PROJEKT BUDOWLANY

TEMAT	**BUDOWA BOISKA DO STREETBALU I SKATEPARKU Z URZĄDZENIAMI TERENOWYMI, OBIEKTAMI MAŁEJ ARCHITEKTURY, OŚWIETLENIEM I MONITORINGIEM ORAZ PRZYŁĄCZEM KANALIZACJI DESZCZOWEJ**
ARDES INWESTYCJI	DZ. NR 10/12,160/8 OBR. 34 LUBLIN
INWESTOR	GMINA MIASTA LUBLIN Pl. Króla Władysława Łokietka 1 20-109 Lublin
KATEGORIA OBIEKTU BUDOWLANEGO	V
FAZA	PROJEKT BUDOWLANY
GŁÓWNY PROJEKTANT	mgr inż. arch. Mirosław Macioszek nr upr. MPOIA/090/2010
JEDNOSTKA PROJEKTOWA	PRACOWNIA PROJEKTÓW MODUS MIROSŁAW MACIOSZEK UL. NARCIARSKA 2F/34 31-579 KRAKÓW

BRANŻA	OPRACOWAŁ	PODPIS
ZAGOSPODAROWANIE TERENU / PROJEKT ARCH.-BUD. PROJEKTANT SPRAWDZAJĄCY	mgr inż. arch. Mirosław Macioszek nr upr. MPOIA/090/2010 mgr inż. arch. Paweł Orlef nr upr. Rz/A-06/05	mgr inż. arch. Mirosław Macioszek Upr. bud. w specjalności architektonicznej do projektowania bez ograniczeń nr MPOIA/090/2010 mgr inż. arch. PAWEŁ ORLEF upr. nr Rz/A-06/05
PROJEKT KONSTRUKCYJNY PROJEKTANT SPRAWDZAJĄCY	mgr inż. Piotr Frosztęga nr upr. PKD/0002/POOK/12 PDK/0057/POOD/16 mgr inż. Jarosław Śliwa nr upr. K-166/01	mgr inż. Piotr Frosztęga Uprawnienia budowlane do projektowania bez ograniczeń w specjalności konstrukcyjno-budowlanej Upr. Nr PDK/0002/POOK/12
PROJEKT INSTALACJI ELEKTRYCZNYCH PROJEKTANT SPRAWDZAJĄCY	mgr inż. Bartosz Zbroja MAP/0103/PBE/15 mgr inż. Stanisław Zbroja UAN Upr. 333/90	mgr inż. elektryk Bartosz Zbroja UPRAWNIENIA BUDOWLANE do projektowania [illegible]
PROJEKT INSTALACJI SANITARNYCH PROJEKTANT SPRAWDZAJĄCY	mgr inż. Leszek Chmielewski upr. 95/2001 mgr inż. Marek Kulesza upr. MAP/0218/POOS/09	mgr inż. Leszek Chmielewski Uprawnienia [illegible] Nr 95/2001 do projektowania [illegible] w specjalności instalacyjnej mgr inż. [illegible] KULESZA Uprawnienia budowlane w zakresie elektrycznych nr ewid. MAP/0218/POOS/09

Kraków, grudzień 2017

SPIS ZAWARTOŚCI OPRACOWANIA:

I/ ZAŁĄCZNIKI FORMALNO PRAWNE

II/ PROJEKT ZAGOSPODAROWANIA TERENU

III/ PROJEKT ARCHITEKTONICZNO-BUDOWLANY

IV/ PROJEKT KONSTRUKCYJNY

V/ PROJEKT INSTALACJI ELEKTRYCZNYCH

VI/ PROJEKT INSTALACJI SANITARNYCH

VII/ OPINIA GEOTECHNICZNA

VIII/ INFORMACJA BIOZ

I ZAŁĄCZNIKI FORMALNO-PRAWNE

IZBA ARCHITEKTÓW
RZECZYPOSPOLITEJ POLSKIEJ

Małopolska Okręgowa Rada Izby Architektów RP

ZAŚWIADCZENIE - ORYGINAŁ

(wypis z listy architektów)

Małopolska Okręgowa Rada Izby Architektów RP zaświadcza, że:

mgr inż. arch. MIROSŁAW CZESŁAW MACIOSZEK

posiadający kwalifikacje zawodowe do pełnienia samodzielnych funkcji technicznych w budownictwie w specjalności architektonicznej i w zakresie posiadanych uprawnień nr **MPOIA/090/2010**, jest wpisany na listę członków Małopolskiej Okręgowej Izby Architektów RP pod numerem: **MP-1695.**

Członek czynny od: 06-04-2011 r.

Data i miejsce wygenerowania zaświadczenia: 18-05-2017 r. Kraków.

Zaświadczenie jest ważne do dnia: **30-06-2018 r.**

Podpisano elektronicznie w systemie informatycznym Izby Architektów RP przez:
Grzegorz Lechowicz, Sekretarz Okręgowej Rady Izby Architektów RP.

Nr weryfikacyjny zaświadczenia:

MP-1695-F573-8Y59-A81E-137A

ZA ZGODNOŚĆ
Z ORYGINAŁEM

Dane zawarte w niniejszym zaświadczeniu można sprawdzić podając nr weryfikacyjny zaświadczenia w publicznym serwisie internetowym Izby Architektów: www.izbaarchitektow.pl lub kontaktując się bezpośrednio z właściwą Okręgowa Izbą Architektów RP.

GŁÓWNY INSPEKTOR
NADZORU BUDOWLANEGO

DSW/ORZ/600/2649/11
MPI

Warszawa, 2011-04-04

DECYZJA

Na podstawie art. 12 ust. 7 i art. 88 a ust. 1 pkt 3 lit. a ustawy z dnia 7 lipca 1994 r. Prawo budowlane (Dz. U. z 2010 r. Nr 243, poz. 1623, z późn. zm.) oraz art. 104 ustawy z dnia 14 czerwca 1960 r. Kodeks postępowania administracyjnego (Dz. U. z 2000 r. Nr 98, poz. 1071, z późn. zm.),

MIROSŁAW CZESŁAW MACIOSZEK
magister inżynier architekt

uprawniony na mocy decyzji

Okręgowej Komisji Kwalifikacyjnej Małopolskiej Okręgowej Izby Architektów

z dnia 27.12.2010 r. sygnatura akt OKK/Upb/188/10/MP

nr MPOIA/090/2010

do wykonywania samodzielnej funkcji technicznej w budownictwie

w specjalności architektonicznej

obejmującej projektowanie

bez ograniczeń

został wpisany
DO CENTRALNEGO REJESTRU OSÓB POSIADAJĄCYCH UPRAWNIENIA BUDOWLANE
pod pozycją 2524/11/U/C

Decyzja niniejsza jako uwzględniająca w całości żądania strony, zgodnie z art. 107 § 4 Kpa nie wymaga uzasadnienia.

Niniejsza decyzja jest ostateczna. W związku z powyższym stanowi podstawę do wykonywania samodzielnych funkcji technicznych w budownictwie.

Strona może w terminie 14 dni od daty doręczenia decyzji wystąpić, na podstawie art. 127 § 3 Kpa, z wnioskiem o ponowne rozpatrzenie sprawy.

z upoważnienia
GŁÓWNEGO INSPEKTORA NADZORU BUDOWLANEGO
DYREKTOR DEPARTAMENTU SKARG I WNIOSKÓW
Anna Januszewska

Otrzymują:
1. Pan Mirosław Macioszek
   ul. Narciarska 2F/34
   31-579 Kraków
2. Małopolska Okręgowa
   Izba Architektów
3. aa

ZA ZGODNOŚĆ
Z ORYGINAŁEM

IZBA ARCHITEKTÓW
RZECZYPOSPOLITEJ POLSKIEJ

MAŁOPOLSKA OKRĘGOWA IZBA ARCHITEKTÓW
OKRĘGOWA KOMISJA KWALIFIKACYJNA

Sygnatura akt: OKK/Upb/188/10/MP

Kraków, dnia 27 grudnia 2010 r.

DECYZJA nr MPOIA / 090 / 2010

Na podstawie art. 12 ust. 1 pkt 1 i ust. 2, art. 13 ust. 1 pkt 1 i art. 14 ust. 1 pkt 1 ustawy z dnia 7 lipca 1994 r. - Prawo budowlane (tekst jednolity: Dz.U. z 2006 r. Nr 156, poz. 1118 z późn. zm.),art. 11 i 24 ust. 1 pkt 2 ustawy z dnia 15 grudnia 2000 r. o samorządach zawodowych architektów, inżynierów budownictwa oraz urbanistów (Dz. U. z 2001 r. Nr 5, poz. 42 z późn. zm.), § 7 ust. 6 pkt 1 rozporządzenia Ministra Transportu i Budownictwa z dnia 28 kwietnia 2006 r. w sprawie samodzielnych funkcji technicznych w budownictwie (Dz. U. z 2006 r. Nr 83, poz. 578 z późn. zm.) oraz art.104 i 107 § 1 i 4 ustawy z dnia 14 czerwca 1960 r. - Kodeks postępowania administracyjnego (tekst jednolity: Dz. U. z 2000 r. Nr 98, poz. 1071 z późn. zm.)

stwierdza się, że
Pan mgr inż.arch. Mirosław Czesław Macioszek
syn Józefa, urodzony dnia 16 września 1973 r., w Zabrzu

posiada odpowiednie wykształcenie techniczne i praktykę zawodową
i nadaje się

UPRAWNIENIA BUDOWLANE
w specjalności architektonicznej do projektowania bez ograniczeń

Decyzja niniejsza jako uwzględniająca w całości żądanie strony nie wymaga uzasadnienia.
Od decyzji przysługuje Panu odwołanie do Krajowej Komisji Kwalifikacyjnej Izby Architektów. Odwołanie wnosi się za pośrednictwem organu, który wydał decyzję tj. Okręgowej Komisji Kwalifikacyjnej Małopolskiej Okręgowej Izby Architektów, w terminie 14 dni od dnia doręczenia decyzji.

mgr inż.arch. Witold Sztorc, Przewodniczący OKK

mgr inż.arch. Maria Kowalczyk, V-ce Przewodnicząca OKK

mgr inż.arch. Ryszard Piotr Szymański, Członek OKK

mgr inż.arch. Maria Janik, Sekretarz OKK

mgr inż.arch. Marek Tarko, Członek OKK

mgr inż.arch. Jerzy Głodkiewicz, Członek OKK

mgr inż.arch. Artur Trzepla, Członek OKK

mgr inż.arch. Jan Skąpski, Członek OKK

mgr inż.arch. Jolanta Wąsik, Członek OKK

Otrzymują:
1. Pan Mirosław Macioszek, zam. 31-579 Kraków, ul. Narciarska 2F/34
Gdy decyzja stanie się ostateczna:
2. Główny Inspektor Nadzoru Budowlanego - w celu wpisania do centralnego rejestru osób posiadających uprawnienia budowlane,
3. Małopolska Okręgowa Rada Izby Architektów.
4. a/a

ZA ZGODNOŚĆ
Z ORYGINAŁEM

30-110 Kraków, ul. Kruszewskiego 36. Tel./fax: (0-12) 427 26 47. E-mail: malopolska@izbaarchitektow.pl Http://www.malopolska.iarp.pl
NIP: 677-21-89-383 Regon: 017466395-00160 Konto: PKO BP II O/Kraków Nr 10 1020 2906 0000 1202 0014 2307

IZBA ARCHITEKTÓW
RZECZYPOSPOLITEJ POLSKIEJ

Podkarpacka Okręgowa Rada Izby Architektów RP

ZAŚWIADCZENIE - ORYGINAŁ

(wypis z listy architektów)

Podkarpacka Okręgowa Rada Izby Architektów RP zaświadcza, że:

mgr inż. arch. Paweł Orlef

posiadający kwalifikacje zawodowe do pełnienia samodzielnych funkcji technicznych w budownictwie w specjalności architektonicznej i w zakresie posiadanych uprawnień nr **Rz/A-06/05**, jest wpisany na listę członków Podkarpackiej Okręgowej Izby Architektów RP pod numerem: **PK-0231.**

Członek czynny od: 09-02-2006 r.

Data i miejsce wygenerowania zaświadczenia: 23-06-2017 r. Rzeszów.

Zaświadczenie jest ważne do dnia: **30-06-2018 r.**

Podpisano elektronicznie w systemie informatycznym Izby Architektów RP przez:
Magdalena Jurasz, Sekretarz Okręgowej Rady Izby Architektów RP.

Nr weryfikacyjny zaświadczenia:

PK-0231-BC2D-951B-E1Y6-2D88

ZA ZGODNOŚĆ
Z ORYGINAŁEM

Dane zawarte w niniejszym zaświadczeniu można sprawdzić podając nr weryfikacyjny zaświadczenia w publicznym serwisie internetowym Izby Architektów: www.izbaarchitektow.pl lub kontaktując się bezpośrednio z właściwą Okręgowa Izbą Architektów RP.

IZBA ARCHITEKTÓW
RZECZYPOSPOLITEJ POLSKIEJ

PODKARPACKA OKRĘGOWA IZBA ARCHITEKTÓW
OKRĘGOWA KOMISJA KWALIFIKACYJNA

POKK-7131/6/05 Rzeszów, 2005-12-02

DECYZJA NR Rz/A-06/05

Na podstawie art. 12 ust. 1 pkt 1 i ust. 2, art. 13 ust. 1 pkt 1 i art. 14 ust. 1 pkt 1 ustawy z dnia 7 lipca 1994 r. – Prawo budowlane (tekst jednolity: Dz. U. z 2003 r. Nr 207, poz.2016); art. 11 i 24 ust. 1 pkt. 2 ustawy z dnia 15 grudnia 2000 r. o samorządach zawodowych architektów, inżynierów budownictwa oraz urbanistów (Dz. U. z 2001 r. Nr 5, poz. 42 z późn. zm., art. 104 i 107 § 1 i 4 ustawy z dnia 14 czerwca 1960 r. – Kodeks postępowania administracyjnego (tekst jednolity: Dz. U. z 2000 r. Nr 98, poz. 1071 z późn. zm. oraz Rozporządzenia Ministra Gospodarki Przestrzennej i Budownictwa z dnia 30 grudnia 1994 r. w sprawie samodzielnych funkcji technicznych w budownictwie (Dz. U. Z 1995 r. Nr 8, poz. 38 z późn. zm.)

stwierdza się, że

Pan mgr inż. arch. Paweł Orlef ur. 16 grudnia 1979 r. w Sanoku

posiada odpowiednie wykształcenie techniczne i praktykę zawodową i zdał egzamin w dniu 2 grudnia 2005 r. i otrzymuje uprawnienia budowlane w specjalności architektonicznej do projektowania bez ograniczeń

Decyzja niniejsza jako uwzględniająca w całości żądanie strony nie wymaga uzasadnienia.

Od decyzji niniejszej przysługuje Panu odwołanie do Krajowej Komisji Kwalifikacyjnej Izby Architektów za pośrednictwem Okręgowej Komisji Kwalifikacyjnej, która wydała decyzję. Odwołanie wnosi się w terminie 14 dni od dnia doręczenia niniejszej decyzji.

1. Adam Kardyś — I Z-ca przewodniczącego .....
2. Jan Bulsza — Sekretarz .....
3. Ryszard Witek — Członek .....
4. Władysław Boczkaj — Członek .....

NINIEJSZA DECYZJA STAŁA SIĘ OSTATECZNA z dniem 20.12.2005 r.

Rzeszów, dnia 20.12.2005 r.

ZA ZGODNOŚĆ Z ORYGINAŁEM

Władysław Woźniak
Przewodniczący
Podkarpackiej Okręgowej
Komisji Kwalifikacyjnej
Izby Architektów

Otrzymują:

1. Pan Paweł Orlef
   38-600 Lesko ul. Berka Joselewicza 20/1
2. a/a

35-064 Rzeszów, ul. Rynek 8. Tel.: (0-17) 852 48 81. Tel./fax: (0-17) 853 93 51. E-mail: podkarpacka@izbaarchitektow.pl
NIP: 813-32-70-441 Regon: 017466395-00146 Konto: PKO BP I O/Rzeszów Nr 51 10204391 114972590

GŁÓWNY INSPEKTOR
NADZORU BUDOWLANEGO

IR/INN/600/944/05

Warszawa, 2005-12-29

DECYZJA

Na podstawie art. 88 a ust. 1 pkt 3 lit. a ustawy z dnia 7 lipca 1994 r. Prawo budowlane (tekst jednolity Dz. U. z 2003 r. Nr 207, poz. 2016 z późn. zm.) oraz art. 104 § 1 i § 2 ustawy z dnia 14 czerwca 1960 r. Kodeks postępowania administracyjnego (tekst jednolity Dz. U. z 2000 r. Nr 98, poz. 1071 z późn. zm.),

PAWEŁ ORLEF
mgr inżynier architekt

uprawniony na mocy decyzji

Okręgowej Komisji Kwalifikacyjnej Podkarpackiej Okręgowej Izby Architektów

z dnia 2.12.2005 r. znak POKK-7131/6/05, Nr Rz/A-06/05

do wykonywania samodzielnej funkcji technicznej w budownictwie

w specjalności architektonicznej

obejmującej projektowanie

bez ograniczeń

został wpisany
DO CENTRALNEGO REJESTRU OSÓB POSIADAJĄCYCH UPRAWNIENIA BUDOWLANE
pod pozycją 3466/05/U/C

Decyzja niniejsza jako uwzględniająca w całości żądania strony, zgodnie z art. 107 § 4 Kpa nie wymaga uzasadnienia.

Niniejsza decyzja jest ostateczna. W związku z powyższym, w oparciu o art. 12 ust. 7 ustawy Prawo budowlane stanowi podstawę do wykonywania samodzielnych funkcji technicznych w budownictwie.

Strona może w terminie 14 dni od daty doręczenia decyzji wystąpić, na podstawie art. 127 § 3 Kpa oraz stosownie do uchwały Naczelnego Sądu Administracyjnego z dnia 9.12.1996 r., sygn. akt OPS 4/96, z wnioskiem o ponowne rozpatrzenie sprawy.

z upoważnienia
GŁÓWNEGO INSPEKTORA NADZORU BUDOWLANEGO
NACZELNIK
WYDZIAŁU CENTRALNYCH REJESTRÓW
DEPARTAMENTU INFRASTRUKTURY I REJESTRÓW
Grzegorz Figiel

Otrzymują:
1. Pan mgr inż. arch. Paweł Orlef
   ul. Berka Joselewicza 20/1
   38-600 Lesko
2. Podkarpacka Okręgowa
   Izba Architektów
3. aaMPI

ZA ZGODNOŚĆ
Z ORYGINAŁEM

OŚWIADCZENIE O SPORZĄDZENIU PROJEKTU ZGODNIE Z OBOWIĄZUJĄCYMI PRZEPISAMI ORAZ ZASADAMI WIEDZY TECHNICZNEJ

Ja niżej podpisany
Mirosław Macioszek
Nr upr. MPOIA/090/2010

Po zapoznaniu się z przepisami ustawy z dnia 7 lipca 1994 r. – Prawo Budowlane Ustawa z dnia 7 lipca 1994 r. Prawo budowlane - Dz.U. poz. 290 z 2016r. zgodnie z art. 20 ust. 4,

oświadczam, że sporządziłem projekt pn.:

BUDOWA BOISKA DO STREETBALU I SKATEPARKU Z URZĄDZENIAMI TERENOWYMI, OBIEKTAMI MAŁEJ ARCHITEKTURY, OŚWIETLENIEM I MONITORINGIEM ORAZ PRZYŁĄCZEM KANALIZACJI DESZCZOWEJ

DZ. NR 10/12,160/8 OBR. 34 LUBLIN

zgodnie z obowiązującymi przepisami, zasadami wiedzy technicznej oraz polskimi normami. Dokumentacja jest kompletna z punktu widzenia celu któremu ma służyć.

mgr inż. arch. Mirosław Macioszek
Upr. bud. w specjalności architektonicznej
do projektowania bez ograniczeń
nr MPOIA/090/2010

Kraków, grudzień 2017

OŚWIADCZENIE O SPORZĄDZENIU PROJEKTU ZGODNIE Z OBOWIĄZUJĄCYMI PRZEPISAMI ORAZ ZASADAMI WIEDZY TECHNICZNEJ

Ja niżej podpisany
Paweł Orlef
Nr upr. Rz/A-06/05

Po zapoznaniu się z przepisami ustawy z dnia 7 lipca 1994 r. – Prawo Budowlane Ustawa z dnia 7 lipca 1994 r. Prawo budowlane - Dz.U. poz. 290 z 2016r. zgodnie z art. 20 ust. 4,

oświadczam, że sprawdziłem projekt pn.:

BUDOWA BOISKA DO STREETBALU I SKATEPARKU Z URZĄDZENIAMI TERENOWYMI, OBIEKTAMI MAŁEJ ARCHITEKTURY, OŚWIETLENIEM I MONITORINGIEM ORAZ PRZYŁĄCZEM KANALIZACJI DESZCZOWEJ

DZ. NR 10/12,160/8 OBR. 34 LUBLIN

zgodnie z obowiązującymi przepisami, zasadami wiedzy technicznej oraz polskimi normami. Dokumentacja jest kompletna z punktu widzenia celu któremu ma służyć.

mgr inż. arch. PAWEŁ ORLEF
upr. nr Rz/A-06/05
do wykonywania samodzielnej funkcji technicznej
w budownictwie w specjalności architektonicznej
bez ograniczeń

Kraków, grudzień 2017

POLSKA
IZBA
INŻYNIERÓW
BUDOWNICTWA

Zaświadczenie

o numerze weryfikacyjnym:

MAP-C7I-U96-B5C *

Pan Bartosz Zbroja o numerze ewidencyjnym MAP/IE/0407/15
adres zamieszkania os. Kazimierzowskie 13/15, 31-840 Kraków
jest członkiem Małopolskiej Okręgowej Izby Inżynierów Budownictwa i posiada wymagane ubezpieczenie od odpowiedzialności cywilnej.
Niniejsze zaświadczenie jest ważne do dnia 2018-08-31.

Zaświadczenie zostało wygenerowane elektronicznie i opatrzone bezpiecznym podpisem elektronicznym weryfikowanym przy pomocy ważnego kwalifikowanego certyfikatu w dniu 2017-09-01 roku przez:

Stanisław Karczmarczyk, Przewodniczący Rady Małopolskiej Okręgowej Izby Inżynierów Budownictwa.

(Zgodnie art. 5 ust 2 ustawy z dnia 18 września 2001 r. o podpisie elektronicznym (Dz. U. 2001 Nr 130 poz. 1450) dane w postaci elektronicznej opatrzone bezpiecznym podpisem elektronicznym weryfikowanym przy pomocy ważnego kwalifikowanego certyfikatu są równoważne pod względem skutków prawnych dokumentom opatrzonym podpisami własnoręcznymi.)

ZA ZGODNOŚĆ
Z ORYGINAŁEM

* Weryfikację poprawności danych w niniejszym zaświadczeniu można sprawdzić za pomocą numeru weryfikacyjnego zaświadczenia na stronie Polskiej Izby Inżynierów Budownictwa www.piib.org.pl lub kontaktując się z biurem właściwej Okręgowej Izby Inżynierów Budownictwa.

MAŁOPOLSKA
OKRĘGOWA
I Z B A
INŻYNIERÓW
BUDOWNICTWA

Kraków, dnia 26 czerwca 2015 r.

MAP OIIB/KK/0054-0120/15

DECYZJA

Na podstawie art. 24 ust. 1 pkt 2 ustawy z dnia 15 grudnia 2000 r. o samorządach zawodowych architektów oraz inżynierów budownictwa *(Dz. U. z 2014 r., poz. 1946)* i art. 12 ust. 2 i ust. 3, ust. 4c pkt 1, art. 14 ust.1 pkt 4 lit. c ustawy z dnia 7 lipca 1994 r. Prawo budowlane *(Dz. U. z 2013 r., poz. 1409 z późn. zm.)*, §10 i § 14 ust. 5 rozporządzenia Ministra Infrastruktury i Rozwoju z dnia 11 września 2014 r. w sprawie samodzielnych funkcji technicznych w budownictwie *(Dz. U. z 2014 r. poz. 1278)*, po ustaleniu, że zostały spełnione warunki w zakresie przygotowania zawodowego oraz po złożeniu egzaminu na uprawnienia budowlane z wynikiem pozytywnym

Pan **Bartosz Zbroja**
magister inżynier
kierunek: Elektrotechnika
ur. dnia 14.02.1983 r. w Krakowie
otrzymuje

UPRAWNIENIA BUDOWLANE

numer ewidencyjny MAP/0103/PBE/15

do projektowania
w specjalności instalacyjnej w zakresie sieci, instalacji i urządzeń elektrycznych i elektroenergetycznych
bez ograniczeń.

UZASADNIENIE

W związku z uwzględnieniem w całości żądania strony, na podstawie art. 107 § 4 K.p.a. odstępuje się od uzasadnienia decyzji. Zakres nadanych uprawnień budowlanych wskazano na odwrocie decyzji.

Pouczenie

Od niniejszej decyzji służy odwołanie do Krajowej Komisji Kwalifikacyjnej Polskiej Izby Inżynierów Budownictwa w Warszawie, za pośrednictwem Okręgowej Komisji Kwalifikacyjnej Małopolskiej Okręgowej Izby Inżynierów Budownictwa w Krakowie w terminie 14 dni od daty jej doręczenia.

Skład Orzekający
Okręgowej Komisji Kwalifikacyjnej:

1. Przewodniczący Okręgowej Komisji Kwalifikacyjnej
   dr inż. Zygmunt Rawicki
2. Członek Składu Orzekającego
   mgr inż. Ryszard Damijan
3. Członek Składu Orzekającego
   inż. Zygmunt Salwiński

MAŁOPOLSKA OKRĘGOWA IZBA INŻYNIERÓW BUDOWNICTWA

Otrzymują:
1. Pan Bartosz Zbroja
   os. Kazimierzowskie 13/15
   31-840 Kraków
2. Główny Inspektor Nadzoru Budowlanego
3. a/a

ZA ZGODNOŚĆ
Z ORYGINAŁEM

Szczegółowy zakres uprawnień

do projektowania
w specjalności instalacyjnej w zakresie sieci, instalacji i urządzeń elektrycznych i elektroenergetycznych
bez ograniczeń

I. Na mocy art. 12 ust. 1 pkt 1 i 5, art. 13 ust. 4 ustawy - Prawo budowlane (tekst jednolity: Dz. U. z 2013 r., poz. 1409 z późn. zm.), w zakresie objętym wyżej wymienioną specjalnością, niniejsze uprawnienia stanowią podstawę do:

1) *projektowania, sprawdzania projektów architektoniczno-budowlanych i sprawowania nadzoru autorskiego,*
2) *sprawowania kontroli technicznej utrzymania obiektów budowlanych.*

II. Na mocy § 14 ust. 5 Ministra Infrastruktury i Rozwoju z dnia 11 września 2014 r. w sprawie samodzielnych funkcji technicznych w budownictwie *(Dz. U. z 2014 r. poz. 1278)*, niniejsze uprawnienia uprawniają do:

projektowania obiektu budowlanego takiego jak: sieci, instalacje i urządzenia elektryczne i elektroenergetyczne, w tym kolejowe, trolejbusowe i tramwajowe sieci trakcyjne, sieci trakcyjne metra, wraz z instalacjami i urządzeniami technicznymi zasilania, w tym kolejowej, trolejbusowej i tramwajowej sieci trakcyjnej, sieci trakcyjne metra oraz elektrycznego ogrzewania rozjazdów.

Zgodnie z § 10 w/w rozporządzenia uprawnienia budowlane do projektowania w odpowiedniej specjalności uprawniają do sporządzania projektu zagospodarowania działki lub terenu, w zakresie danej specjalności.

Skład Orzekający
Okręgowej Komisji Kwalifikacyjnej:

1. Przewodniczący Okręgowej Komisji Kwalifikacyjnej
   dr inż. Zygmunt Rawicki
2. Członek Składu Orzekającego
   mgr inż. Ryszard Damijan
3. Członek Składu Orzekającego
   inż. Zygmunt Salwiński

.....
.....
.....

ZA ZGODNOŚĆ
Z ORYGINAŁEM

POLSKA
IZBA
INŻYNIERÓW
BUDOWNICTWA

Zaświadczenie

o numerze weryfikacyjnym:

MAP-P8B-RJ6-NXL *

Pan Stanisław Zbroja o numerze ewidencyjnym MAP/IE/2706/01
adres zamieszkania os. Kazimierzowskie 13/15, 31-840 Kraków
jest członkiem Małopolskiej Okręgowej Izby Inżynierów Budownictwa i posiada wymagane ubezpieczenie od odpowiedzialności cywilnej.
Niniejsze zaświadczenie jest ważne do dnia 2017-12-31.

Zaświadczenie zostało wygenerowane elektronicznie i opatrzone bezpiecznym podpisem elektronicznym weryfikowanym przy pomocy ważnego kwalifikowanego certyfikatu w dniu 2016-12-21 roku przez:

Stanisław Karczmarczyk, Przewodniczący Rady Małopolskiej Okręgowej Izby Inżynierów Budownictwa.

(Zgodnie art. 5 ust 2 ustawy z dnia 18 września 2001 r. o podpisie elektronicznym (Dz. U. 2001 Nr 130 poz. 1450) dane w postaci elektronicznej opatrzone bezpiecznym podpisem elektronicznym weryfikowanym przy pomocy ważnego kwalifikowanego certyfikatu są równoważne pod względem skutków prawnych dokumentom opatrzonym podpisami własnoręcznymi.)

ZA ZGODNOŚĆ
Z ORYGINAŁEM

* Weryfikację poprawności danych w niniejszym zaświadczeniu można sprawdzić za pomocą numeru weryfikacyjnego zaświadczenia na stronie Polskiej Izby Inżynierów Budownictwa www.piib.org.pl lub kontaktując się z biurem właściwej Okręgowej Izby Inżynierów Budownictwa.

URZĄD WOJEWÓDZKI W KRAKOWIE
WYDZIAŁ GOSPODARKI PRZESTRZENNEJ

Nr UAN-Upr. 333/90 Kraków, dnia 3 sierpnia 1990r

DECYZJA O STWIERDZENIU PRZYGOTOWANIA ZAWODOWEGO DO PEŁNIENIA SAMODZIELNYCH FUNKCJI TECHNICZNYCH W BUDOWNICTWIE

Na podstawie § 4 ust. 2, § 7 i § 13 ust. 1 pkt. 4 lit. b rozporządzenia Ministra Gospodarki Terenowej i Ochrony Środowiska z dnia 20 lutego 1975r. w sprawie samodzielnych funkcji technicznych w budownictwie /Dz.U. Nr 8, poz. 46/

stwierdza się, że:
Pan Stanisław ZBROJA
magister inżynier elektryk
urodzony dnia 13 maja 1957r. w Prusach
posiada przygotowanie zawodowe upoważniające do wykonywania samodzielnej funkcji projektanta
w specjalności instalacyjno - inżynieryjnej
w zakresie instalacji elektrycznych

Pan Stanisław ZBROJA jest upoważniony do:
1/ sporządzania projektów instalacji elektrycznych
2/ w budownictwie osób fizycznych - do kierowania nadzorowania i kontrolowania budowy, kierowania i kontrolowa wytwarzania konstrukcyjnych elementów instalacji oraz oceniania i badania stanu technicznego instalacji elektrycznych

Otrzymują:
1. mgr inż. Stanisław ZBROJA
2. a/a

Z up. WOJEWODY
mgr inż. arch. Janusz Sepioł
Dyrektor Wydziału

ZA ZGODNOŚĆ
Z ORYGINAŁEM

modus mgr inż. arch. Mirosław Macioszek
pracownia projektów ul. Narciarska 2 f / 34. 31 – 579 Kraków. tel. (0-12) 63-11-035, kom. 517-445-398, e - mail: biuro@architekci-modus.pl

mgr inż. Bartosz Zbroja
(imię i nazwisko)
MAP/0103/PBE/15
(nr uprawnień)

Oświadczenie
Projektanta

Zgodnie z art. 20 ust. 4 ustawy z dnia 7 lipca 1994 r. Prawo budowlane (Dz. U. z 2016 r. poz. 290) niniejszym oświadczam, że projekt budowlany branży instalacje elektryczne:

„BUDOWA BOISKA DO STREETBALU I SKATEPARKU Z URZĄDZENIAMI TERENOWYMI, OBIEKTAMI MAŁEJ ARCHITEKTURY, OŚWIETLENIEM I MONITORINGIEM
"

sporządzony w dniu ***19.12.2017 r.***

pod adresem:

DZ. NR 10/12,160/8 OBR. 34 LUBLIN

dla:

GMINA MIASTA LUBLIN
Pl. Króla Władysława Łokietka 1
20-109 Lublin

został wykonany zgodnie z obowiązującymi przepisami oraz zasadami wiedzy

mgr inż. elektryk Bartosz Zbroja
UPRAWNIENIA BUDOWLANE
do projektowania bez ograniczeń w specjalności
instalacyjnej w zakresie sieci, instalacji i urządzeń
elektrycznych i elektroenergetycznych
nr ewid. MAP/0103/PBE/15

Kraków, grudzień 2017
(miejscowość i data)

(pieczęć wraz z podpisem)

mgr inż. Stanisław Zbroja
(imię i nazwisko)
UAN Upr. 333/90
(nr uprawnień)

Oświadczenie
Sprawdzający

Zgodnie z art. 20 ust. 4 ustawy z dnia 7 lipca 1994 r. Prawo budowlane (Dz. U. z 2016 r. poz. 290) niniejszym oświadczam, że projekt budowlany branży instalacje elektryczne:

„BUDOWA BOISKA DO STREETBALU I SKATEPARKU Z URZĄDZENIAMI TERENOWYMI, OBIEKTAMI MAŁEJ ARCHITEKTURY, OŚWIETLENIEM I MONITORINGIEM
"

sporządzony w dniu ***19.12.2017 r.***

pod adresem:

DZ. NR 10/12,160/8 OBR. 34 LUBLIN

dla:

GMINA MIASTA LUBLIN
Pl. Króla Władysława Łokietka 1
20-109 Lublin

został wykonany zgodnie z obowiązującymi przepisami oraz zasadami wiedzy

mgr inż. elektryk Stanisław Zbroja
UPR. ARCHITEKTA BUDOWLANEGO
do projektowania bez ograniczeń
w specjalności instalacji i urządzeń elektrycznych i elektroenergetycznych
Nr ewid. UAN-Upr. 333/90

Kraków, grudzień 2017
(miejscowość i data)

(pieczęć wraz z podpisem)

POLSKA
IZBA
INŻYNIERÓW
BUDOWNICTWA

Zaświadczenie

o numerze weryfikacyjnym:

PDK-VL8-K94-VG4 *

Pan Jarosław Śliwa o numerze ewidencyjnym PDK/BO/0776/03
adres zamieszkania ul. Robotnicza 10/28, 39-200 Dębica
jest członkiem Podkarpackiej Okręgowej Izby Inżynierów Budownictwa i posiada wymagane ubezpieczenie od odpowiedzialności cywilnej.
Niniejsze zaświadczenie jest ważne do dnia 2018-04-30.

Zaświadczenie zostało wygenerowane elektronicznie i opatrzone bezpiecznym podpisem elektronicznym weryfikowanym przy pomocy ważnego kwalifikowanego certyfikatu w dniu 2017-05-10 roku przez:

Zbigniew Detyna, Przewodniczący Rady Podkarpackiej Okręgowej Izby Inżynierów Budownictwa.

(Zgodnie art. 5 ust 2 ustawy z dnia 18 września 2001 r. o podpisie elektronicznym (Dz. U. 2001 Nr 130 poz. 1450) dane w postaci elektronicznej opatrzone bezpiecznym podpisem elektronicznym weryfikowanym przy pomocy ważnego kwalifikowanego certyfikatu są równoważne pod względem skutków prawnych dokumentom opatrzonym podpisami własnoręcznymi.)

ZA ZGODNOŚĆ
Z ORYGINAŁEM

* Weryfikację poprawności danych w niniejszym zaświadczeniu można sprawdzić za pomocą numeru weryfikacyjnego zaświadczenia na stronie Polskiej Izby Inżynierów Budownictwa www.piib.org.pl lub kontaktując się z biurem właściwej Okręgowej Izby Inżynierów Budownictwa.

WOJEWODA PODKARPACKI
[illegible] Rzeszów skr. poczt. 297
[illegible] Grunwaldzka 15
[illegible]

Rzeszów, [illegible]

DECYZJA
O NADANIU UPRAWNIEŃ BUDOWLANYCH

Na podstawie art. 13 ust. 1 pkt 1 i 2, ust. 3 i 4, art. 14 ust. 1 pkt 2 i ust. 3 pkt 1 i 3 ustawy z dnia 7 lipca 1994 r. Prawo budowlane (jednolity tekst: Dz. U. Nr 106 poz. 1126 z 2000 r. z późn. zm.) oraz § 4 ust. 2 i § 9 ust. 1 rozporządzenia Ministra Gospodarki Przestrzennej i Budownictwa z dnia 30 grudnia 1994 r. w sprawie samodzielnych funkcji technicznych w budownictwie (Dz. U. Nr 8 poz. 38 z 1995 r.) i art. 104 Kodeksu postępowania administracyjnego (jednolity tekst: Dz. U. Nr 98 poz. 1071 z 2000 r.), po ustaleniu, że spełnione zostały warunki w zakresie przygotowania zawodowego oraz po złożeniu egzaminu na uprawnienia budowlane z wynikiem pozytywnym

Pan JAROSŁAW ŚLIWA
magister inżynier
(kierunek studiów - budownictwo)
ur. 18 marca 1972r. w Rzeszowie
otrzymuje

UPRAWNIENIA BUDOWLANE
Nr ewid. K- 166/01

do projektowania i kierowania robotami budowlanymi.
w specjalności konstrukcyjno-budowlanej
bez ograniczeń

Od niniejszej decyzji służy odwołanie do Głównego Inspektora Nadzoru Budowlanego w Warszawie, za pośrednictwem Wojewody Podkarpackiego, w terminie 14 dni od dnia jej otrzymania

Otrzymują
1. Pan mgr inż. Jarosław Śliwa
al. Robotnicza 10/28
39-200 Dębica
2. a/a

ZA ZGODNOŚĆ
Z ORYGINAŁEM

PODKARPACKA
OKRĘGOWA
I Z B A
INŻYNIERÓW
BUDOWNICTWA

Rzeszów, 2017-09-19
(miejscowość, data)

Zaświadczenie

Pan/Pani Piotr Jan Frosztęga

miejsce zamieszkania ul. Sikorskiego 2/56
39-200 Dębica

jest członkiem Podkarpackiej Okręgowej Izby Inżynierów Budownictwa o numerze ewidencyjnym PDK/BO/0135/12 i posiada wymagane ubezpieczenie od odpowiedzialności cywilnej.

Niniejsze zaświadczenie ważne jest
od dnia 2017-09-01 do dnia 2018-08-31

Zastępca Przewodniczącego Rady
PODKARPACKIEJ OKRĘGOWEJ
IZBY INŻYNIERÓW BUDOWNICTWA

mgr inż. Grzegorz Dubik

Podkarpacka Okręgowa Izba Inżynierów Budownictwa
35-030 Rzeszów, ul. Słowackiego 20; pok. 608, tel.: +48 17 850-77-05, +48 17 850-77-06, fax +48 17 850-77-07,
www.inzynier.rzeszow.pl, e-mail: pdk@piib.org.pl

ZA ZGODNOŚĆ
Z ORYGINAŁEM

PODKARPACKA OKRĘGOWA
IZBA INŻYNIERÓW BUDOWNICTWA
35-060 Rzeszów, ul. J. Słowackiego

Okręgowa Komisja Kwalifikacyjna
PDK OIIB/KK/0054/0026/12

Rzeszów,2012- 07- 02

D E C Y Z J A

Na podstawie art.24 ust.1 pkt 2 ustawy z dnia 15 grudnia 2000 r. o samorządach zawodowych architektów, inżynierów budownictwa oraz urbanistów *(Dz.U. z 2001 r. Nr 5 poz.42, z późn. zm.)* i art. 12 ust 1 pkt 1, art. 12 ust. 3, art.13 ust.1 pkt 1 , art.14 ust.1 pkt 2 ustawy z dnia 7 lipca 1994 r. Prawo budowlane *(tekst jednolity: Dz.U. z 2010 r. Nr 243 poz.1623 z późn. zm.)* oraz § 11 ust 1 pkt 1, § 15 oraz § 17 ust 1 pkt 1 rozporządzenia Ministra Transportu i Budownictwa z dnia 28 kwietnia 2006 r. w sprawie samodzielnych funkcji technicznych w budownictwie (Dz. U. z 2006 r. Nr 83 poz. 578 z późn. zm.), w związku z art.104 § 1 i 2 Kodeksu postępowania administracyjnego (Dz.U. z 2000 r., Nr 98 poz.1071 z późn. zm.)

stwierdzamy, że

Pan PIOTR FROSZTĘGA
magister inżynier
/kierunek studiów- budownictwo /
ur. 25 czerwca 1982 r., miejsce urodzenia - Dębica
otrzymał

UPRAWNIENIA BUDOWLANE

numer ewidencyjny PDK/0002/POOK/12

do projektowania bez ograniczeń
w specjalności konstrukcyjno-budowlanej

U Z A S A D N I E N I E

W związku z uwzględnieniem w całości żądania strony, na podstawie art. 107 § 4 Kodeksu postępowania administracyjnego (Dz.U. z 2000 r. Nr 98 poz. 1071 z późn. zm.) odstępuje się od uzasadnienia decyzji.

Zakres nadanych uprawnień budowlanych wskazano na odwrocie decyzji.

Pouczenie

1. Zgodnie z art. 12 ust. 7 w/w ustawy Prawo budowlane - podstawę do wykonywania samodzielnych funkcji technicznych w budownictwie stanowi wpis do centralnego rejestru Głównego Inspektora Nadzoru Budowlanego oraz wpis na listę członków właściwej izby samorządu zawodowego.
2.Od niniejszej decyzji służy odwołanie do Krajowej Komisji Kwalifikacyjnej Polskiej Izby Inżynierów Budownictwa w Warszawie, za pośrednictwem Podkarpackiej Okręgowej Izby Inżynierów Budownictwa w Rzeszowie w terminie 14 dni od daty jej doręczenia.

Skład Orzekający PDK OIIB

inż. Stanisław Dolegowski .....

inż. Andrzej Tarczyński .....

mgr inż. Andrzej Mamczur .....

ZA ZGODNOŚĆ
Z ORYGINAŁEM

WOJEWODA MAŁOPOLSKI

AB.III.7131/37/2001 Kraków, dnia 6 kwietnia 2001r.

DECYZJA O NADANIU UPRAWNIEŃ BUDOWLANYCH
Nr ewid. 95/2001

Na podstawie art. 13 ust. 1 pkt 1 i 2, art. 14 ust. 1 pkt 4 ustawy z dnia 7 lipca 1994 r. - Prawo budowlane (tekst jednolity Dz. U. Nr 106 z 2000 r., poz. 1126, z późn. zm.); w związku z art. 104 § 1 k.p.a., po rozpatrzeniu wniosku Pana mgr inż. Leszka Chmielewskiego - na podstawie dokumentów stwierdzających wymagane wykształcenie i praktykę zawodową oraz na podstawie pozytywnej oceny z egzaminu na uprawnienia budowlane złożonego przed Komisją Egzaminacyjną,

n a d a j ę

Panu mgr inż. Leszkowi CHMIELEWSKIEMU
kierunek studiów: „Inżynieria środowiska"
urodzonemu dnia 11 września w 1965 r. w Krakowie

UPRAWNIENIA BUDOWLANE

do projektowania i kierowania robotami budowlanymi bez ograniczeń
w specjalności instalacyjnej w zakresie:
sieci, instalacji i urządzeń: wodociągowych i kanalizacyjnych, cieplnych, wentylacyjnych i gazowych.

Od decyzji niniejszej służy Panu prawo wniesienia odwołania do Głównego Inspektora Nadzoru Budowlanego w Warszawie, ul. Krucza 38/42, za pośrednictwem Wojewody Małopolskiego w terminie 14 dni od daty otrzymania niniejszej decyzji.

WOJEWODA MAŁOPOLSKI

Z up. Wojewody Małopolskiego
mgr inż. arch. Elżbieta Gabryś
Dyrektor Wydziału Architektury, Budownictwa i Geodezji

Otrzymują:

1. Pan mgr inż. Leszek Chmielewski, ul. K. Wallenroda 53/88, 30-867 Kraków
2. Główny Urząd Nadzoru Budowlanego, ul. Krucza 38/42, 00-926 Warszawa
3. a.a.

Za zgodność z oryginałem
18. 12. 2012

mgr inż. Leszek Chmielewski
Uprawnienia budowlane Nr 95/2001
do projektowania i kierowania
robotami budowlanymi bez ograniczeń
w specjalności instalacyjnej

POLSKA
IZBA
INŻYNIERÓW
BUDOWNICTWA

Zaświadczenie

o numerze weryfikacyjnym:

MAP-7QE-NM3-QKP *

Pan Leszek Chmielewski o numerze ewidencyjnym MAP/IS/0213/03
adres zamieszkania ul. Konrada Wallenroda 53/88 , 30-867 Kraków
jest członkiem Małopolskiej Okręgowej Izby Inżynierów Budownictwa i posiada wymagane ubezpieczenie od odpowiedzialności cywilnej.
Niniejsze zaświadczenie jest ważne do dnia 2017-12-31.

Zaświadczenie zostało wygenerowane elektronicznie i opatrzone bezpiecznym podpisem elektronicznym weryfikowanym przy pomocy ważnego kwalifikowanego certyfikatu w dniu 2016-12-27 roku przez:

Stanisław Karczmarczyk, Przewodniczący Rady Małopolskiej Okręgowej Izby Inżynierów Budownictwa.

(Zgodnie art. 5 ust 2 ustawy z dnia 18 września 2001 r. o podpisie elektronicznym (Dz. U. 2001 Nr 130 poz. 1450) dane w postaci elektronicznej opatrzone bezpiecznym podpisem elektronicznym weryfikowanym przy pomocy ważnego kwalifikowanego certyfikatu są równoważne pod względem skutków prawnych dokumentom opatrzonym podpisami własnoręcznymi.)

Za zgodność z oryginałem
18. 12. 2017

mgr inż. Leszek Chmielewski
Uprawnienia budowlane Nr 95/2001
do projektowania i kierowania robotami budowlanymi bez ograniczeń w specjalności instalacyjnej

* Weryfikację poprawności danych w niniejszym zaświadczeniu można sprawdzić za pomocą numeru weryfikacyjnego zaświadczenia na stronie Polskiej Izby Inżynierów Budownictwa www.piib.org.pl lub kontaktując się z biurem właściwej Okręgowej Izby Inżynierów Budownictwa.

MAŁOPOLSKA OKRĘGOWA IZBA INŻYNIERÓW BUDOWNICTWA

Kraków, dnia 15 czerwca 2009 r.

MAP OIIB/KK/0054-0231/09

DECYZJA

Na podstawie art.24 ust. 1 pkt 2 ustawy z dnia 15 grudnia 2000 r. o samorządach zawodowych architektów, inżynierów budownictwa oraz urbanistów *(Dz. U. z 2001 r. Nr 5 poz. 42, z późn. zm.)*, art. 12 ust. 1 pkt 1 i 5, art. 12 ust. 3, art. 13 ust. 1 pkt 1 oraz art. 13 ust. 4 , art. 14 ust. 1 pkt 4 ustawy z dnia 7 lipca 1994 r. Prawo budowlane *(tekst jednolity: Dz. U. z 2006 r. Nr 156 poz. 1118 z późn. zm.)*, § 11 ust. 1 pkt 1, § 15 i § 23 ust. 1 rozporządzenia Ministra Transportu i Budownictwa z dnia 28 kwietnia 2006 r. w sprawie samodzielnych funkcji technicznych w budownictwie *(Dz. U. z 2006 r. Nr 83 poz. 578 z późn. zm.)* oraz art. 104 ustawy z dnia 14 czerwca 1960 r. Kodeks postępowania administracyjnego *(tekst jednolity: Dz. U. z 2000 r. Nr 98, poz. 1071 z późn. zm.)*.

Małopolska Okręgowa Komisja Kwalifikacyjna
stwierdza, że

Pan mgr inż. **Marek Maciej Kulesza**
urodzony dnia 14.11.1980 r. w Krakowie
uzyskał

UPRAWNIENIA BUDOWLANE

numer ewidencyjny MAP/0218/POOS/09

do projektowania bez ograniczeń
w specjalności instalacyjnej w zakresie sieci, instalacji i urządzeń cieplnych, wentylacyjnych, gazowych, wodociągowych i kanalizacyjnych.

UZASADNIENIE

Okręgowa Komisja Kwalifikacyjna Małopolskiej Okręgowej Izby Inżynierów Budownictwa w Krakowie na podstawie protokołów z postępowania kwalifikacyjnego oraz z przeprowadzonego egzaminu, stwierdziła, że Pan Marek Kulesza posiada wymagane prawem wykształcenie i praktykę zawodową konieczną do uzyskania uprawnień budowlanych w wyżej wymienionej specjalności i uzyskał pozytywny wynik egzaminu na uprawnienia budowlane.
Szczegółowy zakres nadanych uprawnień budowlanych wskazano na odwrocie decyzji.

POUCZENIE
Od niniejszej decyzji służy odwołanie do Krajowej Komisji Kwalifikacyjnej Polskiej Izby Inżynierów Budownictwa w Warszawie, za pośrednictwem Małopolskiej Okręgowej Izby Inżynierów Budownictwa w Krakowie w terminie 14 dni od daty jej doręczenia.

Skład Orzekający
Okręgowej Komisji Kwalifikacyjnej:

1. Przewodniczący Okręgowej Komisji Kwalifikacyjnej
dr inż. Stanisław Karczmarczyk .....

2. Członek Składu Orzekającego
mgr inż. Małgorzata Borsukowska - Stefaniczek .....

3. Członek Składu Orzekającego
mgr inż. Tadeusz Sulkowski .....

MAŁOPOLSKA OKRĘGOWA IZBA INŻYNIERÓW BUDOWNICTWA

Mgr inż. Marek KULESZA
Uprawnienia budowlane do projektowania bez ograniczeń w specjalności instalacyjnej w zakresie sieci, instalacji i urządzeń cieplnych, wentylacyjnych, gazowych, wodociągowych i kanalizacyjnych
nr ewid. MAP/0218/POOS

Za zgodność z oryginałem
18. 12. 2017

Otrzymują:
1. Pan Marek Kulesza
ul. Skrzetuskiego 4
30-441 Kraków
2. Główny Inspektor Nadzoru Budowlanego
3. a/a

Szczegółowy zakres uprawnień
do projektowania bez ograniczeń

w specjalności instalacyjnej w zakresie sieci, instalacji i urządzeń cieplnych, wentylacyjnych, gazowych, wodociągowych i kanalizacyjnych

I. Na mocy art. 12 ust. 1 pkt 1 i 5, art. 13 ust. 4 ustawy - Prawo budowlane (tekst jednolity: Dz. U. z 2006 r. Nr 156, poz. 1118 z późn. zm.), w zakresie objętym wyżej wymienioną specjalnością, niniejsze uprawnienia stanowią podstawę do:

1) *projektowania, sprawdzania projektów architektoniczno-budowlanych i sprawowania nadzoru autorskiego,*
2) *sprawowania kontroli technicznej utrzymania obiektów budowlanych.*

II. Na mocy § 23 ust. 1 rozporządzenia Ministra Transportu i Budownictwa z dnia 28 kwietnia 2006 r. w sprawie samodzielnych funkcji technicznych w budownictwie (Dz. U. z 2006 r. Nr 83 poz. 578 z późn. zm.), niniejsze uprawnienia uprawniają do:
projektowania obiektu budowlanego takiego jak: sieci, instalacje i urządzenia cieplne, wentylacyjne, gazowe, wodociągowe i kanalizacyjne, z doborem właściwych urządzeń w projekcie budowlanym.

Zgodnie z § 15 w/w rozporządzenia uprawnienia budowlane do projektowania w odpowiedniej specjalności uprawniają do sporządzania projektu zagospodarowania działki lub terenu, w zakresie danej specjalności.

Za zgodność z oryginałem
18. 12. 2017

mgr inż. Marek [illegible]
Uprawnienia budowlane do projektowania bez ograniczeń w specjalności instalacyjnej w zakresie sieci, instalacji i urządzeń cieplnych, wentylacyjnych, gazowych, wodociągowych i kanalizacyjnych
nr ewid. MAP/0278/POOS/08

POLSKA
IZBA
INŻYNIERÓW
BUDOWNICTWA

Zaświadczenie

o numerze weryfikacyjnym:

MAP-PPF-HPJ-J1W *

Pan Marek Kulesza o numerze ewidencyjnym MAP/IS/0438/09
adres zamieszkania ul. Skrzetuskiego 4, 30-441 Kraków
jest członkiem Małopolskiej Okręgowej Izby Inżynierów Budownictwa i posiada wymagane ubezpieczenie od odpowiedzialności cywilnej.
Niniejsze zaświadczenie jest ważne do dnia 2018-07-31.

Zaświadczenie zostało wygenerowane elektronicznie i opatrzone bezpiecznym podpisem elektronicznym weryfikowanym przy pomocy ważnego kwalifikowanego certyfikatu w dniu 2017-07-19 roku przez:

Stanisław Karczmarczyk, Przewodniczący Rady Małopolskiej Okręgowej Izby Inżynierów Budownictwa.

(Zgodnie art. 5 ust 2 ustawy z dnia 18 września 2001 r. o podpisie elektronicznym (Dz. U. 2001 Nr 130 poz. 1450) dane w postaci elektronicznej opatrzone bezpiecznym podpisem elektronicznym weryfikowanym przy pomocy ważnego kwalifikowanego certyfikatu są równoważne pod względem skutków prawnych dokumentom opatrzonym podpisami własnoręcznymi.)

Za zgodność z wyjątkiem
18. 12. 2017

mgr inż. Marek KULESZA
Uprawnienia budowlane do projektowania bez ograniczeń w specjalności instalacyjnej w zakresie sieci, instalacji i urządzeń cieplnych, wentylacyjnych, gazowych, wodociągowych i kanalizacyjnych
nr ewid. MAP/0218/POOS/09

* Weryfikację poprawności danych w niniejszym zaświadczeniu można sprawdzić za pomocą numeru weryfikacyjnego zaświadczenia na stronie Polskiej Izby Inżynierów Budownictwa www.piib.org.pl lub kontaktując się z biurem właściwej Okręgowej Izby Inżynierów Budownictwa.

LESZEK CHMIELEWSKI
(imię i nazwisko)

95/2001
(nr uprawnień)

MAP/IS/0213/03
(nr członkowski izby zawodowej)

Oświadczenie[1]

projektanta lub osoby sprawdzającej projekt budowlany.

Zgodnie z art. 20 ust. 4 ustawy z dnia 7 lipca 1994 r. Prawo budowlane (tekst jednolity: Dz. U. z 2013 r., poz. 1409 z późn. zm.) niniejszym oświadczam, że projekt budowlany:

BUDOWA BOISKA DO STREETBALU I SKATEPARKU Z URZĄDZENIAMI TERENOWYMI, OBIEKTAMI MAŁEJ ARCHITEKTURY, OŚWIETLENIEM I MONITORINGIEM

Dz. nr. 10/12, 160/8 obr. 34 Lublin
woj. lubelskie, powiat Lublin, gmina miejska Lublin.

(podać nazwę projektu budowlanego i adres inwestycji)

sporządzony w dniu grudzień 2017

dla: Gmina Miejska Lublin
pl. Króla Władysława Łokietka 1
20-109 Lublin

(podać Inwestora)

został wykonany zgodnie z obowiązującymi przepisami oraz zasadami wiedzy technicznej.

MGR INŻ. Leszek Chmielewski
Uprawnienia budowlane Nr 95/2001
do projektowania i kierowania robotami budowlanymi bez ograniczeń w specjalności instalacyjnej

Kraków, grudzień 2017
(miejscowość i date)

.....
(pieczęć wraz z podpisem)

[1] Należy składać w oryginale.

MAREK KULESZA
(imię i nazwisko)

MAP/0218/POOS/09
(nr uprawnień)

MAP/IS/0438/09
(nr członkowski izby zawodowej)

Oświadczenie[2]

projektanta lub osoby sprawdzającej projekt budowlany.

Zgodnie z art. 20 ust. 4 ustawy z dnia 7 lipca 1994 r. Prawo budowlane (tekst jednolity: Dz. U. z 2013 r., poz. 1409 z późn. zm.) niniejszym oświadczam, że projekt budowlany:

BUDOWA BOISKA DO STREETBALU I SKATEPARKU Z URZĄDZENIAMI TERENOWYMI, OBIEKTAMI MAŁEJ ARCHITEKTURY, OŚWIETLENIEM I MONITORINGIEM

Dz. nr. 10/12, 160/8 obr. 34 Lublin
woj. lubelskie, powiat Lublin, gmina miejska Lublin.

(podać nazwę projektu budowlanego i adres inwestycji)

sporządzony w dniu grudzień 2017

dla: Gmina Miejska Lublin
pl. Króla Władysława Łokietka 1
20-109 Lublin

(podać Inwestora)

został wykonany zgodnie z obowiązującymi przepisami oraz zasadami wiedzy technicznej.

Kraków, maj 2017
(miejscowość i data)

mgr inż. Marek [illegible]
Uprawnienia budowlane [illegible]
bez ograniczeń w specjalności [illegible]
w zakresie sieci, instalacji i urządzeń [illegible] jnej
cieplnych, wentylacyjnych [illegible] szowych,
wodociągowych i kanalizacyjnych
nr ewid. MAP/0218/POOS/09

.....
(pieczęć wraz z podpisem)

[2] Należy składać w oryginale.

PREZYDENT MIASTA LUBLIN
ul. Wieniawska 14, 20-071 Lublin, tel.: 81 466 2200, fax 81 466 2201

AB-ID-II.6733.2.10.2016 Lublin, dnia 03 stycznia 2017 r.

D E C Y Z J A nr 1/17
o ustaleniu lokalizacji inwestycji celu publicznego
o znaczeniu *gminnym*

Na podstawie:
- art. 4 ust. 2 pkt 1, art. 50 ust. 1, art. 51 ust. 1 pkt 2, art. 53 ust. 3, 4 i 5 oraz art. 54 ustawy z dnia 27 marca 2003 r. o planowaniu i zagospodarowaniu przestrzennym (Dz. U. z 2016 r. poz. 778 ze zm.),
- art. 6 ustawy z dnia 21 sierpnia 1997 r. o gospodarce nieruchomościami (Dz. U. z 2015 r., poz. 1774 ze zm.),
- art. 104 i art. 107 ustawy z dnia 14 czerwca 1960 r. Kodeks postępowania administracyjnego (Dz. U. z 2016 r., poz. 23 ze zm.).

Po rozpatrzeniu wniosku: z dnia 23.11.2016 r.

Wnioskodawcy: Dyrektora Wydziału Inwestycji i Remontów Urzędu Miasta Lublin reprezentującego **Gminę Lublin**

W sprawie: ustalenia lokalizacji inwestycji celu publicznego polegającej na budowie boiska do streetballu i skateparku wraz z oświetleniem i monitoringiem oraz obiektami małej architektury na działce nr ewid. 10/12 (obr. 34, ark. 5) przy ul. Rusałka w Lublinie.

USTALAM LOKALIZACJĘ INWESTYCJI CELU PUBLICZNEGO

dla inwestycji budowlanej polegającej na: **budowie boiska do streetballu i skateparku z urządzeniami terenowymi, obiektami małej architektury, oświetleniem i monitoringiem,**

- na działce nr ewid. 10/12 (obr. 34, ark. 5) przy ul. Rusałka w Lublinie
- pas drogowy: dz. nr ewid. 160/8 - droga publiczna kategorii powiatowej – ul. Rusałka

1. Linie rozgraniczające teren inwestycji:
Teren inwestycji oznaczono linią ciągłą koloru czerwonego i literami ABCDE-A na mapie zasadniczej w skali 1: 1000, stanowiącej załącznik nr 1 do niniejszej decyzji.

2. Ustalenia dotyczące rodzaju i funkcji zabudowy i zagospodarowania:
2.1. Teren urządzeń sportowo-rekreacyjnych.
2.2. Budowa boiska do streetballu oraz skateparku z oświetleniem i monitoringiem w ramach realizacji budżetu obywatelskiego.

3. Warunki i wymagania kształtowania ładu przestrzennego:
3.1. Projektowane rozwiązania odpowiadać powinny aktualnym standardom techniczno-użytkowym, zapewniając wysoką jakość zastosowanych materiałów i konstrukcji oraz harmonijną aranżację elementów nawierzchni, form zieleni i małej architektury w nawiązaniu do układu istniejących urządzeń MOSiR,

4. Ustalenia dotyczące ochrony środowiska, przyrody i krajobrazu:
4.1. Przedmiotowej inwestycji nie dotyczą zakazy, nakazy, dopuszczenia i ograniczenia w zagospodarowaniu terenu wynikające z potrzeb ochrony środowiska.
4.2. W trakcie prac budowlanych inwestor realizujący przedsięwzięcie jest obowiązany uwzględnić wymogi ochrony środowiska na obszarze prowadzenia prac, a w szczególności ochronę gleby, zieleni, naturalnego ukształtowania terenu i stosunków wodnych.
4.3. W przypadku kolizji projektowanego zagospodarowania terenu z niską zielenią i drzewostanem w obrębie nieruchomości objętej inwestycją, należy uzyskać uzgodnienie z Miejskim Architektem Zieleni oraz Lubelskim Wojewódzkim Konserwatorem Zabytków w Lublinie oraz ich zezwolenie na ewentualną wycinkę drzew i krzewów.

ZA ZGODNOŚĆ
Z ORYGINAŁEM

5. Ustalenia dotyczące ochrony dziedzictwa kulturowego, zabytków i dóbr kultury współczesnej:

5.1. Teren inwestycji jest objęty ochroną konserwatorską na mocy wpisu układu urbanistycznego do rejestru zabytków pod numerem A/153 i A/915, stąd zgodnie z art. 36 ust. 1 ustawy o ochronie zabytków i opiece nad zabytkami (Dz. U. z 2014 r., poz. 1446 ze zm.) wszelkie prace przy zabytku wymagają uzgodnień z właściwym - Miejskim Konserwatorem Zabytków w Lublinie i uzyskania jego pozwolenia na prowadzenie prac.

5.2. Zgodnie z art. 32 i 33 ustawy o ochronie zabytków i opiece nad zabytkami (Dz. U. z 2014 r., poz. 1446 ze zm.) odkrycie w trakcie prac ziemnych przedmiotu co do którego istnieje przypuszczenie, że jest zabytkiem, jest podstawą do obowiązkowego wstrzymania wszelkich prac mogących uszkodzić odkryty przedmiot, zabezpieczenia go i niezwłocznego powiadomienia Lubelskiego Wojewódzkiego Konserwatora Zabytków w Lublinie.

5.3. Na podstawie art. 39 ust. 1 Prawa budowlanego, prowadzenie robót budowlanych przy obiekcie wpisanym do rejestru zabytków lub na obszarze wpisanym do rejestru zabytków wymaga, przed wydaniem decyzji o pozwoleniu na budowę, uzyskania pozwolenia na prowadzenie tych robót, wydanego przez Miejskiego Konserwatora Zabytków w Lublinie.

5.4. Na podstawie porozumienia nr 140/2012 zawartego w dniu 30 marca 2012 r. w Lublinie, pomiędzy Wojewodą Lubelskim, a Gminą Lublin reprezentowaną przez Prezydenta Miasta Lublin, ustalono, że Gmina Lublin, powołując Miejskiego Konserwatora Zabytków, przyjmuje do wykonania prowadzenie części spraw z zakresu właściwości Wojewody Lubelskiego, realizowanych przez Lubelskiego Wojewódzkiego Konserwatora Zabytków, dotyczących ochrony i opieki nad zabytkami z terenu Gminy Lublin.

6. Warunki zabudowy i zagospodarowania terenu wynikające z przepisów odrębnych:

6.1. Teren inwestycji nie jest położony na terenach górniczych, a także narażonych na niebezpieczeństwo powodzi oraz zagrożonych osuwaniem się mas ziemnych.

6.2. Teren inwestycji nie wymaga uzyskania zgody na zmianę przeznaczenia gruntów rolnych i leśnych na cele nierolnicze i nieleśne.

7. Warunki obsługi w zakresie komunikacji i infrastruktury technicznej:

7.1. Obsługa komunikacyjna terenu z ul. Rusałka (droga powiatowa), na warunkach określonych przez Zarząd Dróg i Mostów w Lublinie.

7.2. Projekty budowlane dróg i zjazdów, elementy urządzeń budowlanych (w tym również kioski, schody, pochylnie itp.) występujących w pasie drogowym wymagają uzgodnienia z właściwymi zarządcami dróg.

7.3. Sposób usytuowania, realizacja planowanej inwestycji pod względem techniczno-budowlanym, będą przedmiotem rozpatrywania na etapie wystąpienia z wnioskiem o pozwolenie na budowę.

7.4. Planowana inwestycja liniowa musi uwzględniać zalecenia rozporządzenia Ministra Transportu i Gospodarki Morskiej z dnia 2 marca 1999 r. w sprawie warunków technicznych jakimi powinny odpowiadać drogi publiczne i ich usytuowanie (Dz. U. z 2016 r., poz. 124).

7.5. Docelową trasę projektowanych sieci (infrastruktury) należy uzgodnić z Zarządem Dróg i Mostów w Lublinie oraz na naradzie koordynacyjnej organizowanej przez Wydział Geodezji Urzędu Miasta Lublin. Nie dopuszcza się lokalizacji linii elektroenergetycznych pod jezdnią istniejącą, bądź projektowaną ulicą. Na lokalizację sieci w pasie drogowym należy uzyskać zezwolenie Zarządu Dróg i Mostów w Lublinie.

7.6. Zabezpieczenie kolidującego z projektowaną inwestycją uzbrojenia technicznego rozwiązać na warunkach i w uzgodnieniu z zarządzającymi poszczególnych sieci. Ewentualna przebudowa uzbrojenia technicznego wymaga uzgodnienia sposobu usunięcia ewentualnej kolizji na naradzie koordynacyjnej organizowanej przez Wydział Geodezji Urzędu Miasta Lublin i jej zgłoszenia w trybie art. 30 ust. 1, w związku z art. 29 ustawy z dnia 7 lipca 1994 r. – Prawo budowlane (Dz. U. z 2016 r. poz. 290 ze zm.).

8. Wymagania dotyczące ochrony interesów osób trzecich:

Obiekt budowlany wraz ze związanymi z nim urządzeniami budowlanymi należy, biorąc pod uwagę przewidywany okres użytkowania, projektować i budować w sposób określony w przepisach, w tym techniczno-budowlanych oraz zgodnie z zasadami wiedzy technicznej, zapewniając poszanowanie uzasadnionych interesów osób trzecich, w tym:

- zapewnienie dostępu do drogi publicznej
- zabezpieczenie możliwości korzystania z wody, kanalizacji, energii elektrycznej i cieplnej oraz ze środków łączności
- określenie warunków ochrony przed uciążliwościami powodowanymi przez hałas, wibracje, zakłócenia elektryczne i promieniowanie
- zapewnienie warunków ochrony przed zanieczyszczeniem powietrza, wody i gleby.

9. Informacje dodatkowe.

9.1. Decyzja niniejsza (zgodnie z art. 65 ust. 1 ustawy o planowaniu i zagospodarowaniu przestrzennym) wygasa jeżeli inny wnioskodawca uzyskał pozwolenie na budowę lub jeśli dla tego terenu uchwalono plan miejscowy, którego ustalenia są inne niż w wydanej decyzji.

9.2. Warunki zagospodarowania terenu ustalone w decyzji wiążą organ wydający decyzję o pozwoleniu na budowę (art. 55 cyt. wyżej ustawy).

9.3. Dla terenu objętego niniejszą decyzją może być wydana decyzja o lokalizacji inwestycji celu publicznego innym wnioskodawcom. W odniesieniu do przedmiotowego terenu *(o mniejszym zasięgu)* decyzja taka została wydana temu samemu inwestorowi.

9.4. Decyzja ta nie rodzi praw do terenu oraz nie narusza prawa własności i uprawnień osób trzecich.

9.5. Wnioskodawcy, który nie uzyskał prawa do terenu, nie przysługuje roszczenie o zwrot nakładów poniesionych w związku z otrzymaną decyzją o lokalizacji inwestycji celu publicznego.

9.6. Decyzja niniejsza nie upoważnia do rozpoczęcia robót budowlanych. Roboty te mogą być prowadzone po wydaniu decyzji ostatecznej o pozwoleniu na budowę.

9.7. O pozwolenie na budowę można wystąpić do Wydziału Architektury i Budownictwa Urzędu Miasta Lublin, gdy decyzja stanie się ostateczna.

10. Warunki wynikające z przeprowadzonych uzgodnień.

W toku postępowania administracyjnego dokonano następujących uzgodnień z:

- Zarządem Dróg i Mostów w Lublinie pismem znak: IU-DE.4302.122.2016 z dnia 21.12.2016 r. - bez uwag,
- Miejskim Konserwatorem Zabytków w Lublinie postanowieniem znak: MKZ-IN-I.4120.851.2016 z dnia 27.12.2016 r. - z uwagą: szczegółowo projektowane rozwiązania powinny wykluczać kolizje z drzewostanem występującym w obrębie nieruchomości objętej inwestycją.

Integralną częścią niniejszej decyzji są niżej wymienione **załączniki** i pozostają do wglądu w aktach sprawy w Wydziale Architektury i Budownictwa Urzędu Miasta Lublin:

1. załącznik graficzny z oznaczonymi liniami rozgraniczającymi teren inwestycji
2. wyniki analizy - część tekstowa i graficzna

Projekt decyzji sporządziła:
mgr inż. arch. Dagmara Plewik,

UZASADNIENIE

Inwestor wniósł o ustalenie lokalizacji inwestycji celu publicznego dla zamierzenia inwestycyjnego polegającego na budowie boiska do streetballu i skateparku wraz z oświetleniem i monitoringiem oraz obiektami małej architektury na działce nr ewid. 10/12 (obr. 34, ark. 5) przy ul. Rusałka w Lublinie.

Zgodnie z art. 50 ust.1 ustawy z dnia 27 marca 2003 r. o planowaniu i zagospodarowaniu przestrzennym (Dz. U. z 2012 r. poz. 647) w przypadku braku planu miejscowego, inwestycja celu publicznego lokalizowana jest w drodze decyzji o lokalizacji inwestycji celu publicznego.

Przeprowadzona w oparciu o art. 53 ust.3 analiza warunków i zasad zagospodarowania terenu oraz jego zabudowy, wynikających z przepisów odrębnych oraz stanu faktycznego i prawnego terenu, na którym przewiduje się realizację inwestycji, wykazała możliwość realizacji planowanego zamierzenia zgodnie z warunkami określonymi w niniejszej decyzji

Na podstawie przeprowadzonego postępowania administracyjnego stwierdzono, że przedmiotowe zamierzenie inwestycyjne jest zgodne z wymogami wynikającymi z przepisów odrębnych i warunkami wynikającymi z przeprowadzonych uzgodnień, nie narusza interesów osób trzecich oraz spełnia wymagania inwestora zawarte we wniosku.

Ponadto projekt decyzji uzyskał (patrz punkt 10 niniejszej decyzji) wszystkie niezbędne uzgodnienia wynikające z przepisów prawa, nie narusza interesu osób trzecich oraz spełnia wymagania inwestora zawarte we wniosku.

W toku przeprowadzonego postępowania administracyjnego stronom zapewniono czynny w nim udział. Wobec powyższego orzeczono jak w sentencji.

Pouczenie: Od niniejszej decyzji służy stronom prawo wniesienia odwołania do Samorządowego Kolegium Odwoławczego w Lublinie, ul. Tomasza Zana 38 c, za pośrednictwem Prezydenta Miasta Lublin w terminie 14 dni od daty jej doręczenia. Odwołanie zgodnie z art. 53 ust. 6 winno zawierać zarzuty odnoszące się do decyzji, określać istotę i zakres żądania będącego przedmiotem odwołania oraz wskazywać dowody uzasadniające to żądanie.

PREZYDENT MIASTA LUBLIN

Z up. PREZYDENTA MIASTA LUBLIN
mgr inż. Mateusz Majewski
ZASTĘPCA DYREKTORA
Wydziału Architektury i Budownictwa

Otrzymują :

1. **Dyrektor Wydziału Inwestycji i Remontów Urzędu Miasta Lublin** reprezentujący Gminę Lublin
2. Wydział Gospodarowania Mieniem UM Lublin
3. Miejski Ośrodek Sportu i Rekreacji „Bystrzyca" Sp. z o.o. w Lublinie
4. Miejski Konserwator Zabytków w Lublinie
5. Zarząd Dróg i Mostów w Lublinie
6. Wydział Planowania UM Lublin
7. Miejski Architekt Zieleni UM Lublin
8. aa.

Do wiadomości:

Marszałek Województwa Lubelskiego
20-029 Lublin, ul. Artura Grottgera 4
zgodnie z art. 57 ust. 4 u p.z.p.

ZA ZGODNOŚĆ
Z ORYGINAŁEM

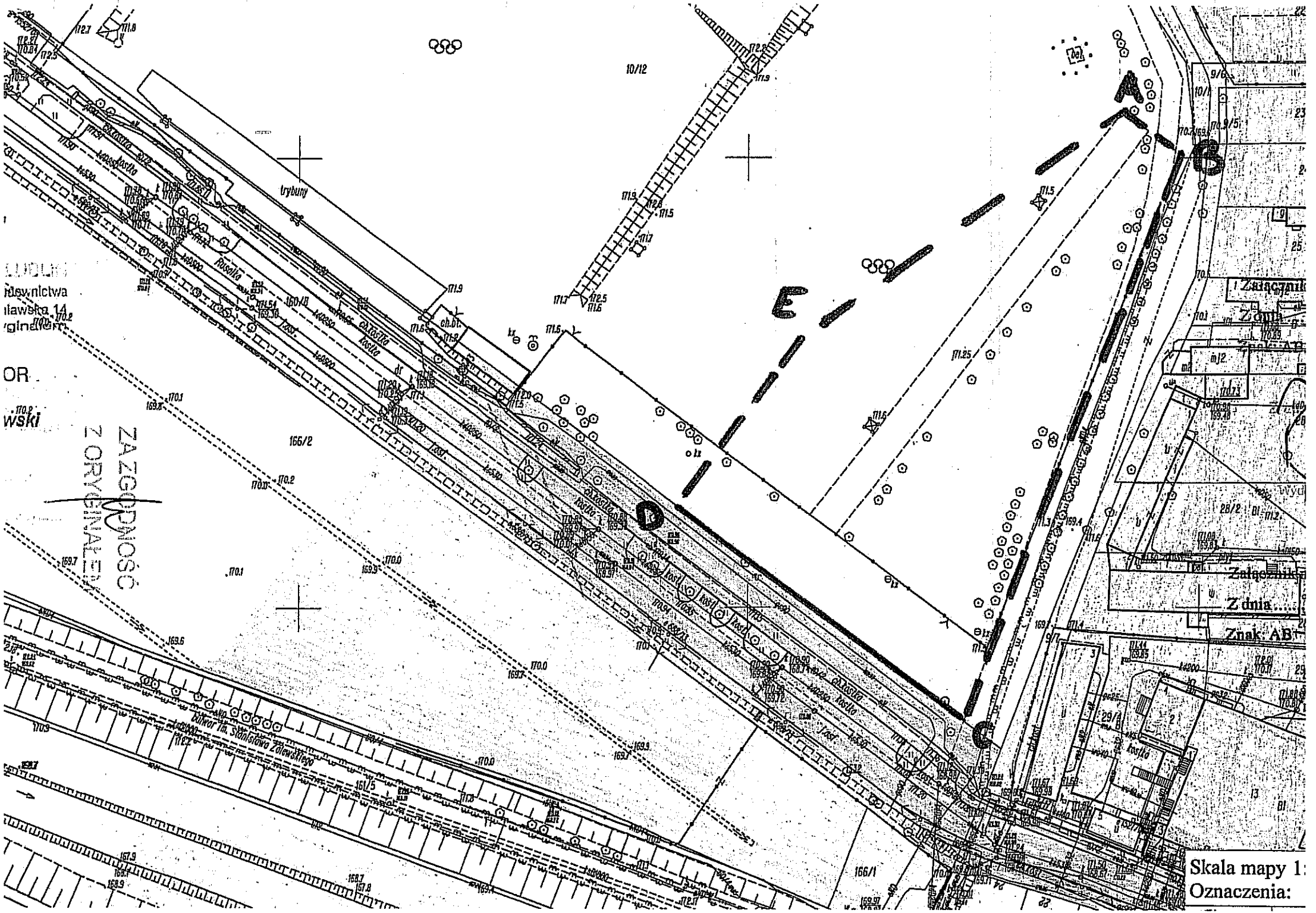
10/12
trybuny
166/2
166/1
Dźwigar im. Stanisława Żółkiewskiego
ZA ZGODNOŚĆ Z ORYGINAŁEM
Załącznik
Z dnia
Znak: AB
Skala mapy 1:
Oznaczenia:

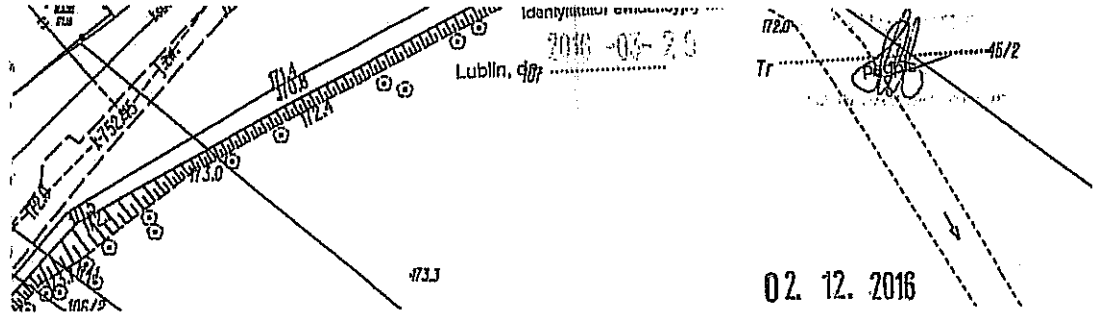

Wydział Archite
20-071 Lublin, u
za zgodność

INSP
Adam

03.

PGE Dystrybucja S.A.

PGE Dystrybucja S.A.
Oddział Lublin
Rejon Energetyczny Lublin-Miasto
ul. Wolska 12 20-411 Lublin
Tel. centrala 81 445 10 00
Faks: 81 746 43 33
Email: sekretariat.re1@pgedystrybucja.pl
Tel. RP 81 445 11 29

WP

Lublin, dnia 09.06.2016 r.

Nr WP 91702 609/RE1/2016

Załącznik nr 1 do umowy o przyłączenie do sieci dystrybucyjnej

ZA ZGODNOŚĆ
Z ORYGINAŁEM

GMINA LUBLIN
PLAC ŁOKIETKA 1
20-109 LUBLIN

Warunki przyłączenia nr 91702 609/RE1/2016 dla podmiotu V grupy przyłączeniowej do sieci dystrybucyjnej o napięciu znamionowym 0,40 kV

Nazwa obiektu przyłączanego do sieci: SKATEPARK-oświetlenie zewnętrzne wydzielone.

Lokalizacja: Lublin, ul. Rusałka gm. Lublin, działka nr 10/12.

Na podstawie rozporządzenia Ministra Gospodarki z dnia 04 maja 2007r. w sprawie szczegółowych warunków funkcjonowania systemu elektroenergetycznego (Dz.U. Nr 93 z 2007r. poz. 623 z późn. zm.), w odpowiedzi na wniosek z dnia 13.05.2016r., określa się następujące warunki przyłączenia:

1. Miejsce przyłączenia: **złącze kablowo-licznikowe ZK-2L2+2L00+2P projektowane wg. warunków przyłączenia nr 89559 167/RE1/2016 linii niskiego napięcia K-176 Rusałka.**
2. Miejsce dostarczania energii elektrycznej stanowiące jednocześnie miejsce rozgraniczenia własności sieci dystrybucyjnej PGE Dystrybucja S.A. i instalacji Podmiotu Przyłączanego: **zaciski na listwie zaciskowej za układem pomiarowo-rozliczeniowym w kierunku instalacji odbiorcy.**
3. Moc przyłączeniowa: **5,00 kW**
4. Rodzaj przyłącza: **oświetlenie zewnętrzne zasilić zalicznikowo ze złącza kablowo-licznikowego wym. w pkt 1. Realizacja niniejszych warunków będzie możliwa po zrealizowaniu rozbudowy sieci wym. w pkt. 1.**
5. Miejsce zainstalowania układu pomiarowo-rozliczeniowego: **w złączu kablowo-licznikowym.**
6. Wymagania dotyczące układu pomiarowo-rozliczeniowego i systemu pomiarowo-rozliczeniowego
   - 6.1. Zastosować bezpośredni układ pomiarowy energii elektrycznej na napięciu 0,23 kV spełniający poniższe wymogi:
   - 6.2. Urządzenia wchodzące w skład układu pomiarowego muszą spełniać wymagania prawa.
   - 6.3. Licznik energii elektrycznej powinien umożliwiać jednokierunkowy pomiar energii czynnej.
   - 6.4. Urządzenia wchodzące w skład układu pomiarowego powinny spełniać wymagania określone w Instrukcji Ruchu i Eksploatacji Sieci Dystrybucyjnej PGE Dystrybucja S.A..
   - 6.5. Liczniki energii elektrycznej muszą posiadać zabezpieczenie przed wpływem zewnętrznych pól magnetycznych (z wyjątkiem pola magnetycznego Ziemi) lub powinny posiadać elektroniczny systemem informujący o wystąpieniu takiego wpływu na liczniki (poprzez np. rejestrowanie, wskazanie, świecenie). System ten ma wykazywać wyłącznie czy na licznik oddziaływano polem magnetycznym, o którym mowa powyżej. Zadziałanie systemu musi być widoczne „golym okiem" bez potrzeby demontażu licznika.

6.6. Wszystkie elementy członu zasilającego oraz osłony i urządzenia wchodzące w skład układu pomiarowo-rozliczeniowego energii elektrycznej muszą być przystosowane do plombowania.

7. Rodzaj i usytuowanie zabezpieczenia przedlicznikowego: **wyłącznik nadmiarowo-prądowy** o wartości prądu znamionowego **25 A 1f**, usytuować **w złączu kablowo-licznikowym.**

8. Jako system dodatkowej ochrony od porażeń przyjąć samoczynne wyłączanie zasilania w czasie określonym w obowiązujących normach. Układ pracy sieci zasilającej 0,40 kV: **TT** z przystosowaniem do **TN-C.**

9. Wymagany stosunek poboru energii biernej do czynnej w miejscu dostarczania nie może być większy niż tg φ = 0,4.

10. Poziom zmienności parametrów technicznych energii elektrycznej w sieci mieści się w granicach przywołanego wyżej Rozporządzenia Ministra Gospodarki.

11. Instalacje i urządzenia elektryczne należące do Odbiorcy powinny zapewniać bezpieczeństwo użytkowania, a przede wszystkim ochronę przed porażeniem prądem elektrycznym oraz ochronę przed przepięciami łączeniowymi i atmosferycznymi występującymi w sieci energetycznej, powstaniem pożaru, wybuchem i innymi szkodami. Wszelkie prace powinny wykonać osoby posiadające odpowiednie uprawnienia i kwalifikacje do prowadzenia robót elektrycznych.

12. Informacje dodatkowe:
    - warunki przyłączenia są ważne 2 lata od daty ich doręczenia,
    - realizacja inwestycji związanych z przyłączaniem obiektu Wnioskodawcy będzie dokonywana na zasadach określonych w umowie o przyłączenie do sieci dystrybucyjnej. Realizacja warunków przyłączenia (w tym rozpoczęcie prac projektowych) wymaga podpisania w okresie ważności warunków przyłączenia umowy o przyłączenie.

13. Uwagi dodatkowe:

    W planie zagospodarowania terenu należy przewidzieć:
    - działkę pod stację transformatorową z bezpośrednim dostępem do drogi
    - (w przypadku konieczności budowy stacji),
    - pasy technologiczne o szerokości min. 1 [m] umożliwiające bezkolizyjną lokalizację elektroenergetycznej linii kablowej wraz ze złączami. W przypadku niezarezerwowania odpowiednich pasów technologicznych zgodnie z N SEP-E-004, złącza zasilające zostaną zaprojektowane przy stacjach transformatorowych.

    Przed przystąpieniem do projektowania należy uzgodnić z PGE Dystrybucja S.A. Rejon Energetyczny Lublin-Miasto lokalizację sieci energetycznej.

    PGE Dystrybucja S.A. zastrzega sobie prawo zmiany zakresu rzeczowego prac, wynikających ze zmian stanu sieci i jej konfiguracji lub utrudnień w budowie urządzeń.

Warunki przyłączenia opracował:
MICHAŁ BIŁOUS tel. 81 445 11 75.

Kierownik Wydziału
Przyłączenia i Rozwoju

Sławomir Skupiński
.....

ZA ZGODNOŚĆ
Z ORYGINAŁEM

Miejskie Przedsiębiorstwo Wodociągów i Kanalizacji w Lublinie Sp. z o.o.

ul. J. Piłsudskiego 15, 20-407 Lublin

www.mpwik.lublin.pl

Sekretariat
tel. 81 532 37 56
fax 81 532 19 10

Centrala
tel. 81 532 42 81

Biuro Obsługi Klienta
ul. J. Piłsudskiego 15
20-407 Lublin
tel./fax 81 532 01 80

Pogotowie Wod.-Kan.
tel. 81 534 19 94
tel. 994

Baza Zemborzycka
ul. Zemborzycka 114a
20-445 Lublin
tel. 81 744 36 41
fax 81 744 32 80

Oczyszczalnia Ścieków "Hajdów"
ul. Łagiewnicka 5
20-228 Lublin
tel. 81 746 01 01
fax 81 746 03 33

Centralne Laboratorium
ul. Zowilcowa 10
20-245 Lublin
tel. 81 746 03 24
fax 81 746 30 83

Dział Zamówień Publicznych
fax 81 532 42 81
wew. 288

ISO 9001 NC-1999/2

ISO 14001 NC-1999/1

EMAS
Zweryfikowany system zarządzania środowiskowego

PN-N-18001 NC-1999/3

PCA
Polskie Centrum Akredytacji
AB 383

KT/4004/755/2017

Lublin, 17.11.2017r.

Gmina Miasta Lublin
Pl. Króla Władysława Łokietka 1
20-109 Lublin

Za pośrednictwem:

Pracownia Projektów MODUS
Mirosław Macioszek
ul. Szlak 65/1004
31-153 Kraków

Dotyczy: **warunków technicznych odprowadzenia wód deszczowych z terenu projektowanej inwestycji pn. „Budowa boiska do streetbalu i skateparku z urządzeniami terenowymi, obiektami małej architektury, oświetleniem i monitoringiem" na działce nr 10/12 przy ul. Rusałka.**

W odpowiedzi na wystąpienie w sprawie jw. informujemy, że odprowadzenie wód deszczowych z terenu ww. inwestycji przy ul. Rusałka w zgłoszonej ilości $q_{deszcz.}$=4,29 l/s należy projektować w oparciu o poniższe warunki techniczne:

1. Miejsce włączenia - kanał deszczowy ø300mm (bet.) w ul. Rusałka zaznaczony kolorem zielonym. Ww. kanał oznaczony jest błędnie na mapie sytuacyjno-wysokościowej jako kd250.
2. W projekcie pokazać granice zlewni wraz z docelowym zagospodarowaniem terenu, który będzie obsługiwany projektowaną kanalizacją deszczową oraz zamieścić obliczenia ilości powstających i odprowadzanych wód opadowych ze wskazanego terenu.
3. Dla odwodnienia terenu należy stosować wpusty deszczowe z osadnikiem.
4. Skład ścieków deszczowych powinien spełniać wymagania Rozporządzenia Ministra Środowiska z dnia 18.11.2014r. w sprawie warunków, jakie należy spełnić przy wprowadzaniu ścieków do wód lub do ziemi oraz w sprawie substancji szczególnie szkodliwych dla środowiska wodnego (Dz.U. 2014.1800).
5. Nie wyrażamy zgody na odprowadzanie wód deszczowych do sieci kanalizacji sanitarnej oraz ścieków sanitarnych do kanalizacji deszczowej.
6. Na wysokości wskazanej działki w ul. Rusałki istnieje kanalizacja deszczowa i kanalizacja sanitarna. W przypadku budowy zjazdu należy:
   - dokonać analizy usytuowania istniejącego uzbrojenia kanalizacyjnego pod projektowanym zjazdem
   - istniejące naziemne elementy uzbrojenia dostosować do projektowanej geometrii i niwelety drogi
   - stropy i włazy studni w obrębie drogi dostosować do obciążenia ruchem (min. 40t).

   W projekcie przedkładanym do uzgodnienia przedstawić rozwiązania w tym zakresie.
7. Projekt podlega uzgodnieniu w MPWiK.
8. Lokalizacja przyłączy wod.-kan. podlega opiniowaniu przez Zespół ds. Koordynacji Dokumentacji Projektowej UM Lublin.

Niniejsze warunki pozostają aktualne przez okres jednego roku od daty ich wydania i należy je załączyć do projektu przedstawianego do uzgodnienia.

ZA ZGODNOŚĆ Z ORYGINAŁEM

W sprawach dotyczących warunków technicznych można kontaktować się z Działem Technicznym MPWiK Sp. z o. o. Lublin, al. Piłsudskiego 15, budynek B, pokój nr 124, tel. 81-532-42-81 wew. 206.

Otrzymują:
1. Adresat + zał. graf.
2. KT a/a

KIEROWNIK
Działu Technicznego
mgr inż. Joanna Bąkowska

ZA ZGODNOŚĆ
Z ORYGINAŁEM

LUBLIN 2017
700 LAT
MIASTA

PREZYDENT MIASTA LUBLIN

ul. Wieniawska 14, 20-071 Lublin, tel.: +48 81 466 2700, fax: +48 81 466 2701
ePUAP: /UMLublin/SkrytkaESP, e-mail: zabytki@lublin.eu, www.um.lublin.eu

MKZ-IN-I.4120.920.2017 Lublin, 27. 11. 2017.

Sprawa: wydanie pozwolenia na prowadzenie robót budowlanych związanych z budową boiska do streetballu i skateparku z urządzeniami terenowymi, obiektami małej architektury, oświetleniem i monitoringiem na działce ewid. nr 10/12 przy ul. Rusałka w Lublinie

Obiekt: działka ewid. nr 10/12 przy ul. Rusałka, na obszarze zespołu urbanistycznego Starego Miasta i Śródmieścia Lublina wpisanego do rejestru zabytków decyzją znak: Kl. V—7/4/67 z 27 stycznia 1967 r., decyzją znak: Kl. IV-42/82 z 28 sierpnia 1985 r. i decyzją znak: KD.5140.31.4.2013 z 18 listopada 2013 r. pod nr A/153.

DECYZJA

Na podstawie art. art. 6 ust. 1 pkt. 1, lit. b, art. 7 pkt 1 i art. 36 ust. 1 pkt 1 i ust. 3 , art. 89 pkt 2, art. 93 ust 1 ustawy z dnia 23 lipca 2003 r. o ochronie zabytków i opiece nad zabytkami (t.j.Dz. U.2014.1446 z późn. zm.), §14 ust. 1-3 Rozporządzenia Ministra Kultury i Dziedzictwa Narodowego z 22 czerwca 2017 r. w sprawie prowadzenia prac konserwatorskich, prac restauratorskich i badań konserwatorskich przy zabytku wpisanym do rejestru zabytków albo na Listę Skarbów Dziedzictwa oraz robót budowlanych, badań architektonicznych i innych działań przy zabytku wpisanym do rejestru zabytków, a także badań archeologicznych i poszukiwań zabytków (Dz. U.2017.1265), art. 39 ust. 1 Ustawy z 7 lipca 1994 r. prawo budowlane (Dz. U.2017.1332 z późn. zm.), art. 104 i 107 Kpa oraz § 2 ust. 1, pkt. 2 Porozumienia nr 140/2012 z 30 marca 2012 r. zawartego pomiędzy Wojewodą Lubelskim a Gminą Lublin, w sprawie powierzenia przez Wojewodę Lubelskiego i przyjęcia do wykonania przez Gminę Lublin prowadzenia spraw z zakresu właściwości Wojewody Lubelskiego, realizowanych przez Lubelskiego Wojewódzkiego Konserwatora Zabytków, dotyczących ochrony i opieki nad zabytkami z terenu Gminy Lublin po rozpatrzeniu wniosku złożonego przez pana Mirosława Macioszka z dnia 16 listopada 2017 r.(pracownia Projektów MODUS), występującemu z upoważnienia Gminy Lublin, przekazanego zgodnie z właściwościami przez Lubelskiego Wojewódzkiego Konserwatora Zabytków w Lublinie w dniu 24 listopada 2017 r do Biura Miejskiego Konserwatora Zabytków w Lublinie

orzekam

wydać pozwolenie na prowadzenie robót budowlanych związanych z budową boiska do streetbalu i skateparku z urządzeniami terenowymi, obiektami małej architektury, oświetleniem i monitoringiem na działce ewid. nr 10/12 przy ul. Rusałka w Lublinie, położonych w granicach zespołu urbanistycznego Starego Miasta i Śródmieścia Lublina (nr rej. A/153), w oparciu o rozwiązania określone w *Projekcie zagospodarowania terenu, Budowa boiska do streetballu i skateparku z urządzeniami terenowymi, obiektami małej architektury, oświetleniem i monitoringiem, dz. Nr 10/12, 160/8, autorstwa mgr inż. arch. Mirosława Macioszka, Kraków grudzień 2017 r.*

W celu zapobiegnięcia uszkodzeniu lub zniszczeniu zabytku, dla niniejszego pozwolenia określam następujące warunek:
- w związku z przewidywanym usunięciem 4 drzew kolidujących z zaplanowaną inwestycją zgodnie z art. 36 ust. 1 pkt 11 w zw. z art. 36 ust. 3 ustawy z 23 lipca 2003 r. o ochronie zabytków i opiece nad zabytkami należy uzyskać odrębne pozwolenie na ww działania.

Termin ważności pozwolenia określam w następujący sposób: pozwolenie jest ważne w terminie roku od dnia, w którym stało się ostateczne, chyba, że przed jego upływem zostanie wydane pozwolenie na budowę, o ile jest wymagane w rozumieniu przepisów ustawy z dnia 7

ZA ZGODNOŚĆ
Z ORYGINAŁEM

lipca 1994 r. Prawo budowlane, obejmujące zakres prac, na które Miejski Konserwator Zabytków udzielił pozwolenia. W takim przypadku termin ważności pozwolenia ulega przedłużeniu do czasu ważności ostatecznej decyzji o pozwoleniu na budowę.

Orzeczenie dotyczy zakresu, jaki z wpisem zespołu urbanistycznego do rejestru zabytków, wiążą obowiązujące przepisy prawa.

Uzasadnienie:

Prace budowlane związane z realizacją przedmiotowej inwestycji w obrębie działki ewidencyjnych nr 10/12 przy ul. Rusałka prowadzone będą na obszarze zespołu urbanistycznego Starego Miasta i Śródmieścia Lublina wpisanego do rejestru zabytków woj. Lubelskiego pod nr A/153.

Wpis do rejestru zabytków województwa lubelskiego determinuje prawny zakres ochrony konserwatorskiej przedmiotowej działki. W związku z powyższym działający z upoważnienia Prezydenta Miasta Lublin Miejski Konserwator Zabytków w Lublinie, zgodnie z treścią § 1 ust. 1 pkt 1 oraz § 2 ust. 1 pkt 2 Porozumienia nr 140/2012 zawartego w Lublinie 30 marca 2012 r. pomiędzy Wojewodą Lubelskim a Prezydentem Miasta Lublin (Dz. Urz. Woj. Lub. Z 30 marca 2012 r. poz.1329 z poźn. zm.), jest organem właściwym do orzekania w niniejszym postępowaniu. Stąd też zgodnie z art. 36 ust. 1, pkt 1 ustawy o ochronie zabytków i opiece nad zabytkami i posiadanymi kompetencjami prowadzenie prac konserwatorskich, restauratorskich, lub robót budowlanych przy zabytku wpisanym do rejestru wymaga uzyskania pozwolenia Miejskiego Konserwatora Zabytków.

Planowana inwestycja dotyczy budowy boiska do streetballu i skateparku z urządzeniami terenowymi, oświetleniem i monitoringiem oraz obiektami małej architektury w oparciu o rozwiązania określone w *Projekcie zagospodarowania terenu, Budowa boiska do streetballu i skateparku z urządzeniami terenowymi, obiektami małej architektury, oświetleniem i monitoringiem, dz. Nr 10/12, 160/8, autorstwa mgr inż. arch. Mirosława Macioszka, Kraków grudzień 2017 r.*

Aktualnie obszar objęty zakresem ww opracowania w znacznej części jest obszarem zielonym, porośniętym trawą oraz kilkoma drzewami. Ponadto na terenie działki objętej projektem znajduję się nawierzchnia asfaltowa i dwa współczesne stalowe słupy (dawniej służące oświetleniu znajdującego się w sąsiedztwie boiska). W ramach przygotowania terenu do rozpoczęcia realizacji inwestycji przewidziano rozbiórkę nawierzchni asfaltowej, demontaż słupów oraz usunięcie czterech kolidujących z inwestycją drzew.

Jak z powyższego wynika na terenie przedmiotowej działki ewid. nr 10/12 nie występuje zabudowa o wartościach historycznych- zabytkowych czy inne elementy o znaczeniu kulturowym istotne z punktu widzenia ochrony zabytkowego krajobrazu miasta, nie mniej teren ww działki jest integralnym składnikiem szerokiego pola ekspozycji biernej(od strony płd- wsch. - ul. Rusałka) panoramy zespołu urbanistycznego śródmieścia i Starego Miasta Lublina wpisanego do rejestru zabytków. W związku z powyższym sposób zagospodarowania nieruchomości może mieć wpływ na wygląd zabytku.

Zadaniem organu ochrony zabytków jest ustalenie na podstawie złożonego wraz z wnioskiem *„Projektu zagospodarowania terenu (...)"* czy przedstawione do uzgodnienia zamierzenie inwestycyjne nie spowoduje uszczerbku dla chronionych wartości zabytku, tj. ww zespołu urbanistycznego Starego Miasta i Śródmieścia Lublina.

Należy zauważyć że w zakresie aktualnie wnioskowanej inwestycji Miejski Konserwator Zabytków w Lublinie uzgodnił projekt decyzji znak: AB-ID-II.6733.2.10.2016 z dnia 7 grudnia 2016 roku o ustaleniu lokalizacji inwestycji celu publicznego.

Po zapoznaniu się ze szczegółami przedłożonej wraz z wnioskiem dokumentacji projektowej, Miejski Konserwator Zabytków w Lublinie stwierdził, uwzględniając położenie omawianej inwestycji w płd. wsch. narożniku działki nr 10/12 oraz parametry (wysokość, formę) zaprojektowanej infrastruktury boisk do streetballu i skateparku z urządzeniami terenowymi (w tym m.in urządzeń monitoringu, oświetlenia, małej architektury), iż zostały zaprojektowane w sposób bezkolizyjny dla wartości zabytkowego zespołu budowlanego Lublina, w omawianym przypadku

przedpola widoku panoramy wpisanego do rejestru zabytków Śródmieścia i Starego Miasta, zgodne są z ustaleniami projektu decyzji znak: AB-ID-II.6733.2.10.2016 z dnia 7 grudnia 2016 r. o ustaleniu lokalizacji inwestycji celu publicznego (dot.: budowy boiska do streetballu i skateparku wraz z oświetleniem i monitoringiem oraz obiektami małej architektury na działce ewid. nr. 10/12 przy ul. Rusałka), w związku z powyższym nie zachodzi obawa iż spowoduje naruszenie chronionych wartości kompozycyjnych zabytku

Ponadto, w związku z faktem że realizacja przedmiotowej inwestycji przewiduje konieczność usunięcia 4 drzew kolidujących z realizacją przedmiotowej inwestycji, a przedłożona dokumentacja projektowa nie wyczerpuje informacji na temat przewidzianych do usunięcia drzew należy złożyć w ww zakresie odrębny wniosek i uzyskać pozwolenie na przeprowadzenie zamierzonych prac.

Możliwość określenia warunku konserwatorskiego wynika z art. 36 ust. 3 ustawy z 23 lipca 2003 r. o ochronie zabytków i opiece nad zabytkami i jest umotywowana koniecznością zapobieżenia uszkodzeniu lub zniszczeniu zabytku.

Mając na uwadze powyższe orzeczono jak w sentencji.

Pouczenie

Pozwolenie niniejsze nie zwalnia od obowiązku uzyskania innych pozwoleń wymaganych przepisami prawa.

Pozwolenie niniejsze może być cofnięte lub zmienione w trybie przewidzianym art. 47 ustawy z 23 lipca 2003 r. o ochronie zabytków i opiece nad zabytkami, w razie ujawnienia, po jego wydaniu nowych okoliczności, które mogą mieć wpływ na zakres prowadzenia wskazanych w pozwoleniu prac lub innych działań.

Na podstawie art. 127 § 1 i 2 oraz 127 a § 1, art. 129 § 1 i 2, 130 § 4, 136 § 2-4 Kpa od decyzji niniejszej przysługuje odwołanie do Ministra Kultury i Dziedzictwa Narodowego w terminie 14 dni od daty doręczenia decyzji za pośrednictwem Miejskiego Konserwatora Zabytków w Lublinie.

W trakcie biegu terminu do wniesienia odwołania strona może zrzec się prawa do wniesienia odwołania wobec organu administracji publicznej, który wydał decyzję. Z dniem doręczenia organowi administracji publicznej oświadczenia o zrzeczeniu się prawa do wniesienia odwołania przez ostatnią ze stron postępowania, decyzja staje się ostateczna i prawomocna, co oznacza, iż decyzja podlega natychmiastowemu wykonaniu i brak jest możliwości jej zaskarżenia. Nie jest możliwe skuteczne cofnięcie oświadczenia o zrzeczeniu się prawa do wniesienia odwołania. Jeżeli niniejsza decyzja została wydana z naruszeniem przepisów postępowania, a konieczny do wyjaśnienia zakres sprawy ma istotny wpływ na jej rozstrzygnięcie, na zgodny wniosek wszystkich stron zawarty w odwołaniu, organ odwoławczy przeprowadza postępowanie wyjaśniające w zakresie niezbędnym do rozstrzygnięcia sprawy. Organ odwoławczy przeprowadza postępowanie wyjaśniające także wówczas, gdy jedna ze stron zawarła w odwołaniu wniosek o przeprowadzenie przez organ odwoławczy postępowania wyjaśniającego w zakresie niezbędnym do rozstrzygnięcia sprawy, a pozostałe strony wyraziły na to zgodę w terminie czternastu dni od dnia doręczenia im zawiadomienia o wniesieniu odwołania, zawierającego wniosek o przeprowadzenie przez organ odwoławczy postępowania wyjaśniającego w zakresie niezbędnym do rozstrzygnięcia sprawy.

Zgodnie z przepisem art. 32 ustawy z dnia 23 lipca 2003 troku o ochronie zabytków i opiece nad zabytkami: Kto, w trakcie prowadzenia robót budowlanych lub ziemnych, odkrył przedmiot, co do którego istnieje przypuszczenie, iż jest on zabytkiem, jest obowiązany:

1) wstrzymać wszelkie roboty mogące uszkodzić lub zniszczyć odkryty przedmiot;
2) zabezpieczyć, przy użyciu dostępnych środków, ten przedmiot i miejsce jego odkrycia;
3) niezwłocznie zawiadomić o tym właściwego wojewódzkiego konserwatora zabytków, a jeśli nie jest to możliwe, właściwego wójta (burmistrza, prezydenta miasta).

Zał.
-dok. proj (3 szt.)

Otrzymują:
1.Mirosław Macioszek Pracownia Projektów MODUS, ul. Szlak 65/1004, 31- 153 Kraków,
2. Wydział Inwestycji i Remontów, ul. Podwale 3a, 20- 117 Lublin,
3. Wydział Gospodarowania Mieniem UM Lublin
4. A/a

Do wiadomości:
1. Lubelski Wojewódzki Konserwator Zabytków

KM

Z up. Prezydenta Miasta Lublin
MIEJSKI KONSERWATOR ZABYTKÓW
Hubert Matik

ZA ZGODNOŚĆ
Z ORYGINAŁEM

Znak sprawy: MKZ-IN-I.4120.920.2017
Numer dokumentu Mdok: 335092/11/2017/W

Urząd Miasta Lublin
Kancelaria Ogólna
11. 12. 2017
WPŁYNĘŁO
Dz.O.44/1820 zał. 0/0(1)
367799/12/2017/p

Zarząd Dróg i Mostów w Lublinie

ul. Krochmalna 13J, 20-401 Lublin, tel.: 81 466 5700, fax: 81 466 5701
e-mail: drogi@zdm.lublin.eu, www.zdm.lublin.eu

IU-DE.4310.974.2017 Lublin, dnia 05.12.2017 r.

DECYZJA

Na podstawie art. 39 ust. 3 ustawy z dnia 21 marca 1985 r. o drogach publicznych (Dz.U. z 2016 r. poz. 1440 z późn. zm.), art. 104 ustawy z dnia 14 czerwca 1960 r. *Kodeks Postępowania administracyjnego* (Dz.U. z 2017 r. poz. 1257 t.j.) oraz Zarządzenia Prezydenta Miasta Lublin nr 29/3/2014 z dnia 10 marca 2014 roku w sprawie upoważnienia do załatwiania spraw należących do kompetencji zarządcy dróg na terenie miasta Lublina i wydawania decyzji administracyjnych, po rozpatrzeniu wniosku:

Urząd Miasta Lublin
Wydział Inwestycji i Remontów
ul. Podwale 3a
20-117 Lublin

zezwalam na lokalizację

przyłącza kanalizacji deszczowej

w pasie drogowym ul. Rusałka – drogi powiatowej nr 2391L
tj. na działce nr ewid. 160/8 (obr. 34, ark. 7)

zgodnie z zaznaczoną trasą na załączniku graficznym,
będącym integralną częścią niniejszej decyzji

z warunkami:

- prace należy wykonać bez naruszania wszystkich nawierzchni utwardzonych,
- na podstawie art. 28b ust. 7 ustawy z dnia 17 maja 1989 r. *Prawo geodezyjne i kartograficzne* (Dz.U.z 2015 poz. 520 z późn. zm.) projektowane sieci uzbrojenia terenu należy uzgodnić na naradzie koordynacyjnej w referacie ds. koordynacji dokumentacji projektowej Wydziału Geodezji Urzędu Miasta Lublin,
- sposób odtworzenia naruszonych elementów pasa drogowego zostanie podany w pozwoleniu na prowadzenie robót w pasie drogowym.

1. Jeżeli budowa, przebudowa lub remont drogi wymagał będzie przełożenia w/w przyłącza koszt ich przełożenia będzie ponosił właściciel urządzenia - art. 39 ust. 5 ustawy z dnia 21 marca 1985 r. o drogach publicznych (Dz.U. z 2016 r. poz. 1440 z późn. zm.). Właściciel urządzenia na wezwanie Zarządcy drogi opracuje projekt przełożenia przyłącza i wykona prace budowlane w ustalonym terminie nie później niż w trakcie realizacji budowy, przebudowy lub remontu drogi.
2. Zezwolenie na lokalizację przyłącza wyrażone w niniejszej decyzji nie jest równoznaczne z pozwoleniem na budowę w rozumieniu przepisów ustawy z dnia 7 lipca 1994r. Prawo budowlane (Dz.U. z 2016 r. poz. 290 z późn. zm.) Inwestor zobowiązany jest do uzyskania przed rozpoczęciem prac budowlanych pozwolenia na budowę bądź potwierdzenia przyjęcia zgłoszenia.

ZA ZGODNOŚĆ
Z ORYGINAŁEM

3. Zezwolenie na lokalizację przyłącza wyrażone w niniejszej decyzji nie jest równoznaczne z pozwoleniem na prowadzenie robót w pasie drogowym, o które Inwestor albo Wykonawca powinien wystąpić do Zarządu Dróg i Mostów w Lublinie, celem uzyskania decyzji na zajęcie pasa drogowego art. 40 ustawy z dnia 21 marca 1985 r. o drogach publicznych (Dz.U. z 2016 r. poz. 1440 z późn. zm.). W decyzji tej za umieszczenie urządzenia niezwiązanego z potrzebami zarządzania drogami naliczone będą stosowne opłaty.

Niniejsza decyzja stanowi jednocześnie zgodę na dysponowanie gruntem pasa drogowego ul. Rusałka (działka nr ewid. 160/8 – obr. 34, ark. 7) na cele budowlane związane z uzyskaniem zezwolenia na realizację w/w przyłącza kanalizacji deszczowej.

UZASADNIENIE

Na podstawie art. 107, § 4 K.p.a. odstępuje się od uzasadnienia niniejszej decyzji.

POUCZENIE

Od decyzji niniejszej stronom przysługuje prawo wniesienia odwołania za moim pośrednictwem do Samorządowego Kolegium Odwoławczego w Lublinie w terminie 14 dni od dnia jej doręczenia.

Z up. Prezydenta Miasta Lublin
ZASTĘPCA DYREKTORA
Zarządu Dróg i Mostów w Lublinie
ds. Przygotowania Inwestycji

mgr inż. Mirosław Łuciuk

Załącznik nr 1 – mapa sytuacyjno-wysokościowa z naniesioną trasą przyłącza kanalizacji deszczowej.

Otrzymują:
1. Wydział Inwestycji i Remontów UM Lublin
   ul. Podwale 3a, 20-117 Lublin
2. a/a

ZA ZGODNOŚĆ
Z ORYGINAŁEM

ul. Rusałka – R – 031

Poświadcza się zgodność niniejszej kopii z mapą opracowanej w państwowym zasobie geodezyjnym i kartograficznym, których na podstawie art. 40 ust. 2 ustawy Prawo geodezyjne i kartograficzne materiał techniczny wpisany do ewidencji materiałów tego zasobu geodezyjnego i kartograficznego.
PREZYDENT MIASTA LUBLIN
Państwowy Zasób Geodezyjny i Kartograficzny
P.0553. 2017. 1600
Identyfikator ewidencyjny materiału - operatu technicznego
Operat techniczny wpisano do ewidencji materiałów zasobu
w dniu 2017-06-08
Lublin, dn. 2017-06-08
PREZYDENTA MIASTA
KIEROWNIK REFERATU
Wydział Geodezji i Kartografii

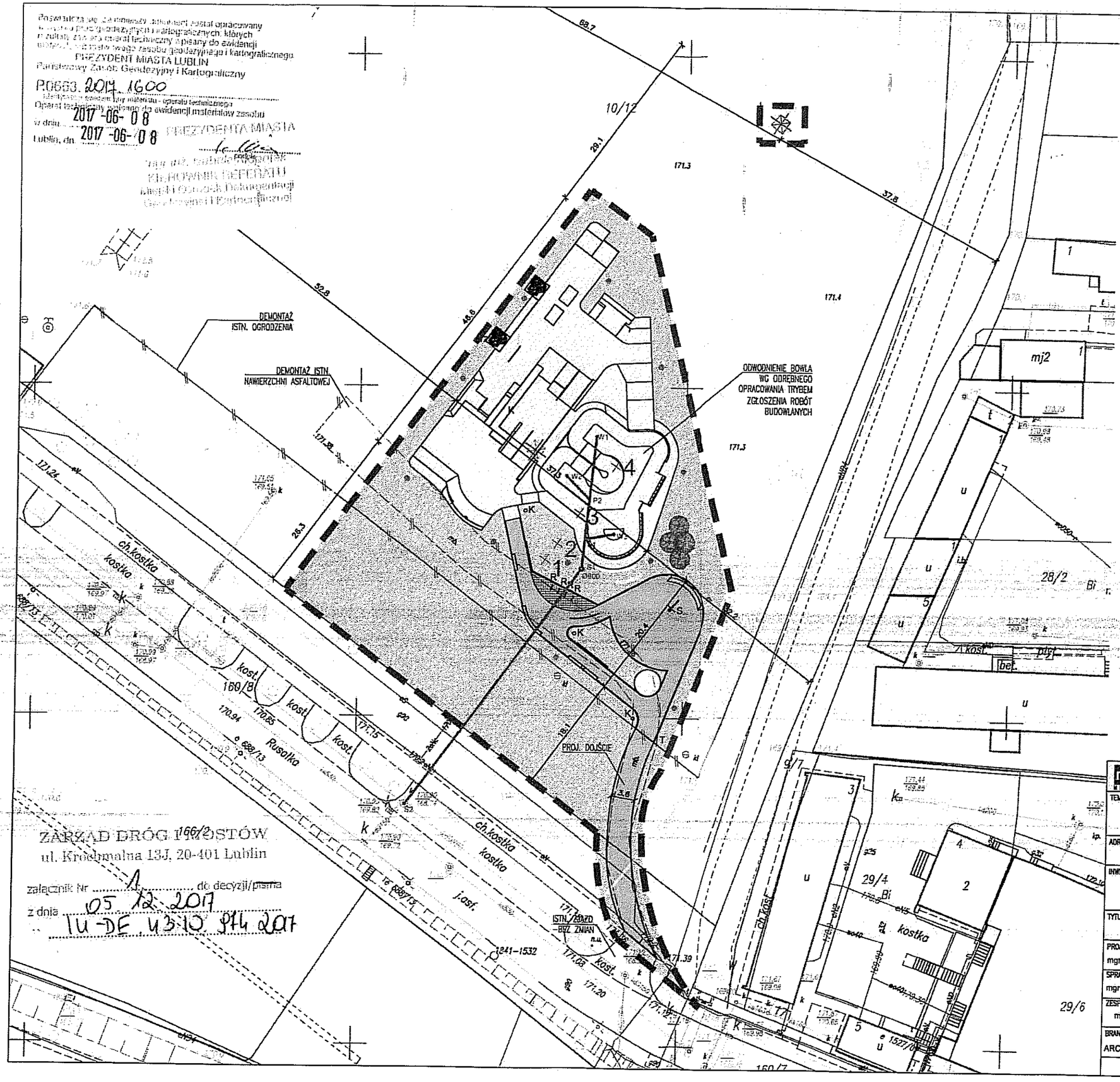

ZAKRES WNIOSKU:

PROJ. PRZYŁĄCZE KANALIZACJI DESZCZOWEJ

LEGENDA:

ZAKRES OPRACOWANIA

PROJ. DEMONTAŻ ISTN. NAWIERZCHNI ASFALTOWEJ ORAZ ISTN. OGRODZENIA

PROJ. DEMONTAŻ ISTN. SŁUPÓW WRAZ Z FUNDAMENTEM

NAWIERZCHNIE:

NAWIERZCHNIA TRAWIASTA

PROJ. PŁYTA ŻELBETOWA SKATEPARKU

PROJ. NAWIERZCHNIA ASFALTOWA

PROJ. NAWIERZCHNIA Z KOSTKI BRUKOWEJ

ZIELEŃ:

ISTNIEJĄCE DRZEWO PRZEZNACZONE DO WYCINKI

PROJ. NASADZENIA ZASTĘPCZE – ŚLIWA WIŚNIOWA 'PISSARDII' 4 SZT.

PROJ. NASADZENIA OZDOBNE – MISKANT CHIŃSKI 6 SZT.

MAŁA ARCHITEKTURA:

K PROJ. KOSZ NA ŚMIECI

R PROJ. STOJAK NA ROWERY

T PROJ. TABLICA Z REGULAMINEM

S PROJ. KOSZ DO KOSZYKÓWKI

PROJ. LATARNIA OŚWIETLENIOWA – WG PROJ. ELEKTR.

POTWIERDZAM ZGODNOŚĆ KOPII MAPY Z ORYGINAŁEM MAPY SYT. WYS.

ZA ZGODNOŚĆ Z ORYGINAŁEM

modus ul. Narciarska 2f/34, 31-579 Kraków
tel. + 48 12 63 11 035 e-mail: biuro@architekci-modus.pl
Mirosław Maciejewski

TEMAT: BUDOWA BOISKA DO STREETBALU I SKATEPARKU Z URZĄDZENIAMI TERENOWYMI, OBIEKTAMI MAŁEJ ARCHITEKTURY, OŚWIETLENIEM I MONITORINGIEM

ADRES: DZ. NR 10/12,160/8 OBR. 34 LUBLIN

INWESTOR: GMINA MIASTA LUBLIN, Pl. Króla Władysława Łokietka 1, 20-109 Lublin

TYTUŁ: PROJEKT ZAGOSPODAROWANIA TERENU

PROJEKTOWAŁ: mgr inż. arch. MIROSŁAW MACIOSZEK	UPRAWNIENIA: MPOIA/090/2010		PODPIS
SPRAWDZIŁ: mgr inż. arch. PAWEŁ ORLEF	UPRAWNIENIA: Rz/A-06/05		PODPIS
ZESPÓŁ: mgr inż. LESZEK CHMIELEWSKI	95/2001		PODPIS
BRANŻA: ARCHITEKTURA	DATA: 12.2017 r	FAZA: PB	SKALA: 1 : 500	NR RYSUNKU: -

WYMIARY SPRAWDZIĆ NA BUDOWIE. W RAZIE NIEZGODNOŚCI SKONTAKTOWAĆ SIĘ Z PROJEKTANTEM. WSZYSTKIE ZMIANY UZGADNIAĆ Z PROJEKTANTEM W RAMACH NADZORU AUTORSKIEGO

Lubelski Wojewódzki
Konserwator Zabytków
ul. Archidiakońska 4
20-113 Lublin
tel./fax 532-90-35, 532-59-37

ZA ZWROTNYM
POTWIERDZENIEM ODBIORU

Pan Mirosław Macioszek
Pełnomocnik Gminy Miasta Lublin
Pracownia Projektów MODUS
ul. Narciarska 2f/34; 31-579 Kraków

Nasz znak:
IN.5146. 288 . 1 .2017

Data:
2017.12. 20

Sprawa: postępowanie w/s wydania pozwolenia na podejmowanie działań przy zabytku wpisanym do rejestru związanych z usunięciem drzew na działce nr ewid. 10/12
Obiekt: zespół urbanistyczny Starego Miasta i Śródmieścia miasta Lublina wpisany do rejestru zabytków woj. lubelskiego pod nr A/153 na mocy decyzji WKZ w Lublinie z 27.09.1967, znak: Kl.V-7/4/67

D E C Y Z J A

Na podstawie art. 6 ust. 1 pkt 1 lit. b, art. 7 pkt 1, art. 36 ust. 1 pkt 11, art. 89 pkt 2 i art. 93 ust. 1 ustawy z dnia 23 lipca 2003 r. o ochronie zabytków i opiece nad zabytkami /tekst jednolity Dz. U. z 2017 r., poz. 2187/, /§ 18 Rozporządzenia Ministra Kultury i Dziedzictwa Narodowego z dnia 22 czerwca 2017 r. w sprawie prowadzenia prac konserwatorskich, prac restauratorskich i badań konserwatorskich przy zabytku wpisanym do rejestru zabytków albo na Listę Skarbów Dziedzictwa oraz robót budowlanych, badań architektonicznych i innych działań przy zabytku wpisanym do rejestru zabytków, a także badań archeologicznych i poszukiwań zabytków /Dz. U. z 2017 r. poz. 1265/. art. 83 ust. 1a ustawy z 16 kwietnia 2004 r. o ochronie przyrody /tekst jednolity Dz. U. z 2017 r. poz. 1074/oraz art. 104 Kpa /tekst jednolity Dz. U z 2017 poz. 1257/, działając na wniosek P. Mirosława Macioszka - pełnomocnika Gminy Miasta Lublin z 07.11.2017 (wpływ do kancelarii WUOZ 13.11.2017)

Lubelski
Wojewódzki Konserwator Zabytków
o r z e k a:

udzielić pozwolenia na podejmowanie innych działań w zakresie: usunięcia 4 szt. drzew gat. topola o obw. pni 93, 105, 113, 97 cm, rosnących na działce nr. ewid. 10/12 przy ul. Rusałka w Lublinie, w oparciu o program prac załączony do wniosku.

Pozwolenie jest ważne w terminie **do 31 grudnia 2019 r.**

U z a s a d n i e n i e:

W świetle art. 6 ust. 1 pkt 1 lit. b ustawy z 23 lipca 2003 r. o ochronie zabytków i opiece nad zabytkami /tekst jednolity Dz.U. z 2017 r., poz. 2187/, ochronie i opiece podlegają, bez względu na stan zachowania zabytki nieruchome będące m.in. dziełami architektury i budownictwa, a także parki, ogrody i inne formy zaprojektowanej zieleni.

Zespół urbanistyczny Starego Miasta i Śródmieścia miasta Lublina został wpisany do rejestru zabytków woj. lubelskiego pod nr A/153. W związku z powyższym, usunięcie drzew na podstawie art. 36 ust. 1 pkt 11 ustawy o ochronie i opiece nad zabytkami w brzmieniu: „podejmowanie innych działań, które mogłyby prowadzić do naruszenia substancji lub zmiany wyglądu zabytku wpisanego do rejestru, w tym usuwanie drzew lub krzewów z nieruchomości, z wyjątkiem przypadków prowadzenia akcji ratowniczej przez jednostki ochrony przeciwpożarowej lub inne właściwe służby ustawowo powołane do niesienia pomocy osobom w stanie nagłego zagrożenia życia lub zdrowia;" wymaga uzyskania zezwolenia Lubelskiego Wojewódzkiego Konserwatora Zabytków.

Powyższe wynika ze zmian wprowadzonych ustawą z dnia 22 czerwca 2017 r. poz. 1595 o zmianie ustawy o ochronie zabytków i opiece nad zabytkami oraz niektórych innych ustaw, gdzie zgodnie z art. 83 ust. 1a ustawy o ochronie przyrody usunięcie drzewa lub krzewu z terenu nieruchomości lub jej części wpisanej do rejestru zabytków może nastąpić po uzyskaniu pozwolenia wojewódzkiego konserwatora zabytków wydanego na podstawie art. 36 ust. 1 pkt 11 ustawy z dnia 23 lipca 2003 r. o ochronie zabytków i opiece nad zabytkami.

Wnioskiem z 07.11.2017 (wpływ do kancelarii WUOZ 13.11.2017) P. Mirosław Macioszek - pełnomocnik Gminy Miasta Lublin, wystąpił o wydanie pozwolenia na usunięcie 4 szt. drzew gat. topola o obw. pni 93, 105, 113, 97 cm, rosnących na działce nr ew. 10/12 w obrębie zespołu urbanistycznego Starego Miasta i Śródmieścia miasta Lublina. Przedłożony wniosek spełniał wymogi formalne wynikające z § 8 ust. 1 i 2 Rozporządzenia Ministra Kultury i Dziedzictwa Narodowego w sprawie prowadzenia prac konserwatorskich, prac restauratorskich i badań konserwatorskich przy zabytku wpisanym do rejestru zabytków albo na Listę Skarbów Dziedzictwa oraz robót budowlanych, badań architektonicznych i innych działań przy zabytku wpisanym do rejestru zabytków, a także badań archeologicznych i poszukiwań zabytków z 28 czerwca 2017 r.

W dniu 29.11.2017 r. dokonano oględzin drzew, pod czas których stwierdzono:

- poz. 1-4 gat. topola o obw. pni 93, 105, 113, 97 cm – drzewa rosną w szpalerze prostopadłym do ul. Rusałki, są to młode rośliny wg tabeli wiekowej L. Majdeckiego określono wiek na 20-25 lat, drzewa w podobnym stanie zachowania, stan techniczny i fizjologiczny bez zastrzeżeń, w obrębie korony posusz symboliczny ok. 10 %, pnie lekko wygięte, drzewa wysokie o typowym dla gatunku pokroju, istnieje kolizja z projektowanym zagospodarowaniem terenu (projekt przewiduje m.in. wykonanie nasadzeń zastępczych gatunku śliwa wiśniowa „Pissardii" w ilości 4 szt.).

Przedmiotowe drzewa kolidują z planowaną budową boiska do streetballu i skateparku wraz z urządzeniami terenowymi, obiektami małej architektury, oświetleniem i monitoringiem na działce nr. ewid. 10/12 przy ul. Rusałka w Lublinie, w związku z którą Miejski Konserwator Zabytków wydał pozwolenie na prowadzenie robót budowlanych decyzją z 27.11.2017 znak: MKZ-IN-I.4120.920.2017.

Rozstrzygając przedmiotową sprawę Lubelski Wojewódzki Konserwator Zabytków, po przeprowadzeniu wizji lokalnej, na podstawie przedłożonego materiału dowodowego oraz kierując się kryteriami takimi jak: parametry, stan techniczny, przeznaczenie terenu - dopuszcza usunięcie 4 szt. drzew gat. topola o obw. pni 93, 105, 113, 97 cm - z uwagi na kolizję z projektowaną inwestycją oraz wtórny charakter nasadzeń mających wg tabeli wiekowej L. Majdeckiego ok. 20-25 lat.

Mając na uwadze powyższe, orzeka się jak w sentencji.

Pouczenie:

Pozwolenie niniejsze nie zwalnia od obowiązku uzyskania innych pozwoleń wymaganych przepisami prawa. Postępowanie w sprawie wydanego pozwolenia może zostać wznowione, a następnie pozwolenie w drodze decyzji może zostać cofnięte lub zmienione na podstawie art. 47 ustawy z dnia 23 lipca 2003 r. o ochronie zabytków i opiece nad zabytkami (Dz. U. z 2017, poz. 2187).

Na podstawie art. 127 § 1 i 2 oraz art. 129 § 1 i 2 Kpa od decyzji niniejszej przysługuje odwołanie do Ministra Kultury i Dziedzictwa Narodowego w terminie 14 dni od daty doręczenia decyzji za pośrednictwem Lubelskiego Wojewódzkiego Konserwatora Zabytków.

Decyzja podlega wykonaniu przed upływem terminu do wniesienia odwołania, jeżeli jest zgodna z żądaniem wszystkich stron lub jeżeli wszystkie strony zrzekły się prawa do wniesienia odwołania (art. 130 § 4 Kpa).

Zgodnie z art. 127a Kpa w trakcie biegu terminu do wniesienia odwołania strona może zrzec się prawa do wniesienia odwołania wobec organu administracji publicznej, który wydał decyzję.

Z dniem doręczenia organowi administracji publicznej oświadczenia o zrzeczeniu się prawa do wniesienia odwolania przez ostatnią ze stron postępowania, decyzja staje się ostateczna i prawomocna, co oznacza, iż decyzja podlega natychmiastowemu wykonaniu i brak jest możliwości jej zaskarżenia.

W zakresie odwołania stronie przysługuje zgłoszenie wniosków przewidzianych w art. 136 § 1-3 Kpa.

Zgodnie z art. 41 §1 Kpa, w toku postępowania strony oraz ich przedstawiciele i pełnomocnicy mają obowiązek zawiadomić organ administracji publicznej o każdej zmianie swojego adresu, w tym adresu elektronicznego. W razie zaniedbania obowiązku określonego w § 1 doręczenie pisma pod dotychczasowym adresem ma skutek prawny.

Otrzymują:

1. Adresat + kopia notatki służbowej
2. Gmina Lublin Plac Króla Władysława Łokietka 1, 20-109 Lublin
3. a/a

RA - 186, bip. zal.

WOJEWÓDZKI KONSERWATOR ZABYTKÓW LUBELSKI

Lubelski Wojewódzki
Konserwator Zabytków
dr Dariusz Kopciowski

Urząd Miasta Lublin

Wydział Informatyki i Telekomunikacji

ul. Okopowa 11, 20-022 Lublin, tel.: +48 81 466 1100, fax: +48 81 466 1101
e-mail: informatyka@lublin.eu, ePUAP: /UMLublin/skrytka, www.um.lublin.eu

ISO 9001:2008
FS 583555

IT-ST-II.1333.10.2016

Lublin, dnia 09.02.2016

Urząd Miasta Lublin
Wydział Inwestycji i Remontów
ul. Podwale 3a
20-117 Lublin

Do sprawy: budowy skateparku w Lublinie przy ul. Dolna Panny Marii - działka nr 107

W odpowiedzi na pismo z dnia 08.02.2016, znak: IR-IE-I.7013.2.2016 dotyczące podłączenia projektowanego skateparku w Lublinie przy ul. Dolna Panny Marii - działka nr 107 w Lublinie do systemu monitoringu miejskiego, Wydział Informatyki i Telekomunikacji poniżej przedstawia wytyczne dotyczące zaprojektowania systemu monitoringu:

Kamera systemu monitoringu:

- należy zaprojektować kamerę (lub kamery) monitoringu miejskiego pokrywające swoim zasięgiem cały obszar skateparku.
- kamera powinna być umieszczona na słupie oświetleniowym co umożliwi obserwację terenu także w nocy.
- należy zaprojektować szafę wolnostojącą (wentylowaną, ogrzewaną) w której należy zainstalować urządzenia teleinformatyczne, przełącznik sieciowy oraz rozdzielnię zasilającą dla urządzeń, z szafy należy doprowadzić zasilanie oraz kable (światłowodowe lub miedziane) do kamery (lub kamer oraz bezprzewodowych punktów dostępowych do internetu jeżeli będą przewidziane), jeżeli długość kabla FTP przekracza 100m należy zaprojektować połączenia światłowodowe wraz z dedykowanymi konwerterami sygnału.
- do szafy należy doprowadzić zasilanie 230V oraz zainstalować elektroniczny licznik energii elektrycznej do celów rozliczeń poboru energii,
- w szafie należy przewidzieć miejsce na zasilacz UPS dla podtrzymania napięcia urządzeń, czas podtrzymania minimum 1 godz. oraz samodzielny start przy wznowieniu zasilania, możliwość zdalnego włączania/wyłączenia zasilania z wykorzystaniem protokołu IP oraz dedykowanej aplikacji,
- w przypadku montażu szafy na zewnątrz należy ją zabezpieczyć przed wpływem warunków atmosferycznych oraz zapewnić aby obudowa była wandaloodporna.
- dodatkowo do szafy należy doprowadzić łącze transmisji danych umożliwiające transmisję obrazu do centrum monitoringu oraz zapis do archiwum,
- w celu sprawdzenia możliwość podłączenia transmisji do sieci szerokopasmowej Urzędu Miasta Lublin należy dokonać wizji lokalnej na

ZA ZGODNOŚĆ
Z ORYGINAŁEM

miejscu,

- w przypadku braku możliwości podłączenia bezpośredniego do sieci szerokopasmowej Urzędu Miasta Lublin należy rozważyć możliwość transmisji danych przez firmę zewnętrzną wraz z określeniem sposobu jej finansowania.
- zaprojektować kamerę IP FULL HD szybkoobrotową z zoomem optycznym 20x zgodną z posiadanym przez Urząd Miasta Lublin systemem monitoringu wizyjnego opartym o rozwiązania firmy BOSCH BVMS (Bosch Video Management System), do kamery należy dostarczyć licencję do systemu BVMS.

Proponujemy również rozważenie montażu na terenie skateparku punktu bezpłatnego dostępu do internetu Urzędu Miasta Lublin – Hot-Spot. Poniżej przedstawiamy wytyczne dla punktu Hot-Spot.

Punkt HOT-SPOT:

- bezprzewodowe punkty dostępowe muszą być zgodne z posiadanym przez Urząd Miasta Lublin kontrolerem Ubiquiti UNIFI
- urządzenia muszą pracować w technologii 802.11 b/g/n (obsługa MIMO) i działać na uwolnionych przez Urząd Komunikacji Elektronicznej częstotliwościach 2,4 GHz z zachowaniem obowiązujących przepisów w tym zakresie, w szczególności maksymalnej mocy EIRP.
- zaprojektowane urządzenia muszą być przystosowane do pracy na zewnątrz budynków 4, system musi zapewniać obsługę minimum 4 wirtualnych sieci SSID
- urządzenia muszą wspierać szyfrowanie WPA2 enterprise z wykorzystaniem serwera radius
- ze względu na pracę urządzenia na zewnątrz oraz narażenie na przepięcia spowodowane wyładowaniami atmosferycznymi do urządzenia należy doprowadzić kabel FTP cat 6 do zastosowań zewnętrznych, zastosowanie kabla ekranowanego pozwoli na zabezpieczenie urządzenia przed przepięciami, należy zastosować zasilacze i złącza RJ45 z ekranem, kabel FTP należy zakończyć w szafie telekomunikacyjnej.
- w przypadku montażu kamery monitoringu i punktu Hot-Spot w jednym miejscu szafa telekomunikacyjna i łącze transmisji danych będzie wspólne dla tych urządzeń.

Należy również uzgodnić zasadność podłączenia parku do systemu monitoringu miejskiego z Wydziałem Bezpieczeństwa Mieszkańców i Zarządzania Kryzysowego.

W sprawach technicznych pozostajemy do Państwa dyspozycji. W przypadku dokładnych ustaleń lub wątpliwości proszę o kontakt z Panem Andrzejem Małeckim, telefon kontaktowy 81 466 11 31.

Z-ca Dyrektora
Wydziału Informatyki i Telekomunikacji

Jarosław Buczek

ZA ZGODNOŚĆ
Z ORYGINAŁEM

Zarząd Dróg i Mostów w Lublinie

Wydział Utrzymania Oświetlenia i Sygnalizacji

ul. Krochmalna 13J, 20-401 Lublin, tel.: 81 466 5700, fax: 81 466 5701
e-mail: drogi@zdm.lublin.eu, www.zdm.lublin.eu

OS-OS.4330.1. 14 .2016 Lublin, dnia 18.02.2016r

Urząd Miasta Lublin
Kancelaria Ogólna
24. 02. 2016
WPŁYNĘŁO
L.dz. OK-0301-2303 zał. 6 szt.

Wydział Inwestycji i Remontów
Urzędu Miasta Lublin
ul. Podwale 3
20 - 117 Lublin

Dot. **budowy oświetlenia skateparku w rejonie ul. Rusałka w Lublinie**

Nawiązując do otrzymanej korespondencji zn. IR-IE-I.7013.2.2016 Wydział Utrzymania Oświetlenia i Sygnalizacji tut. Zarządu informuje, że wyraża zgodę na przyłączenie do miejskiej sieci oświetlenia drogowego wnioskowanego oświetlenia planowanego skateparku w pobliżu ulicy Rusałka (dz. nr 107, obr. 34) przy jednoczesnym spełnieniu następujących warunków :

- zakres oświetlenia winien obejmować wyłącznie tereny które są (będą) w zarządzie miasta,
- oświetlenie alejek projektować w oparciu o wymogi normy PN – EN 13201 „oświetlenie dróg" przyjmując klasę oświetlenia **S4**,
- w rejonie skateparku przewidzieć zamontowanie dodatkowej wandaloodpornej szafki sterująco-rozdzielczej umożliwiającej przyszłemu użytkownikowi (zarządcy) skateparku sterowanie oświetleniem - w tym wyposażonej m. in. w programowalny zegar astronomiczny typu PSO-3.
- stosować słupy aluminiowe anodowane elektrolitycznie na kolor oliwkowy, ze stopą zabezpieczoną elastomerem poliuretanowym,
- stosować oprawy LED o następujących parametrach :
  - II klasa izolacji, IP 66,
  - korpus oprawy oraz obudowa wykonana z ciśnieniowego aluminium,
  - temperatura barwowa < 4000 K, wskaźnik oddawania barw Ra > 70,
  - montaż opraw pod kątem 0 °,
  - oprawy winny posiadać certyfikat ENEC,
  - nie stosować opraw konwencjonalnych do lamp wyładowczych przystosowanych do źródeł LED,
  - zasilacze opraw winny posiadać uruchomioną opcję współpracy z szafkami oświetleniowymi z funkcją redukcji mocy oraz funkcję utrzymania stałego strumienia świetlnego w ciągu całego okresu eksploatacji,
- w przypadku konieczności projektowania nowych (lub wymiany istniejących) szafek oświetlenia drogowego, stosować nowoczesne szafki sterujące z funkcją redukcji mocy, załączane i wyłączane kaskadą, z jednoczesną gwarancją (Dostawcy szafki) zaprogramowania jej wg życzenia użytkownika,
- w szafkach stosować zabezpieczenia przedlicznikowe w zakresie do 63A włącznie,

ZGODNOŚĆ Z ORYGINAŁEM

- stosowane materiały jak również lokalizacja urządzeń oświetleniowych winny zapewnić zachowanie aspektów środowiskowych, a także estetycznych tj. wyglądu oświetlenia w ciągu dnia i w nocy.
- w celu wykonywania czynności obsługowo - remontowych. należy zapewnić dostep i przewidziec możliwość dojazdu do oświetlenia sprzętem mechanicznym

Dokumentację projektową (opracowaną w oparciu o techniczne warunki przyłączenia określone przez PGE Dystrybucja S.A. Oddział Lublin, Rejon Energetyczny Lublin - Miasto) oraz powyższe wytyczne, należy złożyć w tut. Wydziale (w 2 egz.) celem uzgodnienia.
Ważność niniejszych wytycznych upływa wraz z wygaśnięciem warunków technicznych przyłączenia wydanych przez PGE Dystrybucja S.A.

NACZELNIK
Wydziału Utrzymania Oświetlenia i Sygnalizacji

mgr inż. Stanisław Wąsiel

ZGODNOŚĆ
Z ORYGINAŁEM

PGE Dystrybucja S.A.

PGE Dystrybucja S.A.
Oddział Lublin
Rejon Energetyczny Lublin-Miasto
ul. Wolska 12 20-411 Lublin
Tel. centrala 81 445 10 00
Faks: 81 746 43 33
Email: sekretariat.re1@pgedystrybucja.pl
Tel. RP 81 445 11 29

WP

Lublin, dnia 20.04.2016 r.

Nr WP 89559 167/RE1/2016

Załącznik nr 1 do umowy o przyłączenie do sieci dystrybucyjnej

GMINA LUBLIN
ul. PLAC ŁOKIETKA 1
20-109 LUBLIN

Warunki przyłączenia nr 89559 167/RE1/2016 dla podmiotu V grupy przyłączeniowej do sieci dystrybucyjnej o napięciu znamionowym 0,40 kV

Nazwa obiektu przyłączanego do sieci: SKATEPARK - monitoring miejski

Lokalizacja: Lublin, ul. Rusałka gm. Lublin, działka nr 10/12.

Na podstawie rozporządzenia Ministra Gospodarki z dnia 04 maja 2007r. w sprawie szczegółowych warunków funkcjonowania systemu elektroenergetycznego (Dz.U. Nr 93 z 2007r. poz. 623 z późn. zm.), w odpowiedzi na wniosek z dnia 11.02.2016r. i pismo z dnia 20.04.2016r., określa się następujące warunki przyłączenia:

1. Miejsce przyłączenia: **kabel YAKY 4x240 mm2 relacji stacja transformatorowa do złącza kablowego ZK Kaplica ul. Rusałka linii niskiego napięcia. K-176 Rusałka.**
2. Miejsce dostarczania energii elektrycznej stanowiące jednocześnie miejsce rozgraniczenia własności sieci dystrybucyjnej PGE Dystrybucja S.A. i instalacji Podmiotu Przyłączanego: **zaciski na listwie zaciskowej za układem pomiarowo-rozliczeniowym w kierunku instalacji odbiorcy.**
3. Moc przyłączeniowa: **2,00 kW**
4. Rodzaj przyłącza: **w istniejący kabel wym. w pkt 1. wstawić przelotowo złącze kablowo-licznikowe typu ZK-2L2+2L00+2P, z którego zasilić SKATEPARK. Zastosować złącze z tworzyw termoutwardzalnych. Złącze usytuować na działce nr 10/12 w linii ogrodzenia, od strony drogi głównej ul. Rusałka, w miejscu dostępnym i dogodnym do obsługi. Szczegóły techniczne uzgodnić w RE Lublin - Miasto przed przystąpieniem do prac projektowych.**
5. Miejsce zainstalowania układu pomiarowo-rozliczeniowego: **w złączu kablowo-licznikowym.**
6. Wymagania dotyczące układu pomiarowo-rozliczeniowego i systemu pomiarowo-rozliczeniowego
   - 6.1. Zastosować bezpośredni układ pomiarowy energii elektrycznej na napięciu 0,40 kV spełniający poniższe wymogi:
   - 6.2. Urządzenia wchodzące w skład układu pomiarowego muszą spełniać wymagania prawa.
   - 6.3. Licznik energii elektrycznej powinien umożliwiać jednokierunkowy pomiar energii czynnej.
   - 6.4. Urządzenia wchodzące w skład układu pomiarowego powinny spełniać wymagania określone w Instrukcji Ruchu i Eksploatacji Sieci Dystrybucyjnej PGE Dystrybucja S.A..

ZA ZGODNOŚĆ Z ORYGINAŁEM

6.5. Liczniki energii elektrycznej muszą posiadać zabezpieczenie przed wpływem zewnętrznych pól magnetycznych (z wyjątkiem pola magnetycznego Ziemi) lub powinny posiadać elektroniczny systemem informujący o wystąpieniu takiego wpływu na liczniki (poprzez np. rejestrowanie, wskazanie, świecenie). System ten ma wykazywać wyłącznie czy na licznik oddziaływano polem magnetycznym, o którym mowa powyżej. Zadziałanie systemu musi być widoczne „gołym okiem" bez potrzeby demontażu licznika.

6.6. Wszystkie elementy członu zasilającego oraz osłony i urządzenia wchodzące w skład układu pomiarowo-rozliczeniowego energii elektrycznej muszą być przystosowane do plombowania.

7. Rodzaj i usytuowanie zabezpieczenia przedlicznikowego: **wyłącznik nadmiarowo-prądowy** o wartości prądu znamionowego **10 A 1f**, usytuować **w złączu kablowo-licznikowym**.

8. Jako system dodatkowej ochrony od porażeń przyjąć samoczynne wyłączanie zasilania w czasie określonym w obowiązujących normach. Układ pracy sieci zasilającej 0,40 kV: **TT** z przystosowaniem do **TN-C**

9. Wymagany stosunek poboru energii biernej do czynnej w miejscu dostarczania nie może być większy niż tg $\varphi = 0,4$.

10. Poziom zmienności parametrów technicznych energii elektrycznej w sieci mieści się w granicach przywołanego wyżej Rozporządzenia Ministra Gospodarki.

11. Instalacje i urządzenia elektryczne należące do Odbiorcy powinny zapewniać bezpieczeństwo użytkowania, a przede wszystkim ochronę przed porażeniem prądem elektrycznym oraz ochronę przed przepięciami łączeniowymi i atmosferycznymi występującymi w sieci energetycznej, powstaniem pożaru, wybuchem i innymi szkodami. Wszelkie prace powinny wykonać osoby posiadające odpowiednie uprawnienia i kwalifikacje do prowadzenia robót elektrycznych.

12. Informacje dodatkowe:
    - warunki przyłączenia są ważne 2 lata od daty ich doręczenia,
    - realizacja inwestycji związanych z przyłączaniem obiektu Wnioskodawcy będzie dokonywana na zasadach określonych w umowie o przyłączenie do sieci dystrybucyjnej. Realizacja warunków przyłączenia (w tym rozpoczęcie prac projektowych) wymaga podpisania w okresie ważność warunków przyłączenia umowy o przyłączenie.

13. Uwagi dodatkowe:

    PGE Dystrybucja S.A. zastrzega sobie prawo zmiany zakresu rzeczowego prac, wynikających ze zmian stanu i jej konfiguracji lub utrudnień w budowie urządzeń. Zmiany wpływające na zwiększenie opłaty za przyłączenie wymagają akceptacji Podmiotu Przyłączanego oraz zmiany umowy o przyłączenie.

Warunki przyłączenia opracował:
BIŁOUS MICHAŁ tel. 81 445 11 75.

Kierownik Wydziału
Przyłączania i Rozwoju

Sławomir Skupiński

.....

6.5. Liczniki energii elektrycznej muszą posiadać zabezpieczenie przed wpływem zewnętrznych pól magnetycznych (z wyjątkiem pola magnetycznego Ziemi) lub powinny posiadać elektroniczny systemem informujący o wystąpieniu takiego wpływu na liczniki (poprzez np. rejestrowanie, wskazanie, świecenie). System ten ma wykazywać wyłącznie czy na licznik oddziaływano polem magnetycznym, o którym mowa powyżej. Zadziałanie systemu musi być widoczne „gołym okiem" bez potrzeby demontażu licznika.

6.6. Wszystkie elementy członu zasilającego oraz osłony i urządzenia wchodzące w skład układu pomiarowo-rozliczeniowego energii elektrycznej muszą być przystosowane do plombowania.

7. Rodzaj i usytuowanie zabezpieczenia przedlicznikowego: **wyłącznik nadmiarowo-prądowy** o wartości prądu znamionowego **10 A 1f**, usytuować **w złączu kablowo-licznikowym**.

8. Jako system dodatkowej ochrony od porażeń przyjąć samoczynne wyłączanie zasilania w czasie określonym w obowiązujących normach. Układ pracy sieci zasilającej 0,40 kV: **TT** z przystosowaniem do **TN-C**

9. Wymagany stosunek poboru energii biernej do czynnej w miejscu dostarczania nie może być większy niż tg $\varphi = 0,4$.

10. Poziom zmienności parametrów technicznych energii elektrycznej w sieci mieści się w granicach przywołanego wyżej Rozporządzenia Ministra Gospodarki.

11. Instalacje i urządzenia elektryczne należące do Odbiorcy powinny zapewniać bezpieczeństwo użytkowania, a przede wszystkim ochronę przed porażeniem prądem elektrycznym oraz ochronę przed przepięciami łączeniowymi i atmosferycznymi występującymi w sieci energetycznej, powstaniem pożaru, wybuchem i innymi szkodami. Wszelkie prace powinny wykonać osoby posiadające odpowiednie uprawnienia i kwalifikacje do prowadzenia robót elektrycznych.

12. Informacje dodatkowe:
    - warunki przyłączenia są ważne 2 lata od daty ich doręczenia,
    - realizacja inwestycji związanych z przyłączaniem obiektu Wnioskodawcy będzie dokonywana na zasadach określonych w umowie o przyłączenie do sieci dystrybucyjnej. Realizacja warunków przyłączenia (w tym rozpoczęcie prac projektowych) wymaga podpisania w okresie ważność warunków przyłączenia umowy o przyłączenie.

13. Uwagi dodatkowe:

    PGE Dystrybucja S.A. zastrzega sobie prawo zmiany zakresu rzeczowego prac, wynikających ze zmian stanu i jej konfiguracji lub utrudnień w budowie urządzeń. Zmiany wpływające na zwiększenie opłaty za przyłączenie wymagają akceptacji Podmiotu Przyłączanego oraz zmiany umowy o przyłączenie.

Warunki przyłączenia opracował:
BIŁOUS MICHAŁ tel. 81 445 11 75.

Kierownik Wydziału
Przyłączania i Rozwoju

Sławomir Skupiński

.....

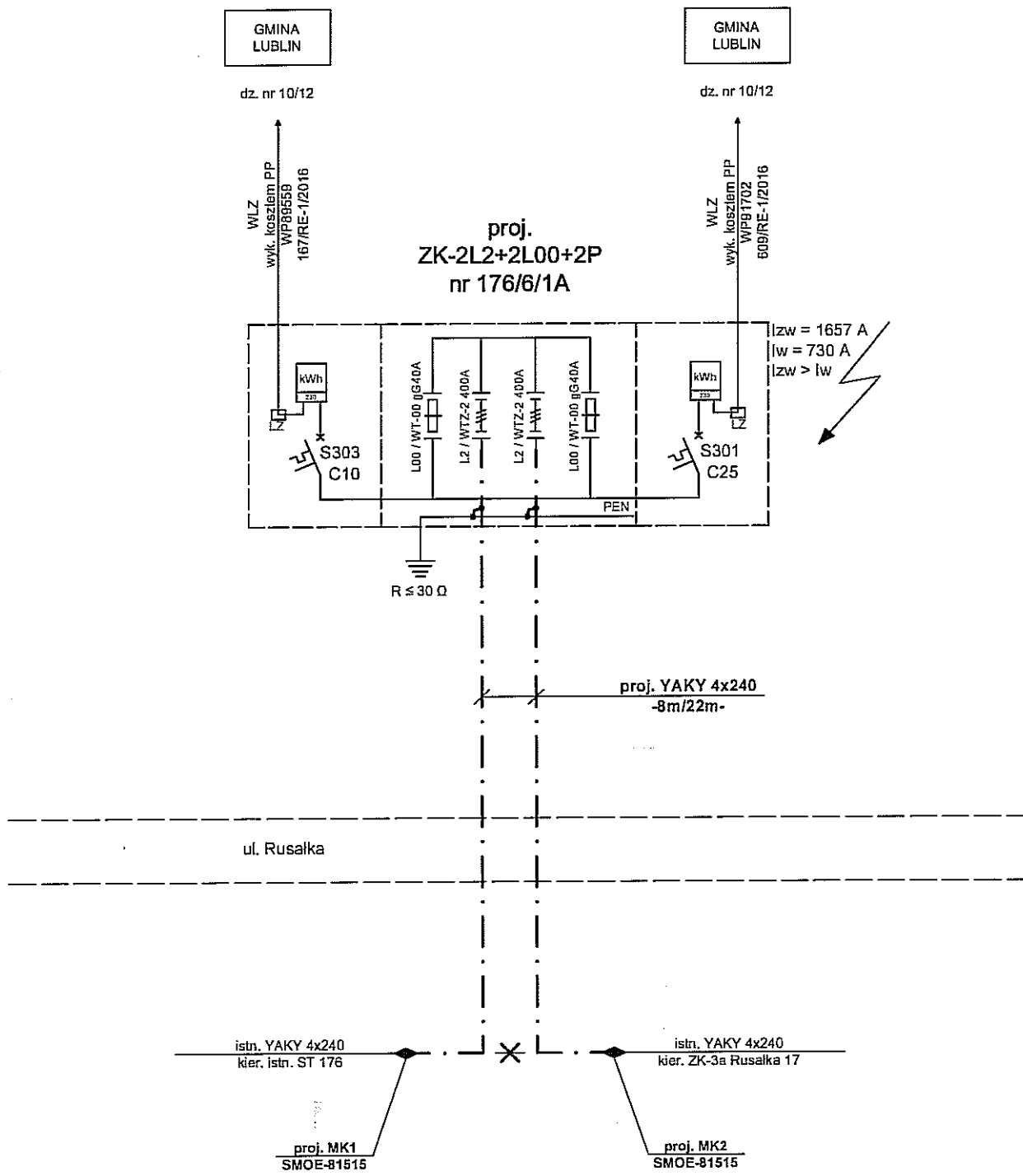

OZNACZENIA

—·—·— - proj. przyłącze kablowe nN

UWAGA

1. Ostateczną numerację złącza uzgodnić na roboczo przed przystąpieniem do wykonania robót.

Układ sieci: TT przystosować do pracy w układzie sieci TN-C

Jednostka transformatorowa: K-176

Projektował:	mgr inż. Kazimierz Jasik	Upr. 904/Lb/89		Data: 12.2016	USŁUGI PROJEKTOWE "JASIK" 21-002 Jastków Panieńszczyzna 17A
Opracował:	mgr inż. Paweł Kusiak				
Obiekt:	Lublin, ul. Rusałka dz. nr 10/12				Inwestor: PGE DYSTRYBUCJA S.A. Oddział Lublin 20-340 Lublin, ul. Garbarska 21
Tytuł rysunku:	Schemat ideowy projektowanego przyłącza kablowego nN 0,4kV			Skala: -	Nr rys.: 02

ZGODNOŚĆ Z ORYGINAŁEM

Zarząd Dróg i Mostów w Lublinie

Wydział Utrzymania Oświetlenia i Sygnalizacji

ul. Krochmalna 13J, 20-401 Lublin, tel.: 81 466 5700, fax: 81 466 5701
e-mail: drogi@zdm.lublin.eu, www.zdm.lublin.eu

OS-OS.4331.1. 5 .2018

Lublin, dnia 31.01.2018

WYSŁANO
2018 -01- 31

P. Mirosław Macioszek
Pracownia Projektów MODUS
ul. Narciarska 2f/34
31-579 Kraków

Dot. **oświetlenia boisk do streetballu i skateparku przy ul. Rusałka w Lublinie.**

Wydział Utrzymania Oświetlenia i Sygnalizacji tut. Zarządu przesyła w załączeniu bez rozpatrzenia dokumentację projektową oświetlenia boisk do streetballu i skateparku wraz z obiektami małej architektury i monitoringu przy ul. Rusałka w Lublinie, z uwagi na :

- uprzednio wydane przez nas wytyczne do projektowania tego oświetlenia zakładały jego powiązanie z miejską siecią oświetlenia drogowego nad którą pieczę sprawuje tut. Zarząd. Dodatkowo wytyczne zostały zdezaktualizowane ze względu na zmianę lokalizacji projektowanych boisk,
- oświetlenie boisk w nowej lokalizacji zostało zaprojektowane tylko na podstawie warunków przyłączenia wydanych przez PGE Dystrybucja S.A. RE Lublin - Miasto (zgodnie z którymi firma ta wykonała już na swój koszt rozbudowę swojej sieci dystrybucyjnej w celu zasilania szafki oświetleniowej dla oświetlenia boisk) bez powiązania z miejską siecią oświetlenia drogowego,

Ponieważ przedstawiona dokumentacja nie dotyczy tut. Zarządu sugerujemy by proponowane rozwiązania uzgodnić z przyszłym użytkownikiem (zarządcą) oświetlenia planowanych boisk.
Dodatkowo informujemy, że wszystkie projektowane elementy w pasie drogowym ul. Rusałka podlegają uzgodnieniu lokalizacyjnemu w Wydziale Opinii i Uzgodnień tut. Zarządu.

NACZELNIK
Wydziału Utrzymania Oświetlenia i Sygnalizacji
mgr inż. Stanisław Wąsiel

Do wiadomości :
Urząd Miasta Lublin
Wydział Inwestycji i Remontów
ul. Podwale 3, 20-117 Lublin

Załącznik :
2 x P-W

ZA ZGODNOŚĆ
Z ORYGINAŁEM

DZIAŁ TECHNICZNY
L. dz. KJ / 532 / 17
Uzgodniono pod względem zgodności z warunkami technicznymi MPWiK Sp. z o.o. w Lublinie z następującymi uwagami:
1. O rozpoczęciu robót należy powiadomić MPWiK Sp. z o.o. w Lublinie z 7-dniowym wyprzedzeniem.
2. Odbiory techniczne częściowe, w tym roboty ulegające zakryciu wymagają zgłoszenia do MPWiK Sp. z o.o. w Lublinie.
3. Uwagi: .....

Projekt przyłącza kanalizacji deszczowej uzgodniono w zakresie miejsca włączenia do miejskiej sieci kanalizacji deszczowej oraz w zakresie ilości ścieków deszczowych odprowadzanych z posesji

Data 08.02.2018

Sprawdził .....

SPECJALISTA
mgr inż. Anna Szczęsik

ZA ZGODNOŚĆ Z ORYGINAŁEM

LEGENDA:

- kanalizacja deszczowa
- granica terenu inwestycji (3 798m^2)
- granica terenu odwadnianego (382m^2 = 4,29l/s)

modus				
TEMAT	BUDOWA BOISKA DO STREETBALU I SKATEPARKU Z URZĄDZENIAMI TERENOWYMI, OBIEKTAMI MAŁEJ ARCHITEKTURY, OŚWIETLENIEM I MONITORINGIEM			
ADRES	DZ. NR 10/12,160/8 OBR. 34 LUBLIN			
INWESTOR	GMINA MIASTA LUBLIN Pl. Króla Władysława Łokietka 1 20-109 Lublin			
TYTUŁ	PLAN ZAGOSPODAROWANIA TERENU			
PROJEKTOWAŁ	mgr inż. Leszek CHMIELEWSKI	UPRAWNIENIA	95/2001	PODPIS
SPRAWDZIŁ	mgr inż. Marek KULESZA	UPRAWNIENIA	MAP0218/POOS/09	PODPIS
ZESPÓŁ	mgr inż. Adrian LOLO			PODPIS
BRANŻA: SANITARNA	DATA: 12.2017 r	FAZA: PW	SKALA: 1:500	NR RYSUNKU: PZT-1

WYMIARY SPRAWDZIĆ NA BUDOWIE, W RAZIE NIEZGODNOŚCI SKONTAKTOWAĆ SIĘ Z PROJEKTANTEM
WSZYSTKIE ZMIANY UZGADNIAĆ Z PROJEKTANTEM W RAMACH NADZORU AUTORSKIEGO

GD-DP.6630.1119.2017

Lublin, dn. 15.12.2017 r.

PREZYDENT MIASTA LUBLIN

ODPIS
PROTOKOŁU Z NARADY KOORDYNACYJNEJ
W SPRAWIE NR GD-DP.6630.1119.2017

Na podstawie art. 28a-28g ustawy z dnia 17 maja 1989r. Prawo geodezyjne i kartograficzne (Dz. U. z 2015 r. poz. 520 z pózn. zm..)

Przedmiot narady:	przyłącze kanalizacji deszczowej i przyłącze energetyczne oświetlenia terenu ze słupami
Lokalizacja:	ul. Rusałka w Lublinie
Wnioskodawca:	PRACOWNIA PROJEKTÓW MODUS MIROSŁAW MACIOSZEK ul. Narciarska 2f/34 31-579 Kraków
Przewodniczący:	Kierownik Referatu ds. koordynacji dokumentacji projektowej Joanna Werykowska
Miejsce narady:	Wydział Geodezji Urzędu Miasta Lublin przy ul. Wieniawskiej 14, pok. 511 (Vp)
Opłata nr:	17989/17/1
Sposób przeprowadz.:	stacjonarny
Data wpływu:	08.12.2017
Rozp. narady:	15.12.2017
Zakończ. narady:	15.12.2017
Charakterystyka:	Usytuowanie projektowanych sieci uzbrojenia terenu uczestnicy narady uzgodnili pozytywnie z uwagami.

U W A G I :

1. Uzgodnione usytuowanie sieci uzbrojenia terenu podlega wytyczeniu i geodezyjnej inwentaryzacji powykonawczej przez jednostki uprawnione do wykonywania prac geodezyjnych.

2. W rejonie istniejących punktów osnowy geodezyjnej wykopy należy prowadzić ręcznie. W przypadku naruszenia, uszkodzenia lub zniszczenia punktów inwestor na własny koszt zleci ich odtworzenie jednostce wykonawstwa geodezyjnego.

3. W przypadku braku inwentaryzacji sieci na mapach i braku informacji branżowych o ich przebiegu za ewentualne uszkodzenie sieci w trakcie prac ziemnych odpowiedzialność ponosi zarządzający daną siecią.

4. Przed przystąpieniem do realizacji w terenie uzgodnionych obiektów budowlanych należy dokonać stosownego zgłoszenia lub uzyskać wymagane prawem pozwolenie na budowę z Urzędu Miasta Lublin.

5. W projekcie budowlanym należy przewidzieć wykonanie zbliżeń i skrzyżowań z innymi urządzeniami zgodnie z obowiązującymi przepisami i normami technicznymi.

6. Roboty ziemne w rejonie istniejących urządzeń podziemnych należy wykonywać ręcznie.

ZA ZGODNOŚĆ
Z ORYGINAŁEM

GD-DP.6630.1119.2017

Stanowiska uczestników narady koordynacyjnej

Lp	Nazwa instytucji	Uwagi
1	Wydział Architektury i Budownictwa U.M. Lublin	-
2	Powiatowy Inspektorat Nadzoru Budowlanego Miasta Lublin	-
3	Zarząd Dróg i Mostów w Lublinie	Na podstawie art. 39 ust. 1 i 3 ustawy z dnia 21 marca 1985r. o drogach publicznych na lokalizację uzgodnionej trasy konieczne jest uzyskanie stosownej decyzji / opinii zezwalającej na lokalizację projektowanego uzbrojenia terenu w pasie drogowym.
4	NETIA S.A. w Lublinie	W miejscach skrzyżowań i zbliżeń do istniejącej sieci telekomunikacyjnej Netia S.A. (poniżej 2m). prace ziemne prowadzić ręcznie ze szczególną ostrożnością. Miejsca te przed zasypaniem podlegają odbiorowi przez NETIA S.A.: email nadzory@netia.pl
5	PGE Dystrybucja SA Oddział Lublin Rejon Energetyczny Lublin Miasto.	W miejscach skrzyżowań projektowanych sieci (przyłączy) z istniejącymi kablami energetycznymi, kable zabezpieczyć rurami osłonowymi zgodnie z obowiązującymi normami. Zabezpieczenie podlega odbiorowi przez R.E. Lublin Miasto.
6	PSG Sp. z o.o. w Warszawie Oddział Zakład Gazowniczy w Lublinie	W miejscach skrzyżowań i zbliżeń do istniejącej sieci gazowej (do 2m) prace prowadzić wyłącznie ręcznie, ze szczególną ostrożnością. Podlegają one zgłoszeniu do Rejon Dystrybucji Gazu w Lublinie, ul. Diamentowa 15 tel. 81 445 21 02, faks 81 445 21 06 który dokona protokolarnego odbioru robót przy czynnej sieci gazowej.
7	Miejskie Przedsiębiorstwo Wodociągów i Kanalizacji w Lublinie Sp. z o.o.	-
8	Lubelskie Przedsiębiorstwo Energetyki Cieplnej S.A. w Lublinie	-
9	Biuro Miejskiego Architekta Zieleni U.M. Lublin	-
10	Miejskie Przedsiębiorstwo Komunikacyjne w Lublinie Sp. z o.o.	-
11	-	-

Przewodniczący narady koordynacyjnej m. Lublin

Z up. PREZYDENTA MIASTA
mgr Joanna Weryłowska
Kierownik Referatu
Koordynacji Inwestycji Drogowych

ZA ZGODNOŚĆ
Z ORYGINAŁEM

"KARTOMETR" s.c.
USŁUGI GEODEZYJNO-KARTOGRAFICZNE
T. Zaborski, J. Chamera
20-403 Lublin, ul. Radzikowska 26/2
poczt. 23.686
NIP 712-19-32-019 REGON 430311299
tel. 081-534-25-35

Rob. Nr 3824/ 120 /2017
ID zgłoszenia GO-OO-II.6640.1387.2017

Wykonał:
TADEUSZ ZABORSKI
20-541 Lublin, ul. Tatarakowa 8/13
upr. geod. Nr 3824
Lublin, dnia: 02.06.2017 r

MAPA DO CELÓW PROJEKTOWYCH

dotyczy części dz. 10/12,
obr. 0034-Stare Miasto, ark. 5,
ul. Rusałka w Lublinie
jedn. ewid. 066301_1 Lublin, pow. M. Lublin

Skala 1:500

Niniejszą mapę wykonano na podstawie zaktualizowanej na obszarze objętym zamówieniem (oznaczonym kolorem żółtym) mapy zasadniczej m. Lublina w skali 1:500 wg stanu na dzień 25.05.2017 r.
Układ współrzędnych 2000/8
Wys. w układzie Kronsztadt 60
Nie badano ksiąg wieczystych

Poświadcza się zgodność niniejszej mapy z bazą danych ewidencji gruntów i budynków prowadzonej w postaci elektronicznej, którą udostępniono w dniu 2017-06-08 do zadania: Mapy do celów projektowych
INRZYDENT MIASTA LUBLIN
Państwowy Zasób Geodezyjny i Kartograficzny
P.0553.2014.1600
Upoważnienie nr 1/2017 z dnia 2017-06-08 do wydania materiałów zasobu
Operat techniczny o numerze ewidencyjnym 2017-06-08
w zasobie
Lublin, dn. 2017-06-08
PREZYDENTA MIASTA
mgr inż. Izabela Kiszka
KIEROWNIK REFERATU
Miejski Ośrodek Dokumentacji Geodezyjnej i Kartograficznej

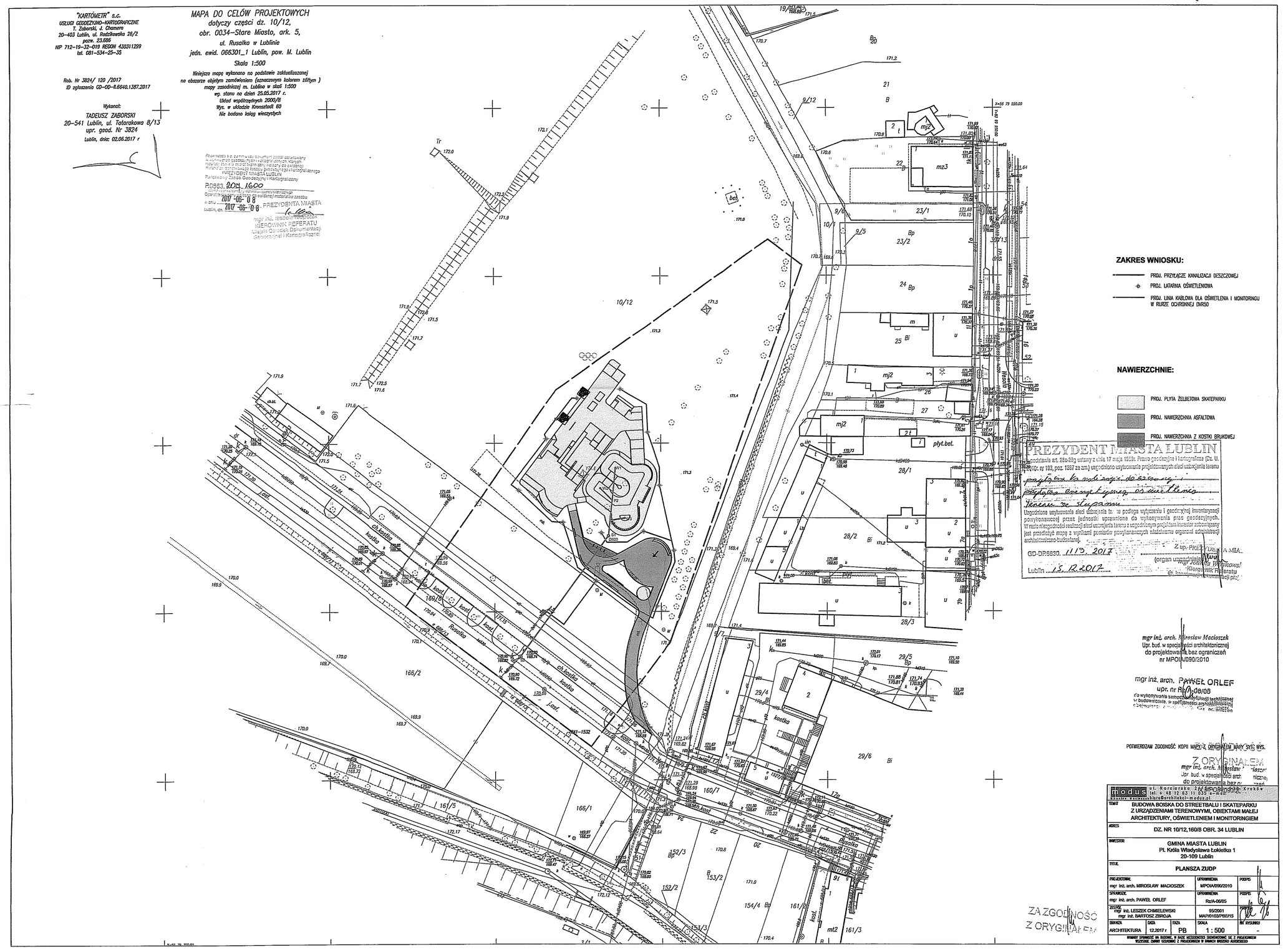

ZAKRES WNIOSKU:

- PROJ. PRZYŁĄCZE KANALIZACJI DESZCZOWEJ
- PROJ. LATARNIA OŚWIETLENIOWA
- PROJ. LINIA KABLOWA DLA OŚWIETLENIA I MONITORINGU W RURZE OCHRONNEJ DVR50

NAWIERZCHNIE:

- PROJ. PŁYTA ŻELBETOWA SKATEPARKU
- PROJ. NAWIERZCHNIA ASFALTOWA
- PROJ. NAWIERZCHNIA Z KOSTKI BRUKOWEJ

PREZYDENT MIASTA LUBLIN
Na podstawie art. 28b-28g ustawy z dnia 17 maja 1989r. Prawo geodezyjne i kartograficzne (Dz. U. z 2015r. nr 193, poz. 1287 ze zm.) uzgodniono usytuowanie projektowanych sieci uzbrojenia terenu
pozytywnie bez uwag i wniosków do zatwierdzenia
pozytywnie bez uwag i wniosków do uzgodnienia
Teren ze słupami
Uzgodnione usytuowanie sieci uzbrojenia terenu podlega wytyczeniu i geodezyjnej inwentaryzacji powykonawczej przez jednostki uprawnione do wykonywania prac geodezyjnych. W razie nieprzestrzegania sieci uzbrojenia terenu z uzgodnionym projektem lub brak zgłoszenia jest przedłożyć mapę z wyrysami powykonawczymi właściwemu organowi administracji architektoniczno-budowlanej.
GD-DP.6630. 1113 2017
Z up. PREZYDENTA MIASTA
(organ uzgadniający)
mgr Joanna Wojtkowska
Kierownik Referatu
Lublin 15.12.2017

mgr inż. arch. Mirosław Macioszek
Upr. bud. w specjalności architektonicznej
do projektowania bez ograniczeń
nr MPOIA/090/2010

mgr inż. arch. PAWEŁ ORLEF
upr. nr RzrA-06/05
do wykonywania samodzielnych funkcji technicznych w budownictwie, w specjalności architektonicznej

POTWIERDZAM ZGODNOŚĆ KOPII MAPY Z ORYGINAŁEM MARCIN SYCZ WYS.

ZA ZGODNOŚĆ Z ORYGINAŁEM

Z ORYGINAŁEM
mgr inż. arch. Mirosław Macioszek
Upr. bud. w specjalności arch. do projektowania bez ograniczeń

modus ul. Horoleńska 2/7, 30-080 Kraków
tel.: +48 12 63 11 033, e-mail: biuro@orchitekci-modus.pl

TEMAT: BUDOWA BOISKA DO STREETBALLU I SKATEPARKU Z URZĄDZENIAMI TERENOWYMI, OBIEKTAMI MAŁEJ ARCHITEKTURY, OŚWIETLENIEM I MONITORINGIEM

ADRES: DZ. NR 10/12,160/8 OBR. 34 LUBLIN

INWESTOR: GMINA MIASTA LUBLIN
Pl. Króla Władysława Łokietka 1
20-109 Lublin

TYTUŁ: PLANSZA ZUDP

PROJEKTOWAŁ: mgr inż. arch. MIROSŁAW MACIOSZEK	UPRAWNIENIA MPOIA/090/2010		PODPIS
SPRAWDZIŁ: mgr inż. arch. PAWEŁ ORLEF	UPRAWNIENIA RzrA-06/05		PODPIS
ZESTAW: mgr inż. LESZEK CHMIELEWSKI, mgr inż. BARTOSZ ZBROJA	05/2001, MAP/0103/P/SE/15		
BRANŻA: ARCHITEKTURA	DATA: 12.2017 r	FAZA: PB	SKALA: 1 : 500	NR RYSUNKU: -

WYMIARY SPRAWDZIĆ NA BUDOWIE. W RAZIE NIEZGODNOŚCI ZAWIADOMIĆ GŁ. Z PROJEKTANTEM
NIEDOZWOLONE DANIE GOTOWANE Z PRZEKAZANEGO W ORMACH WYCIĄGU AUTORSKIEGO

II PROJEKT ZAGOSPODAROWANIA TERENU

PROJEKT ZAGOSPODAROWANIA TERENU

TEMAT	**BUDOWA BOISKA DO STREETBALU I SKATEPARKU Z URZĄDZENIAMI TERENOWYMI, OBIEKTAMI MAŁEJ ARCHITEKTURY, OŚWIETLENIEM I MONITORINGIEM ORAZ PRZYŁĄCZEM KANALIZACJI DESZCZOWEJ**
ARDES INWESTYCJI	DZ. NR 10/12,160/8 OBR. 34 LUBLIN
INWESTOR	GMINA MIASTA LUBLIN Pl. Króla Władysława Łokietka 1 20-109 Lublin
BRANŻA	**Architektura**
FAZA	Projekt budowlany
GŁÓWNY PROJEKTANT	mgr inż. arch. Mirosław Macioszek nr upr. MPOIA/090/2010
SPRAWDZAJĄCY	mgr inż. arch. Paweł Orlef nr upr. Rz/A-06/05

mgr inż. arch. Mirosław Macioszek
Upr. bud. w sp... ...hitektonicznej
do projekto... ...ograniczeń
nr MPOIA/090/2010

mgr inż. arch. PAWEŁ ORLEF
upr. nr Rz/A-06/05
do wykonywania samodzielnej funkcji technicznej
w budownictwie, w specjalności architektonicznej
obejmującej projektowanie bez ograniczeń

Kraków, grudzień 2017

II / 1 PROJEKT ZAGOSPODAROWANIA TERENU

Opis techniczny

Spis treści

1. Przedmiot opracowania
2. Podstawa opracowania
3. Zakres opracowania
4. Opis stanu istniejącego zagospodarowania terenu
5. Opis projektowanego zagospodarowania terenu
6. Zestawienie powierzchni
7. Ochrona zabytków i krajobrazu
8. Wpływ eksploatacji górniczej na działkę
9. Wpływ inwestycji na środowisko, zdrowie ludzi i obiekty sąsiednie
10. Obszar oddziaływania obiektu
11. Ocena geotechniczna
12. Dostępność dla osób niepełnosprawnych
13. Warunki ochrony p.poż.
14. Zgodność projektu zagospodarowania terenu z zapisami decyzji o lokalizacji inwestycji celu publicznego.
15. Uwagi końcowe

1. Przedmiot opracowania

Przedmiotem niniejszego opracowania jest projekt zagospodarowania terenu dla planowanego skateparku oraz boiska do streetbalu, zlokalizowanego na działce nr 10/12 obr.34 w Lublinie.

2. Podstawa opracowania

- Zlecenie inwestora
- Wizja w terenie
- Ustawa z dnia 7 lipca 1994 r. Prawo budowlane /tekst jednolity Dz. U. z 2013 poz. 1409 z późniejszymi zmianami/,
- Rozporządzenie MI w sprawie warunków technicznych, jakimi powinny odpowiadać budynki i ich usytuowanie z dnia 12.04.2002 /Dz. U. Nr 75, poz. 690 z późniejszymi zmianami/,
- Rozporządzenie Ministra Transportu, Budownictwa i Gospodarki Morskiej w sprawie szczegółowego zakresu i formy projektu budowlanego z dnia 25 kwietnia 2012 /Dz. U. z 2012, poz. 462/,
- Ustawa z dnia 16 kwietnia 2004 r. o ochronie przyrody /tekst jednolity Dz. U. z 2013 poz. 627 z późniejszymi zmianami/.
- Decyzja nr 1/17 o ustaleniu lokalizacji inwestycji celu publicznego z dnia 3.01.2017

3. Zakres opracowania

Zakres opracowania obejmuje budowę boiska do streetballu i skateparku z urządzeniami terenowymi, oświetleniem i monitoringiem oraz obiektami małej architektury. Budowa skateparku obejmuje wykonanie projektowanej płyty żelbetowej wraz z przeszkodami.

4. Opis stanu istniejącego zagospodarowania terenu

4.1 Charakterystyka terenu

Obszar objęty zakresem opracowania znajduje się w okolicy ul Rusałka w Lublinie. Teren ten jest w przeważającej części obszarem zielonym, porośniętym trawą oraz kilkoma drzewami wysokimi. W pozostałym fragmencie znajduje się nawierzchnia asfaltowa do usunięcia. Na terenie przewidzianym pod inwestycję znajdują się dwa słupy stalowe kolidujące z projektowanym zagospodarowaniem terenu, przeznaczone w projekcie do demontażu. Obszar inwestycji jest ogrodzony, a na jego teren prowadzi istniejący zjazd.

4.2 Komunikacja

Połączenie komunikacyjne zapewnia ul. Rusałka. Teren opracowania ma dostęp działki do drogi publicznej poprzez istniejący zjazd.

4.3 Istniejąca zabudowa

Na terenie przewidzianym pod inwestycję brak jest jakichkolwiek obiektów kubaturowych. W obszarze objętym zakresem opracowania znajdują się dwa słupy stalowe, przewidziane w projekcie do rozbiórki wraz z demontażem ich fundamentów.

4.4 Zadrzewienie

W obszarze inwestycji znajduje się kilka drzew kolidujących z projektowanym zagospodarowaniem terenu. W pozostałej części obszar pełni funkcję trawnika.

4.5 Uzbrojenie techniczne

Na obszarze objętym opracowaniem brak podziemnego uzbrojenia terenu oraz wyposażenia w infrastrukturę techniczną. Projektowane zagospodarowanie terenu nie koliduje z żadną istniejącą infrastrukturą techniczną. Najbliższe uzbrojenie terenu znajduje się w pasie drogowym ul. Rusałka.

5. Opis projektowanego zagospodarowania terenu

5.1 Charakterystyka obiektu

Projektuje się płytę skateparku o nieregularnym kształcie. Kształt, forma oraz wielkość projektowanego placu i przeszkód zostały dostosowane do istniejącego terenu. Projekt przewiduje utwardzenie nawierzchni w formie płyty żelbetowej oraz monolitycznych przeszkód przystosowanych do jazdy po nich na rolkach i deskorolkach. Płyta posiada stały spadek co ułatwia zachowanie płynności jazdy na rolkach i deskorolkach oraz umożliwia odprowadzenia wód opadowych na teren nieutwardzony w granicach własnej działki. Z zagłębionej przeszkody – bowl – woda będzie odprowadzona do kanalizacji deszczowej. Projekt przyłącza wg projektu sanitarnego w dalszej części opracowania.

W południowej części terenu projektuje się boisko do streetballu kompozycyjnie połączone ze skateparkiem. Obiekt będzie wyposażony w stojaki na rowery oraz kosz do koszykówki.

Przewiduje się także obsianie trawą i uzupełnienie istniejących trawników na terenie przyległym, w zakresie niezbędnym do uporządkowania i przywrócenia odpowiedniego stanu istniejącym terenom zielonym.

Projekt przewiduje demontaż istniejącego ogrodzenia, dwóch słupów stalowych oraz istniejącej nawierzchni asfaltowej.

5.2 Nawierzchnie

- Płyta żelbetowa gr. 15 cm z betonu C20/25, hydrotechnicznego W8, o mrozoodporności F150 , zbrojona siatką z prętów ø 8 mm, o oczkach 15 x 15 cm, zacierana na gładko maszynowo i zabezpieczona preparatem do pielęgnacji betonu. Przeszkody wykonane z betonu C30/37.
- Nawierzchnia asfaltowa: warstwa ścieralna z mieszanki betonu asfaltowego typu AC5 lub AC8 o grubości 0,05-0,07[m] na bazie asfaltu drogowego D50/70.
- Nawierzchnia z kostki brukowej bezfazowej gr. 10 cm w kolorze szarym inspirowana układanym w łuki, tradycyjnym brukiem kamiennym.

5.3 Zieleń

Przewidziano usunięcie 4 drzew kolidujących z projektowanym zagospodarowaniem terenu.

Projektuje się nasadzenia zastępcze w postaci 4 szt. wg rys. zagospodarowania terenu. W projektowanych donicach przy skateparku zaprojektowano zieleń ozdobną.

Projekt przewiduje uzupełnienie istniejącego trawnika w terenie przyległym do projektowanego obiektu w zakresie niezbędnym do jego uporządkowania oraz przywrócenia odpowiedniego jego stanu po wykonaniu prac budowlanych. Rodzaj trawy należy dostosować do gatunków rodzimych. Dopuszcza się zastosowanie trawnika z rolki.

5.4 Uzbrojenie techniczne

Opracowanie nie koliduje z istniejącym uzbrojeniem ani nie zmienia istniejącej infrastruktury technicznej.

Projektuje się instalację oświetlenia oraz monitoringu obiektu – wg proj. inst. elektrycznych. Dla projektowanej zagłębionej przeszkody (bowla) zostanie

wykonany przyłącz do kanalizacji deszczowej wg projektu instalacji sanitarnych.

6. Zestawienie powierzchni

• Powierzchnia terenu objętego opracowaniem	– 3864	m^2
• Powierzchnia płyty skateparku:	– 1150	m^2
• Pow. boiska do streetballu	– 347	m^2
• Pow. dojścia	– 118	m^2
• Pow. biologicznie czynna	– 2183	m^2

7. Ochrona zabytków i krajobrazu

Teren inwestycji jest objęty ochroną konserwatorską na mocy wpisu układu urbanistycznego do rejestru zabytków pod numerem A/15 i A/915. Uzyskano zgodę Miejskiego Konserwatora Zabytków na prowadzenie robót budowlanych związanych z inwestycją – pismo nr MKZ-IN-I.4120.920.2017 z dnia 27.11.2017.

8. Wpływ eksploatacji górniczej na działkę

Działka nie znajduje się w obszarze eksploatacji górniczej i nie podlega szkodom górniczym.

9. Wpływ inwestycji na środowisko, zdrowie ludzi i obiekty sąsiednie

Projektowany obiekt nie oddziałuje znacząco na środowisko przyrodnicze i zdrowie ludzi, nie powodują jakichkolwiek zagrożeń dla środowiska, obiektów sąsiednich oraz higieny i zdrowia użytkowników.

Teren przewidziany pod przedmiotową inwestycję nie jest położony w granicach obszarów chronionych ani na terenie objętym ochroną NATURA 2000.

Najbliższy obszar chroniony: NATURA 2000 Bystrzyca Jakubowicka PLH060096 w odległości ok. 7 km.

Masy ziemne powstałe w trakcie prowadzenia prac budowlanych zostaną zagospodarowanie w granicach działki. Ewentualne nadwyżki zostaną wywiezione w miejsce do tego przeznaczone wskazane przez inwestora.

10. Obszar oddziaływania obiektu

Podstawa prawna:

- Ustawa z dnia 7 lipca 1994 r. Prawo budowlane - Dz.U. poz. 290 z 2016r.
- Rozporządzenie Ministra Infrastruktury z dnia 12 kwietnia 2002 r. w sprawie warunków technicznych, jakim powinny odpowiadać budynki i ich usytuowanie - Dz. U. poz. 1422 z 2015 r.
- Ustawa z dnia 18 lipca 2001 r. Prawo wodne - Dz.U. z 2015 poz. 469
- Ustawa z dnia 27 kwietnia 2001 r. Prawo ochrony środowiska Dz. U. Nr 62, poz. 627 z późn. zmianami

Obszar oddziaływania projektowanego obiektu nie wykracza poza granice zakresu opracowania. Projektowane zagospodarowanie terenu nie wpływa na zacienianie działek sąsiednich. Ze względu na zakładane użytkowanie obiektu przedmiotowa inwestycja nie zakłada powstawania odpadów przemysłowych, mogących negatywnie oddziaływać na środowisko i działki sąsiednie. Przedmiotowa inwestycja nie zakłada powstawania ścieków technologicznych, mogących negatywnie oddziaływać na środowisko i działki sąsiednie, zdefiniowanych na podstawie Ustawy z dnia 18 lipca 2001 r. Prawo wodne. Rozwiązania techniczne, usytuowanie obiektu oraz sposób zagospodarowania terenu nie powodują uciążliwości związanych z wibracjami, zakłóceniami elektrycznymi i promieniowaniem, a także zanieczyszczeniem powietrza, wody i gleby. Realizacja przedmiotowej inwestycji nie powoduje ograniczenia dostępu do drogi publicznej, możliwości korzystania z wody, kanalizacji, energii elektrycznej i cieplnej oraz środków łączności przez osoby trzecie w obszarze oddziaływania obiektu budowlanego.

Określenie obszaru oddziaływania: dz nr 10/12 obr.34 w Lublinie

11. Ocena geotechniczna

Warunki posadowienia na terenie objętym opracowaniem są proste, a obiekt zaliczono do pierwszej kategorii geotechnicznej.

12. Dostępność dla osób niepełnosprawnych

W projekcie nie przewiduje się budowy jakichkolwiek stopni ani innych barier, dzięki czemu cały projektowany obiekt jest dostępny dla osób poruszających się na wózkach inwalidzkich.

13. Warunki ochrony p. poż.

Projekt w żaden sposób nie zmienia istniejącego układu dróg dojazdowych do innych obiektów nie wpływa zatem na ich ochronę pożarową.

14. Zgodność projektu zagospodarowania terenu z zapisami decyzji o lokalizacji inwestycji celu publicznego.

Projektowane zagospodarowanie terenu jest zgodne z ustaleniami Decyzji nr 1/17 o ustaleniu lokalizacji inwestycji celu publicznego z dnia 3.01.2017

15. Uwagi końcowe

- Wszelkie zastosowane materiały i urządzenia powinny posiadać wymagane atesty, certyfikaty oraz dopuszczenia do użytkowania w Polsce, w szczególności winny spełniać wymogi określone przepisami przeciwpożarowymi i sanitarnymi
- Prace wykonywać zgodnie z WARUNKAMI TECHNICZNYMI WYKONANIA I ODBIORU ROBÓT BUDOWLANYCH.

- Jakość oraz standard prac budowlanych i wykończeniowych musi odpowiadać Polskim Normom.
- Wszystkie wymiary sprawdzić na budowie
- W razie stwierdzenia niezgodności – skontaktować się z projektantem.
- Rysunki rozpatrywać łącznie z projektami branżowymi.
- Obowiązują uwagi zawarte na rysunkach.
- Przedstawione w projekcie rozwiązania materiałowe można zamienić na inne o podobnych parametrach i właściwościach technicznych po uprzedniej zgodzie Inwestora

opracował
arch. Mirosław Macioszek

mgr inż. arch. Mirosław Macioszek
Upr. bud. w s. [illegible] ektonicznej
do projektow. [illegible] ograniczeń
nr MPOIA/090/2010

II / 2 PROJEKT ZAGOSPODAROWANIA TERENU

Część rysunkowa

Spis rysunków

	Mapa do celów projektowych	1:500
Z – 1.1	Projekt zagospodarowania terenu	1:500

"KARTOMETR" s.c.
SI GEODEZYJNO-KARTOGRAFICZNE
T. Zaborski, J. Chamera
Lublin, ul. Radzikowska 26/2
pozw. 23.686
?-19-32-019 REGON 430311299
tel. 081-534-25-35

MAPA DO CELÓW PROJEKTOWYCH

dotyczy części dz. 10/12,
obr. 0034-Stare Miasto, ark. 5,
ul. Rusałka w Lublinie
jedn. ewid. 066301_1 Lublin, pow. M. Lublin

Skala 1:500

Niniejszą mapę wykonano na podstawie zaktualizozanej na obszarze objętym zamówieniem (oznaczonym kolorem żółtym) mapy zasadniczej m. Lublina w skali 1:500 wg. stanu na dzień 25.05.2017 r.
Układ współrzędnych 2000/8
Wys. w układzie Kronsztadt 60
Nie badano ksiąg wieczystych

r 3824/ 120 /2017
zlecenia GD-OD-II.6640.1387.2017

Wykonał:
TADEUSZ ZABORSKI
-541 Lublin, ul. Tatarakowa 8/13
upr. geod. Nr 3824
Lublin, dnia: 02.06.2017 r

Powiatowy Zasób Geodezyjny i Kartograficzny
P.0560.2017.1600
2017-06-08
2017-06-08
PREZYDENTA MIASTA LUBLIN

ZA ZGODNOŚĆ Z ORYGINAŁEM
mgr inż. arch. ...
Upr. bud. ...
do proj. ... ograniczeń
nr MPOI/0090/2010

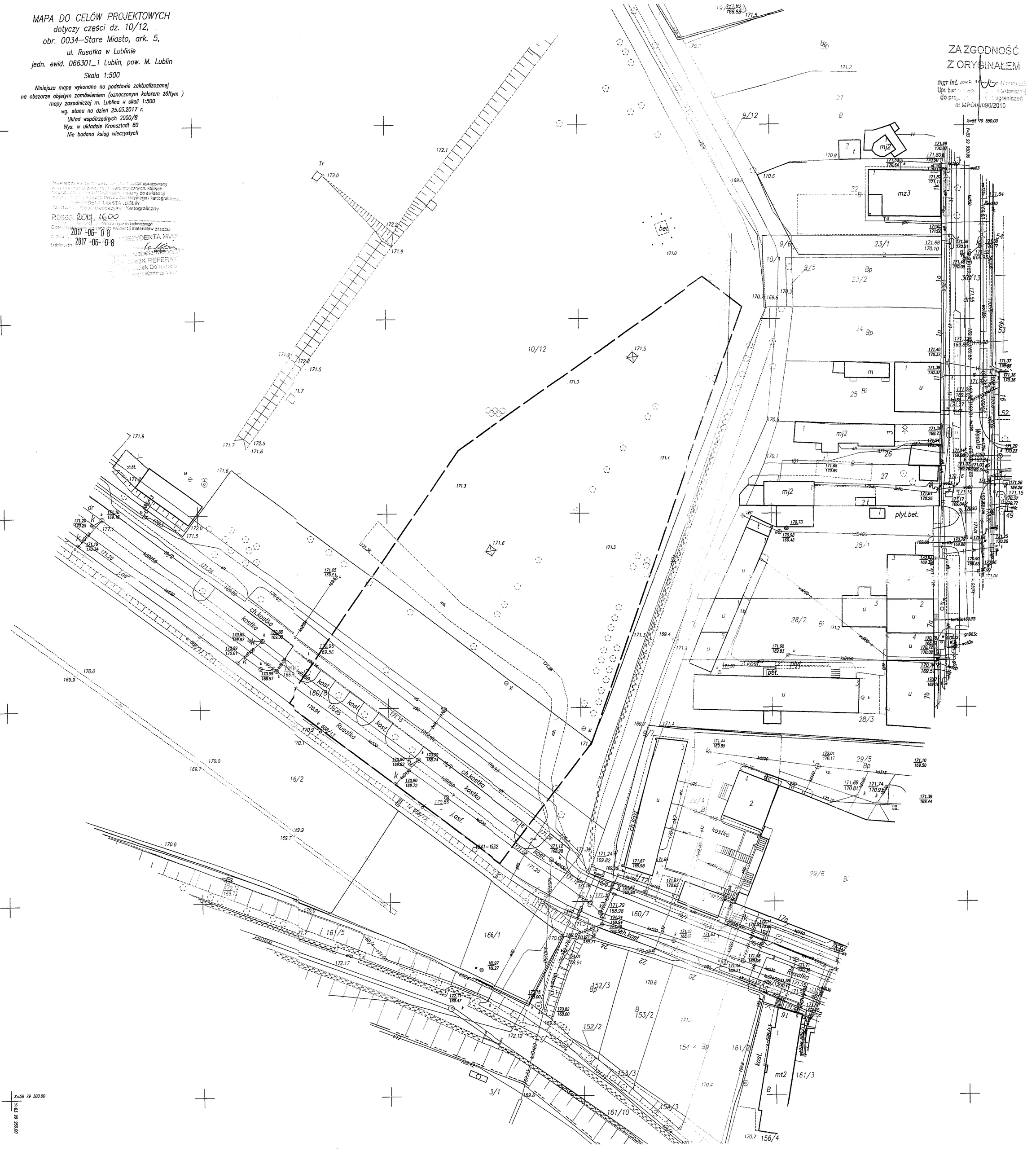

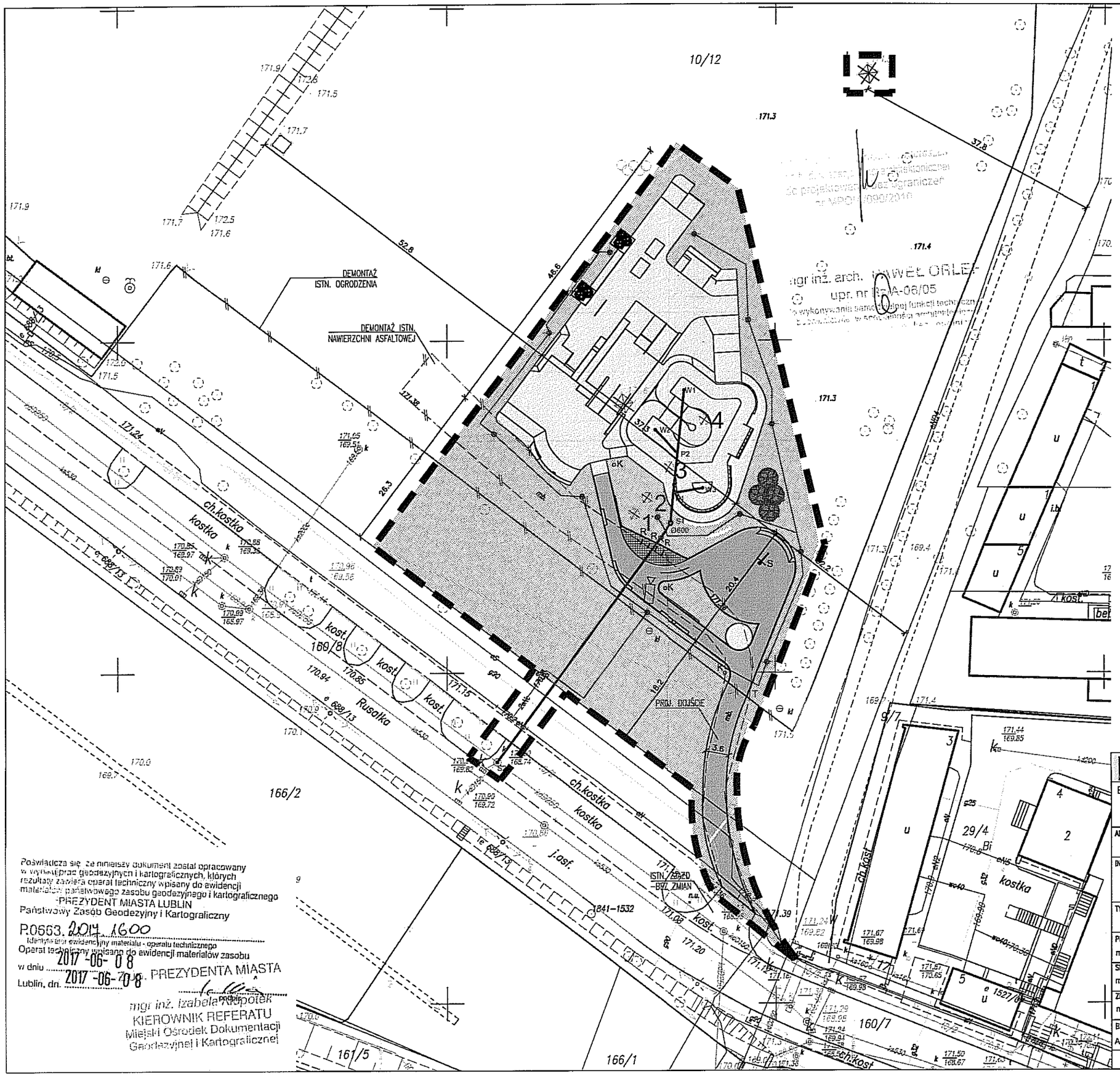

LEGENDA:

- ZAKRES OPRACOWANIA
- PROJ. DEMONTAŻ ISTN. NAWIERZCHNI ASFALTOWEJ ORAZ ISTN. OGRODZENIA
- PROJ. DEMONTAŻ ISTN. SŁUPÓW WRAZ Z FUNDAMENTEM
- PROJ. PRZYŁĄCZE KANALIZACJI DESZCZOWEJ
- PROJ. LINIA KABLOWA DLA OŚWIETLENIA I MONITORINGU

NAWIERZCHNIE:

- NAWIERZCHNIA TRAWIASTA
- PROJ. PLYTA ŻELBETOWA SKATEPARKU
- PROJ. NAWIERZCHNIA ASFALTOWA
- PROJ. NAWIERZCHNIA Z KOSTKI BRUKOWEJ

ZIELEŃ:

- 1 ISTNIEJĄCE DRZEWO PRZEZNACZONE DO WYCINKI
- PROJ. NASADZENIA ZASTĘPCZE – ŚLIWA WIŚNIOWA 'PISSARDII' 4 SZT.
- PROJ. NASADZENIA OZDOBNE – MISKANT CHIŃSKI 6 SZT.

MAŁA ARCHITEKTURA:

- K PROJ. KOSZ NA ŚMIECI
- R PROJ. STOJAK NA ROWERY
- T PROJ. TABLICA Z REGULAMINEM
- S PROJ. KOSZ DO KOSZYKÓWKI
- PROJ. LATARNIA OŚWIETLENIOWA – WG PROJ. ELEKTR.

POTWIERDZAM ZGODNOŚĆ KOPII MAPY Z ORYGINAŁEM MAPY SYT. WYS.

ZGODNOŚĆ Z ORYGINAŁEM
mgr inż. arch. [illegible]
nr bud. w spem. architektonicznej
do projektowania bez ograniczeń
nr MPOIA/090/2010

Poświadcza się, że niniejszy dokument został opracowany w wyniku prac geodezyjnych i kartograficznych, których rezultaty zawiera operat techniczny wpisany do ewidencji materiałów państwowego zasobu geodezyjnego i kartograficznego
PREZYDENT MIASTA LUBLIN
Państwowy Zasób Geodezyjny i Kartograficzny
P.0563.2017.1600
Identyfikator ewidencyjny materiału - operatu technicznego
Operat techniczny wpisano do ewidencji materiałów zasobu
w dniu 2017-06-08
Lublin, dn. 2017-06-08
z upt. PREZYDENTA MIASTA
podpis
mgr inż. Izabela Krzepotek
KIEROWNIK REFERATU
Miejski Ośrodek Dokumentacji Geodezyjnej i Kartograficznej

modus
ul. Narciarska 21/34, 31-579 Kraków
tel. +48 12 63 11 035 e-mail: biuro@architekci-modus.pl
Mirosław Macioszek

BUDOWA BOISKA DO STREETBALU I SKATEPARKU Z URZĄDZENIAMI TERENOWYMI, OBIEKTAMI MAŁEJ ARCHITEKTURY, OŚWIETLENIEM I MONITORINGIEM ORAZ PRZYŁĄCZEM KANALIZACJI DESZCZOWEJ

ADRES	DZ. NR 10/12,160/8 OBR. 34 LUBLIN			
INWESTOR	GMINA MIASTA LUBLIN Pl. Króla Władysława Łokietka 1 20-109 Lublin			
TYTUŁ	PROJEKT ZAGOSPODAROWANIA TERENU			
PROJEKTOWAŁ	mgr inż. arch. MIROSŁAW MACIOSZEK	UPRAWNIENIA	MPOIA/090/2010	PODPIS
SPRAWDZIŁ	mgr inż. arch. PAWEŁ ORLEF	UPRAWNIENIA	Rz/A-06/05	PODPIS
ZESPÓŁ	mgr inż. arch. MAGDALENA TRÓLKA			PODPIS
BRANŻA	ARCHITEKTURA	DATA 12.2017 r	FAZA PB	SKALA 1 : 500	NR RYSUNKU Z-1.1

WYMIARY SPRAWDZIĆ NA BUDOWIE, W RAZIE NIEZGODNOŚCI SKONTAKTOWAĆ SIĘ Z PROJEKTANTEM
WSZYSTKIE ZMIANY UZGADNIAĆ Z PROJEKTANTEM W RAMACH NADZORU AUTORSKIEGO

III PROJEKT ARCHITEKTONICZNO-BUDOWLANY

PROJEKT ARCHITEKTONICZNY - BUDOWLANY

TEMAT	**BUDOWA BOISKA DO STREETBALU I SKATEPARKU Z URZĄDZENIAMI TERENOWYMI, OBIEKTAMI MAŁEJ ARCHITEKTURY, OŚWIETLENIEM I MONITORINGIEM ORAZ PRZYŁĄCZEM KANALIZACJI DESZCZOWEJ**
ARDES INWESTYCJI	DZ. NR 10/12,160/8 OBR. 34 LUBLIN
INWESTOR	GMINA MIASTA LUBLIN Pl. Króla Władysława Łokietka 1 20-109 Lublin
BRANŻA	**Architektura**
FAZA	Projekt budowlany
GŁÓWNY PROJEKTANT	mgr inż. arch. Mirosław Macioszek nr upr. MPOIA/090/2010
SPRAWDZAJĄCY	mgr inż. arch. Paweł Orlef nr upr. Rz/A-06/05

mgr inż. arch. Mirosław Macioszek
Upr. bud. w [illegible] -itektonicznej
do projekto[illegible] -graniczeń
nr MPOIA/090/2010

mgr inż. arch. PAWEŁ ORLEF
upr. nr Rz/A-06/05
do wykonywania samodzielnej funkcji technicznej
w budownictwie, w specjalności architektonicznej
[illegible] bez ograniczeń

Kraków, grudzień 2017

III / 1 PROJEKT ARCHITEKTONICZNO – BUDOWLANY

Opis techniczny

Spis treści

1. Przedmiot opracowania
2. Podstawa opracowania
3. Zakres projektowanych prac
4. Projektowany układ funkcjonalno – przestrzenny
5. Rozwiązania materiałowe
6. Zasady eksploatacji
7. Uwagi ogólne

1. Przedmiot opracowania

Przedmiotem niniejszego opracowania jest projekt budowy skateparku w technologii betonowej - monolitycznej raz boiska do streetbalu, zlokalizowanego na działce nr 10/12 obr.34 w Lublinie.

2. Podstawa opracowania

- Zlecenie inwestora
- Wizja w terenie
- Ustawa z dnia 7 lipca 1994 r. Prawo budowlane /tekst jednolity Dz. U. z 2013 poz. 1409 z późniejszymi zmianami/,
- Rozporządzenie MI w sprawie warunków technicznych, jakimi powinny odpowiadać budynki i ich usytuowanie z dnia 12.04.2002 /Dz. U. Nr 75, poz. 690 z późniejszymi zmianami/,
- Rozporządzenie Ministra Transportu, Budownictwa i Gospodarki Morskiej w sprawie szczegółowego zakresu i formy projektu budowlanego z dnia 25 kwietnia 2012 /Dz. U. z 2012, poz. 462/,
- Ustawa z dnia 16 kwietnia 2004 r. o ochronie przyrody /tekst jednolity Dz. U. z 2013 poz. 627 z późniejszymi zmianami/.
- Decyzja nr 1/17 o ustaleniu lokalizacji inwestycji celu publicznego z dnia 3.01.2017

3. Zakres projektowanych prac

Przewiduje się następujący zakres prac związany z budową skateparku:

- Demontaż istniejącego ogrodzenia od strony ul. Rusałka
- Demontaż istniejącej nawierzchni asfaltowej
- Demontaż dwóch istniejących słupów wraz z fundamentem
- Wycinka czterech drzew kolidujących z planowaną inwestycją
- Splantowanie i oczyszczenie istniejącego terenu, przygotowanie go pod wykonanie projektowanych nawierzchni.
- Wytyczenie projektowanego skateparku, dojścia i boiska do streetballu
- Roboty ziemne – wyprofilowanie podłoża pod projektowane nawierzchnie
- Budowa przyłącza kanalizacji deszczowej – wg proj. inst. sanitarnych
- Budowa instalacji oświetlenia i monitoringu – wg proj. inst. elektrycznych
- Wykonanie warstw podbudowy
- Wykonanie płyty żelbetowej oraz przeszkód betonowych wraz z ich wykończeniem i przystosowaniem do jazdy na deskorolkach
- Montaż małej architektury
- Humusowanie i obsianie trawą strefy bezpieczeństwa oraz terenu przyległego w niezbędnym zakresie
- Wykonanie nasadzeń zastępczych
- Uporządkowanie terenu.

4. Projektowany układ funkcjonalno – przestrzenny

Obszar objęty zakresem opracowania znajduje się w okolicy ul Rusałka w Lublinie.

Projekt przewiduje utwardzenie nawierzchni w formie gładkiej, żelbetowej płyty z wyprofilowanymi przeszkodami przystosowanymi do jazdy po nich na łyżworolkach, deskorolkach i rowerach. Kształt, forma oraz wielkość projektowanego placu i przeszkód zostały dostosowane do istniejącego terenu. Oprócz przeszkód wyprofilowanych z płyty żelbetowej zaprojektowano także poręcze stalowe kotwione do nawierzchni. Projektowana płyta żelbetowa posiada spadki ułatwiające płynną jazdę na deskorolkach i rolkach oraz umożliwiające odprowadzenie wód opadowych na teren nieutwardzony w granicach własnej działki. Z zagłębionej przeszkody (bowl) woda opadowa będzie odprowadzona za pomocą przyłącza do kanalizacji deszczowej. W projekcie przewidziano także montaż tablicy informacyjnej z regulaminem obiektu, umieszczonej w rejonie wejścia na teren skateparku oraz montaż stojaków na rowery. Ponadto przewiduje się obsianie trawą i uzupełnienie istniejących trawników w terenie przyległym w zakresie niezbędnym do uporządkowania i przywrócenia odpowiedniego stanu istniejącym terenom zielonym. Obszar ten będzie jednocześnie pełnić funkcję strefy bezpieczeństwa dla użytkowników obiektu. Planuje się także budowę dojścia oraz boiska do streetballu z nawierzchni asfaltowej.

5. Rozwiązania materiałowe

5.1 Podbudowa – wg proj. konstrukcyjnego

Pod płytę skateparku i elementy lane na miejscu należy zastosować podbudowę:

- podbudowa z kruszywa łamanego o frakcji 0 – 31,5mm – grubość 5 cm
- podbudowa z kruszywa łamanego o frakcji 31,5 – 63 mm – grubość 20 cm
- warstwa piasku stabilizowanego cementem Rm=2,5 MPa – grubość 15 cm

Łącznie: - 40 cm

5.2 Płyta główna – wg proj. konstrukcyjnego

Płyta żelbetowa gr. 15 cm z betonu C20/25, hydrotechnicznego W8, o mrozoodporności F150 , zbrojona siatką z prętów ø 8 mm, stal A IIIN (B500SP) o oczkach 15 x 15 cm, zacierana na gładko maszynowo i zabezpieczona preparatem do pielęgnacji betonu. Krawędź płyty należy ukształtować stosując deskowanie dostosowane do kształtu i poziomu płyty.

W płycie należy wykonać szczeliny dylatacyjne o wymiarach pola dylatacyjnego, max. 5 m × 5 m na głębokości 1/3 grubości płyty lub nacięcia przeciwskurczowe, po 30 dniach należy wykonać fazowanie krawędzi dylatacji, założyć sznury dylatacyjne oraz wypełnić dylatację masą poliuretanową.

Płyta musi posiadać spadek 1-1,5%, jeżeli geometria skateparku na to pozwala spadki powinny być jednostronne.

Nawierzchnia musi być odporna na punktowe uderzenia oraz równa i gładka (dla osób poruszających się na deskorolce lub rolkach z kółkami o średnicy 44–59 mm nie może być żadnych odczuwalnych nierówności w nawierzchni jezdnej). Nie dopuszcza się malowania powierzchni płyty głównej skateparku, ani powierzchni jezdnej urządzeń, stanowi to zagrożenie dla użytkowników ponieważ powierzchnia pokryta farbą staje się bardzo śliska i zwiększa ryzyko upadku i kontuzji - farba może znajdować się tylko na bokach przeszkód.

5.3 Przeszkody żelbetowe – wg proj. konstrukcji

Przeszkody projektuje się w formie elementów żelbetowych, płyt lub ścian, zbrojonych siatką ø 8 mm (AIIIN) o oczkach 15x15cm, beton C30/37 recepturowy. W miejscach, gdzie wymaga tego specyfikacja przeszkody należy wbetonować profil stalowy, który ma za zadanie chronić ich krawędzie (załącznik nr.1).

Wszystkie elementy łukowe muszą zostać wykonane w technologii torkretowania na mokro – beton nakładany metodą natryskową przy użyciu mieszanki recepturowej. Maszynę do natrysku betonu, musi obsługiwać osoba specjalnie do tego przygotowana, przeszkolona i legitymująca się odpowiednim uprawnieniami (załączniku nr 2).

Wszystkie wzorniki, szalunki do elementów łukowych oraz ściągaczki muszą być wykonane na maszynach CNC dla uzyskania jak najmniejszych odchyleń od docelowych gabarytów elementów.

Krawędzie narażone na uszkodzenia mechaniczne, na których projekt nie przewiduje zabezpieczenia ich żadnym profilem stalowym powinny być fazowane. Poprawia to trwałość krawędzi elementów skateparku oraz zwiększa poziom bezpieczeństwa jego użytkowników (załącznik nr 3).

5.4 Stal – wg proj. konstrukcyjnego

- Wszystkie elementy stalowe: poręcze, barierki i okucia muszą być wykonane ze stali ocynkowanej ogniowo.
- Rura do ślizgania musi być wykonana z rury stalowej ocynkowanej o średnicy w przedziale od 48 do 60,3 mm. końcówki rur muszą być zaślepione stalowymi zaślepkami, aby zapobiec skaleczeniom (załącznik nr 4).
- Wszystkie profile i kątowniki muszą mieć na zgięciu zaokrąglenia (stal walcowana na zimno).
- Wszystkie elementy takie jak profile ochronne, rury czy poręcze do ślizgania się muszą być wtopione i zakotwione w elemencie na którym są osadzone.
- Profile ochronne na przeszkodach do muszą mieć minimalny wymiar 40x40x4 mm (na schodach 30x30x3mm)
- Profile na elementach takich jak murek czy ławka betonowa muszą być osadzone na równo z górną powierzchnią elementu.

- Poręcze i ławki stalowe należy kotwić do płyty bezpośrednio do jej zbrojenia jeszcze przed zalaniem samej płyty. element tak zakotwiony jest stabilniejszy przez co bardziej bezpieczny i trwały. niedopuszczalnym jest, aby poręcze i ławki były przykręcane do płyty, stopy mogą stwarzać niepotrzebne zagrożenie dla użytkowników przez wystające z powierzchni płyty elementy montażowe (załącznik nr 5).

5.5 Barierki ochronne

- Wszystkie podesty, z których możliwy jest upadek z wysokości ponad 1 m muszą mieć barierki ochronne wzdłuż tyłu i boków (nie dotyczy to wysokich pochylni do skoków, gdzie zastosowanie barierek w takim elemencie prowadzi do zwiększenia ryzyka wypadku) (załącznik nr 6).
- Barierki muszą posiadać pionowe poprzeczki, aby nie prowokowały nikogo do wspinania się.
- Wysokość barierek ochronnych ponad podestem musi wynosić co najmniej 1,2m.poręcze muszą być wykonane ze stali galwanizowanej, z profili 30x30mm i rurek ø16mm o rozstawach zgodnych z obowiązującą normą PN-EN 14974 z późniejszymi zmianami.
- Tylne i boczne barierki muszą być skręcone razem ze sobą za pomocą śrub metrycznych.
- Barierki muszą być przymocowane do przeszkód za pomocą kołków montażowych.

TOLERANCJE

- Wszystkie wystawione krawędzie muszą być ochronione galwanizowaną stalą.
- Rury mogą wystawać nie bardziej niż 12mm ponad powierzchnię blatu. (załącznik nr 4).
- Wszystkie promienie nie mogą zmienić się bardziej niż 20mm od określonego wymiaru.
- Wymiary gabarytowe urządzeń mogą różnić się o 6% w zależności od kątów.

6. Zasady eksploatacji

Dla prawidłowej eksploatacji urządzeń wymagane są coroczne przeglądy techniczne, zgodnie z wymogiem PN-EN-1176-7 „Wyposażenie placów zabaw. Wytyczne instalowania, sprawdzania, konserwacji i eksploatacji" oraz PN-EN-14974 „Urządzenia dla użytkowania sprzętu rolkowego. Wymagania bezpieczeństwa i metody badań"
Przegląd techniczny urządzeń każdorazowo kończy się wystawieniem Świadectwa Kontroli Technicznej, które zaspokaja wymogi PN oraz ewentualnym sporządzeniem listy elementów wymagających renowacji i naprawy. W przypadku braku uszkodzeń firma serwisująca wystawia świadectwo dopuszczające do dalszej eksploatacji, co równoznaczne jest z nałożeniem przez firmę na obiekt gwarancji i ubezpieczenia OC na okres 12 miesięcy.

Zakres stosowanej kontroli technicznej:

- sprawdzenie równości powierzchni jezdnej
- sprawdzenie rozmieszczenia rur na krawędzi urządzeń
- sprawdzenie odprowadzenia wody z urządzeń
- sprawdzenie wykończeni urządzeń (czy nie występują ostre wykończenia)
- sprawdzenie elementów metalowych z uwzględnieniem stanu warstwy powłoki (ocynkowanej lub lakierowanej)
- sporządzenie świadectwa przeprowadzonej kontroli technicznej (zgodnie z wytycznymi PN-EN 1176-7) wraz z listą elementów wymagających napraw i renowacji

W widocznym miejscu przy wejściu na skatepark musi zostać umieszczona instrukcja użytkowania skateparku. Dobór elementów i ich rozmieszczenie z zachowaniem stref bezpieczeństwa, a także przestrzeganie regulaminu minimalizuje ryzyko kontuzji podczas użytkowania. Wszystkie prace muszą być wykonane zgodnie z obowiązującymi przepisami oraz pod nadzorem osób uprawnionych.

7. Uwagi ogólne

- Wszelkie zastosowane materiały i urządzenia powinny posiadać wymagane atesty, certyfikaty oraz dopuszczenia do użytkowania w Polsce, w szczególności winny spełniać wymogi określone przepisami przeciwpożarowymi i sanitarnymi.
- Prace wykonywać zgodnie z Warunkami Technicznymi Wykonania I Odbioru Robót Budowlanych.
- Jakość oraz standard prac budowlanych i wykończeniowych musi odpowiadać Polskim Normom.
- Wszystkie wymiary sprawdzić na budowie.
- W razie stwierdzenia niezgodności – skontaktować się z projektantem.
- Rysunki rozpatrywać łącznie z projektami branżowymi.
- Obowiązują uwagi zawarte na rysunkach.

- Przedstawione w projekcie rozwiązania materiałowe można zamienić na inne o podobnych parametrach i właściwościach technicznych po uprzedniej zgodzie Inwestora.

Opracował
arch. Mirosław Macioszek

Spis załączników:

Załącznik nr 1 – Profile na krawędziach elementów przeznaczonych do grindowania
Załącznik nr 2 – Nakładanie betonu na elementach o dużym spadku i łukach
Załącznik nr 3 – Fazowanie krawędzi
Załącznik nr 4 – Copingi
Załącznik nr 4 – Poręcze i ławki
Załącznik nr 6 – Barierki
Załącznik nr 7 – Instrukcja użytkowania skateparku

ZAŁĄCZNIK 1

PROFIL BĄDŹ CEOWNIK MUSI ZOSTAĆ OSADZONY W TAKI SPOSÓB ABY LICOWAŁ SIĘ Z GÓRNĄ PŁASZCZYZNĄ ELEMENTU KTÓREGO KRAWĘDZIE OSŁANIA, ORAZ MUSI ZOSTAĆ ZAKOTWIONY DO ZBROJENIA DANEGO ELEMENTU ŻELBETOWEGO JESZCE PRZED ZALANIEM DANEGO ELEMENTU. ZE WZGLĘDU NA SPECYFIKĘ UŻYTKOWANIA ELEMENT TEN MUSI BYĆ SOLIDNIE OSADZONY I STABILNY. NIEDOPUSZCZALNYM JEST PRZYKRĘCANIE CZY WSPAWYWANIE TAKIEGO ELEMENTU GO NA PÓŹNIEJSZYM ETAPIE. PROFILE I CEOWNIKI MUSZĄ BYĆ ZIMNOGIĘTE TAK, ABY POSIADAŁY ZAOKRĄGLONE KRAWĘDZIE. JEST TO BARDZO ISTOTNE ZE WZGLĘDÓW BEZPIECZEŃSTWA PRZYSZŁYCH UŻYTKOWNIKÓW SKATEPARKU.

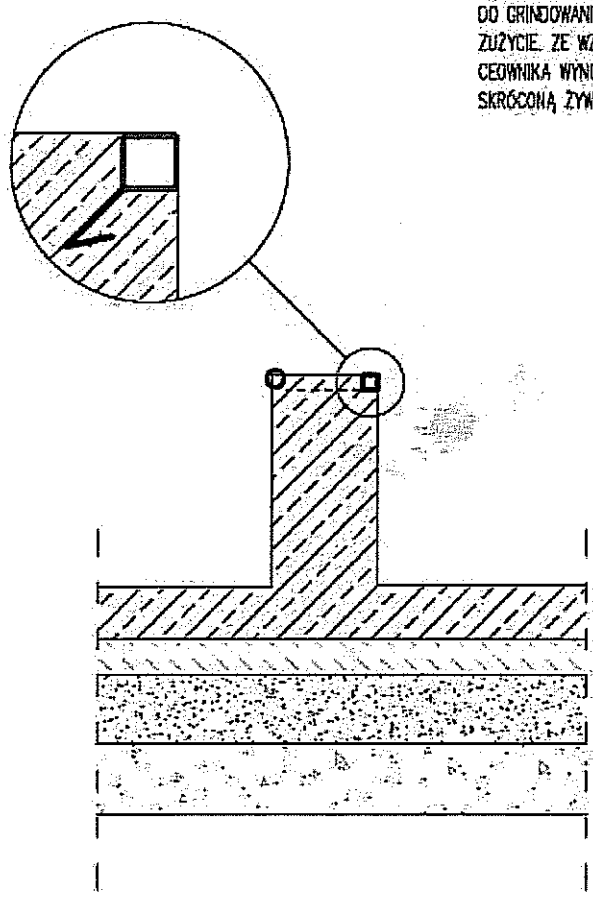

PROFILE I CEOWNIKI NA GRINDBOXACH SĄ ELEMENTAMI PRZEZNACZONYMI DO GRINDOWANIA (ŚLIZGANIA) DLATEGO SĄ NARAŻONE NA SZYBKIE ZUŻYCIE. ZE WZGLĘDU NA TO MINIMALNA GRUBOŚĆ ŚCIANKI PROFILA BĄDŹ CEOWNIKA WYNOSI 4mm. ZASTOSOWANIE CIEŃSZEJ ŚCIANKI WIĄŻE SIĘ ZE SKRÓCONĄ ŻYWOTNOŚCIĄ TAKIEGO ELEMENTU.

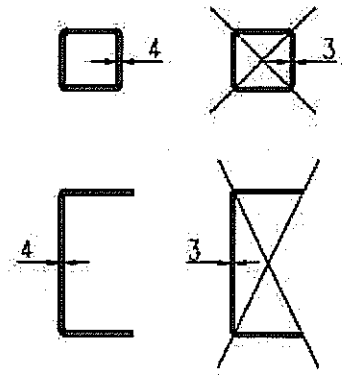

TYTUŁ: Specyfikacja wykonawcza skateparku w technologii betonowej		
TEMAT: *Profile na krawędziach elementów przeznaczonych do grindowania*		
SKALA: 1:50	Rysunków w serii:	8
	Rys. nr:	B-02-05
	Nr załącznika :	1

ZAŁĄCZNIK 2

PRAWIDŁOWO WYKONANY ELEMENT ŁUKOWY

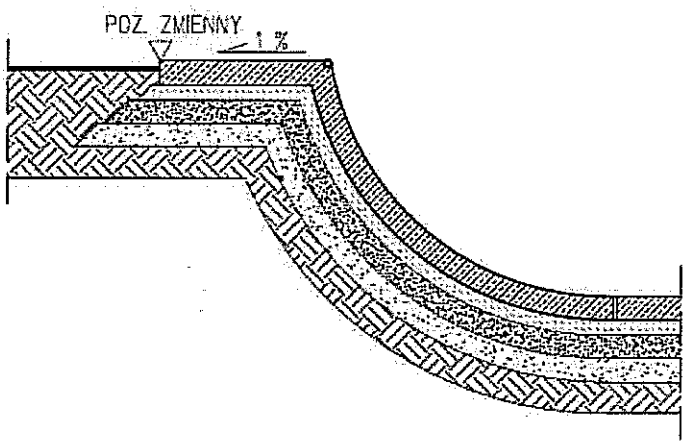

NIEPRAWIDŁOWO WYKONANY ELEMENT ŁUKOWY

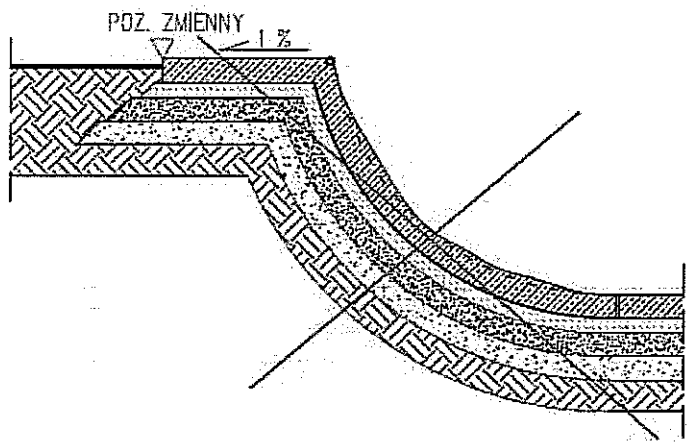

ELEMENTY ŁUKOWE WYKONUJE SIĘ TYLKO METODĄ TORKRETOWANIA (NAKŁADANIA BETONU POD CIŚNIENIEM). METODA TA JEST NAJBARDZIEJ WŁAŚCIWĄ ZE WZGLĘDU NA TO ŻE TYLKO TA METODA ZAPEWNIA ODPOWIEDNIE ZAGĘSZCZENIE BETONU NAKŁADANEGO NA SPADKACH I ŁUKACH, DODATKOWO ELIMINUJE ONA EWENTUALNOŚĆ POWSTAWANIA PUSTEK W NAŁOŻONYM BETONIE. MIESZANKI BETONU UŻYWANE DO TORKRETOWANIA SĄ MIESZANKAMI RECEPTUROWYMI SPACJALNIE PRZYGOTOWANYMI DO WYKONYWANIA TEGO TYPU ELEMENTÓW – SĄ TAK PRZYGOTOWANE ŻE PO NAŁOŻENIU NIE SPŁYWAJĄ I DUŻO ŁATWIEJ ZATRZEĆ TAKĄ POWIERZCHNIĘ (POWIERZCHNIE TAKIE MOŻNA ZATRZEĆ TYLKO METODĄ RĘCZNĄ DLATEGO JEST TO TAK ISTOTNE).

ELEMENTY WYKONANE INNĄ METODĄ POSIADAJĄ NIERÓWNOŚCI KTÓRE SĄ NIEBEZPIECZNE DLA OSÓB WYKONUJĄCYCH NA NICH EWOLUCJE. BRAK RÓWNYCH POWIERZCHNI STWARZA ZAGROŻENIE DLA ZDROWIA UŻYTKOWNIKÓW SKATPARKU.

!!! UWAGA !!!
OSOBA OBSŁUGUJĄCA SPRZĘT DO TORKRETOWANIA POWINNA POSIADAĆ ODPOWIEDNIE UPRAWNIENIA.

TYTUŁ: **Specyfikacja wykonawcza skateparku w technoligii betonowej**		
TEMAT: ***Nakładanie betonu na elementach o dużym spadku i łukach***		
SKALA: 1:50	Rysunków w serii:	8
	Rys. nr:	B-02-02
	Nr załącznika :	2

ZAŁĄCZNIK 3

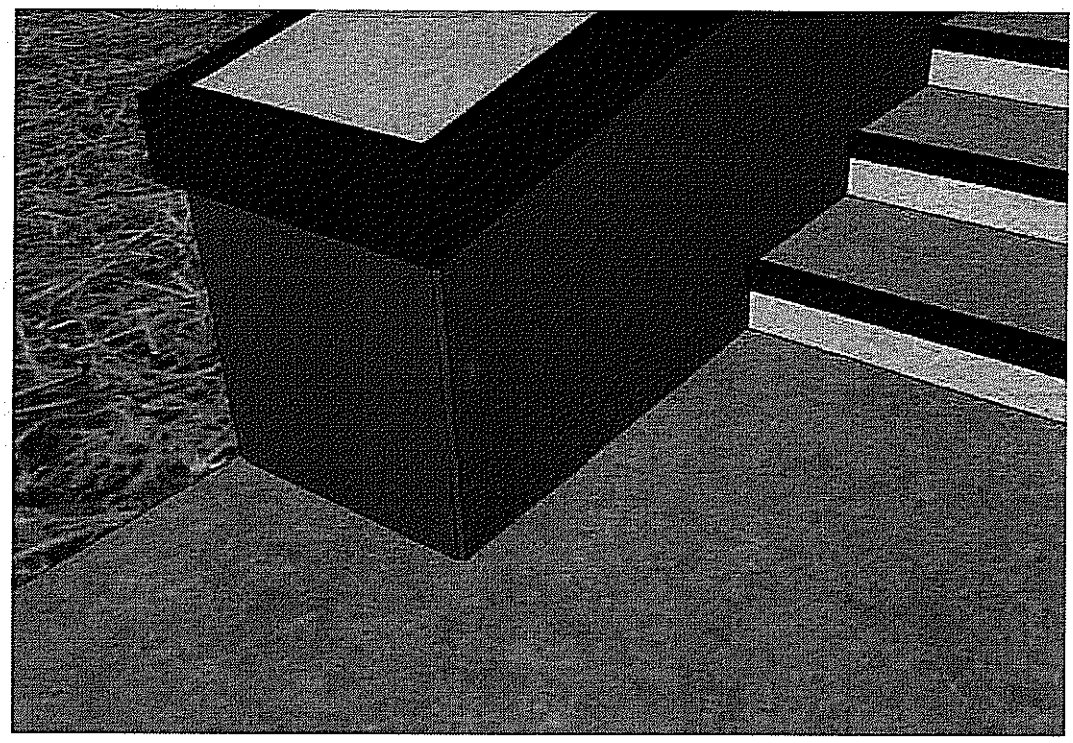

KRAWĘDZIE NARAŻONE NA USZKODZENIA MECHANICZNE, A NIE ZABAZPIECZONE ŻADNYM PROFILEM STALOWYM POWINNY BYĆ FAZOWANE. POPRAWIA TO TRWAŁOŚĆ KRAWĘDZI ELEMENTÓW SKATPEARKU ORAZ ZWIĘKSZA POZIOM BEZPECZEŃSTWA JEGO UŻYTKOWNIKÓW.

TYTUŁ: Specyfikacja wykonawcza skateparku w technoligii betonowej		
TEMAT: *Fazowanie krawędzi*		
SKALA: 1:50	Rysunków w serii:	8
	Rys. nr:	B-02-06
	Nr załącznika :	3

ZAŁĄCZNIK 4

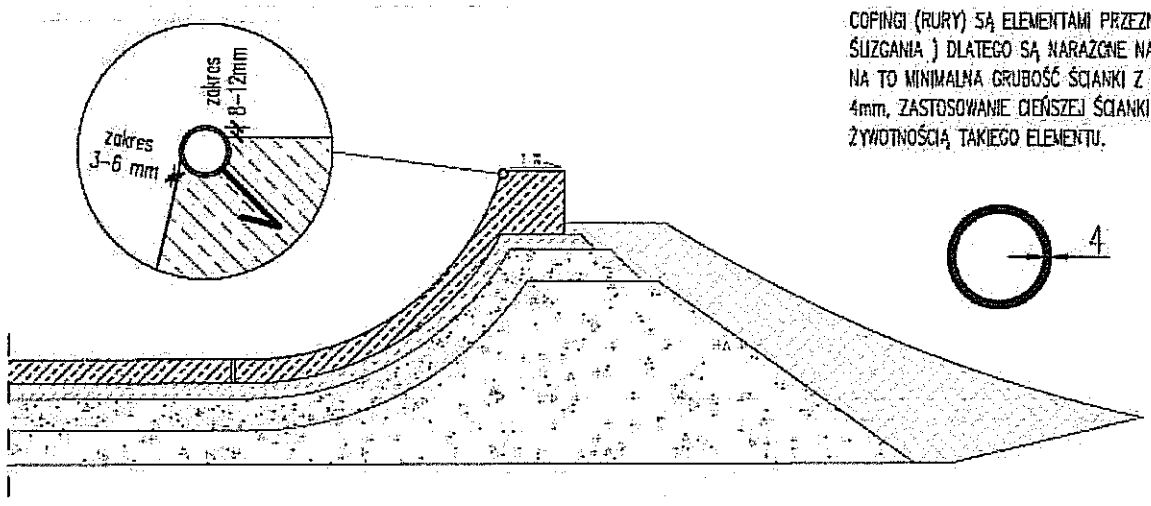

COPINGI (RURY) SĄ ELEMENTAMI PRZEZNACZONYMI DO GRINDOWANIA (ŚLIZGANIA) DLATEGO SĄ NARAŻONE NA SZYBKIE ZUŻYCIE. ZE WZGLĘDU NA TO MINIMALNA GRUBOŚĆ ŚCIANKI Z KTÓREJ JEST WYKNOANY WYNOSI 4mm. ZASTOSOWANIE CIEŃSZEJ ŚCIANKI WIĄŻE SIĘ ZE SKRÓCONĄ ŻYWOTNOŚCIĄ TAKIEGO ELEMENTU.

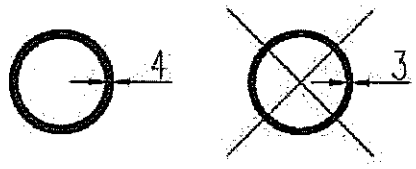

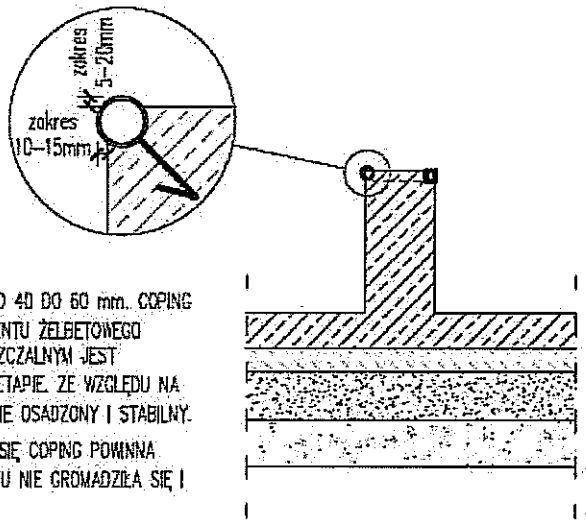

COPING MUSI ZOSTAĆ WYKONANY Z RURY O ŚREDNICY OD 40 DO 60 mm. COPING MUSI ZOSTAĆ ZAKOTWIONY DO ZBROJENIA DANEGO ELEMENTU ŻELBETOWEGO JESZCZE PRZED ZALANIEM DANEGO ELEMENTU. NIEDOPUSZCZALNYM JEST PRZYKRĘCANIE CZY WSPAWYWANIE GO NA PÓŹNIEJSZYM ETAPIE. ZE WZGLĘDU NA SPECYFIKĘ UŻYTKOWANIA ELEMENT TEN MUSI BYĆ SOLIDNIE OSADZONY I STABILNY.

PŁASKA POWIERZCHNIA NA KTÓREJ KRAWĘDZI ZNAJDUJE SIĘ COPING POWINNA POSIADAĆ ODPOWIEDNI SPADEK TAK, ABY W JEGO POBLIŻU NIE GROMADZIŁA SIĘ I ZALEGAŁA WODA.

TYTUŁ: Specyfikacja wykonawcza skateparku w technoligii betonowej		
TEMAT: *Copingi*		
SKALA: 1:50	Rysunków w serii:	8
	Rys. nr:	B-02-04
	Nr załącznika :	4

ZAŁĄCZNIK 5

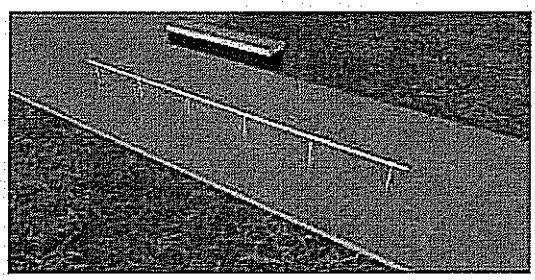

◀ PORĘCZ KOTWIONA DO ZBROJENIA W PŁYCIE POSIADA WIĘKSZE WALORY UŻYTKOWE I WIZUALNE, JEST TAKŻE BEZPIECZNIEJSZA.

JEŻELI ISTNIEJE TAKA MOŻLIWOŚĆ NALEŻY ▶ UNIKAĆ KOTWIENIA PORĘCZY I ŁAWEK NA KOŁKACH – JEDYNYM WYJĄTKIEM MOŻE BYĆ BUDOWA OBIEKTU NA ISTNIEJĄCEJ JUŻ PŁYCIE BETONOWEJ GDZIE NARUSZENIE JEJ POWIERZCHNI WIĄZAŁOBY SIĘ Z UTRATĄ GWARANCJI.

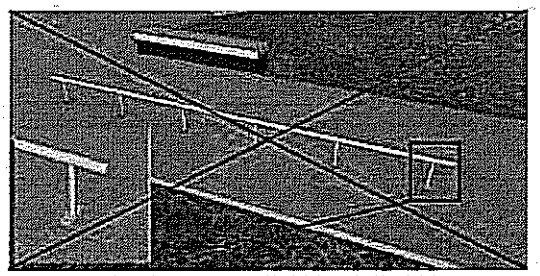

PROFILE I RURY Z KTÓRYCH WYKONUJE SIĘ PORĘCZE I ŁAWKI, W CZĘŚCIACH PRZEZNACZONYCH DO GRINDOWANIA (ŚLIZGU) MINIMALNA GRUBOŚĆ ŚCIANKI TAKIEGO PROFILA LUB RURY WYNOSI 4mm., ZASTOSOWANIE CIEŃSZEJ ŚCIANKI WIĄŻE SIĘ ZE SKRÓCONĄ ŻYWOTNOŚCIĄ TAKIEGO ELEMENTU.

PORĘCZE I ŁAWKI NALEŻY KOTWIĆ DO PŁYTY BEZPOŚREDNIO DO JEJ ZBROJENIA JESZCZE PRZED ZALANIEM SAMEJ PŁYTY. ELEMENT TAK ZAKOWTIONY JEST STABILNIEJSZY PRZEZ CO BARDZIEJ BEZPIECZNY I TRWAŁY. NIEDOPUSZCZALNE JEST, ABY PORĘCZE I ŁAWKI BYŁY PRZYKRĘCANE DO PŁYTY, STOPY MOGĄ STWARZAĆ NIEPOTRZEBNE ZAGROŻENIE DLA UŻYTKOWNIKÓW PRZEZ WYSTAJĄCE Z POWIERZCHNI PŁYTY KOŁKI MONTAŻOWE ITP.

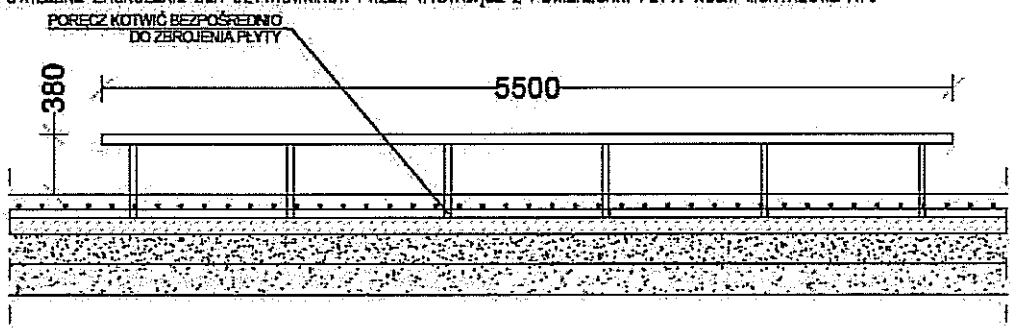

TYTUŁ: Specyfikacja wykonawcza skateparku w technoligii betonowej		
TEMAT: *PORĘCZE I ŁAWKI*		
SKALA: 1:50	Rysunków w serii:	8
	Rys. nr:	B-02-01
	Nr załącznika :	5

ZAŁĄCZNIK 6

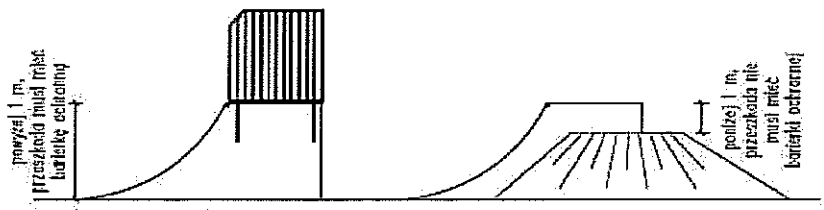

W PRZYPADKU ELEMENTÓW O WYSOKOŚCI WIĘKSZEJ NIŻ 1 M, MOŻNA ODSTĄPIĆ OD INSTALACJI BARIEREK W JEŚLI SKARPA OKALAJĄCA ELEMENT ZMNIEJSZA JEGO WYSOKOŚĆ PONIŻEJ 1M, PRZEZ CO MINIMALIZUJE NIEBEZPIECZEŃSTWO GROŹNIEGO UPADKU.

BARIERKI MUSZĄ GALWANIZOWANE NA CAŁEJ ZEWNĘTRZNEJ POWIERZCHNI.

MINIMALNA LICZBA PROFILI MONTAŻOWYCH:
– JEŻELI CAŁKOWITA DŁUGOŚĆ BARIERKI JEST MNIEJSZA NIŻ 1,5 M,WTEDY MINIMALNA ILOŚĆ PROFILI MONTAŻOWYCH WYNOSI 2
– JEŻELI CAŁKOWITA DŁUGOŚĆ BARIERKI ZNAJDUJE SIĘ W PRZEDZIALE MIĘDZY 1,5 A 2,5 M WTEDY MINIMALNA ILOŚĆ PROFIL MONTAŻOWYCH WYNOSI 3.

UWAGA !!!
BARIERKI OCHRONNE MOCOWANE SĄ ZA POMOCĄ KOŁKÓW MONTAŻOWCH DO BETONU.

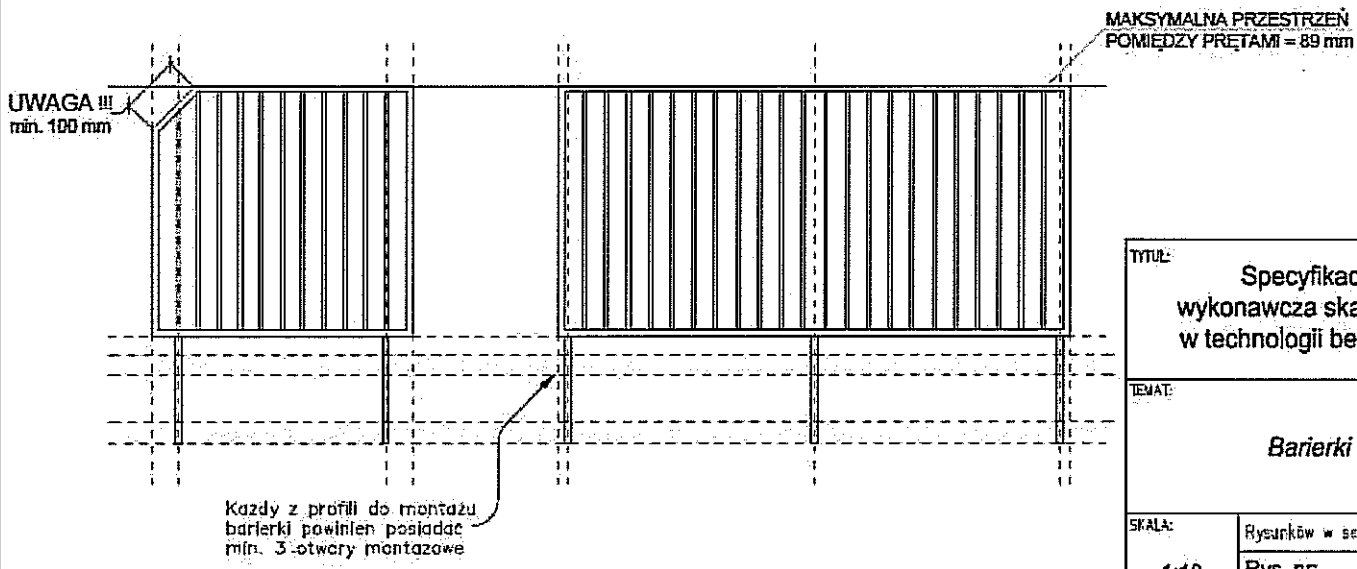

TYTUŁ: Specyfikacja wykonawcza skateparku w technologii betonowej		
TEMAT: *Barierki*		
SKALA: 1:10	Rysunków w serii:	8
	Rys. nr:	B-02-03
	Nr załącznika :	6

ZAŁĄCZNIK 7

INSTRUKCJA UŻYTKOWANIA SKATEPARKU

1.Urządzenia skateparku przeznaczone są wyłącznie do jazdy na łyżworolkach, deskorolkach i BMX-ach.
2.Uczestnicy korzystają z urządzeń skateparku na własną odpowiedzialność.
3.Osoby, które nie ukończyły 18 roku życia, mogą przebywać na terenie skateparku wyłącznie pod opieką rodziców, opiekunów lub innych przedstawicieli ustawowych.
4.Każda osoba korzystająca z urządzeń skateparku ma obowiązek używania kasku ochronnego oraz kompletu ochraniaczy przez cały czas jazdy.
5.Na każdym z elementów mogą przebywać maksymalnie 3 osoby.
6.Na górnych pomostach mogą przebywać jedynie te osoby, które potrafią na nie samodzielnie wjechać.
7.Na jednym elemencie może jeździć maksymalnie 1 osoba.
8.Chodzenie po konstrukcjach, przebywanie w strefie najazdów oraz zeskoków z przeszkód jest zabronione.
9.Pamiętaj o innych użytkownikach skateparku – nie jeździsz sam!
10.W przypadku większej ilości osób korzystających ze skateparku poinformuj innych, że właśnie zjeżdżasz z przeszkody (Bank, Quarter, Rampa) – poprzez podniesienie ręki, kontakt wzrokowy itp.
11.Na terenie skateparku obowiązuje bezwzględny zakaz spożywania napojów alkoholowych oraz środków odurzających.
12.Zabrania się korzystania ze skateparku następującym osobom:

-kontuzjowanym (skręcone kolana, kostki itp.),
-z chorobami układu ruchowego,
-z wadami serca,
-chorym na epilepsję,
-kobietom w ciąży.

PAMIĘTAJ!
Nic nie chroni przed upadkiem z przeszkód, nie przeceniaj swoich możliwości, nie wykonuj akrobacji bez sportowego przygotowania !

Instrukcja została opracowana przez producenta urządzeń skateparku:
Piotr Nowak TECHRAMPS, ul. Organki 2, 31-990 Kraków,
tel. (12) 393-43-07, info@techramps.com.

Telefony alarmowe:
Pogotowie ratunkowe 999 (tel. kom. 112)
Straż pożarna 998
Policja 997

!!!Uwaga!!!
Na każdym skateparku musi znajdować się „Instrukcja użytkowania skateparku", jako forma przekazania najważniejszych wytycznych oraz zasad bezpieczeństwa obowiązujących na terenie skateparku.

TYTUŁ: Specyfikacja wykonawcza skateparku w technologii betonowej		
TEMAT: Instrukcja użytkowania skateparku		
SKALA: 1:10	Rysunków w serii:	4
	Rys. nr:	B-02-07
	Nr załącznika :	

III / 3 PROJEKT ARCHITEKTONICZNO – BUDOWLANY

Część rysunkowa

Spis rysunków:

A-0.1	Schemat nawierzchni	b.s.
A-0.2	Rzut i przekrój	1:100
A-1.1	Przeszkoda nr 1	1:50
A-2.1	Przeszkoda nr 2	1:50
A-3.1	Przeszkoda nr 3	1:50
A-4.1	Przeszkoda nr 4	1:50
A-5.1	Przeszkoda nr 5	1:50
A-6.1	Przeszkoda nr 6	1:50
A-6.2	Przeszkoda nr 6	1:50
A-7.1	Przeszkoda nr 7	1:50
A-8.1	Przeszkoda nr 8	1:50
A-9.1	Przeszkoda nr 9	1:50
A-9.2	Przeszkoda nr 9	1:50
A-10.1	Przeszkoda nr 10	1:50
A-11.1	Przeszkoda nr 11	1:50
A-12.1	Przeszkoda nr 12	1:50
A-13.1	Przeszkoda nr 13	1:50
A-14.1	Przeszkoda nr 14	1:50

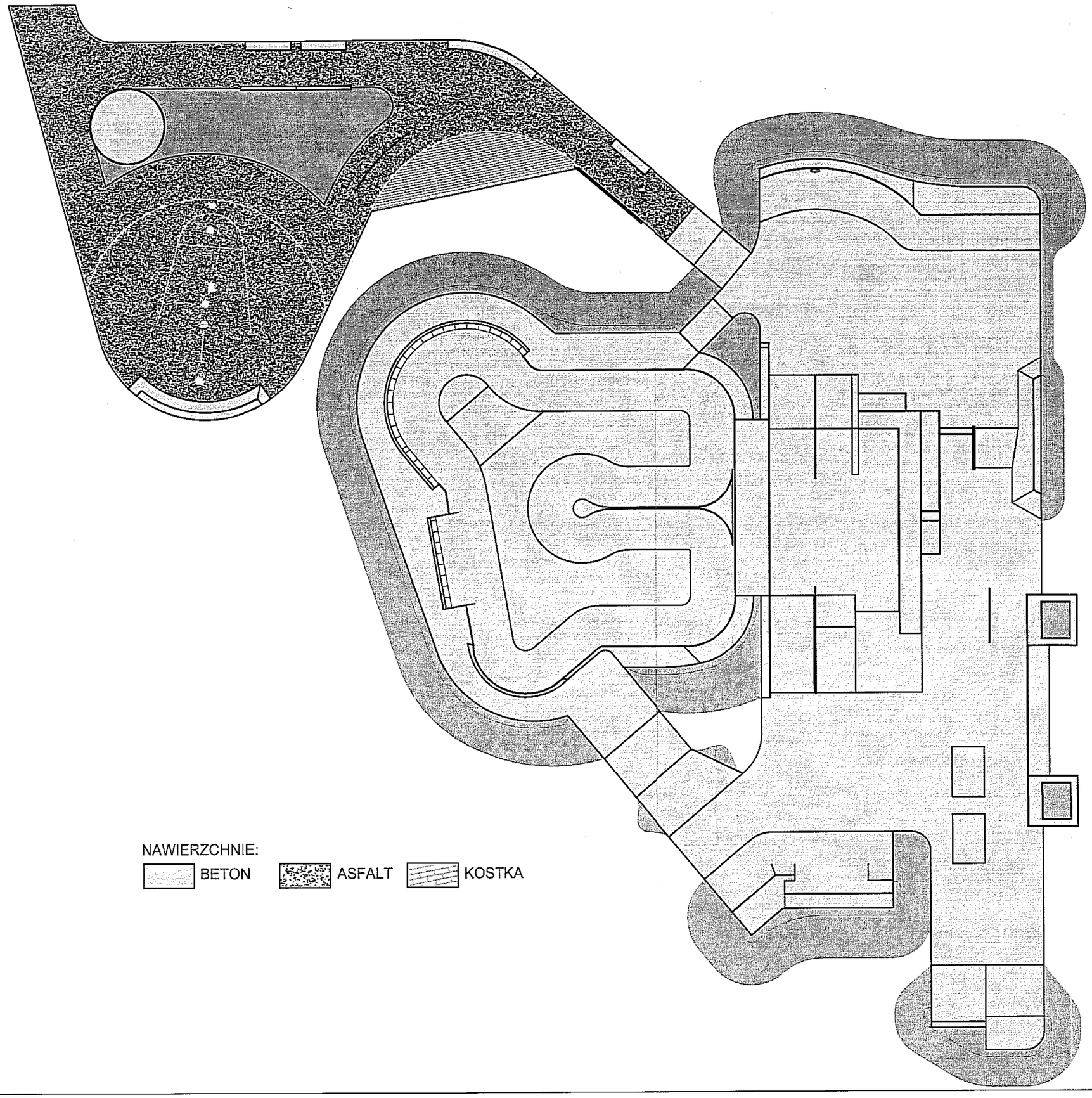

NAWIERZCHNIE:

BETON ASFALT KOSTKA

UWAGI:

1. WSZYSTKIE WYMIARY SPRAWDZIĆ NA BUDOWIE
2. OBOWIĄZUJĄ UWAGI ZAWARTE W OPISIE TECHNICZNYM
3. PROJEKT ROZPATRYWAĆ ŁĄCZNIE Z PROJEKTAMI BRANŻOWYMI

modus
Mirosław Macioszek
ul. Narciarska 21/34, 31-579 Kraków
tel. +48 12 63 11 035 e-mail: biuro@architekci-modus.pl

BUDOWA BOISKA DO STREETBALU I SKATEPARKU Z URZĄDZENIAMI TERENOWYMI, OBIEKTAMI MAŁEJ ARCHITEKTURY, OŚWIETLENIEM I MONITORINGIEM ORAZ PRZYŁĄCZEM KANALIZACJI DESZCZOWEJ

ADRES: DZ. NR 10/12,160/8 OBR. 34 LUBLIN

INWESTOR: GMINA MIASTA LUBLIN
Pl. Króla Władysława Łokietka 1
20-109 Lublin

TYTUŁ: **SCHEMAT NAWIERZCHNI**

PROJEKTOWAŁ: mgr inż. arch. MIROSŁAW MACIOSZEK	UPRAWNIENIA: MPOIA/090/2010	PODPIS
SPRAWDZIŁ: mgr inż. arch. PAWEŁ ORLEF	UPRAWNIENIA: Rz/A-06/05	PODPIS
ZESPÓŁ: mgr inż. arch. MAGDALENA TRÓLKA		PODPIS

BRANŻA	DATA	FAZA	SKALA	NR RYSUNKU
ARCHITEKTURA	12.2017 r	PB	b.s.	A - 0.1

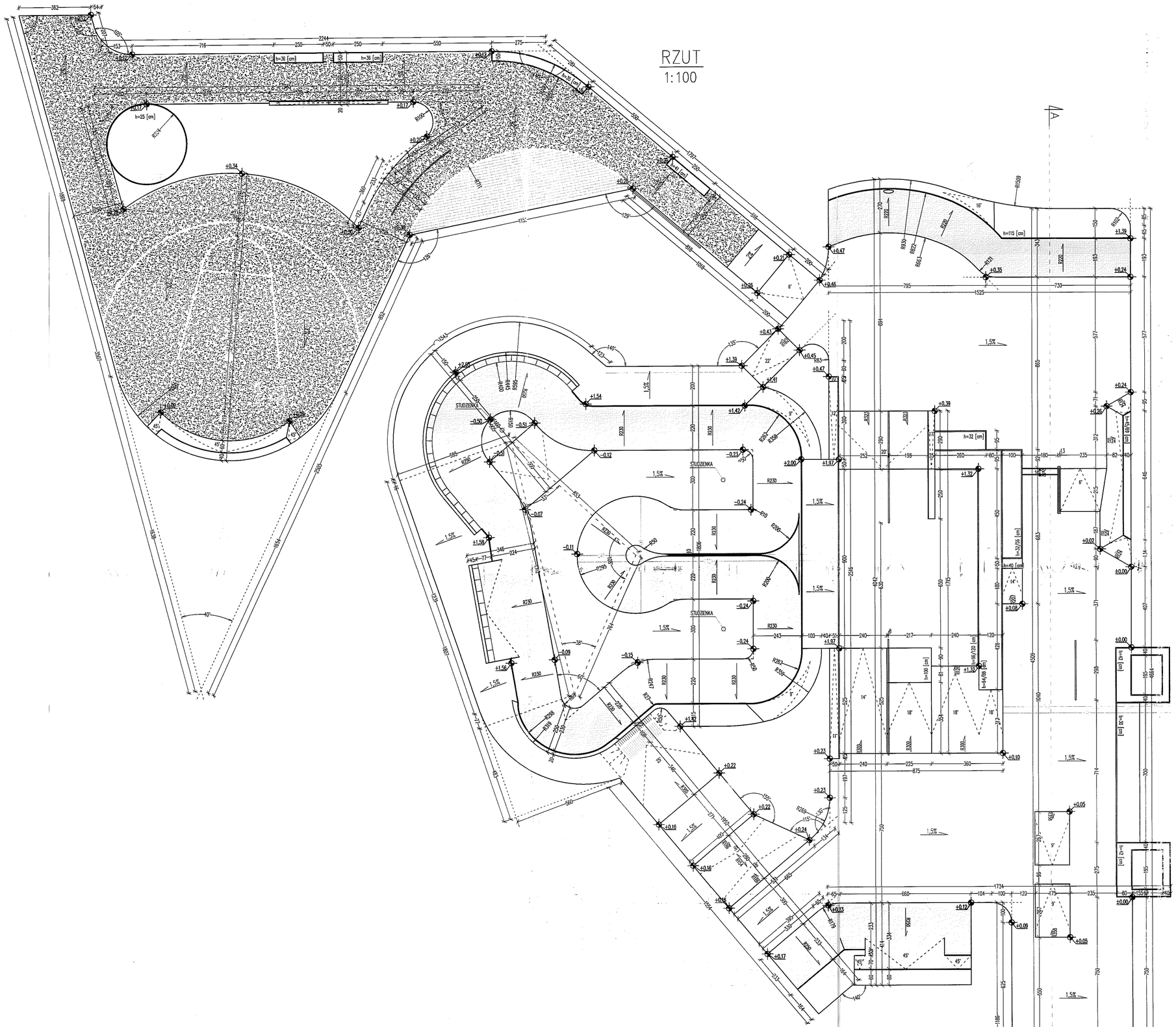

LEGENDA:

ELEMENTY WYKONYWANE W TECHNOLOGII TORKRETOWANIA

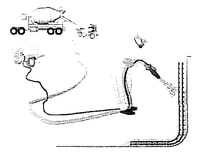

ELEMENTY SKATEPARKU MUSZĄ POSIADAĆ CERTYFIKATY OZNACZONE ZNAKIEM ZGODNOŚCI T+M Z NORMĄ PN–EN 14974 + A1 : 2010. CERTYFIKATY TE MUSZĄ BYĆ POTWIERDZENIEM KONTROLI BEZPIECZEŃSTWA PRODUKTU, ORAZ OBEJMOWAĆ MONITOROWANIE PRODUKCJI PRZEZ NIEZALEŻNĄ I ZATWIERDZONĄ JEDNOSTKĘ BADAWCZĄ

W CELU ZAPEWNIENIA JAK NAJLEPSZEJ JAKOŚCI I NALEŻYTEJ ŻYWOTNOŚCI SKATEPARKU NIE DOPUSZCZA SIĘ WYKONYWANIA ELEMENTÓW W INNEJ TECHNOLOGII NIŻ MONOLITYCZNEJ WYLEWANEJ NA MIEJSCU. NIE DOPUSZCZA SIĘ STOSOWANIA PREFABRYKATÓW BETONOWYCH.

UWAGI:

1. WSZYSTKIE WYMIARY SPRAWDZIĆ NA BUDOWIE
2. OBOWIĄZUJĄ UWAGI ZAWARTE W OPISIE TECHNICZNYM
3. PROJEKT ROZPATRYWAĆ ŁĄCZNIE Z PROJEKTAMI BRANŻOWYMI

modus
ul. Norcerska 2f/34, 31-579 Kraków
tel. w +48 12 63 11 055 e-mail:
biuro@architekci-modus.pl

BUDOWA BOISKA DO STREETBALU I SKATEPARKU Z URZĄDZENIAMI TERENOWYMI, OBIEKTAMI MAŁEJ ARCHITEKTURY, OŚWIETLENIEM I MONITORINGIEM ORAZ PRZYŁĄCZEM KANALIZACJI DESZCZOWEJ

ADRES	DZ. NR 10/12,160/8 OBR. 34 LUBLIN		
INWESTOR	GMINA MIASTA LUBLIN Pl. Króla Władysława Łokietka 1 20-109 Lublin		
TYTUŁ	**RZUT I PRZEKRÓJ**		
PROJEKTOWAŁ mgr inż. arch. MIROSŁAW MACIOSZEK	UPRAWNIENIA MPOIA/0590/2010	PODPIS	
SPRAWDZIŁ mgr inż. arch. PAWEŁ ORLIEF	UPRAWNIENIA Rzi/A-06/05	PODPIS	
ZESPÓŁ mgr inż. arch. MAGDALENA TRÓLKA		PODPIS	
BRANŻA ARCHITEKTURA	DATA 12.2017 r	FAZA PB	SKALA 1 : 100	NR RYSUNKU A - 0.2

RZUT
1:50

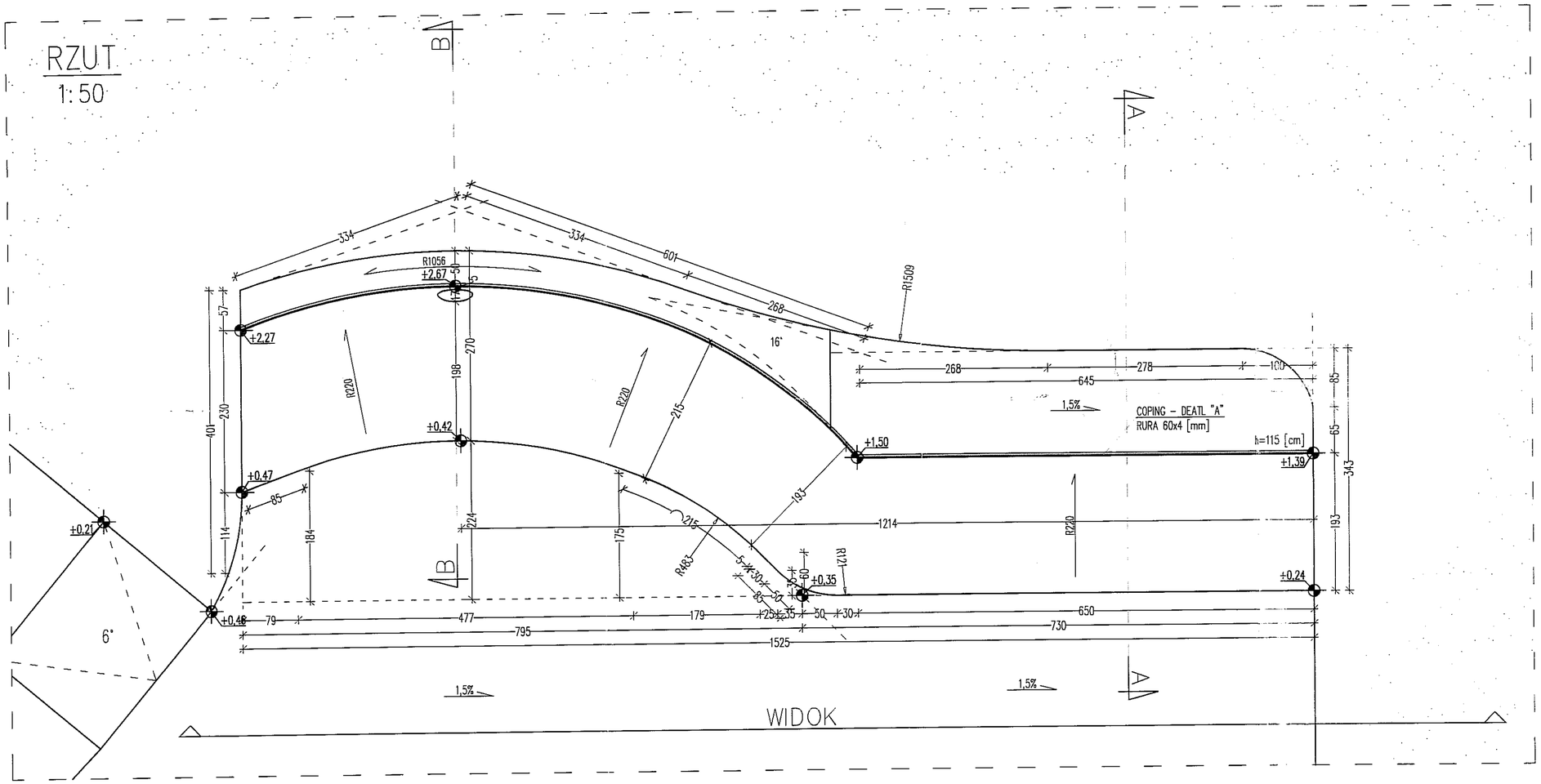

DETAL "A"
1:5

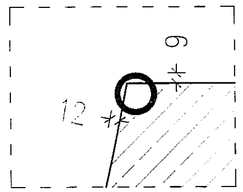

PRZEKRÓJ A–A
1:50

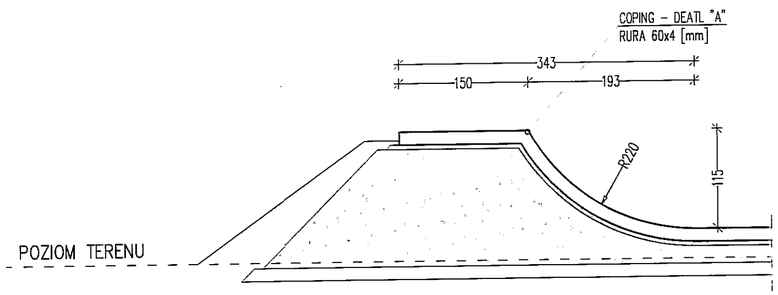

PRZEKRÓJ B–B
1:50

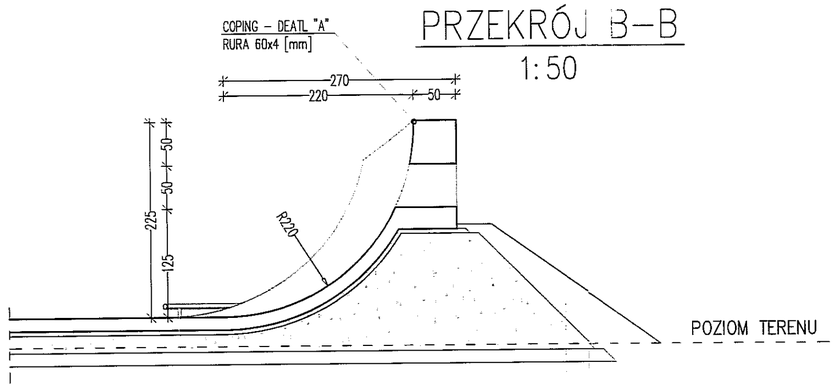

WIDOK
1:50

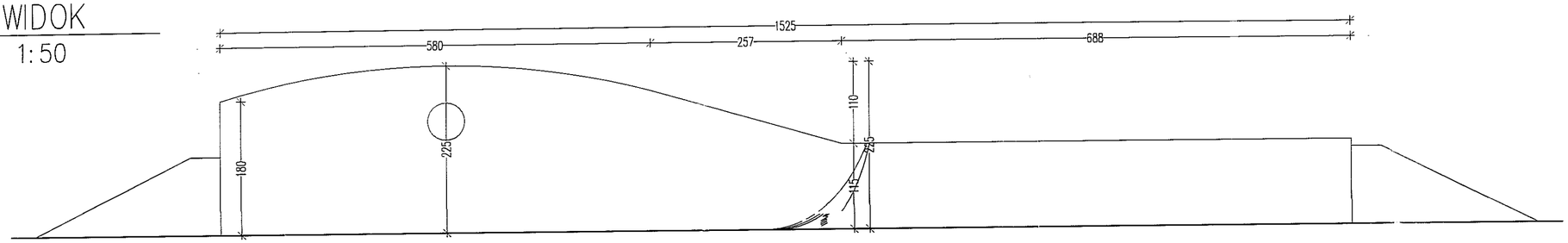

ELEMENTY SKATEPARKU MUSZĄ POSIADAĆ CERTYFIKATY OZNACZONE ZNAKIEM ZGODNOŚCI T+M Z NORMĄ PN–EN 14974 + A1 : 2010. CERTYFIKATY TE MUSZĄ BYĆ POTWIERDZENIEM KONTROLI BEZPIECZEŃSTWA PRODUKTU, ORAZ OBEJMOWAĆ MONITOROWANIE PRODUKCJI PRZEZ NIEZALEŻNĄ I ZATWIERDZONA JEDNOSTKĘ BADAWCZĄ.

W CELU ZAPEWNIENIA JAK NAJLEPSZEJ JAKOŚCI I NALEŻYTEJ ŻYWOTNOŚCI SKATEPARKU NIE DOPUSZCZA SIĘ WYKONYWANIA ELEMENTÓW W INNEJ TECHNOLOGII NIŻ MONOLITYCZNEJ WYLEWANEJ NA MIEJSCU. NIE DOPUSZCZA SIĘ STOSOWANIA PREFABRYKATÓW BETONOWYCH.

UWAGI:
1. WSZYSTKIE WYMIARY SPRAWDZIĆ NA BUDOWIE
2. OBOWIĄZUJĄ UWAGI ZAWARTE W OPISIE TECHNICZNYM
3. PROJEKT ROZPATRYWAĆ ŁĄCZNIE Z PROJEKTAMI BRANŻOWYMI

MODUS ul. Narciarska 21/34, 31-579 Kraków
tel. +48 12 63 11 035 e-mail: biuro@architekci-modus.pl
www.architekci-modus.pl

BUDOWA BOISKA DO STREETBALU I SKATEPARKU Z URZĄDZENIAMI TERENOWYMI, OBIEKTAMI MAŁEJ ARCHITEKTURY, OŚWIETLENIEM I MONITORINGIEM ORAZ PRZYŁĄCZEM KANALIZACJI DESZCZOWEJ

ADRES	DZ. NR 10:12,160/8 OBR. 34 LUBLIN			
INWESTOR	GMINA MIASTA LUBLIN Pl. Króle Władysława Łokietka 1 20-109 Lublin			
TYTUŁ	**PRZESZKODA NR 1**			
PROJEKTOWAŁ mgr inż. arch. MIROSŁAW MACIOSZEK		UPRAWNIENIA MPOIA/090/2010		PODPIS
SPRAWDZIŁ mgr inż. arch. PAWEŁ ORLEF		UPRAWNIENIA Rz/A-06/05		PODPIS
ZESPÓŁ mgr inż. arch. MAGDALENA TRÓLKA				PODPIS
BRANŻA ARCHITEKTURA	DATA 12.2017 r	FAZA PB	SKALA 1 : 50	NR RYSUNKU A - 1.1

RZUT
1:50

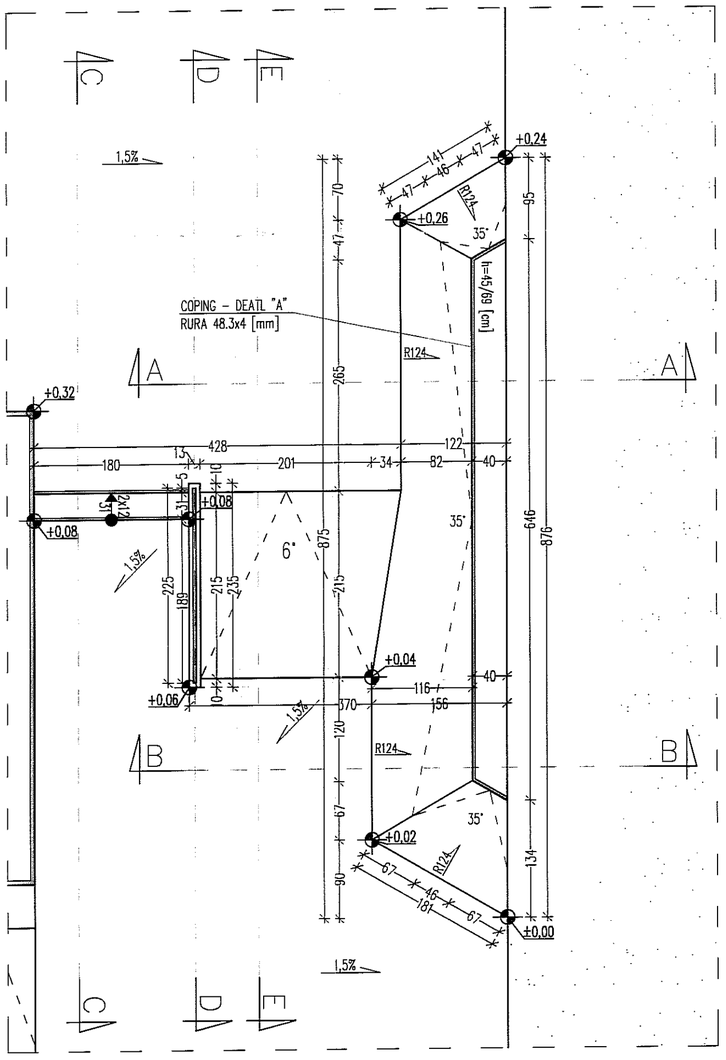

DETAL "A"
1:5

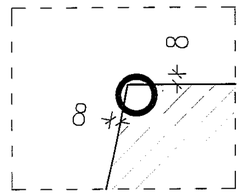

PRZEKRÓJ A–A
1:50

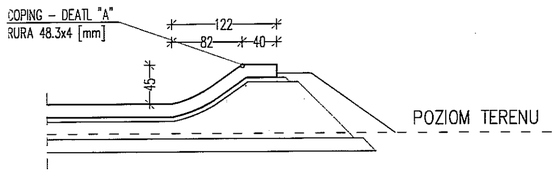

PRZEKRÓJ B–B
1:50

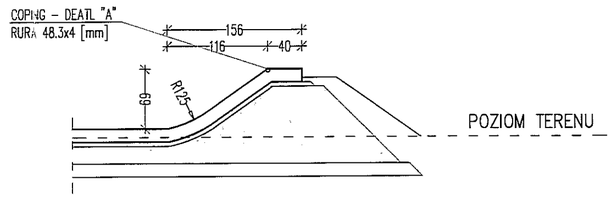

PRZEKRÓJ C–C
1:50

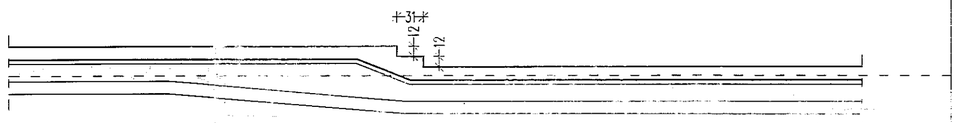

PRZEKRÓJ D–D
1:50

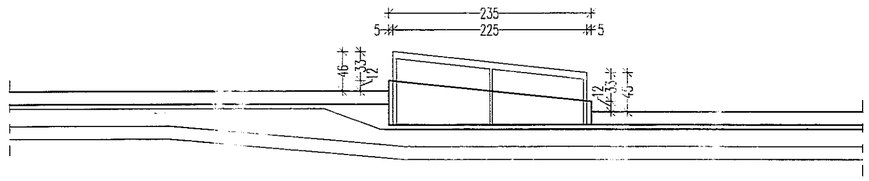

PRZEKRÓJ E–E
1:50

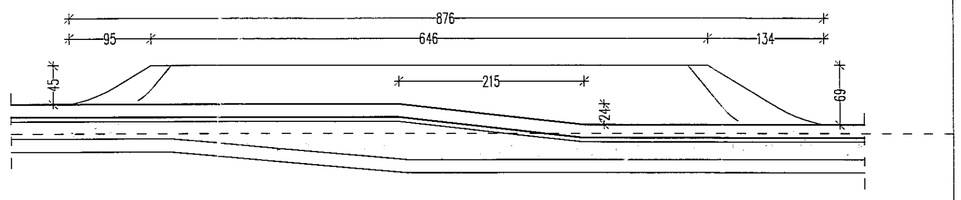

UWAGI:
1. WSZYSTKIE WYMIARY SPRAWDZIĆ NA BUDOWIE
2. OBOWIĄZUJĄ UWAGI ZAWARTE W OPISIE TECHNICZNYM
3. PROJEKT ROZPATRYWAĆ ŁĄCZNIE Z PROJEKTAMI BRANŻOWYMI

ELEMENTY SKATEPARKU MUSZĄ POSIADAĆ CERTYFIKATY OZNACZONE ZNAKIEM ZGODNOŚCI T+M Z NORMĄ PN–EN 14974 + A1 : 2010. CERTYFIKATY TE MUSZĄ BYĆ POTWIERDZENIEM KONTROLI BEZPIECZEŃSTWA PRODUKTU, ORAZ OBEJMOWAĆ MONITOROWANIE PRODUKCJI PRZEZ NIEZALEŻNĄ I ZATWIERDZONA JEDNOSTKĘ BADAWCZĄ

W CELU ZAPEWNIENIA JAK NAJLEPSZEJ JAKOŚCI I NALEŻYTEJ ŻYWOTNOŚCI SKATEPARKU NIE DOPUSZCZA SIĘ WYKONYWANIA ELEMENTÓW W INNEJ TECHNOLOGII NIŻ MONOLITYCZNEJ WYLEWANEJ NA MIEJSCU. NIE DOPUSZCZA SIĘ STOSOWANIA PREFABRYKATÓW BETONOWYCH.

modus ul. Norwidzka 27/34, 31-579 Kraków
tel. +48 12 63 11 035 e-mail: biuro@architekci-modus.pl

BUDOWA BOISKA DO STREETBALU I SKATEPARKU Z URZĄDZENIAMI TERENOWYMI, OBIEKTAMI MAŁEJ ARCHITEKTURY, OŚWIETLENIEM I MONITORINGIEM ORAZ PRZYŁĄCZEM KANALIZACJI DESZCZOWEJ

ADRES: DZ. NR 10/12,160/8 OBR. 34 LUBLIN

INWESTOR: GMINA MIASTA LUBLIN, Pl. Króla Władysława Łokietka 1, 20-109 Lublin

TYTUŁ: **PRZESZKODA NR 2**

PROJEKTOWAŁ: mgr inż. arch. MIROSŁAW MACIOSZEK	UPRAWNIENIA: MPOIA/090/2010	PODPIS
SPRAWDZIŁ: mgr inż. arch. PAWEŁ ORLEF	UPRAWNIENIA: Rz/A-06/05	PODPIS
ZESPÓŁ: mgr inż. arch. MAGDALENA TRÓLKA		PODPIS

BRANŻA	DATA	FAZA	SKALA	NR RYSUNKU
ARCHITEKTURA	12.2017 r	PB	1 : 50	A - 2.1

RZUT
1:50

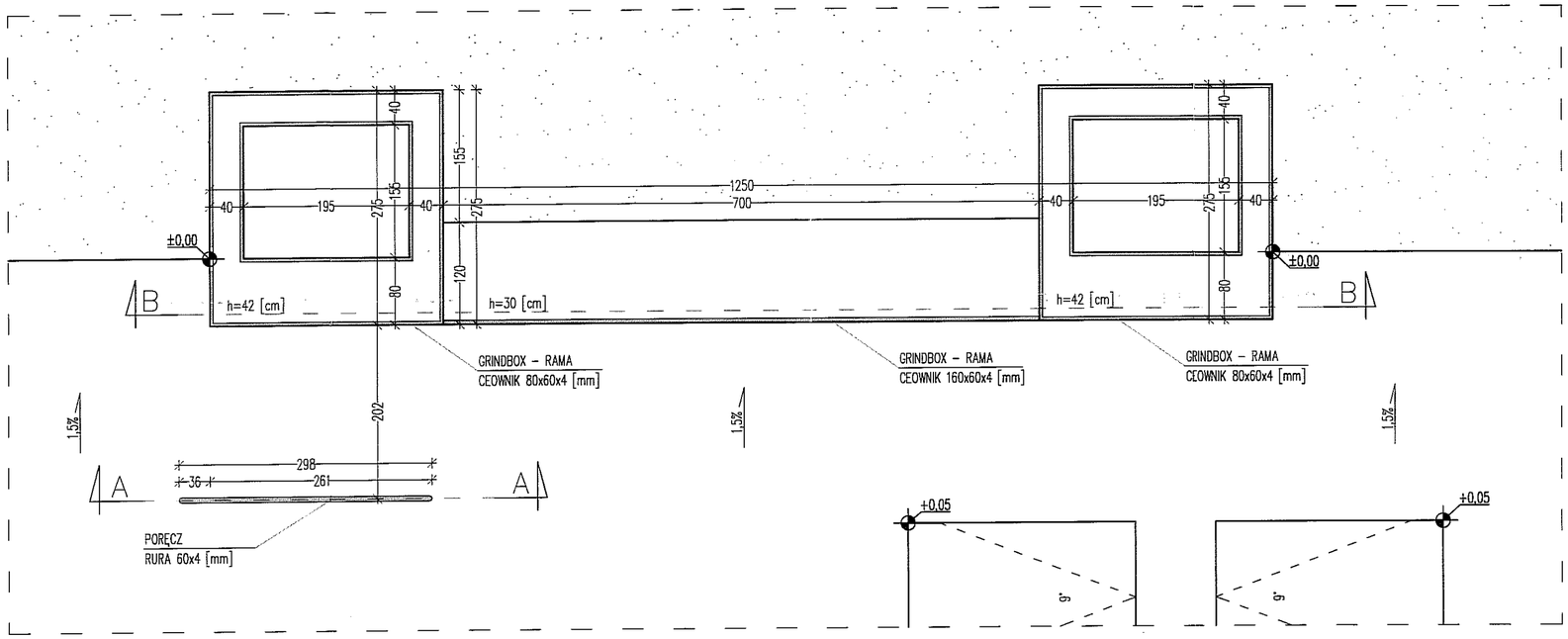

PRZEKRÓJ A–A
1:50

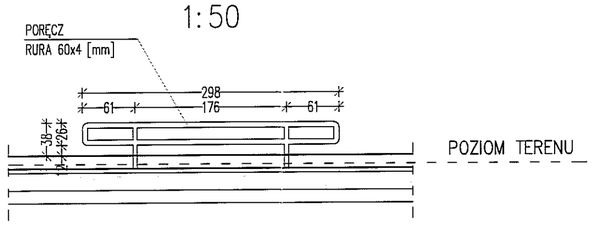

PRZEKRÓJ B–B
1:50

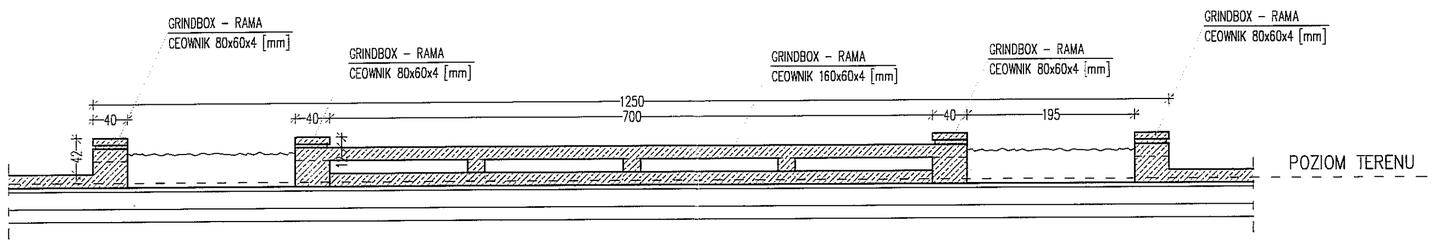

ELEMENTY SKATEPARKU MUSZĄ POSIADAĆ CERTYFIKATY OZNACZONE ZNAKIEM ZGODNOŚCI T+M Z NORMĄ PN–EN 14974 + A1 : 2010. CERTYFIKATY TE MUSZĄ BYĆ POTWIERDZENIEM KONTROLI BEZPIECZEŃSTWA PRODUKTU, ORAZ OBEJMOWAĆ MONITOROWANIE PRODUKCJI PRZEZ NIEZALEŻNĄ I ZATWIERDZONA JEDNOSTKĘ BADAWCZĄ

W CELU ZAPEWNIENIA JAK NAJLEPSZEJ JAKOŚCI I NALEŻYTEJ ŻYWOTNOŚCI SKATEPARKU NIE DOPUSZCZA SIĘ WYKONYWANIA ELEMENTÓW W INNEJ TECHNOLOGII NIŻ MONOLITYCZNEJ WYLEWANEJ NA MIEJSCU. NIE DOPUSZCZA SIĘ STOSOWANIA PREFABRYKATÓW BETONOWYCH.

UWAGI:
1. WSZYSTKIE WYMIARY SPRAWDZIĆ NA BUDOWIE
2. OBOWIĄZUJĄ UWAGI ZAWARTE W OPISIE TECHNICZNYM
3. PROJEKT ROZPATRYWAĆ ŁĄCZNIE Z PROJEKTAMI BRANŻOWYMI

modus
ul. Norcerska 21/34, 31-579 Kraków
tel. + 48 12 63 11 035 e-mail: biuro@architekci-modus.pl

BUDOWA BOISKA DO STREETBALU I SKATEPARKU Z URZĄDZENIAMI TERENOWYMI, OBIEKTAMI MAŁEJ ARCHITEKTURY, OŚWIETLENIEM I MONITORINGIEM ORAZ PRZYŁĄCZEM KANALIZACJI DESZCZOWEJ

ADRES	DZ. NR 10/12,160/8 OBR. 34 LUBLIN			
INWESTOR	GMINA MIASTA LUBLIN Pl. Króla Władysława Łokietka 1 20-109 Lublin			
TYTUŁ	**PRZESZKODA NR 3**			
PROJEKTOWAŁ: mgr inż. arch. MIROSŁAW MACIOSZEK		UPRAWNIENIA MPOIA/090/2010	PODPIS	
SPRAWDZIŁ: mgr inż. arch. PAWEŁ ORLEF		UPRAWNIENIA Rz/A-06/05	PODPIS	
ZESPÓŁ: mgr inż. arch. MAGDALENA TROLKA			PODPIS	
BRANŻA ARCHITEKTURA	DATA 12.2017 r	FAZA PB	SKALA 1 : 50	NR RYSUNKU A - 3.1

RZUT
1:50

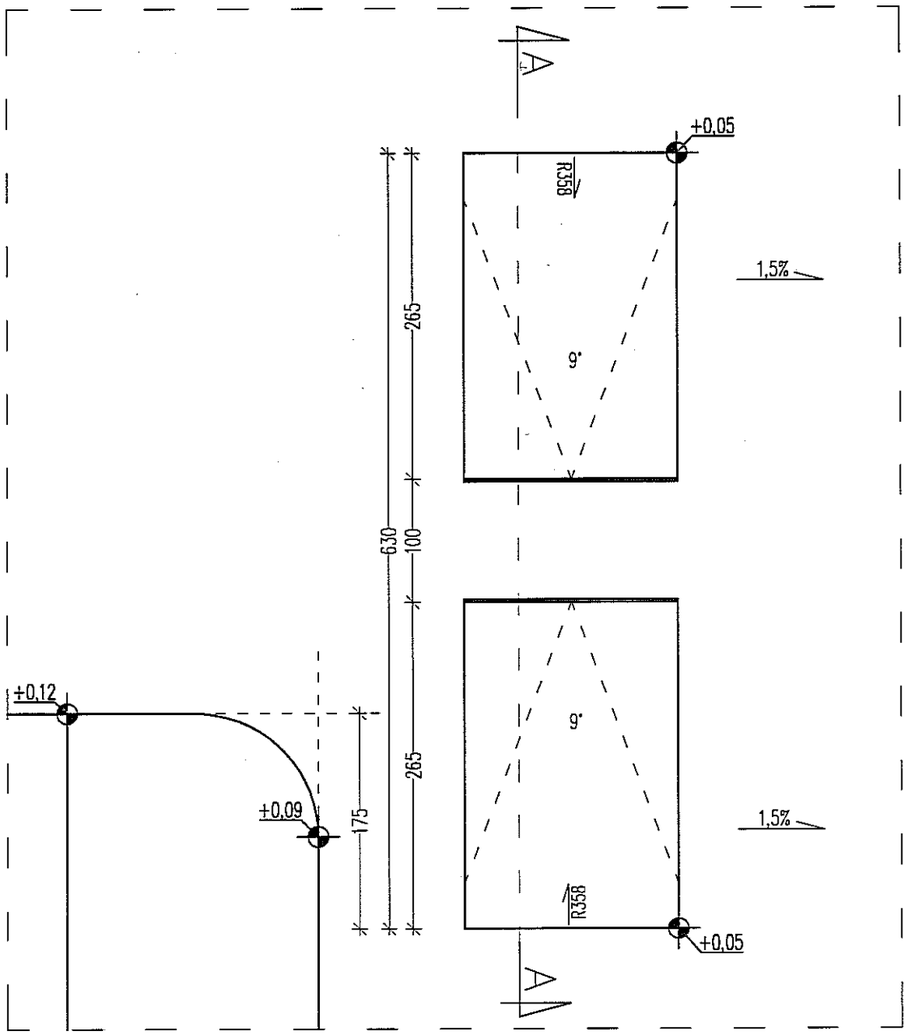

PRZEKRÓJ A–A
1:50

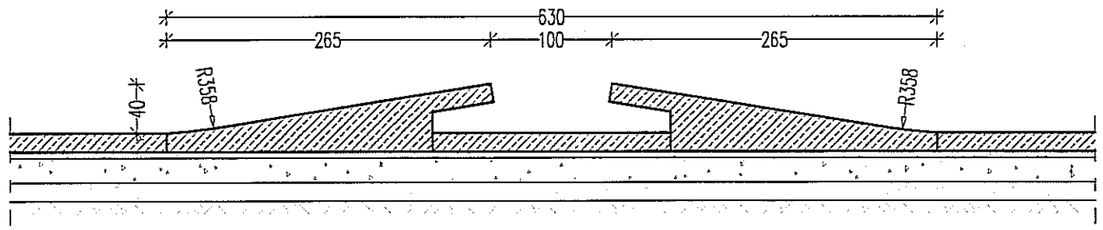

ELEMENTY SKATEPARKU MUSZĄ POSIADAĆ CERTYFIKATY OZNACZONE ZNAKIEM ZGODNOŚCI T+M Z NORMĄ PN–EN 14974 + A1 : 2010. CERTYFIKATY TE MUSZĄ BYĆ POTWIERDZENIEM KONTROLI BEZPIECZEŃSTWA PRODUKTU, ORAZ OBEJMOWAĆ MONITOROWANIE PRODUKCJI PRZEZ NIEZALEŻNĄ I ZATWIERDZONA JEDNOSTKĘ BADAWCZĄ

W CELU ZAPEWNIENIA JAK NAJLEPSZEJ JAKOŚCI I NALEŻYTEJ ŻYWOTNOŚCI SKATEPARKU NIE DOPUSZCZA SIĘ WYKONYWANIA ELEMENTÓW W INNEJ TECHNOLOGII NIŻ MONOLITYCZNEJ WYLEWANEJ NA MIEJSCU. NIE DOPUSZCZA SIĘ STOSOWANIA PREFABRYKATÓW BETONOWYCH.

UWAGI:
1. WSZYSTKIE WYMIARY SPRAWDZIĆ NA BUDOWIE
2. OBOWIĄZUJĄ UWAGI ZAWARTE W OPISIE TECHNICZNYM
3. PROJEKT ROZPATRYWAĆ ŁĄCZNIE Z PROJEKTAMI BRANŻOWYMI

modus
Mirosław Macioszek
ul. Narciarska 2f/34, 31–579 Kraków
tel. +48 12 63 11 035 e-mail: biuro@architekci-modus.pl

BUDOWA BOISKA DO STREETBALU I SKATEPARKU Z URZĄDZENIAMI TERENOWYMI, OBIEKTAMI MAŁEJ ARCHITEKTURY, OŚWIETLENIEM I MONITORINGIEM ORAZ PRZYŁĄCZEM KANALIZACJI DESZCZOWEJ

ADRES	DZ. NR 10/12,160/8 OBR. 34 LUBLIN			
INWESTOR	GMINA MIASTA LUBLIN Pl. Króla Władysława Łokietka 1 20-109 Lublin			
TYTUŁ	**PRZESZKODA NR 4**			
PROJEKTOWAŁ	mgr inż. arch. MIROSŁAW MACIOSZEK		UPRAWNIENIA MPOIA/090/2010	PODPIS
SPRAWDZIŁ	mgr inż. arch. PAWEŁ DRLEF		UPRAWNIENIA Rz/A-06/05	PODPIS
ZESPÓŁ	mgr inż. arch. MAGDALENA TRÓLKA			PODPIS
BRANŻA ARCHITEKTURA	DATA 12.2017 r	FAZA PB	SKALA 1 : 50	NR RYSUNKU A - 4.1

RZUT
1:50

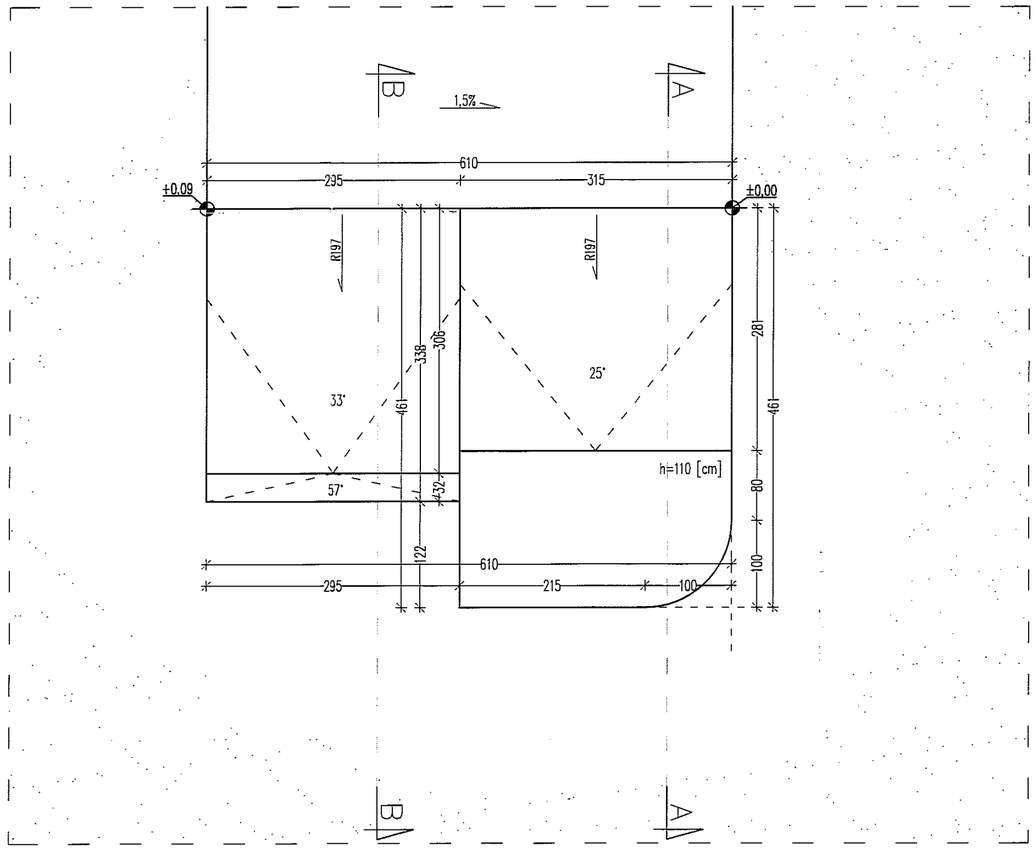

PRZEKRÓJ A–A
1:50

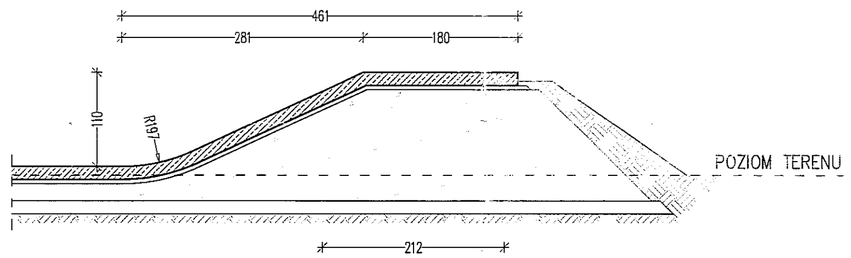

PRZEKRÓJ B–B
1:50

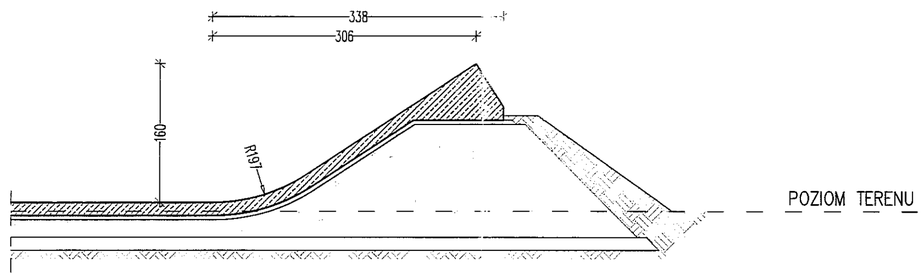

ELEMENTY SKATEPARKU MUSZĄ POSIADAĆ CERTYFIKATY OZNACZONE ZNAKIEM ZGODNOŚCI T+M Z NORMĄ PN–EN 14974 + A1 : 2010. CERTYFIKATY TE MUSZĄ BYĆ POTWIERDZENIEM KONTROLI BEZPIECZEŃSTWA PRODUKTU, ORAZ OBEJMOWAĆ MONITOROWANIE PRODUKCJI PRZEZ NIEZALEŻNĄ I ZATWIERDZONA JEDNOSTKĘ BADAWCZĄ

W CELU ZAPEWNIENIA JAK NAJLEPSZEJ JAKOŚCI I NALEŻYTEJ ŻYWOTNOŚCI SKATEPARKU NIE DOPUSZCZA SIĘ WYKONYWANIA ELEMENTÓW W INNEJ TECHNOLOGII NIŻ MONOLITYCZNEJ WYLEWANEJ NA MIEJSCU. NIE DOPUSZCZA SIĘ STOSOWANIA PREFABRYKATÓW BETONOWYCH.

UWAGI:
1. WSZYSTKIE WYMIARY SPRAWDZIĆ NA BUDOWIE
2. OBOWIĄZUJĄ UWAGI ZAWARTE W OPISIE TECHNICZNYM
3. PROJEKT ROZPATRYWAĆ ŁĄCZNIE Z PROJEKTAMI BRANŻOWYMI

modus ul. Narciarska 21/34, 31-579 Kraków
tel. +48 12 63 11 035 e-mail: biuro@architekci-modus.pl

BUDOWA BOISKA DO STREETBALU I SKATEPARKU Z URZĄDZENIAMI TERENOWYMI, OBIEKTAMI MAŁEJ ARCHITEKTURY, OŚWIETLENIEM I MONITORINGIEM ORAZ PRZYŁĄCZEM KANALIZACJI DESZCZOWEJ

ADRES: DZ. NR 10/12,160/8 OBR. 34 LUBLIN

INWESTOR: GMINA MIASTA LUBLIN
Pl. Króla Władysława Łokietka 1
20-109 Lublin

TYTUŁ: **PRZESZKODA NR 5**

PROJEKTOWAŁ: mgr inż. arch. MIROSŁAW MACIOSZEK	UPRAWNIENIA: MPOIA/090/2010	PODPIS	
SPRAWDZIŁ: mgr inż. arch. PAWEŁ ORLEF	UPRAWNIENIA: Rz/A-06/05	PODPIS	
ZESPÓŁ: mgr inż. arch. MAGDALENA TRÓLKA		PODPIS	

BRANŻA	DATA	FAZA	SKALA	NR RYSUNKU
ARCHITEKTURA	12.2017 r	PB	1 : 50	A - 5.1

RZUT
1:50

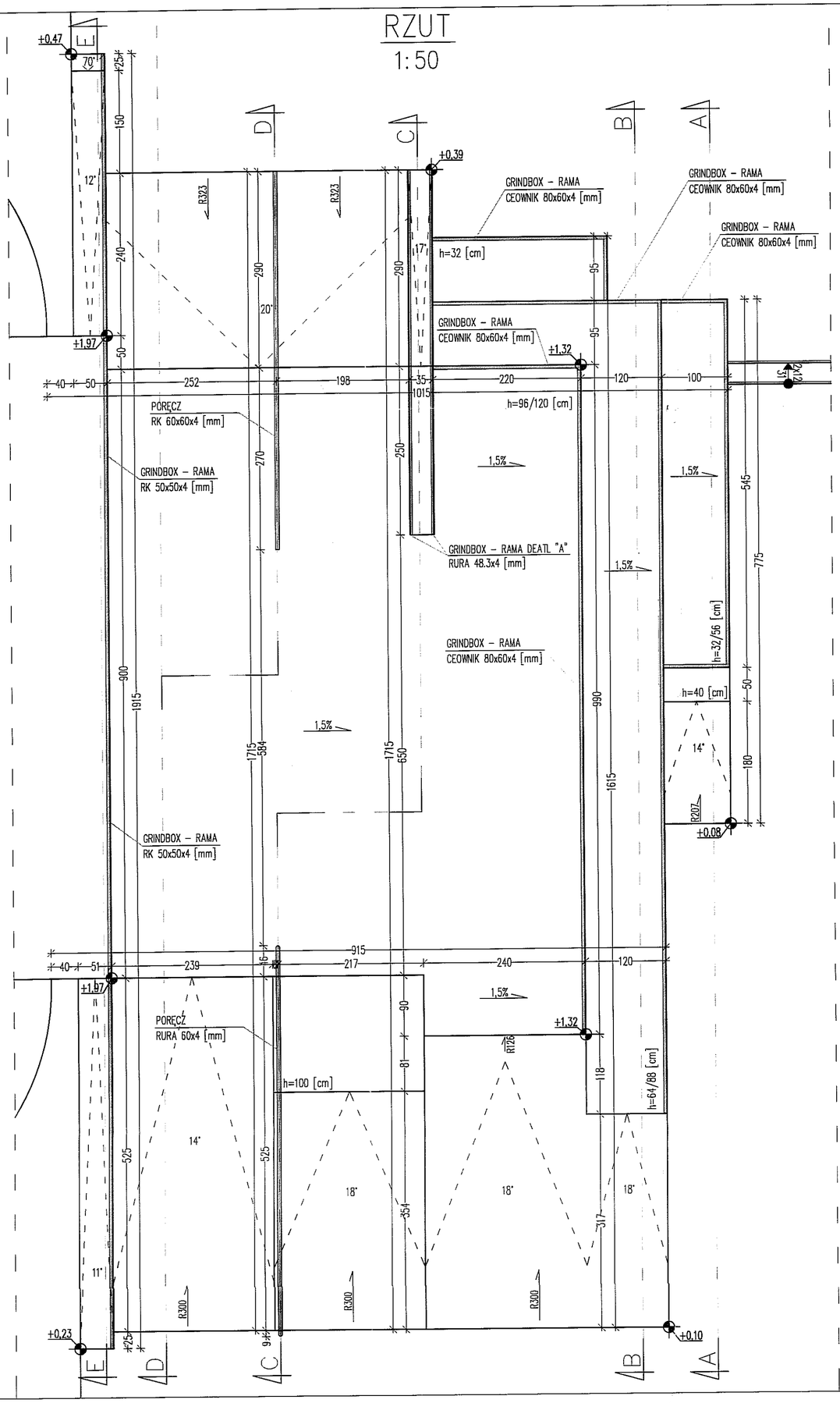

ELEMENTY SKATEPARKU MUSZĄ POSIADAĆ CERTYFIKATY OZNACZONE ZNAKIEM ZGODNOŚCI T+M Z NORMĄ PN–EN 14974 + A1 : 2010. CERTYFIKATY TE MUSZĄ BYĆ POTWIERDZENIEM KONTROLI BEZPIECZEŃSTWA PRODUKTU, ORAZ OBEJMOWAĆ MONITOROWANIE PRODUKCJI PRZEZ NIEZALEŻNĄ I ZATWIERDZONA JEDNOSTKĘ BADAWCZĄ

W CELU ZAPEWNIENIA JAK NAJLEPSZEJ JAKOŚCI I NALEŻYTEJ ŻYWOTNOŚCI SKATEPARKU NIE DOPUSZCZA SIĘ WYKONYWANIA ELEMENTÓW W INNEJ TECHNOLOGII NIŻ MONOLITYCZNEJ WYLEWANEJ NA MIEJSCU. NIE DOPUSZCZA SIĘ STOSOWANIA PREFABRYKATÓW BETONOWYCH.

UWAGI:
1. WSZYSTKIE WYMIARY SPRAWDZIĆ NA BUDOWIE
2. OBOWIĄZUJĄ UWAGI ZAWARTE W OPISIE TECHNICZNYM
3. PROJEKT ROZPATRYWAĆ ŁĄCZNIE Z PROJEKTAMI BRANŻOWYMI

modus
architekt wnętrz
ul. Narciorska 21/34, 31-579 Kraków
tel. + 48 12 63 11 035 e-mail: biuro@architekci-modus.pl

BUDOWA BOISKA DO STREETBALU I SKATEPARKU Z URZĄDZENIAMI TERENOWYMI, OBIEKTAMI MAŁEJ ARCHITEKTURY, OŚWIETLENIEM I MONITORINGIEM ORAZ PRZYŁĄCZEM KANALIZACJI DESZCZOWEJ

ADRES	DZ. NR 10/12,160/8 OBR. 34 LUBLIN			
INWESTOR	GMINA MIASTA LUBLIN Pl. Króla Władysława Łokietka 1 20-109 Lublin			
TYTUŁ	**PRZESZKODA NR 6**			
PROJEKTOWAŁ: mgr inż. arch. MIROSŁAW MACIOSZEK		UPRAWNIENIA: MPOIA/090/2010		PODPIS
SPRAWDZIŁ: mgr inż. arch. PAWEŁ ORLEF		UPRAWNIENIA: Rz/A-06/05		PODPIS
ZESPÓŁ: mgr inż. arch. MAGDALENA TRÓLKA				PODPIS
BRANŻA: ARCHITEKTURA	DATA: 12.2017 r	FAZA: PB	SKALA: 1 : 50	NR RYSUNKU: A - 6.1

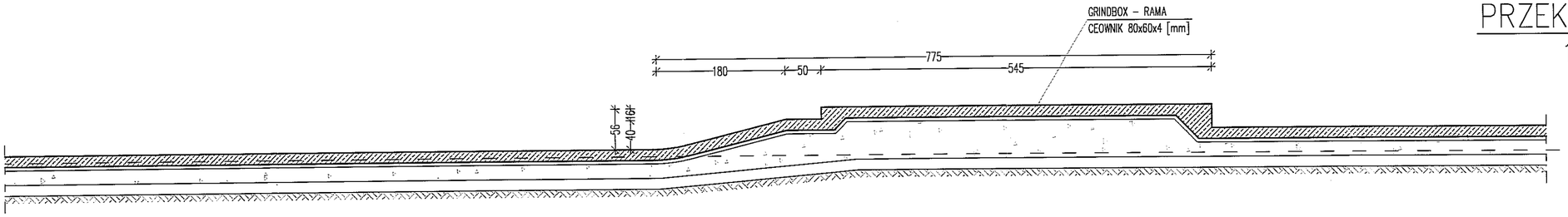

PRZEKRÓJ A–A
1:50

DETAL "A"
1:5

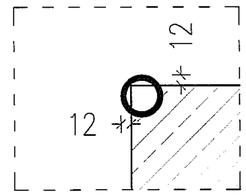

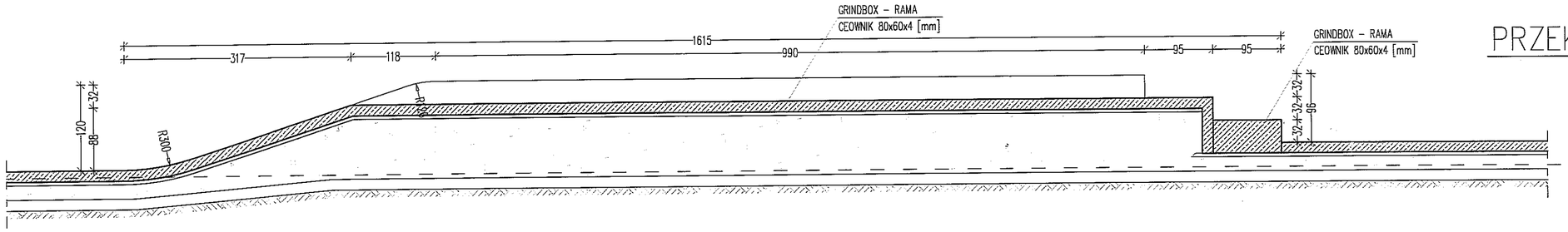

PRZEKRÓJ B–B
1:50

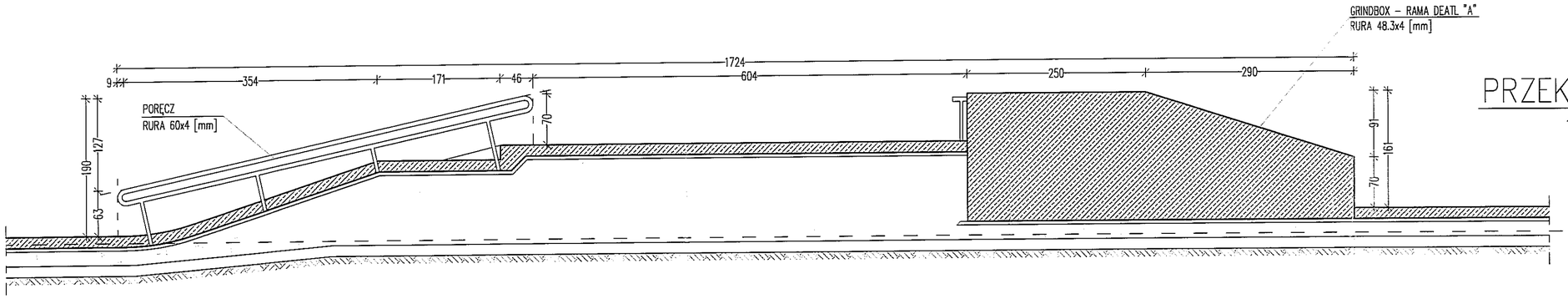

PRZEKRÓJ C–C
1:50

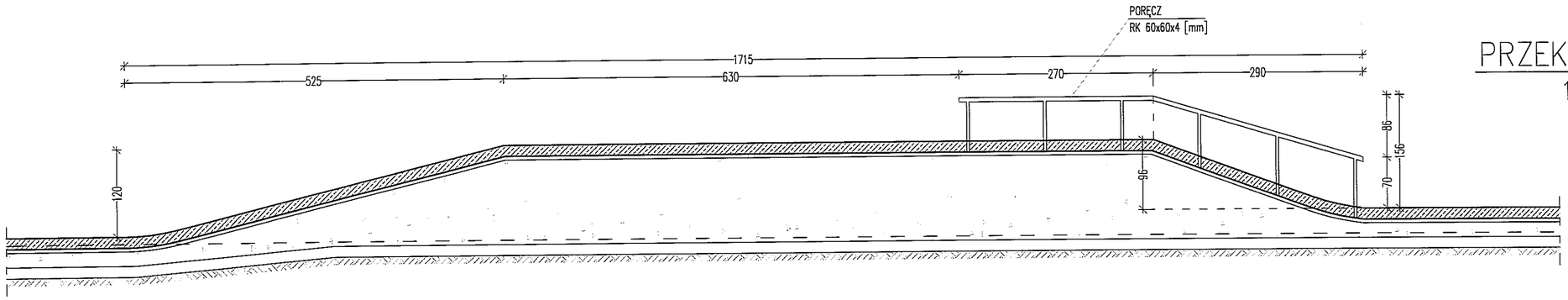

PRZEKRÓJ D–D
1:50

ELEMENTY SKATEPARKU MUSZĄ POSIADAĆ CERTYFIKATY OZNACZONE ZNAKIEM ZGODNOŚCI T+M Z NORMĄ PN–EN 14974 + A1 : 2010. CERTYFIKATY TE MUSZĄ BYĆ POTWIERDZENIEM KONTROLI BEZPIECZEŃSTWA PRODUKTU, ORAZ OBEJMOWAĆ MONITOROWANIE PRODUKCJI PRZEZ NIEZALEŻNĄ I ZATWIERDZONA JEDNOSTKĘ BADAWCZĄ

W CELU ZAPEWNIENIA JAK NAJLEPSZEJ JAKOŚCI I NALEŻYTEJ ŻYWOTNOŚCI SKATEPARKU NIE DOPUSZCZA SIĘ WYKONYWANIA ELEMENTÓW W INNEJ TECHNOLOGII NIŻ MONOLITYCZNEJ WYLEWANEJ NA MIEJSCU. NIE DOPUSZCZA SIĘ STOSOWANIA PREFABRYKATÓW BETONOWYCH.

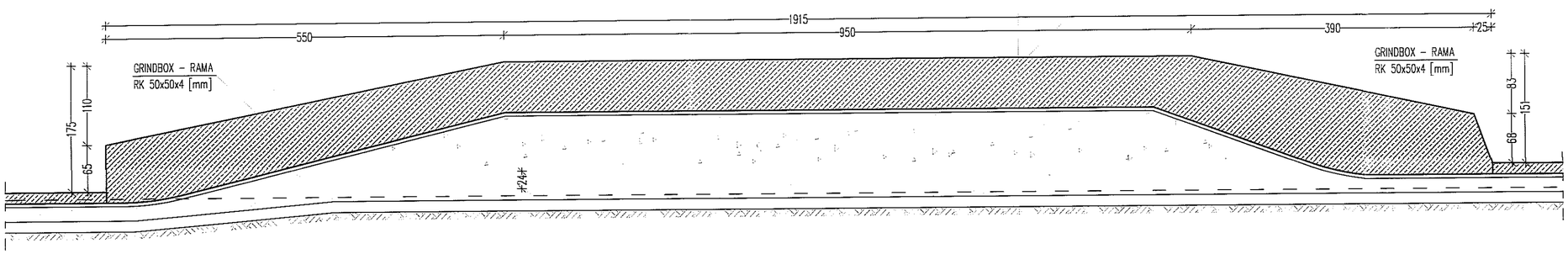

PRZEKRÓJ E–E
1:50

UWAGI:
1. WSZYSTKIE WYMIARY SPRAWDZIĆ NA BUDOWIE
2. OBOWIĄZUJĄ UWAGI ZAWARTE W OPISIE TECHNICZNYM
3. PROJEKT ROZPATRYWAĆ ŁĄCZNIE Z PROJEKTAMI BRANŻOWYMI

modus
ul. Narciarska 2f/34, 31-579 Kraków
tel. + 48 12 63 11 035 e-mail: biuro@architekci-modus.pl

BUDOWA BOISKA DO STREETBALU I SKATEPARKU Z URZĄDZENIAMI TERENOWYMI, OBIEKTAMI MAŁEJ ARCHITEKTURY, OŚWIETLENIEM I MONITORINGIEM ORAZ PRZYŁĄCZEM KANALIZACJI DESZCZOWEJ

ADRES	DZ. NR 10/12,160/8 OBR. 34 LUBLIN			
INWESTOR	GMINA MIASTA LUBLIN Pl. Króla Władysława Łokietka 1 20-109 Lublin			
TYTUŁ	**PRZESZKODA NR 6**			
PROJEKTOWAŁ mgr inż. arch. MIROSŁAW MACIOSZEK		UPRAWNIENIA MPOIA/090/2010		PODPIS
SPRAWDZIŁ mgr inż. arch. PAWEŁ ORLEF		UPRAWNIENIA Rz/A-06/05		PODPIS
ZESPÓŁ mgr inż. arch. MAGDALENA TRÓLKA				PODPIS
BRANŻA ARCHITEKTURA	DATA 12.2017 r	FAZA PB	SKALA 1 : 50	NR RYSUNKU A - 6.2

RZUT
1:50

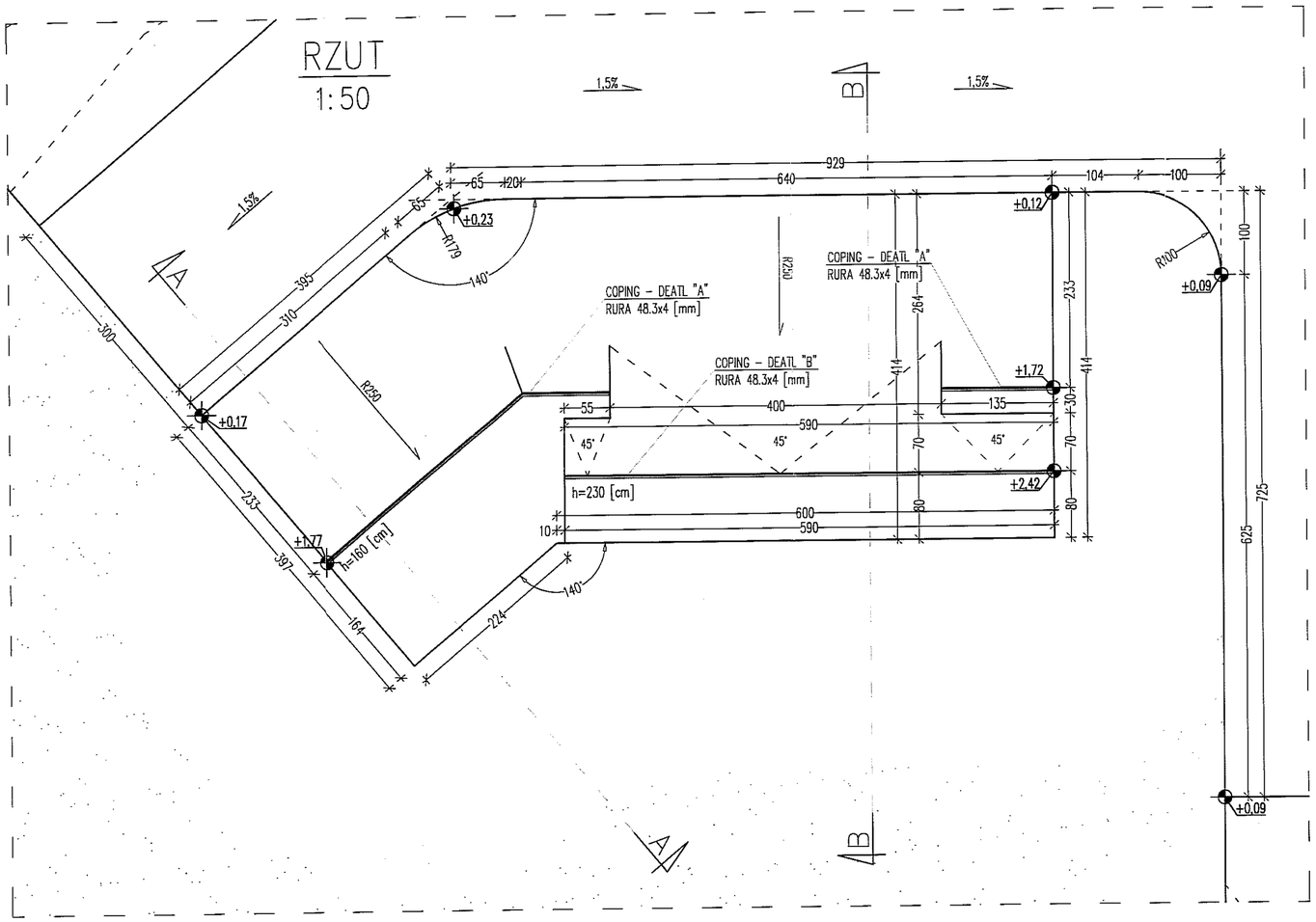

DETAL "A"
1:5

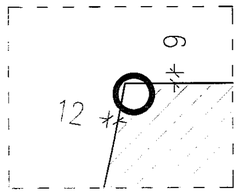

DETAL "B"
1:5

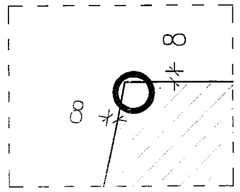

PRZEKRÓJ A–A
1:50

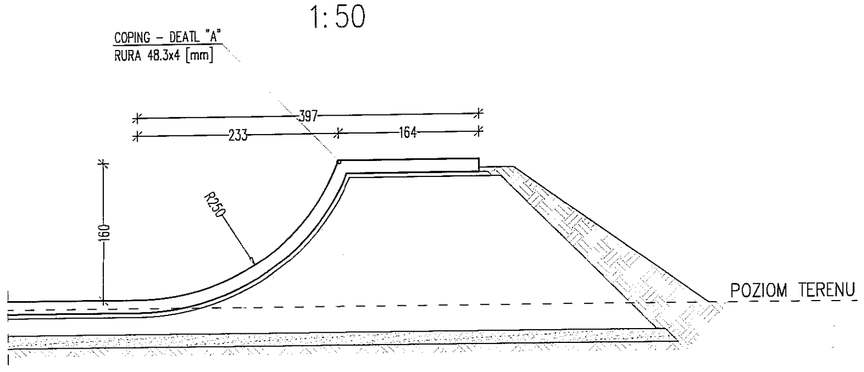

PRZEKRÓJ B–B
1:50

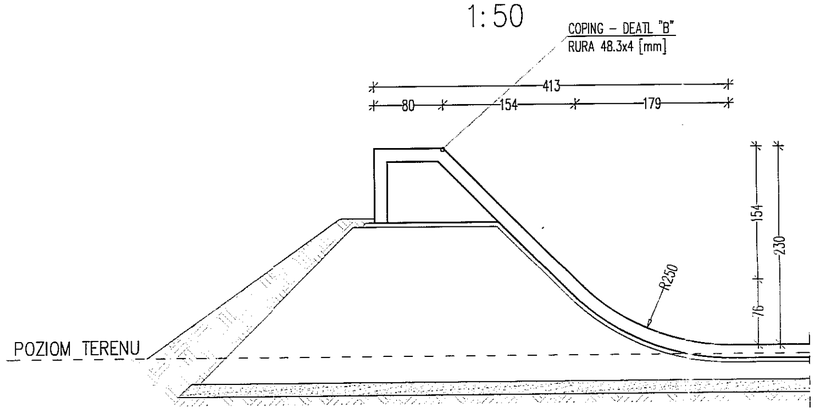

ELEMENTY SKATEPARKU MUSZĄ POSIADAĆ CERTYFIKATY OZNACZONE ZNAKIEM ZGODNOŚCI T+M Z NORMĄ PN–EN 14974 + A1 : 2010. CERTYFIKATY TE MUSZĄ BYĆ POTWIERDZENIEM KONTROLI BEZPIECZEŃSTWA PRODUKTU, ORAZ OBEJMOWAĆ MONITOROWANIE PRODUKCJI PRZEZ NIEZALEŻNĄ I ZATWIERDZONA JEDNOSTKĘ BADAWCZĄ

W CELU ZAPEWNIENIA JAK NAJLEPSZEJ JAKOŚCI I NALEŻYTEJ ŻYWOTNOŚCI SKATEPARKU NIE DOPUSZCZA SIĘ WYKONYWANIA ELEMENTÓW W INNEJ TECHNOLOGII NIŻ MONOLITYCZNEJ WYLEWANEJ NA MIEJSCU. NIE DOPUSZCZA SIĘ STOSOWANIA PREFABRYKATÓW BETONOWYCH.

UWAGI:
1. WSZYSTKIE WYMIARY SPRAWDZIĆ NA BUDOWIE
2. OBOWIĄZUJĄ UWAGI ZAWARTE W OPISIE TECHNICZNYM
3. PROJEKT ROZPATRYWAĆ ŁĄCZNIE Z PROJEKTAMI BRANŻOWYMI

modus
ul. Narciarska 2f/34, 31-579 Kraków
tel. + 48 12 63 11 035 e-mail: biuro@architekci-modus.pl

BUDOWA BOISKA DO STREETBALU I SKATEPARKU Z URZĄDZENIAMI TERENOWYMI, OBIEKTAMI MAŁEJ ARCHITEKTURY, OŚWIETLENIEM I MONITORINGIEM ORAZ PRZYŁĄCZEM KANALIZACJI DESZCZOWEJ

ADRES	DZ. NR 10/12,160/8 OBR. 34 LUBLIN			
INWESTOR	GMINA MIASTA LUBLIN Pl. Króla Władysława Łokietka 1 20-109 Lublin			
TYTUŁ	**PRZESZKODA NR 7**			
PROJEKTOWAŁ	mgr inż. arch. MIROSŁAW MACIOSZEK		UPRAWNIENIA MPOIA/090/2010	PODPIS
SPRAWDZIŁ	mgr inż. arch. PAWEŁ ORLEF		UPRAWNIENIA Rz/A-06/05	PODPIS
ZESPÓŁ	mgr inż. arch. MAGDALENA TRÓLKA			PODPIS
BRANŻA ARCHITEKTURA	DATA 12.2017 r	FAZA PB	SKALA 1 : 50	NR RYSUNKU A - 7.1

RZUT
1:50

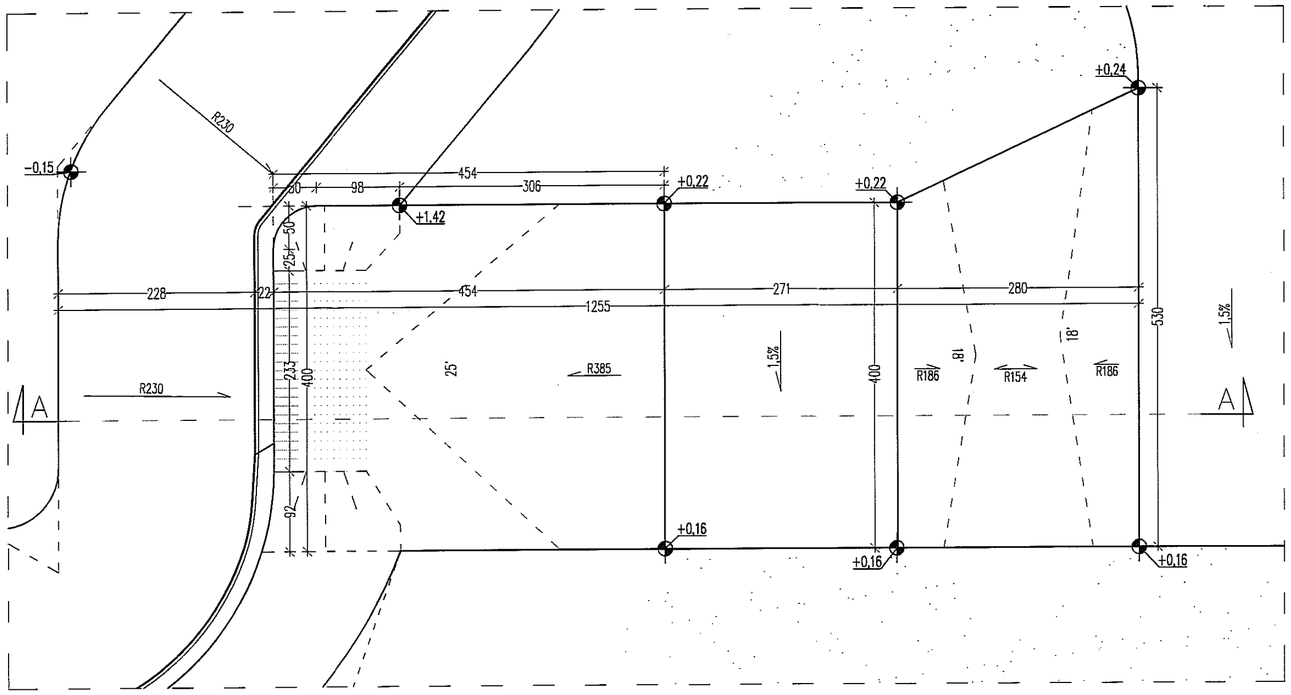

PRZEKRÓJ A–A
1:50

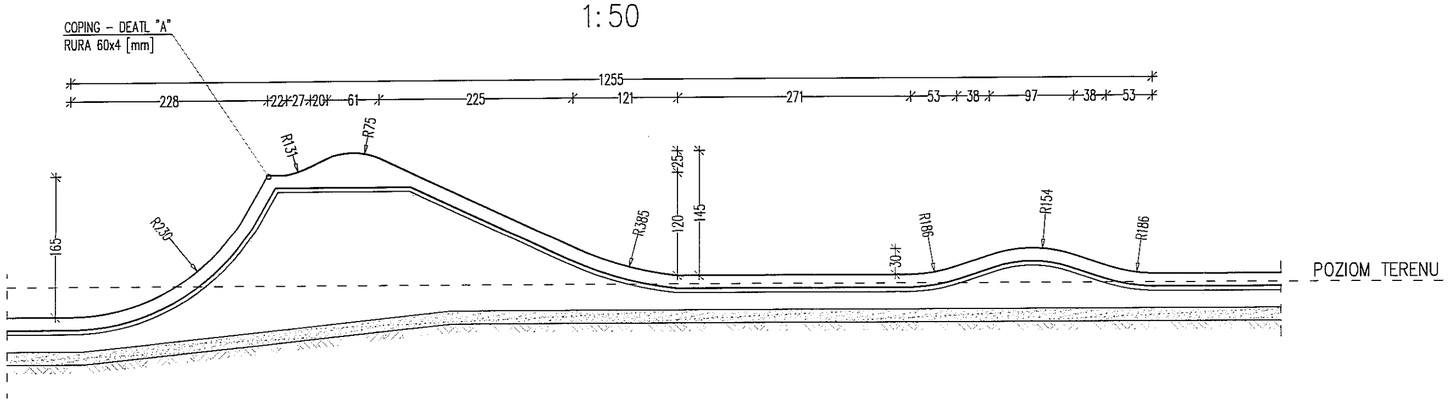

ELEMENTY SKATEPARKU MUSZĄ POSIADAĆ CERTYFIKATY OZNACZONE ZNAKIEM ZGODNOŚCI T+M Z NORMĄ PN–EN 14974 + A1 : 2010. CERTYFIKATY TE MUSZĄ BYĆ POTWIERDZENIEM KONTROLI BEZPIECZEŃSTWA PRODUKTU, ORAZ OBEJMOWAĆ MONITOROWANIE PRODUKCJI PRZEZ NIEZALEŻNĄ I ZATWIERDZONA JEDNOSTKĘ BADAWCZĄ

W CELU ZAPEWNIENIA JAK NAJLEPSZEJ JAKOŚCI I NALEŻYTEJ ŻYWOTNOŚCI SKATEPARKU NIE DOPUSZCZA SIĘ WYKONYWANIA ELEMENTÓW W INNEJ TECHNOLOGII NIŻ MONOLITYCZNEJ WYLEWANEJ NA MIEJSCU. NIE DOPUSZCZA SIĘ STOSOWANIA PREFABRYKATÓW BETONOWYCH.

UWAGI:
1. WSZYSTKIE WYMIARY SPRAWDZIĆ NA BUDOWIE
2. OBOWIĄZUJĄ UWAGI ZAWARTE W OPISIE TECHNICZNYM
3. PROJEKT ROZPATRYWAĆ ŁĄCZNIE Z PROJEKTAMI BRANŻOWYMI

modus ul. Narciarska 21/34, 31-579 Kraków
tel. + 48 12 63 11 035 e-mail:
biuro@architekci-modus.pl

BUDOWA BOISKA DO STREETBALU I SKATEPARKU Z URZĄDZENIAMI TERENOWYMI, OBIEKTAMI MAŁEJ ARCHITEKTURY, OŚWIETLENIEM I MONITORINGIEM ORAZ PRZYŁĄCZEM KANALIZACJI DESZCZOWEJ

ADRES	DZ. NR 10/12,160/8 OBR. 34 LUBLIN			
INWESTOR	GMINA MIASTA LUBLIN Pl. Króla Władysława Łokietka 1 20-109 Lublin			
TYTUŁ	**PRZESZKODA NR 8**			
PROJEKTOWAŁ: mgr inż. arch. MIROSŁAW MACIOSZEK		UPRAWNIENIA MPOIA/090/2010		PODPIS
SPRAWDZIŁ: mgr inż. arch. PAWEŁ ORLEF		UPRAWNIENIA Rz/A-06/05		PODPIS
ZESPÓŁ: mgr inż. arch. MAGDALENA TRÓLKA				PODPIS
BRANŻA ARCHITEKTURA	DATA 12.2017 r	FAZA PB	SKALA 1 : 50	NR RYSUNKU A - 8.1

RZUT
1:50

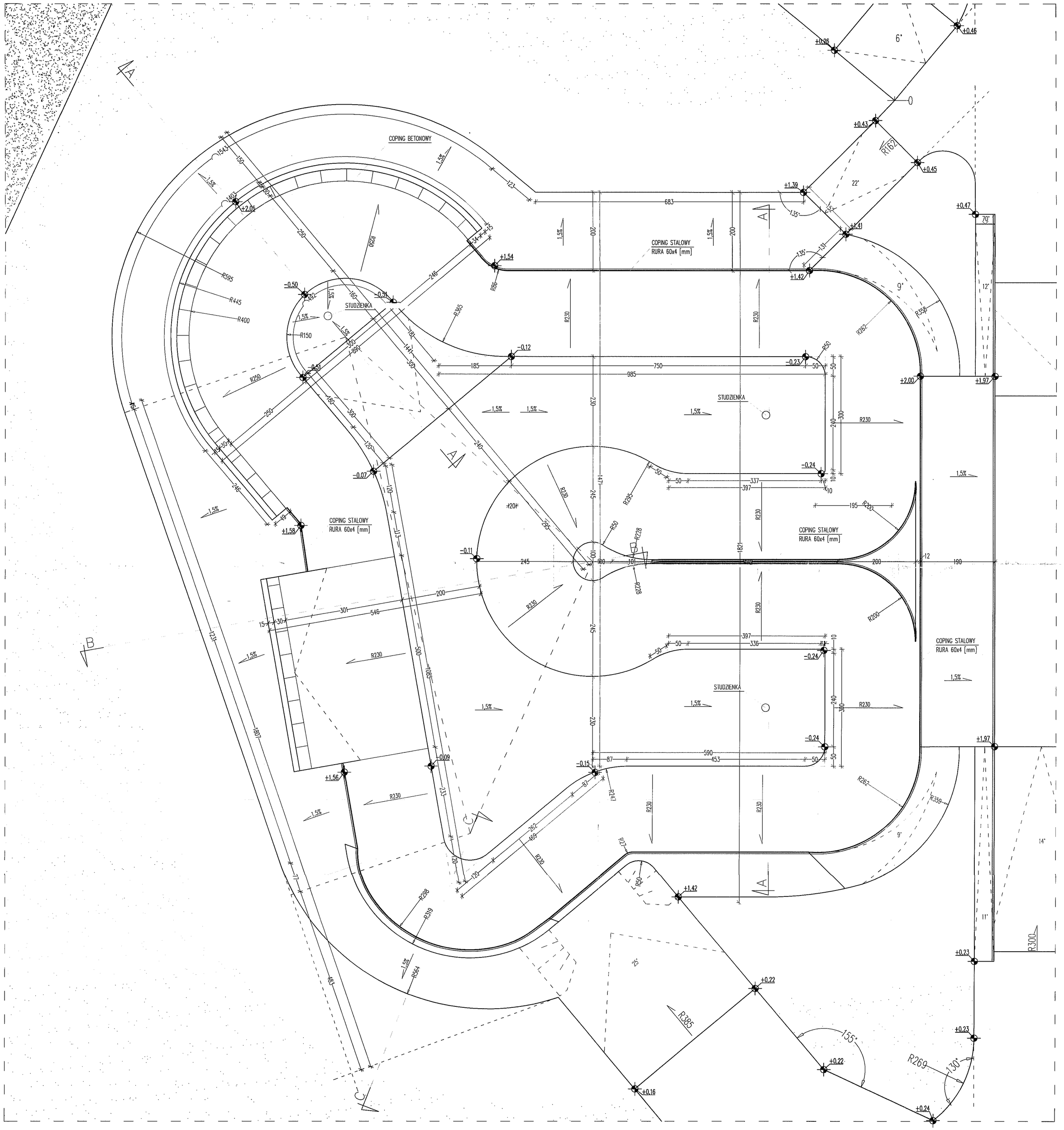

ELEMENTY SKATEPARKU MUSZĄ POSIADAĆ CERTYFIKATY OZNACZONE ZNAKIEM ZGODNOŚCI T+M Z NORMĄ PN-EN 14974 + A1 : 2010. CERTYFIKATY TE MUSZĄ BYĆ POTWIERDZENIEM KONTROLI BEZPIECZEŃSTWA PRODUKTU, ORAZ OBEJMOWAĆ MONITOROWANIE PRODUKCJI PRZEZ NIEZALEŻNĄ I ZATWIERDZONĄ JEDNOSTKĘ BADAWCZĄ

W CELU ZAPEWNIENIA JAK NAJLEPSZEJ JAKOŚCI I NALEŻYTEJ ŻYWOTNOŚCI SKATEPARKU NIE DOPUSZCZA SIĘ WYKONYWANIA ELEMENTÓW W INNEJ TECHNOLOGII NIŻ MONOLITYCZNEJ WYLEWANEJ NA MIEJSCU. NIE DOPUSZCZA SIĘ STOSOWANIA PREFABRYKATÓW BETONOWYCH.

UWAGI:
1. WSZYSTKIE WYMIARY SPRAWDZIĆ NA BUDOWIE
2. OBOWIĄZUJĄ UWAGI ZAWARTE W OPISIE TECHNICZNYM
3. PROJEKT ROZPATRYWAĆ ŁĄCZNIE Z PROJEKTAMI BRANŻOWYMI

modus ul. Warszawska 27/34, 31-575 Kraków
tel. + 48 12 423 11 035 e-mail:
projekty@konkursy.biuro@architekci-modus.pl

BUDOWA BOISKA DO STREETBALU I SKATEPARKU Z URZĄDZENIAMI TERENOWYMI, OBIEKTAMI MAŁEJ ARCHITEKTURY, OŚWIETLENIEM I MONITORINGIEM ORAZ PRZYŁĄCZEM KANALIZACJI DESZCZOWEJ

ADRES	DZ. NR 10/12,160/8 OBR. 34 LUBLIN		
INWESTOR	GMINA MIASTA LUBLIN Pl. Króla Władysława Łokietka 1 20-109 Lublin		
TYTUŁ	**PRZESZKODA NR 9**		
PROJEKTOWAŁ: mgr inż. arch. MIROSŁAW MACIOSZEK	UPRAWNIENIA MPOIA/050/2010	PODPIS	
SPRAWDZIŁ: mgr inż. arch. PAWEŁ ORLEF	UPRAWNIENIA RZ/A-06/05	PODPIS	
ZESPÓŁ: mgr inż. arch. MAGDALENA TRÓLKA		PODPIS	
BRANŻA: ARCHITEKTURA	DATA: 12.2017 r.	FAZA: PB	SKALA: 1 : 50	NR RYSUNKU: A - 9.1

PRZEKRÓJ A–A
1:50

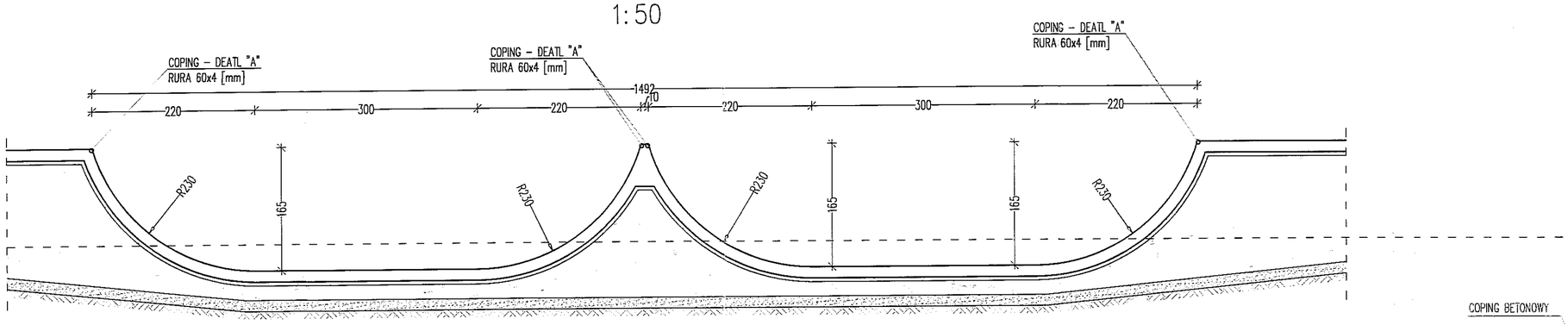

PRZEKRÓJ B–B
1:50

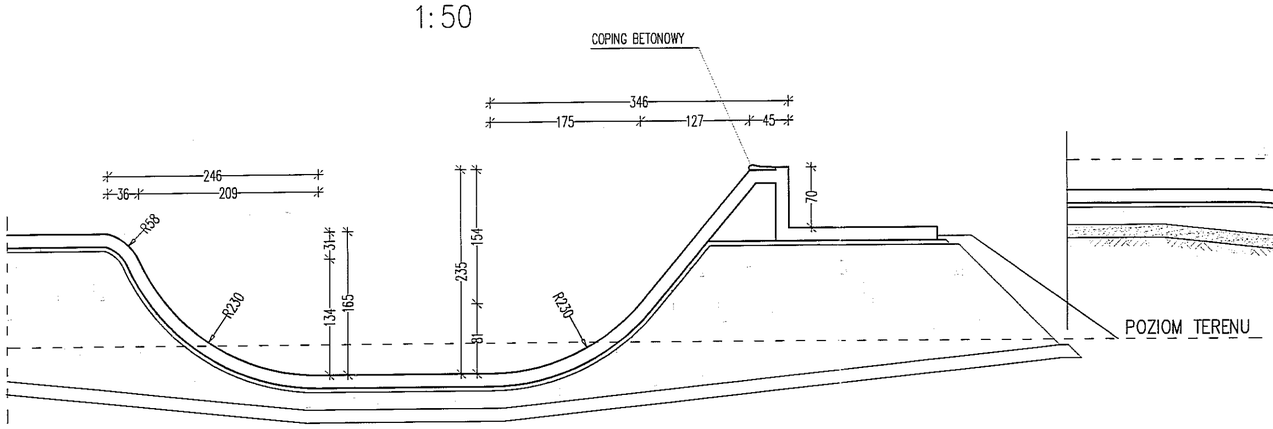

PRZEKRÓJ D–D
1:50

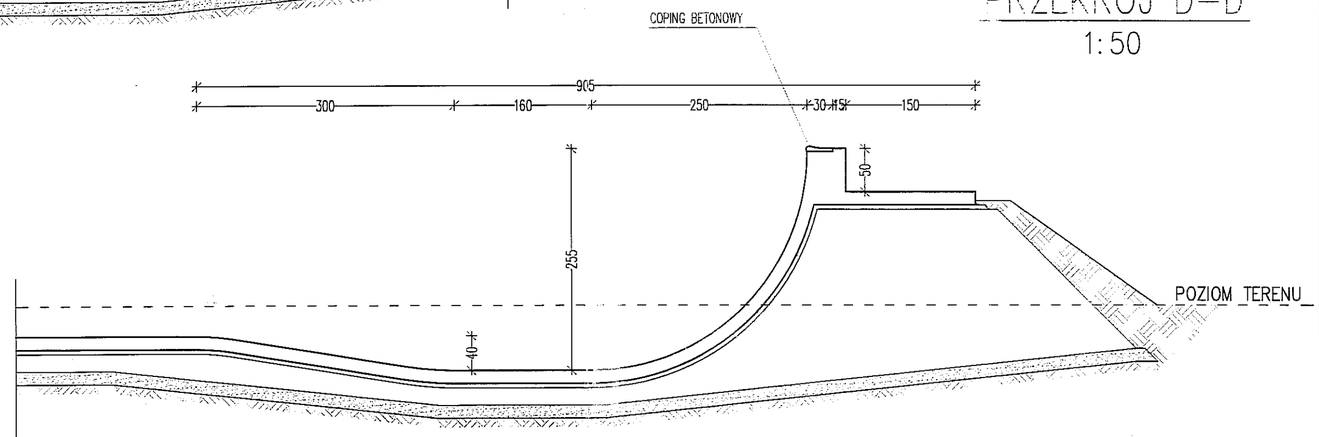

PRZEKRÓJ C–C
1:50

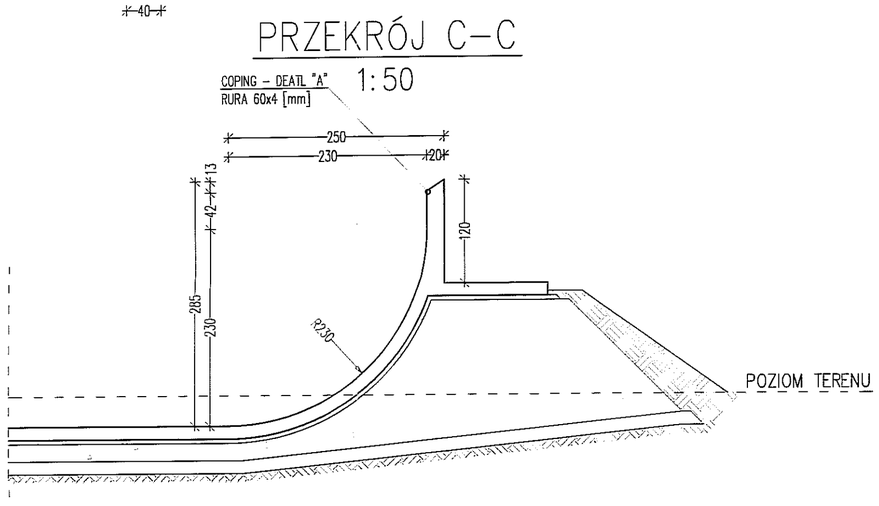

DETAL "A"
1:5

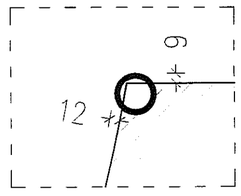

ELEMENTY SKATEPARKU MUSZĄ POSIADAĆ CERTYFIKATY OZNACZONE ZNAKIEM ZGODNOŚCI T+M Z NORMĄ PN–EN 14974 + A1 : 2010. CERTYFIKATY TE MUSZĄ BYĆ POTWIERDZENIEM KONTROLI BEZPIECZEŃSTWA PRODUKTU, ORAZ OBEJMOWAĆ MONITOROWANIE PRODUKCJI PRZEZ NIEZALEŻNĄ I ZATWIERDZONA JEDNOSTKĘ BADAWCZĄ

W CELU ZAPEWNIENIA JAK NAJLEPSZEJ JAKOŚCI I NALEŻYTEJ ŻYWOTNOŚCI SKATEPARKU NIE DOPUSZCZA SIĘ WYKONYWANIA ELEMENTÓW W INNEJ TECHNOLOGII NIŻ MONOLITYCZNEJ WYLEWANEJ NA MIEJSCU. NIE DOPUSZCZA SIĘ STOSOWANIA PREFABRYKATÓW BETONOWYCH.

UWAGI:
1. WSZYSTKIE WYMIARY SPRAWDZIĆ NA BUDOWIE
2. OBOWIĄZUJĄ UWAGI ZAWARTE W OPISIE TECHNICZNYM
3. PROJEKT ROZPATRYWAĆ ŁĄCZNIE Z PROJEKTAMI BRANŻOWYMI

modus ul. Narciarska 21/34, 31-579 Kraków
Mirosław Macioszek tel. + 48 12 63 11 035 e-mail: biuro@architekci-modus.pl

BUDOWA BOISKA DO STREETBALU I SKATEPARKU Z URZĄDZENIAMI TERENOWYMI, OBIEKTAMI MAŁEJ ARCHITEKTURY, OŚWIETLENIEM I MONITORINGIEM ORAZ PRZYŁĄCZEM KANALIZACJI DESZCZOWEJ

ADRES	DZ. NR 10/12,160/8 OBR. 34 LUBLIN		
INWESTOR	GMINA MIASTA LUBLIN Pl. Króla Władysława Łokietka 1 20-109 Lublin		
TYTUŁ	**PRZESZKODA NR 9**		
PROJEKTOWAŁ: mgr inż. arch. MIROSŁAW MACIOSZEK	UPRAWNIENIA MPOIA/090/2010	PODPIS	
SPRAWDZIŁ: mgr inż. arch. PAWEŁ ORLEF	UPRAWNIENIA Rz/A-06/05	PODPIS	
ZESPÓŁ: mgr inż. arch. MAGDALENA TRÓLKA		PODPIS	

BRANŻA	DATA	FAZA	SKALA	NR RYSUNKU
ARCHITEKTURA	12.2017 r.	PB	1 : 50	A - 9.2

RZUT
1:50

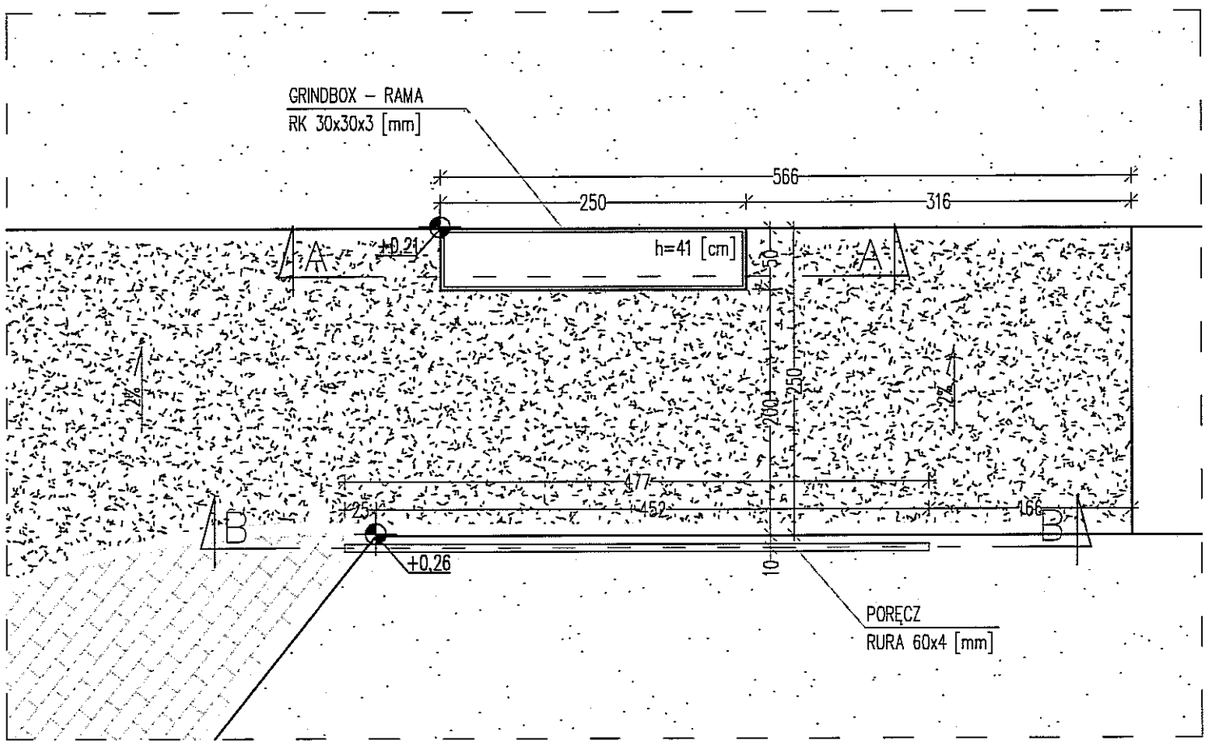

PRZEKRÓJ A–A
1:50

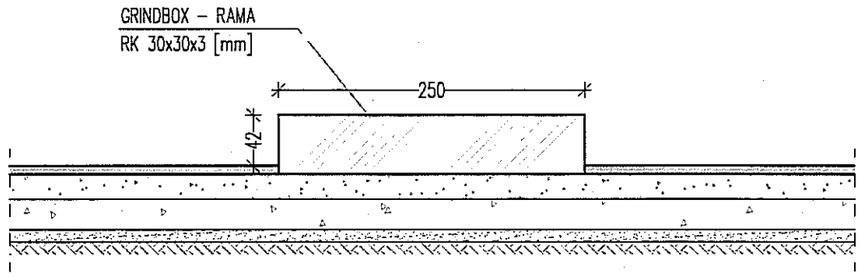

PRZEKRÓJ B–B
1:50

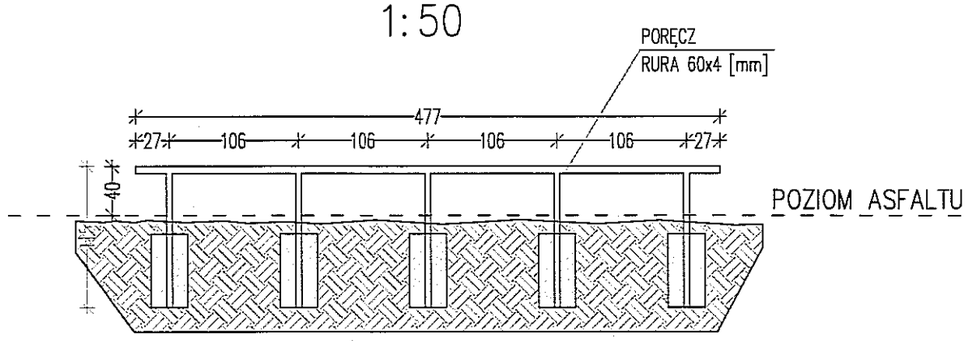

UWAGI:
1. WSZYSTKIE WYMIARY SPRAWDZIĆ NA BUDOWIE
2. OBOWIĄZUJĄ UWAGI ZAWARTE W OPISIE TECHNICZNYM
3. PROJEKT ROZPATRYWAĆ ŁĄCZNIE Z PROJEKTAMI BRANŻOWYMI

ELEMENTY SKATEPARKU MUSZĄ POSIADAĆ CERTYFIKATY OZNACZONE ZNAKIEM ZGODNOŚCI T+M Z NORMĄ PN-EN 14974 + A1 : 2010. CERTYFIKATY TE MUSZĄ BYĆ POTWIERDZENIEM KONTROLI BEZPIECZEŃSTWA PRODUKTU, ORAZ OBEJMOWAĆ MONITOROWANIE PRODUKCJI PRZEZ NIEZALEŻNĄ I ZATWIERDZONA JEDNOSTKĘ BADAWCZĄ

W CELU ZAPEWNIENIA JAK NAJLEPSZEJ JAKOŚCI I NALEŻYTEJ ŻYWOTNOŚCI SKATEPARKU NIE DOPUSZCZA SIĘ WYKONYWANIA ELEMENTÓW W INNEJ TECHNOLOGII NIŻ MONOLITYCZNEJ WYLEWANEJ NA MIEJSCU. NIE DOPUSZCZA SIĘ STOSOWANIA PREFABRYKATÓW BETONOWYCH.

modus Pracownia Projektowa Mirosław Macioszek
ul. Narciarska 21/34, 31-579 Kraków
tel. + 48 12 63 11 035 e-mail: biuro@architekci-modus.pl

BUDOWA BOISKA DO STREETBALU I SKATEPARKU Z URZĄDZENIAMI TERENOWYMI, OBIEKTAMI MAŁEJ ARCHITEKTURY, OŚWIETLENIEM I MONITORINGIEM ORAZ PRZYŁĄCZEM KANALIZACJI DESZCZOWEJ

ADRES	DZ. NR 10/12,160/8 OBR. 34 LUBLIN			
INWESTOR	GMINA MIASTA LUBLIN Pl. Króla Władysława Łokietka 1 20-109 Lublin			
TYTUŁ	**PRZESZKODA NR 10**			
PROJEKTOWAŁ mgr inż. arch. MIROSŁAW MACIOSZEK		UPRAWNIENIA MPOIA/090/2010		PODPIS
SPRAWDZIŁ mgr inż. arch. PAWEŁ ORLEF		UPRAWNIENIA Rz/A-06/05		PODPIS
ZESPÓŁ mgr inż. arch. MAGDALENA TRÓLKA				PODPIS
BRANŻA ARCHITEKTURA	DATA 12.2017 r	FAZA PB	SKALA 1 : 50	NR RYSUNKU A - 10.1

[illegible]

RZUT
1:50

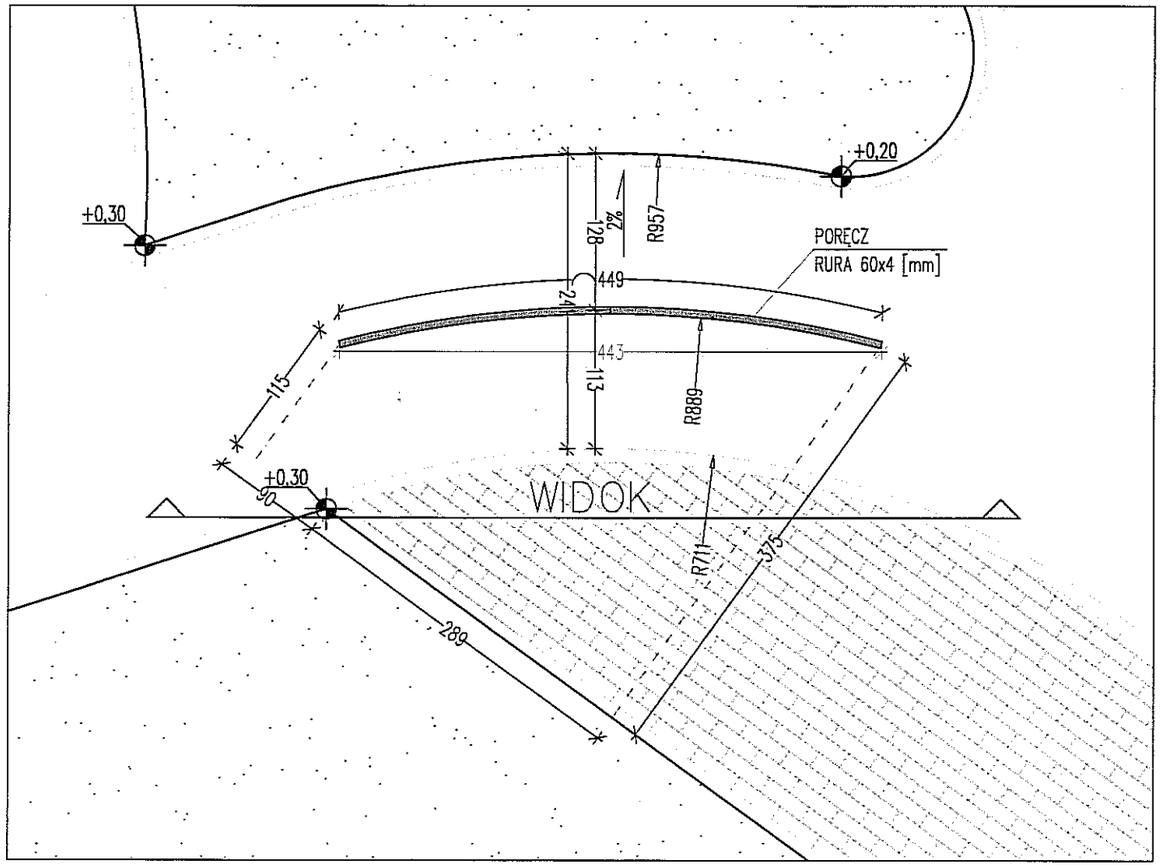

WIDOK
1:50

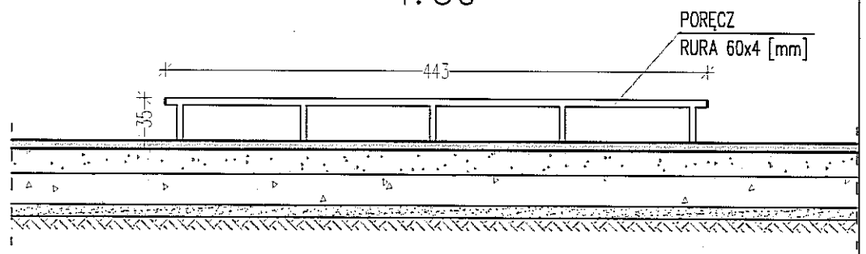

ELEMENTY SKATEPARKU MUSZĄ POSIADAĆ CERTYFIKATY OZNACZONE ZNAKIEM ZGODNOŚCI T+M Z NORMĄ PN-EN 14974 + A1 : 2010. CERTYFIKATY TE MUSZĄ BYĆ POTWIERDZENIEM KONTROLI BEZPIECZEŃSTWA PRODUKTU, ORAZ OBEJMOWAĆ MONITOROWANIE PRODUKCJI PRZEZ NIEZALEŻNĄ I ZATWIERDZONA JEDNOSTKĘ BADAWCZĄ

W CELU ZAPEWNIENIA JAK NAJLEPSZEJ JAKOŚCI I NALEŻYTEJ ŻYWOTNOŚCI SKATEPARKU NIE DOPUSZCZA SIĘ WYKONYWANIA ELEMENTÓW W INNEJ TECHNOLOGII NIŻ MONOLITYCZNEJ WYLEWANEJ NA MIEJSCU. NIE DOPUSZCZA SIĘ STOSOWANIA PREFABRYKATÓW BETONOWYCH.

UWAGI:
1. WSZYSTKIE WYMIARY SPRAWDZIĆ NA BUDOWIE
2. OBOWIĄZUJĄ UWAGI ZAWARTE W OPISIE TECHNICZNYM
3. PROJEKT ROZPATRYWAĆ ŁĄCZNIE Z PROJEKTAMI BRANŻOWYMI

modus ul. Narciarska 21/34, 31-579 Kraków
Mirosław Macioszek tel. +48 12 63 11 035 e-mail: biuro@architekci-modus.pl

BUDOWA BOISKA DO STREETBALU I SKATEPARKU Z URZĄDZENIAMI TERENOWYMI, OBIEKTAMI MAŁEJ ARCHITEKTURY, OŚWIETLENIEM I MONITORINGIEM ORAZ PRZYŁĄCZEM KANALIZACJI DESZCZOWEJ

ADRES	DZ. NR 10/12,160/8 OBR. 34 LUBLIN			
INWESTOR	GMINA MIASTA LUBLIN Pl. Króla Władysława Łokietka 1 20-109 Lublin			
TYTUŁ	**PRZESZKODA NR 11**			
PROJEKTOWAŁ mgr inż. arch. MIROSŁAW MACIOSZEK		UPRAWNIENIA MPOIA/090/2010		PODPIS
SPRAWDZIŁ mgr inż. arch. PAWEŁ ORLEF		UPRAWNIENIA Rz/A-06/05		PODPIS
ZESPÓŁ mgr inż. arch. MAGDALENA TRÓLKA				PODPIS
BRANŻA ARCHITEKTURA	DATA 12.2017 r	FAZA PB	SKALA 1 : 50	NR RYSUNKU A - 11.1

[illegible]

RZUT
1:50

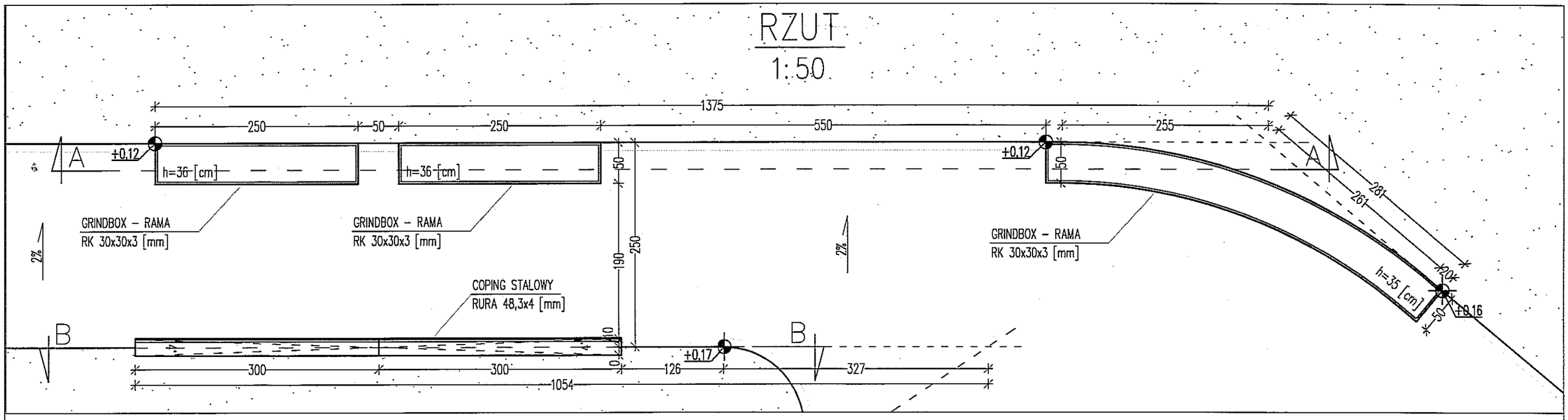

PRZEKRÓJ A–A
1:50

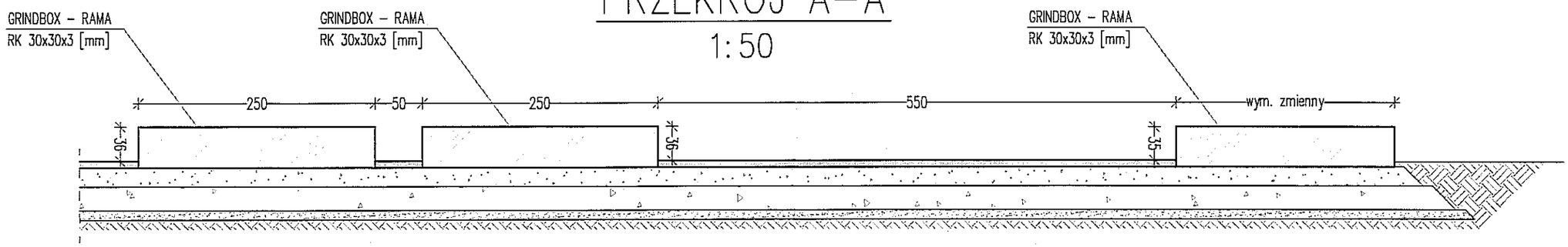

PRZEKRÓJ B–B
1:50

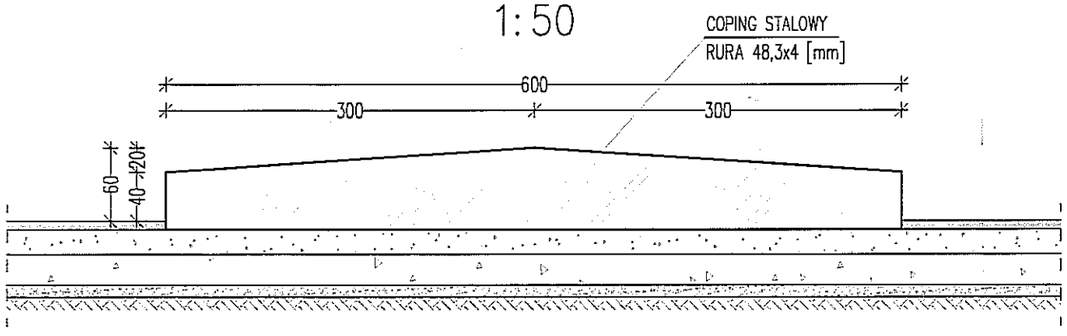

ELEMENTY SKATEPARKU MUSZĄ POSIADAĆ CERTYFIKATY OZNACZONE ZNAKIEM ZGODNOŚCI T+M Z NORMĄ PN–EN 14974 + A1 : 2010. CERTYFIKATY TE MUSZĄ BYĆ POTWIERDZENIEM KONTROLI BEZPIECZEŃSTWA PRODUKTU, ORAZ OBEJMOWAĆ MONITOROWANIE PRODUKCJI PRZEZ NIEZALEŻNĄ I ZATWIERDZONA JEDNOSTKĘ BADAWCZĄ

W CELU ZAPEWNIENIA JAK NAJLEPSZEJ JAKOŚCI I NALEŻYTEJ ŻYWOTNOŚCI SKATEPARKU NIE DOPUSZCZA SIĘ WYKONYWANIA ELEMENTÓW W INNEJ TECHNOLOGII NIŻ MONOLITYCZNEJ WYLEWANEJ NA MIEJSCU. NIE DOPUSZCZA SIĘ STOSOWANIA PREFABRYKATÓW BETONOWYCH.

UWAGI:
1. WSZYSTKIE WYMIARY SPRAWDZIĆ NA BUDOWIE
2. OBOWIĄZUJĄ UWAGI ZAWARTE W OPISIE TECHNICZNYM
3. PROJEKT ROZPATRYWAĆ ŁĄCZNIE Z PROJEKTAMI BRANŻOWYMI

modus Mirosław Macioszek
ul. Narciarska 21/34, 31-579 Kraków
tel. + 48 12 63 11 035 e-mail: biuro@architekci-modus.pl

BUDOWA BOISKA DO STREETBALU I SKATEPARKU Z URZĄDZENIAMI TERENOWYMI, OBIEKTAMI MAŁEJ ARCHITEKTURY, OŚWIETLENIEM I MONITORINGIEM ORAZ PRZYŁĄCZEM KANALIZACJI DESZCZOWEJ

ADRES	DZ. NR 10/12,160/8 OBR. 34 LUBLIN			
INWESTOR	GMINA MIASTA LUBLIN Pl. Króla Władysława Łokietka 1 20-109 Lublin			
TYTUŁ	**PRZESZKODA NR 12**			
PROJEKTOWAŁ	mgr inż. arch. MIROSŁAW MACIOSZEK		UPRAWNIENIA MPOIA/090/2010	PODPIS
SPRAWDZIŁ	mgr inż. arch. PAWEŁ ORLEF		UPRAWNIENIA Rz/A-06/05	PODPIS
ZESPÓŁ	mgr inż. arch. MAGDALENA TRÓLKA			PODPIS
BRANŻA ARCHITEKTURA	DATA 12.2017 r	FAZA PB	SKALA 1 : 50	NR RYSUNKU A - 12.1

RZUT
1:50

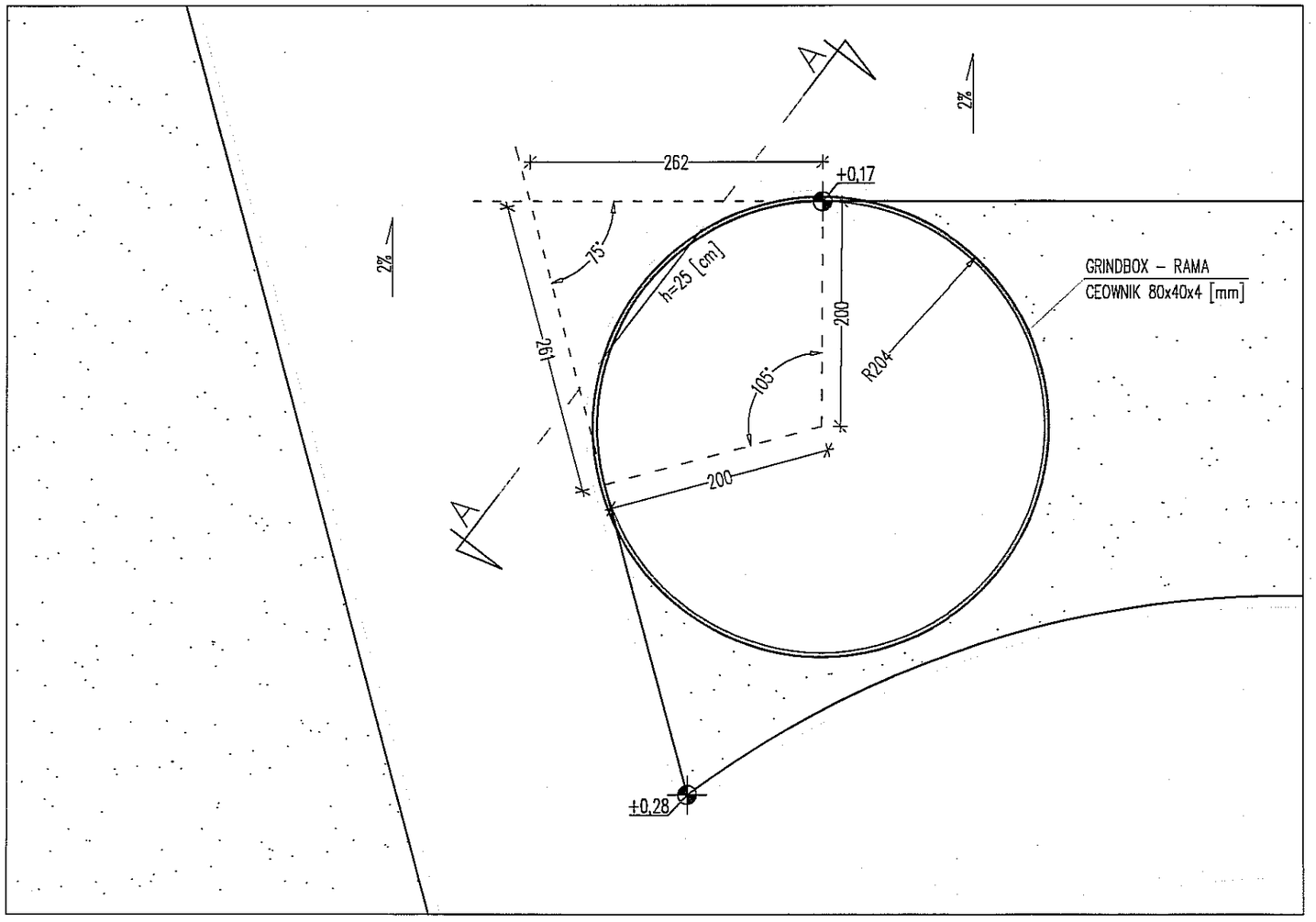

PRZEKRÓJ A–A
1:50

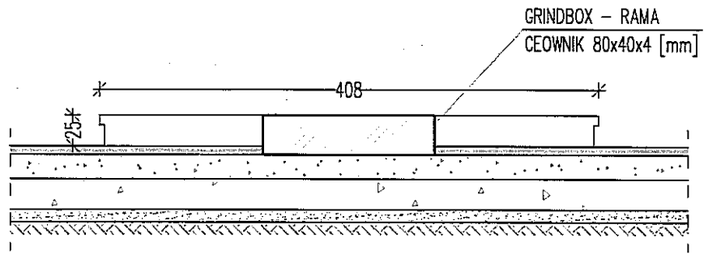

UWAGI:
1. WSZYSTKIE WYMIARY SPRAWDZIĆ NA BUDOWIE
2. OBOWIĄZUJĄ UWAGI ZAWARTE W OPISIE TECHNICZNYM
3. PROJEKT ROZPATRYWAĆ ŁĄCZNIE Z PROJEKTAMI BRANŻOWYMI

ELEMENTY SKATEPARKU MUSZĄ POSIADAĆ CERTYFIKATY OZNACZONE ZNAKIEM ZGODNOŚCI T+M Z NORMĄ PN–EN 14974 + A1 : 2010. CERTYFIKATY TE MUSZĄ BYĆ POTWIERDZENIEM KONTROLI BEZPIECZEŃSTWA PRODUKTU, ORAZ OBEJMOWAĆ MONITOROWANIE PRODUKCJI PRZEZ NIEZALEŻNĄ I ZATWIERDZONA JEDNOSTKĘ BADAWCZĄ

W CELU ZAPEWNIENIA JAK NAJLEPSZEJ JAKOŚCI I NALEŻYTEJ ŻYWOTNOŚCI SKATEPARKU NIE DOPUSZCZA SIĘ WYKONYWANIA ELEMENTÓW W INNEJ TECHNOLOGII NIŻ MONOLITYCZNEJ WYLEWANEJ NA MIEJSCU. NIE DOPUSZCZA SIĘ STOSOWANIA PREFABRYKATÓW BETONOWYCH.

modus
Mirosław Macioszek
ul. Narciarska 21/34, 31–579 Kraków
tel. +48 12 63 11 035 e-mail: biuro@architekci-modus.pl

BUDOWA BOISKA DO STREETBALU I SKATEPARKU Z URZĄDZENIAMI TERENOWYMI, OBIEKTAMI MAŁEJ ARCHITEKTURY, OŚWIETLENIEM I MONITORINGIEM ORAZ PRZYŁĄCZEM KANALIZACJI DESZCZOWEJ

ADRES	DZ. NR 10/12,160/8 OBR. 34 LUBLIN			
INWESTOR	GMINA MIASTA LUBLIN Pl. Króla Władysława Łokietka 1 20-109 Lublin			
TYTUŁ	**PRZESZKODA NR 13**			
PROJEKTOWAŁ mgr inż. arch. MIROSŁAW MACIOSZEK		UPRAWNIENIA MPOIA/090/2010		PODPIS
SPRAWDZIŁ mgr inż. arch. PAWEŁ ORLEF		UPRAWNIENIA Rz/A-06/05		PODPIS
ZESPÓŁ mgr inż. arch. MAGDALENA TRÓLKA				PODPIS
BRANŻA ARCHITEKTURA	DATA 12.2017 r	FAZA PB	SKALA 1 : 50	NR RYSUNKU A - 13.1

RZUT
1:50

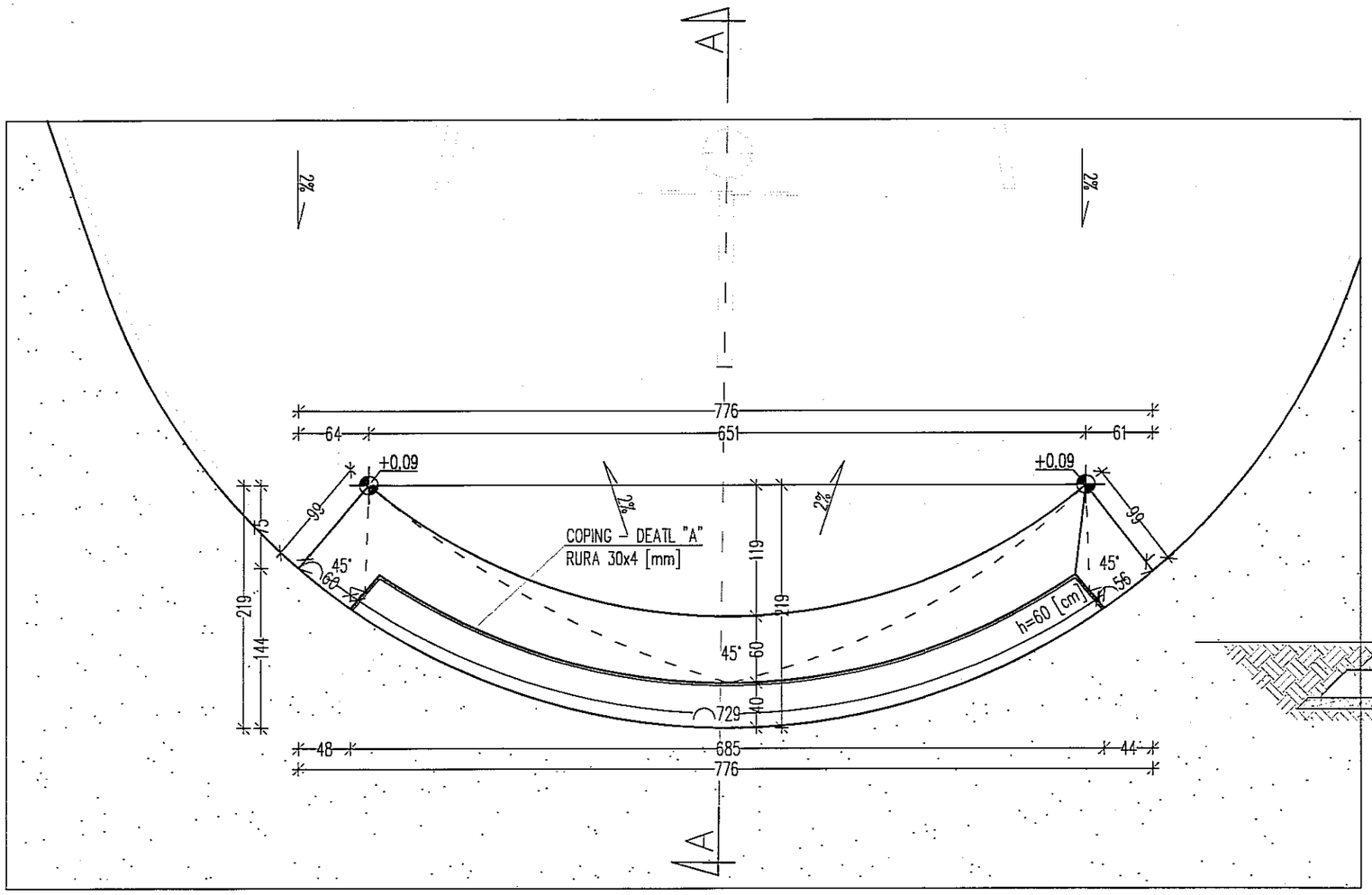

PRZEKRÓJ A–A
1:50

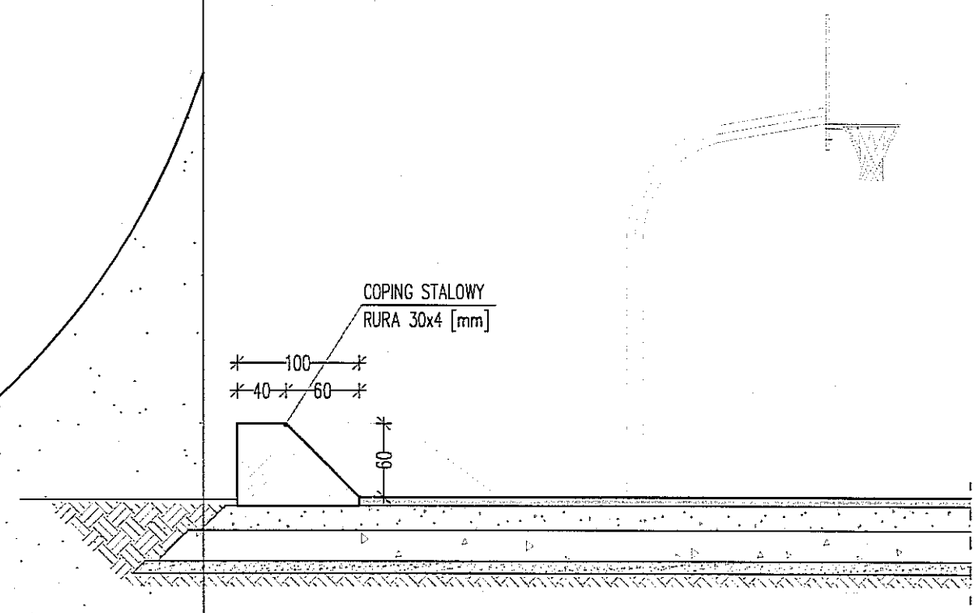

DETAL "A"
1:5

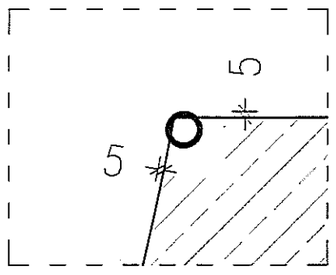

ELEMENTY SKATEPARKU MUSZĄ POSIADAĆ CERTYFIKATY OZNACZONE ZNAKIEM ZGODNOŚCI T+M Z NORMĄ PN–EN 14974 + A1 : 2010. CERTYFIKATY TE MUSZĄ BYĆ POTWIERDZENIEM KONTROLI BEZPIECZEŃSTWA PRODUKTU, ORAZ OBEJMOWAĆ MONITOROWANIE PRODUKCJI PRZEZ NIEZALEŻNĄ I ZATWIERDZONA JEDNOSTKĘ BADAWCZĄ

W CELU ZAPEWNIENIA JAK NAJLEPSZEJ JAKOŚCI I NALEŻYTEJ ŻYWOTNOŚCI SKATEPARKU NIE DOPUSZCZA SIĘ WYKONYWANIA ELEMENTÓW W INNEJ TECHNOLOGII NIŻ MONOLITYCZNEJ WYLEWANEJ NA MIEJSCU. NIE DOPUSZCZA SIĘ STOSOWANIA PREFABRYKATÓW BETONOWYCH.

UWAGI:
1. WSZYSTKIE WYMIARY SPRAWDZIĆ NA BUDOWIE
2. OBOWIĄZUJĄ UWAGI ZAWARTE W OPISIE TECHNICZNYM
3. PROJEKT ROZPATRYWAĆ ŁĄCZNIE Z PROJEKTAMI BRANŻOWYMI

modus ul. Narciarska 21/34, 31-579 Kraków
tel. +48 12 63 11 035 e-mail: biuro@architekci-modus.pl
Mirosław Macioszek

BUDOWA BOISKA DO STREETBALU I SKATEPARKU Z URZĄDZENIAMI TERENOWYMI, OBIEKTAMI MAŁEJ ARCHITEKTURY, OŚWIETLENIEM I MONITORINGIEM ORAZ PRZYŁĄCZEM KANALIZACJI DESZCZOWEJ

ADRES	DZ. NR 10/12,160/8 OBR. 34 LUBLIN			
INWESTOR	GMINA MIASTA LUBLIN Pl. Króla Władysława Łokietka 1 20-109 Lublin			
TYTUŁ	**PRZESZKODA NR 14**			
PROJEKTOWAŁ mgr inż. arch. MIROSŁAW MACIOSZEK		UPRAWNIENIA MPOIA/090/2010		PODPIS
SPRAWDZIŁ mgr inż. arch. PAWEŁ ORLEF		UPRAWNIENIA Rz/A-06/05		PODPIS
ZESPÓŁ mgr inż. arch. MAGDALENA TRÓLKA				PODPIS
BRANŻA ARCHITEKTURA	DATA 12.2017 r	FAZA PB	SKALA 1 : 50	NR RYSUNKU A - 14.1

III / 4 PROJEKT ARCHITEKTONICZNO – BUDOWLANY

Mała architektura

Wszystkie zaproponowane w projekcie elementy małej architektury należy traktować poglądowo. Mogą zostać zmienione na równoważne za zgodą Inwestora, muszą jednak spełniać analogiczne standardy techniczne, jakościowe oraz wymagane normy bezpieczeństwa.

1. Kosze na śmieci – 3 szt.

W pobliżu ławek przewidziano montaż kosza na śmieci wykonanego z betonu architektonicznego w kolorze szarym.

- Głębokość: 45 cm
- Szerokość: 35 cm
- Wysokość: 75 cm

Propozycja: -lub równoważne
Dopuszcza się zmianę wymiarów o +/- 20%.

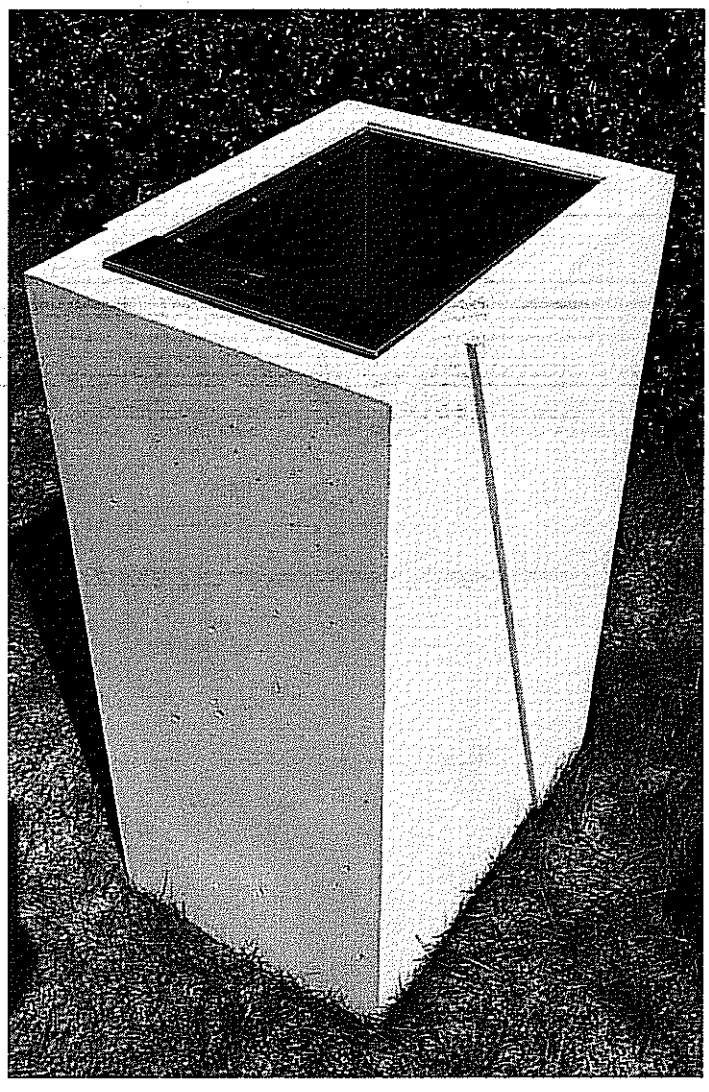

2. **Stojaki na rowery – 4 szt.**

Przewidziano wyposażenie terenu w stojaki na rowery ze stali malowanej proszkowo na kolor czarny.

- Szerokość: 6 cm
- Długość: 100 cm
- Wysokość: 80 cm

Propozycja: -lub równoważne
Dopuszcza się zmianę wymiarów o +/- 20%.

3. Tablica z regulaminem

Przy wejściu na teren obiektu przewidziano montaż tablicy z regulaminem.

Propozycja: -lub równoważne
Dopuszcza się zmianę wymiarów o +/- 20%.

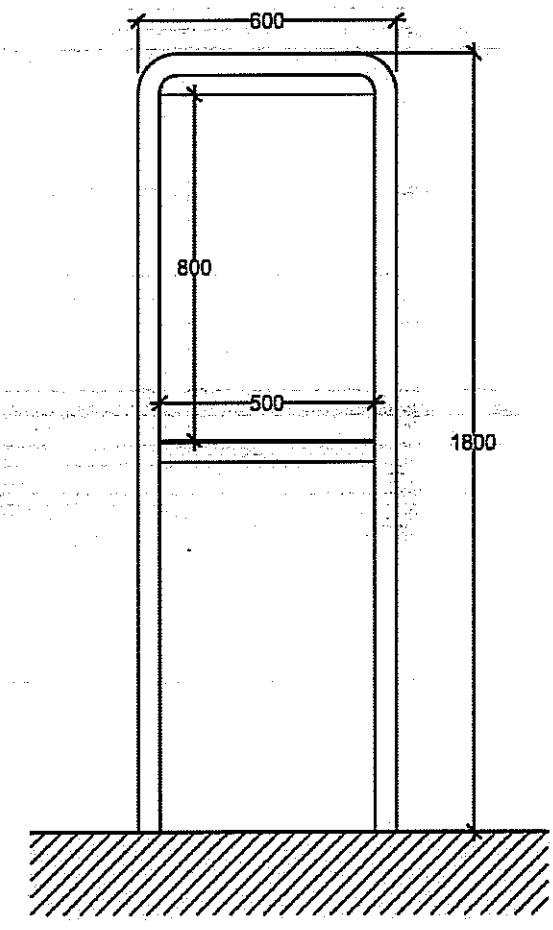

Konstrukcja:
Rura ø 48,3x2 [mm], ocynkowana ogniowo - minimalna warstwa ocynku 0.76 µm.

Tablica:
Wykonana z HPL–u grawerskiego (grubość minimum 4mm). Proponowany wymiar tablicy – 50x80 cm.

Posadowienie:
Zakotwienie w fundamencie betonowym o średnicy 30 cm, zagłębionym na 120 cm.

Lokalizacja:
Tablica z regulaminem jako forma przekazania najważniejszych wytycznych oraz zasad bezpieczeństwa, musi znajdować się w widocznym miejscu przy wejściu na skatepark.

UWAGA! Treść i wygląd graficzny regulaminu pokazany na tablicy stanowią jedynie propozycję kształtu regulaminu; decyzja o jego ostatecznym kształcie należy do Zarządcy terenu!

4. Latarnia oświetleniowa – wg proj. inst. elektrycznych

Przewiduje się oświetlenie obiektu oprawami ze źródłem światła LED na słupie wysokości 6 m anodowanym na kolor czarny.

Oprawa:

- Zastosowanie: parki, drogi miejskie, drogi osiedlowe (wewnętrzne), ciągi pieszych
- Montaż: bezpośrednio na słupie z zakończeniem ø 60 x 85 mm
- Stopień ochrony: IP 66 dla części optycznej i układu zasilającego
- Materiał: stop aluminium, anodowany
- Kolor: inox / czarny

Słup:

- Wymiary podstawy: 224/180/8mm
- Średnica zakończenia: 60mm
- Wysokość słupa: 6m
- Średnica przy podstawie: 120mm
- Grubość ścianki słupa: 4mm
- Typ fundamentu / kosza zbrojeniowego: B-50 / Z-50
- Kolor: anodowany na kolor czarny

Proponowana oprawa – lub równoważna

5. Kosz do koszykówki

Zaprojektowano kosz do koszykówki z tablicą kratownicową, "amerykańską" o standardowej wysokości 3.05 m do obręczy i wysięgu 80 cm.

- Tablica 160 x 110 cm, z kratownicy obramowanej profilem stalowym wraz z kasetą antykradzieżową umożliwiającą montaż na statywie,
- Statyw kosza wykonany z rury 133 x 4 cm,
- Obręcz stalowa z siatką z łańcucha ze stali nierdzewnej,
- W zestawie zbrojenie fundamentowe z pręta fi 20 mm z gwintowanymi końcówkami umożliwiającymi pionowy montaż statywu.
- Cała konstrukcja kosza ocynkowana metodą ogniową,

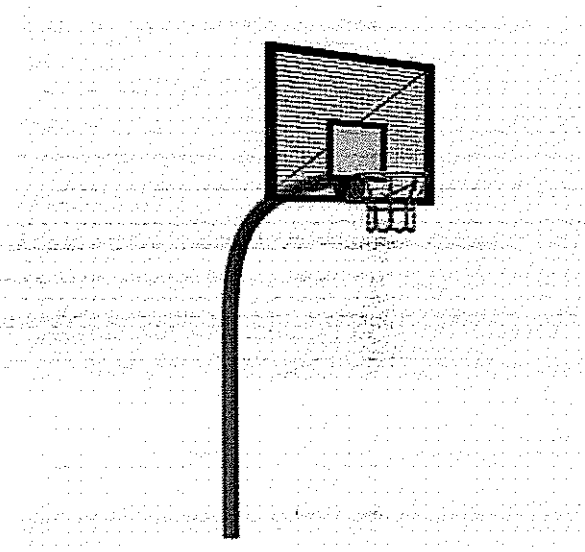

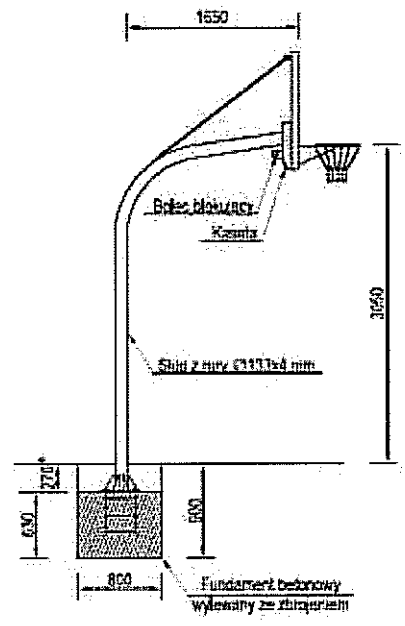

IV PROJEKT KONSTRUKCYJNY

PROJEKT BUDOWLANY KONSTRUKCJI

TEMA	BUDOWA BOISKA DO STREETBALU I SKATEPARKU Z URZĄDZENIAMI TERENOWYMI, OBIEKTAMI MAŁEJ ARCHITEKTURY, OŚWIETLENIEM I MONITORINGIEM ORAZ PRZYŁĄCZEM KANALIZACJI DESZCZOWEJ
ADRES INWESTYCJI	DZ. NR 10/12,160/8 OBR. 34 LUBLIN
INWESTOR	GMINA MIASTA LUBLIN Pl. Króla Władysława Łokietka 1 20-109 Lublin
FAZA	Projekt Budowlany
BRANŻA	Konstrukcja
PROJEKTANT	mgr inż. Piotr Frosztęga upr. PDK/0002/POOK/12
SPRAWDZAJĄCY	mgr inż. Jarosław Śliwa upr. K-166/01

mgr inż. Piotr Frosztęga
Uprawnienia budowlane
do projektowania bez ograniczeń
w specjalności
konstrukcyjno-budowlanej
Upr Nr PDK/0002/POOK/12

mgr inż. Jarosław Śliwa
Upr. nr K-166/01
Uprawnienia budowlane do projektowania
i nadzorowania robót w branży
konstrukcyjno-budowlanej bez ograniczeń

Kraków, grudzień 2017

mgr inż. Piotr Frosztęga
(imię i nazwisko)
upr. PDK/0002/POOK/12
(nr uprawnień)
PDK/BO/0135/12
(nr członkowski izby zawodowej)

Oświadczenie

Projektanta

Zgodnie z art. 20 ust. 4 ustawy z dnia 7 lipca 1994 r. Prawo Budowlane (Dz. U. z 2016 r Nr 243, poz. 1623 z późniejszymi zmianami) niniejszym oświadczam, że projekt budowlany:

BUDOWA BOISKA DO STREETBALU I SKATEPARKU Z URZĄDZENIAMI TERENOWYMI, OBIEKTAMI MAŁEJ ARCHITEKTURY, OŚWIETLENIEM I MONITORINGIEM ORAZ PRZYŁĄCZEM KANALIZACJI DESZCZOWEJ DZ. NR 10/12,160/8 OBR. 34 LUBLIN

adres inwestycji: **DZ. NR 10/12,160/8 OBR. 34 LUBLIN**

(podać nazwę projektu budowlanego i adres inwestycji)

dla: GMINA MIASTA LUBLIN
Pl. Króla Władysława Łokietka 1
20-109 Lublin

(podać Inwestora)

został wykonany zgodnie z obowiązującymi przepisami oraz zasadami wiedzy technicznej.

mgr inż. Piotr Frosztęga
Uprawnienia budowlane
do projektowania bez ograniczeń
w specjalności
konstrukcyjno-budowlanej
Upr. Nr PDK/0002/POOK/12

Kraków 15.12.2017 r.
(miejscowość i data)

.....
(pieczęć wraz z podpisem)

mgr inż. Jarosław Śliwa
(imię i nazwisko)
K-166/01
(nr uprawnień)
PDK/BO/0776/03
(nr członkowski izby zawodowej)

Oświadczenie

SPRAWDZAJĄCEGO

Zgodnie z art. 20 ust. 4 ustawy z dnia 7 lipca 1994 r. Prawo Budowlane (Dz. U. z 2016 r Nr 243, poz. 1623 z późniejszymi zmianami) niniejszym oświadczam, że projekt budowlany:

BUDOWA BOISKA DO STREETBALU I SKATEPARKU Z URZĄDZENIAMI TERENOWYMI, OBIEKTAMI MAŁEJ ARCHITEKTURY, OŚWIETLENIEM I MONITORINGIEM ORAZ PRZYŁĄCZEM KANALIZACJI DESZCZOWEJ DZ. NR 10/12,160/8 OBR. 34 LUBLIN

adres inwestycji: **DZ. NR 10/12,160/8 OBR. 34 LUBLIN**

(podać nazwę projektu budowlanego i adres inwestycji)

dla: GMINA MIASTA LUBLIN
Pl. Króla Władysława Łokietka 1
20-109 Lublin

(podać Inwestora)

został wykonany zgodnie z obowiązującymi przepisami oraz zasadami wiedzy technicznej.

mgr inż. Jarosław Śliwa
Upr. nr K-166/01
Uprawnienia budowlane do projektowania i nadzorowania robót w specyalności konstrukcyjno-budowlanej bez ograniczeń

Kraków 15.12.2017 r.
(miejscowość i data)

.....
(pieczęć wraz z podpisem)

PODKARPACKA OKRĘGOWA
IZBA INŻYNIERÓW BUDOWNICTWA
35-060 Rzeszów, ul. J. Słowackiego

Okręgowa Komisja Kwalifikacyjna
PDK OIIB/KK/0054/0026/12

Rzeszów,2012- 07- 02

DECYZJA

Na podstawie art.24 ust.1 pkt 2 ustawy z dnia 15 grudnia 2000 r. o samorządach zawodowych architektów, inżynierów budownictwa oraz urbanistów *(Dz.U. z 2001 r. Nr 5 poz.42, z późn. zm.)* i art. 12 ust 1 pkt 1, art. 12 ust. 3, art.13 ust.1 pkt 1 , art.14 ust.1 pkt 2 ustawy z dnia 7 lipca 1994 r. Prawo budowlane *(tekst jednolity: Dz.U. z 2010 r. Nr 243 poz.1623 z późn. zm.)* oraz § 11 ust 1 pkt 1, § 15 oraz § 17 ust 1 pkt 1 rozporządzenia Ministra Transportu i Budownictwa z dnia 28 kwietnia 2006 r. w sprawie samodzielnych funkcji technicznych w budownictwie (Dz. U. z 2006 r. Nr 83 poz. 578 z późn. zm.), w związku z art.104 § 1 i 2 Kodeksu postępowania administracyjnego (Dz.U. z 2000 r., Nr 98 poz.1071 z późn. zm.)

stwierdzamy, że

Pan PIOTR FROSZTĘGA
magister inżynier
/kierunek studiów- budownictwo /
ur. 25 czerwca 1982 r., miejsce urodzenia - Dębica
otrzymał

UPRAWNIENIA BUDOWLANE

numer ewidencyjny PDK/0002/POOK/12

do projektowania bez ograniczeń
w specjalności konstrukcyjno-budowlanej

UZASADNIENIE

W związku z uwzględnieniem w całości żądania strony, na podstawie art. 107 § 4 Kodeksu postępowania administracyjnego (Dz.U. z 2000 r. Nr 98 poz. 1071 z późn. zm.) odstępuje się od uzasadnienia decyzji.

Zakres nadanych uprawnień budowlanych wskazano na odwrocie decyzji.

Pouczenie

1. Zgodnie z art. 12 ust. 7 w/w ustawy Prawo budowlane - podstawę do wykonywania samodzielnych funkcji technicznych w budownictwie stanowi wpis do centralnego rejestru Głównego Inspektora Nadzoru Budowlanego oraz wpis na listę członków właściwej izby samorządu zawodowego.
2.Od niniejszej decyzji służy odwołanie do Krajowej Komisji Kwalifikacyjnej Polskiej Izby Inżynierów Budownictwa w Warszawie, za pośrednictwem Podkarpackiej Okręgowej Izby Inżynierów Budownictwa w Rzeszowie w terminie 14 dni od daty jej doręczenia.

PODKARPACKA OKRĘGOWA IZBA INŻYNIERÓW BUDOWNICTWA

Skład Orzekający PDK OIIB

inż. Stanisław Dołęgowski .....

inż. Andrzej Tarczyński .....

mgr inż. Andrzej Mamczur .....

Szczegółowy zakres uprawnień
do projektowania bez ograniczeń
w specjalności konstrukcyjno - budowlanej

Pan Piotr Frosztęga

I. Na mocy art. 12 ust.1 pkt 1 i art.13 ust 4 ustawy Prawo budowlane, w zakresie objętym wyżej wymienioną specjalnością, niniejsze uprawnienia stanowią podstawę do:

1. **projektowania, sprawdzania projektów architektoniczno - budowlanych i sprawowania nadzoru autorskiego, w specjalności objętej niniejszymi uprawnieniami**
2. **sprawowania kontroli technicznej utrzymania obiektów budowlanych**

II. Na mocy § 17 ust 1 pkt 1 rozporządzenia Ministra Transportu i Budownictwa z dnia 28 kwietnia 2006 r. w sprawie samodzielnych funkcji technicznych w budownictwie (Dz. U. Nr 83 poz. 578 z późn. zm.), niniejsze uprawnienia uprawniają do projektowania obiektu budowlanego w zakresie:
- **sporządzania projektu architektoniczno-budowlanego w odniesieniu do konstrukcji obiektu**

oraz na podstawie § 15 rozporządzenia Ministra Transportu i Budownictwa z dnia 28 kwietnia 2006 r. w sprawie samodzielnych funkcji technicznych w budownictwie uprawnienia budowlane do projektowania upoważniają również do:
- sporządzania projektów zagospodarowania działki lub terenu w zakresie specjalności objętej niniejszymi uprawnieniami.

Skład Orzekający PDK OIIB

inż. Stanisław Dołęgowski .....

inż. Andrzej Tarczyński .....

mgr inż. Andrzej Mamczur .....

Otrzymują:
1. Pan Piotr Frosztęga
ul. Sikorskiego 2/56
39-200 Dębica
2. Główny Inspektor
Nadzoru Budowlanego
3. aa

PODKARPACKA
OKRĘGOWA
I Z B A
INŻYNIERÓW
BUDOWNICTWA

Rzeszów, 2017-09-19
(miejscowość, data)

Zaświadczenie

Pan/Pani Piotr Jan Frosztęga

miejsce zamieszkania ul. Sikorskiego 2/56
39-200 Dębica

jest członkiem Podkarpackiej Okręgowej Izby Inżynierów Budownictwa o numerze ewidencyjnym PDK/BO/0135/12 i posiada wymagane ubezpieczenie od odpowiedzialności cywilnej.

Niniejsze zaświadczenie ważne jest
od dnia 2017-09-01 do dnia 2018-08-31

Zastępca Przewodniczącego Rady
PODKARPACKIEJ OKRĘGOWEJ
IZBY INŻYNIERÓW BUDOWNICTWA

mgr inż. Grzegorz Dubik

Podkarpacka Okręgowa Izba Inżynierów Budownictwa
35-060 Rzeszów, ul. Słowackiego 20; pok. 608, tel.: +48 17 850-77-05, +48 17 850-77-06, fax +48 17 850-77-07,
www.inzynier.rzeszow.pl, e-mail: pdk@piib.org.pl

96

WOJEWODA PODKARPACKI
35-959 Rzeszów, skr. poczt. 297
ul. Grunwaldzka 15
AB III-7131/104 /01

Rzeszów, 2001 - 12 - 10

D E C Y Z J A
O NADANIU UPRAWNIEŃ BUDOWLANYCH

Na podstawie art. 13 ust. 1 pkt 1 i 2, ust. 3 i 4, art. 14 ust. 1 pkt 2 i ust. 3 pkt 1 i 3 ustawy z dnia 7 lipca 1994 r. Prawo budowlane (jednolity tekst: Dz. U. Nr 106 poz. 1126 z 2000 r. z późn. zm.) oraz § 4 ust. 2 i § 9 ust. 1 rozporządzenia Ministra Gospodarki Przestrzennej i Budownictwa z dnia 30 grudnia 1994 r. w sprawie samodzielnych funkcji technicznych w budownictwie (Dz. U. Nr 8 poz. 38 z 1995 r.) i art. 104 Kodeksu postępowania administracyjnego (jednolity tekst: Dz. U. Nr 98 poz. 1071 z 2000 r.), po ustaleniu, że spełnione zostały warunki w zakresie przygotowania zawodowego oraz po złożeniu egzaminu na uprawnienia budowlane z wynikiem pozytywnym

Pan JAROSŁAW ŚLIWA
magister inżynier
(kierunek studiów - budownictwo)
ur. 18 marca 1972r. w Rzeszowie
otrzymuje

UPRAWNIENIA BUDOWLANE
Nr ewid. K- 166/01

do projektowania i kierowania robotami budowlanymi,
w specjalności konstrukcyjno-budowlanej
bez ograniczeń

Od niniejszej decyzji służy odwołanie do Głównego Inspektora Nadzoru Budowlanego w Warszawie, za pośrednictwem Wojewody Podkarpackiego, w terminie 14 dni od daty jej otrzymania

Otrzymują:
1. Pan mgr inż. Jarosław Śliwa
ul.Robotnicza 10/28
39-200 Dębica
2. a/a

POLSKA
IZBA
INŻYNIERÓW
BUDOWNICTWA

Zaświadczenie

o numerze weryfikacyjnym:

PDK-VL8-K94-VG4 *

Pan Jarosław Śliwa o numerze ewidencyjnym PDK/BO/0776/03
adres zamieszkania ul. Robotnicza 10/28, 39-200 Dębica
jest członkiem Podkarpackiej Okręgowej Izby Inżynierów Budownictwa i posiada wymagane ubezpieczenie od odpowiedzialności cywilnej.
Niniejsze zaświadczenie jest ważne do dnia 2018-04-30.

Zaświadczenie zostało wygenerowane elektronicznie i opatrzone bezpiecznym podpisem elektronicznym weryfikowanym przy pomocy ważnego kwalifikowanego certyfikatu w dniu 2017-05-10 roku przez:

Zbigniew Detyna, Przewodniczący Rady Podkarpackiej Okręgowej Izby Inżynierów Budownictwa.

(Zgodnie art. 5 ust 2 ustawy z dnia 18 września 2001 r. o podpisie elektronicznym (Dz. U. 2001 Nr 130 poz. 1450) dane w postaci elektronicznej opatrzone bezpiecznym podpisem elektronicznym weryfikowanym przy pomocy ważnego kwalifikowanego certyfikatu są równoważne pod względem skutków prawnych dokumentom opatrzonym podpisami własnoręcznymi.)

* Weryfikację poprawności danych w niniejszym zaświadczeniu można sprawdzić za pomocą numeru weryfikacyjnego zaświadczenia na stronie Polskiej Izby Inżynierów Budownictwa www.piib.org.pl lub kontaktując się z biurem właściwej Okręgowej Izby Inżynierów Budownictwa.

Spis treści

	Opis techniczny	
	1. Przedmiot i zakres opracowania	
	2. Podstawa formalna projektu	
	3. Założenia przyjęte do obliczeń w tym obciążeń .	
	4. Kategoria geotechniczna obiektu budowlanego	
	5. Zabezpieczenia przed wpływami eksploatacji górniczej.	
	6. Wytyczne wykonawcze	
	7. Zabezpieczenia przed wpływami eksploatacji górniczej	
	8. Materiały	
	9. Wytyczne wykonawcze	

SPIS RYSUNKÓW		
TYTUŁ	SKALA	NUMER
SCHEMAT NAWIERZCHNI	1:100	KB-01
SKATEPARK - RZUT	1:100	KB-02
PRZESZKODA NR 1 - RZUT I PRZEKRÓJ	1:50	KB-03
PRZESZKODA NR 2 - RZUT I PRZEKROJE	1:50	KB-04
PRZESZKODA NR 3 - RZUT I PRZEKROJE	1:50	KB-05
PRZESZKODA NR 4 - RZUT I PRZEKROJE	1:50	KB-06
PRZESZKODA NR 5 - RZUT I PRZEKROJE	1:50	KB-07
PRZESZKODA NR 5 - RZUT I PRZEKROJE	1:50	KB-08
PRZESZKODA NR 6 - RZUT I PRZEKROJE	1:50	KB-09
PRZESZKODA NR 7 - RZUT I PRZEKROJE	1:50	KB-10
PRZESZKODA NR 8 - RZUT I PRZEKROJE	1:50	KB-11
PRZESZKODA NR 9 - RZUT I PRZEKROJE	1:50	KB-12
PRZESZKODA NR 10 - RZUT I PRZEKROJE	1:50	KB-13
PRZESZKODA NR 11 - RZUT I PRZEKROJE	1:50	KB-14
PRZESZKODA NR 12 - RZUT I PRZEKROJE	1:50	KB-15
PRZESZKODA NR 13 - RZUT I PRZEKROJE	1:50	KB-16
PRZESZKODA NR 14 - RZUT I PRZEKROJE	1:50	KB-17
PRZESZKODA NR 15 - RZUT I PRZEKROJE	1:50	KB-18
FUNADAMENTY MAŁA ARCHITEKTURA	1:25	KB-19
FUNADAMENTY MAŁA ARCHITEKTURA	1:25	KB-20
FUNADAMENTY MAŁA ARCHITEKTURA	1:10	KB-21

Przedmiot i zakres opracowania.

Przedmiotem niniejszego opracowania jest projekt budowlany konstrukcji
BUDOWA BOISKA DO STREETBALU I SKATEPARKU Z URZĄDZENIAMI TERENOWYMI, OBIEKTAMI MAŁEJ ARCHITEKTURY, OŚWIETLENIEM I MONITORINGIEM ORAZ PRZYŁĄCZEM KANALIZACJI DESZCZOWEJ

1. Podstawa formalna projektu.

- Mapa zasadnicza sytuacyjno-wysokościowa do celów projektowych aktualizowana z uzbrojeniem

2. Podstawy merytoryczne opracowania.

- Wizje lokalne
- Projekt architektoniczny
- Literatura fachowa i polskie normy budowlane z zakresu objętego opracowania

- **Baza norm technicznych:**
- **PN-82/B-02000** Obciążenie zasady ustalania wartości,
- **PN-82/B-02001** Obciążenia stałe,
- **PN-82/B-02003** Obciążenia zmienne technologiczne,
- **PN-80/B-02010/Az1** Obciążenie śniegiem,
- **PN-77/B-02011** Obciążenie wiatrem,
- **PN-B-03264:2002** Konstrukcje betonowe, żelbetowe i sprężone,
- **PN-81/B-03150/01** Konstrukcje drewniane. Obliczenia statyczne i proj.

3. Założenia przyjęte do obliczeń w tym obciążeń .

Zasadnicze obciążenia przyjęte w obliczeniach:

- obciążenia stałe : warstwy architektoniczne

Strefa II

- obciążenie wiatrem -

Strefa I

- obciążenia użytkowe

obciążenie charakterystyczne p_k=5,0 kN/m^2,

- granica przemarzania h=1,0m

4. Kategoria geotechniczna obiektu budowlanego .

Zgodnie Rozporządzeniem Ministra Transportu, Budownictwa i Gospodarki Morskiej z dnia 25 kwietnia 2012 r. w sprawie ustalania geotechnicznych warunków posadawiania obiektów

budowlanych na podstawie art. 34 ust. 6 pkt 2 ustawy z dnia 7 lipca 1994 r. – prawo budowlane (dz. u. z 2010 r. nr 243, poz. 1623, z późn. zm.2)) należy przyjąć, że w podłożu projektowanego obiektu panują proste warunki gruntowo - wodne, a projektowany obiekt należy zaliczyć do

I kategorii geotechnicznej .

5. Zabezpieczenia przed wpływami eksploatacji górniczej.

Obiekt nie znajduje się rejonie oddziaływania eksploatacji górniczej.

6. Wytyczne wykonawcze

- Roboty ziemne wykonywać w taki sposób, aby nie naruszyć struktury gruntu rodzimego (warstwa nośna). W przypadku wykonywania wykopów mechanicznie, ostatnią warstwę gruntu grubości 10 cm zdjąć ręcznie.
- W trakcie wykonywania robót ziemnych należy zabezpieczyć dno wykopu przed przenikaniem wody opadowej.
- W przypadku zalania wykopu fundamentowego wodami opadowymi, wykop należy osuszyć, a uplastycznioną warstwę gruntu bezwzględnie usunąć. Różnicę poziomów należy uzupełnić chudym betonem.

I. Wymagania dotyczące materiałów.
   1) Podbudowa.
   2) Płyta główna.
   3) Przeszkody – Urządzenia na skateparku.
   4) Stal.
   5) Barierki ochronne.
   6) Bezpieczeństwo.

II. Tolerancje.
III. Wiedza i doświadczenie.

I. WYMAGANIA DOTYCZĄCE MATERIAŁÓW

1) PODBUDOWA

Pod płytę skateparku i elementy lane na miejscu:
- WARSTWA Z KRUSZYWA ŁAMANEGO, gr. 5 cm - FRAKCJE 0-31,5 mm
- WARSTWA Z KRUSZYWA ŁAMANEGO, gr. 20cm - FRAKCJE 31,5-63,0
- WARSTWA Z PIASKU STABILIZOWANEGO CEMENTEM Rm=2.5MPa, gr. 15 cm

Nośność podbudowy minimum 60 MPa

Przed przystąpieniem do układania betonu, należy sprawdzić podłoże pod względem nośności założonej w projekcie technicznym. Podłoże powinno być równe, czyste i odwodnione. Beton powinien być rozkładany w miarę możliwości w sposób ciągły z zachowaniem kontroli grubości oraz rzędnych z projektu technicznego.

2) PŁYTA GŁÓWNA

Nawierzchnia betonowa – wykonana jako posadzka przemysłowa o grubości minimum 15 cm z betonu C20/25, hydrotechnicznego W8, mrozoodporność F150, zbrojona dołem siatką Ø 8 mm (AIIIN) o oczkach 15x15cm.

- W płycie należy wykonać szczeliny dylatacyjne o wymiarach pola dylatacyjnego, max. 5 m × 5 m na głębokości 1/3 grubości płyty lub nacięcia przeciwskurczowe, po 30 dniach należy wykonać fazowanie krawędzi dylatacji, założyć sznury dylatacyjne oraz wypełnić dylatację masą poliuretanową.
- Płyta musi posiadać spadki w przedziale 1 - 1,5%, jeżeli geometria skateparku na to pozwala spadki powinny być jednostronne.

Nawierzchnia powinna być: równa i gładka (dla osób poruszających się na deskorolce lub rolkach z kółkami o średnicy 44 – 59 mm nie może być żadnych odczuwalnych nierówności w nawierzchni jezdnej), odporna na punktowe uderzenia.

3) PRZESZKODY – URZADZENIA NA SKATEPARKU

Przeszkody projektuje się w formie elementów żelbetowych, płyt lub ścian, zbrojonych o oczkach 15x15cm, beton C30/37W miejscach, gdzie wymaga tego specyfikacja przeszkody należy wbetonować profil stalowy, który ma za zadanie chronić ich krawędzie.

Wszystkie elementy łukowe muszą zostać wykonane w technologii torkretowania na mokro – beton nakładany metodą natryskową przy użyciu mieszanki recepturowej. Maszynę do natrysku betonu, musi obsługiwać osoba specjalnie do tego przygotowana, przeszkolona i legitymująca się odpowiednim uprawnieniami.

Wszystkie wzorniki, szalunki do elementów łukowych oraz ściągaczki muszą być wykonane na maszynach CNC dla uzyskania jak najmniejszych odchyleń od docelowych gabarytów elementów.

Krawędzie narażone na uszkodzenia mechaniczne, na których projekt nie przewiduje zabezpieczenia ich żadnym profilem stalowym powinny być fazowane. Poprawia to trwałość krawędzi elementów skateparku oraz zwiększa poziom bezpieczeństwa jego użytkowników.

Uwaga !!!
Nie dopuszcza się malowania powierzchni płyty głównej skateparku, ani powierzchni jezdnej urządzeń, stanowi to zagrożenie dla użytkowników ponieważ powierzchnia pokryta farbą staje się bardzo śliska i zwiększa ryzyko upadku i kontuzji - farba może znajdować się tylko na bokach przeszkód.

5) STAL

Wszystkie elementy stalowe: poręcze, barierki i okucia muszą być wykonane ze stali ocynkowanej ogniowo.

- Coping musi być wykonany z rury stalowej ocynkowanej o średnicy w przedziale od 48 do 60,3 mm. Końcówki rur muszą być zaślepione stalowymi zaślepkami, aby zapobiec skaleczeniom
- Wszystkie profile i kątowniki muszą mieć na zgięciu zaokrąglenia (stal walcowana na zimno).
- Wszystkie elementy takie jak profile ochronne, copingi czy poręcze do ślizgania się muszą być wtopione i zakotwione w elemencie na którym są osadzone.
- Profile ochronne na przeszkodach do muszą mieć minimalny wymiar 40x40x4 mm (na schodach 30x30x3mm)
- Profile na elementach takich jak grindbox czy ławka betonowa muszą być osadzone na równo z górną powierzchnią elementu.
- Poręcze i ławki stalowe należy kotwić do płyty bezpośrednio do jej zbrojenia jeszcze przed zalaniem samej płyty. Element tak zakotwiony jest stabilniejszy przez co bardziej bezpieczny i trwały. Niedopuszczalnym jest, aby poręcze i ławki były przykręcane do płyty, stopy mogą stwarzać niepotrzebne zagrożenie dla użytkowników przez wystające z powierzchni płyty elementy montażowe

Barierki ochronne

Wszystkie podesty o wysokości powyżej 1m muszą mieć barierki ochronne wzdłuż tyłu i boków (nie dotyczy to wysokich funboxów do skoków, gdzie zastosowanie barierek w takim elemencie prowadzi do zwiększenia ryzyka wypadku)

- Barierki muszą posiadać pionowe poprzeczki, aby nie prowokowały nikogo do wspinania się.
- Wysokość barierek ochronnych ponad podestem musi wynosić co najmniej 1,2m.Poręcze muszą być wykonane ze stali galwanizowanej, z profili 30x30mm i rurek Ø16mm o rozstawach zgodnych z obowiązującą normą PN-EN 14974
  z późniejszymi zmianami.
- Tylne i boczne barierki muszą być skręcone razem ze sobą za pomocą śrub metrycznych.
- Barierki muszą być przymocowane do przeszkód za pomocą kołków montażowych.

BEZPIECZEŃSTWO

- W widocznym miejscu przy wejściu na skatepark musi zostać umieszczona instrukcja użytkowania skateparku
- Dobór elementów i ich rozmieszczenie z zachowaniem stref bezpieczeństwa, a także przestrzeganie regulaminu minimalizuje ryzyko kontuzji podczas użytkowania.
- Wszystkie prace muszą być wykonane zgodnie z obowiązującymi przepisami oraz pod nadzorem osób uprawnionych.

- Wszystkie zastosowane materiały muszą posiadać wymagane atesty, aprobaty techniczne, deklaracje zgodności itp., oraz muszą być zastosowane zgodnie z ich kartami technicznymi podanymi przez producentów.
- Wszystkie urządzenia sportowe, zabawowe i rekreacyjne oraz komunalne zainstalowane na terenie objętym niniejszym opracowaniem muszą bezwzględnie spełniać wszystkie wymagania w zakresie bezpieczeństwa użytkowania zgodnie z obowiązującymi normami:
  PN-EN 14974+A1:2010 - Urządzenia dla użytkowników sprzętu rolkowego. Wymagania bezpieczeństwa i metody badań.

II. TOLERANCJE

1. Wszystkie wystawione krawędzie muszą być ochronione galwanizowaną stalą.
2. Copingi mogą wystawać nie bardziej niż 12mm ponad powierzchnię blatu. Wszystkie promienie nie mogą zmienić się bardziej niż 20mm od określonego wymiaru.
3. Wymiary gabarytowe urządzeń mogą różnić się o 6% w zależności od kątów.

Nawierzchnie

- Płyta żelbetowa gr. 15 cm z betonu C20/25, hydrotechnicznego W8, o mrozoodporności F150 , zbrojona siatką z prętów ø 8 mm, o oczkach 15 x 15 cm, zacierana na gładko maszynowo i zabezpieczona preparatem do pielęgnacji betonu. Przeszkody wykonane z betonu C30/37.
  - WARSTWA Z KRUSZYWA ŁAMANEGO, gr. 5 cm - FRAKCJE 0-31,5 mm
  - WARSTWA Z KRUSZYWA ŁAMANEGO, gr. 20cm - FRAKCJE 31,5-63,0
  - WARSTWA Z PIASKU STABILIZOWANEGO CEMENTEM Rm=2.5MPa, gr. 15 cm

- Nawierzchnia asfaltowa: warstwa ścieralna z mieszanki betonu asfaltowego typu AC5 lub AC8 o grubości 0,05-0,07[m] na bazie asfaltu drogowego D50/70.
  - WARSTWA Z KRUSZYWA ŁAMANEGO, gr. 5 cm - FRAKCJE 0-31,5 mm
  - WARSTWA Z KRUSZYWA ŁAMANEGO, gr. 20cm - FRAKCJE 31,5-63,0
  - WARSTWA Z PIASKU STABILIZOWANEGO CEMENTEM Rm=2.5MPa, gr. 15 cm

- Nawierzchnia z kostki brukowej bezfazowej gr. 10 cm w kolorze szarym inspirowana układanym w łuki, tradycyjnym brukiem kamiennym.
  - WARSTWA Z KRUSZYWA ŁAMANEGO, gr. 5 cm - FRAKCJE 0-31,5 mm
  - WARSTWA Z KRUSZYWA ŁAMANEGO, gr. 20cm - FRAKCJE 31,5-63,0
  - WARSTWA Z PIASKU STABILIZOWANEGO CEMENTEM Rm=2.5MPa, gr. 15 cm

Projektant : **mgr inż. Piotr Frosztęga**
upr. PDK/0002/POOK/12

mgr inż. Piotr Frosztęga
Uprawnienia budowlane
do projektowania bez ograniczeń
w specjalności
konstrukcyjno-budowlanej
Upr. nr PDK/0002/POOK/12

Sprawdzający : **mgr inż. Jarosław Śliwa**
upr. K-166/

mgr inż. Jarosław Śliwa
Upr. nr K-166/01
Uprawnienia budowlane do projektowania
i nadzorowania robót w branży
konstrukcyjno-budowlanej

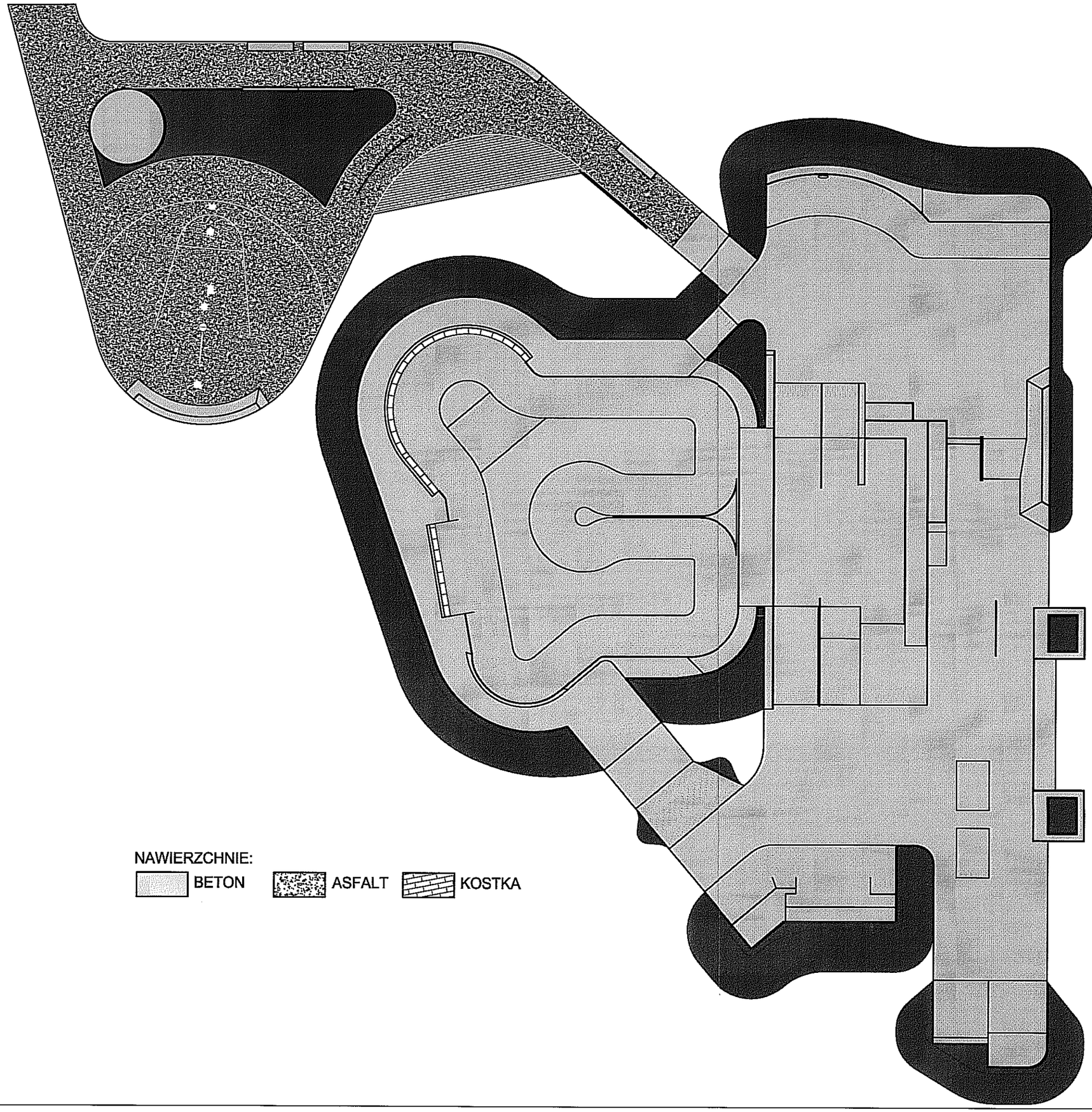

NAWIERZCHNIE:

BETON ASFALT KOSTKA

modus
Mirosław Maciążek
ul. Narciarska 2f/34, 31-579 Kraków
tel. + 48 12 63 11 035 e-mail: biuro@architekci-modus.pl

TEMAT	BUDOWA BOISKA DO STREETBALU I SKATEPARKU Z URZĄDZENIAMI TERENOWYMI, OBIEKTAMI MAŁEJ ARCHITEKTURY, OŚWIETLENIEM I MONITORINGIEM ORAZ PRZYŁĄCZEM KANALIZACJI DESZCZOWEJ
ADRES	DZ. NR 10/12,160/8 OBR. 34 LUBLIN
INWESTOR	GMINA MIASTA LUBLIN Pl. Króla Władysława Łokietka 1 20-109 Lublin
TYTUŁ	**SCHEMAT NAWIERZCHNI**

PROJEKTOWAŁ: mgr inż. PIOTR FROSZTĘGA		UPRAWNIENIA PDK/0002/POOK/12	PODPIS
SPRAWDZIŁ: mgr inż. JAROSŁAW ŚLIWA		UPRAWNIENIA K-166/01	PODPIS
ZESPÓŁ			PODPIS

BRANŻA	DATA	FAZA	SKALA	NR RYSUNKU
KONSTRUKCJA	12.2017 r	PB	1 : 100	KB-01

WYMIARY SPRAWDZIĆ NA BUDOWIE. W RAZIE NIEZGODNOŚCI SKONTAKTOWAĆ SIĘ Z PROJEKTANTEM
WSZYSTKIE ZMIANY UZGADNIAĆ Z PROJEKTANTEM W RAMACH NADZORU AUTORSKIEGO

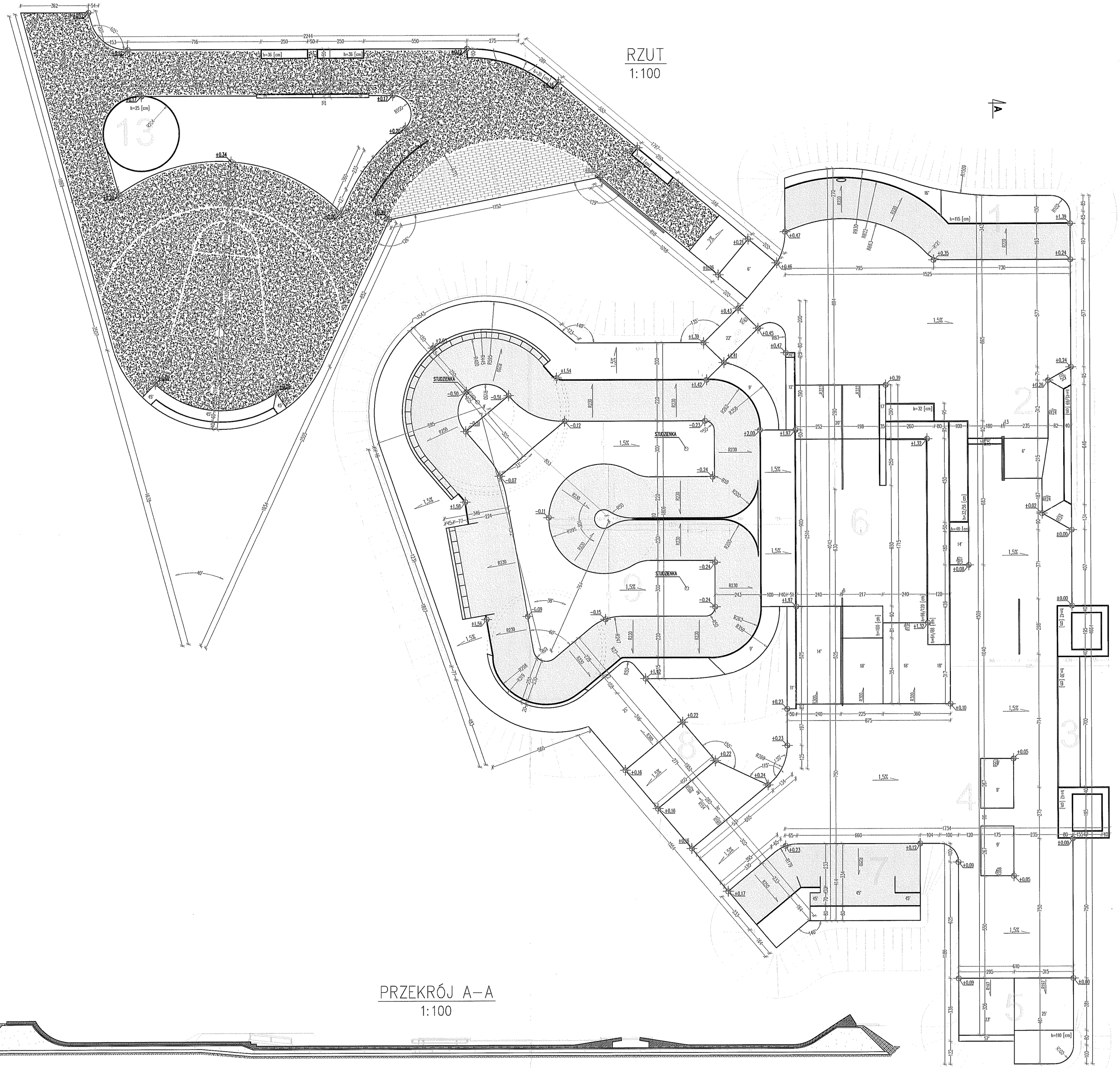

LEGENDA:

ELEMENTY WYKONYWANE W TECHNOLOGII TORKRETOWANIA

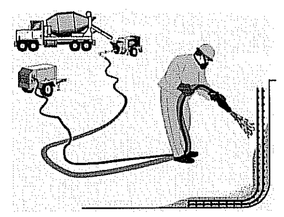

ELEMENTY SKATEPARKU MUSZĄ POSIADAĆ CERTYFIKATY OZNACZONE ZNAKIEM ZGODNOŚCI T+M Z NORMĄ PN-EN 14974 + A1 : 2010. CERTYFIKATY TE MUSZĄ BYĆ POTWIERDZENIEM KONTROLI BEZPIECZEŃSTWA PRODUKTU, ORAZ OBEJMOWAĆ MONITOROWANIE PRODUKCJI PRZEZ NIEZALEŻNĄ I ZATWIERDZONĄ JEDNOSTKĘ BADAWCZĄ

W CELU ZAPEWNIENIA JAK NAJLEPSZEJ JAKOŚCI I NALEŻYTEJ ŻYWOTNOŚCI SKATEPARKU NIE DOPUSZCZA SIĘ WYKONYWANIA ELEMENTÓW W INNEJ TECHNOLOGII NIŻ MONOLITYCZNEJ WYLEWANEJ NA MIEJSCU. NIE DOPUSZCZA SIĘ STOSOWANIA PREFABRYKATÓW BETONOWYCH.

HYDROTECHNICZNY WB, MROZOODPORNY F150 PŁYTA

BETON– PRZESZKODY C30/37
BETON– PŁYTA WB „F150 C20/25

STAL ZBROJENIOWA B500SA–IIIN
otulina min. 25mm

modus Biuro Projektowe ul. Narcyzowa 21/34, 31-579 Kraków tel. + 48 12 63 11 036 e-mail: biuro@architekci-modus.pl	
TEMAT:	BUDOWA BOISKA DO STREETBALU I SKATEPARKU Z URZĄDZENIAMI TERENOWYMI, OBIEKTAMI MAŁEJ ARCHITEKTURY, OŚWIETLENIEM I MONITORINGIEM ORAZ PRZYŁĄCZEM KANALIZACJI DESZCZOWEJ
ADRES:	DZ. NR 10/12,160/8 OBR. 34 LUBLIN
INWESTOR:	GMINA MIASTA LUBLIN Pl. Króla Władysława Łokietka 1 20-109 Lublin
TYTUŁ:	RZUT I PRZEKRÓJ

PROJEKTOWAŁ:	UPRAWNIENIA	PODPIS
mgr inż. PIOTR FROSZTĘGA	POIK/0002/POOK/12	
SPRAWDZIł:	UPRAWNIENIA	PODPIS
mgr inż. JAROSŁAW ŚLIWA	K-166/01	
ZESPÓŁ:		PODPIS

BRANŻA	DATA	FAZA	SKALA	NR RYSUNKU
KONSTRUKCJA	12.2017 r	PB	1 : 100	KB-02

TERAZ SIĘ WIE ZE SIĘ WIE, I NAD WIEŻĄ SIĘ ŚWIEC, ŻEBY SIĘ WIEDZIAŁO, WIEŚCIE ŻYŁY ŁĄCZYĆ Z PRZEŁOŻONYCH W TAKIEJ WIEŻE, ŻEBY SIĘ

RZUT
1:50

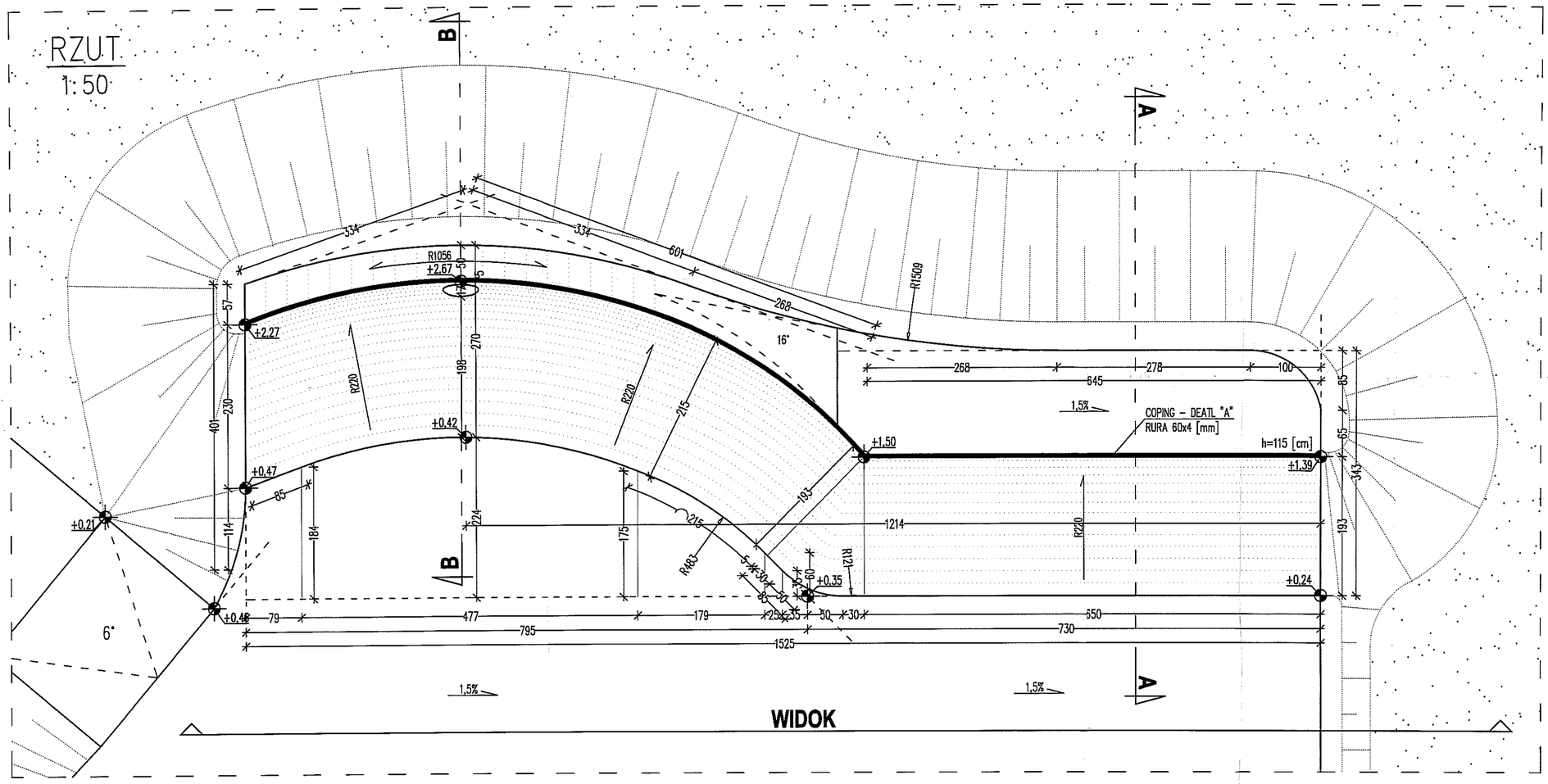

WIDOK

DETAL "A"
1:5

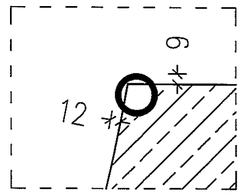

PRZEKRÓJ A–A
1:50

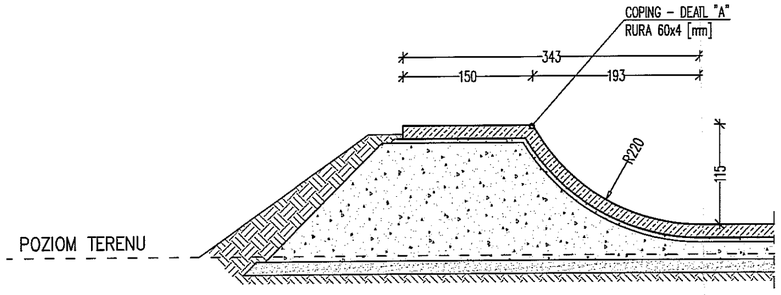

PRZEKRÓJ B–B
1:50

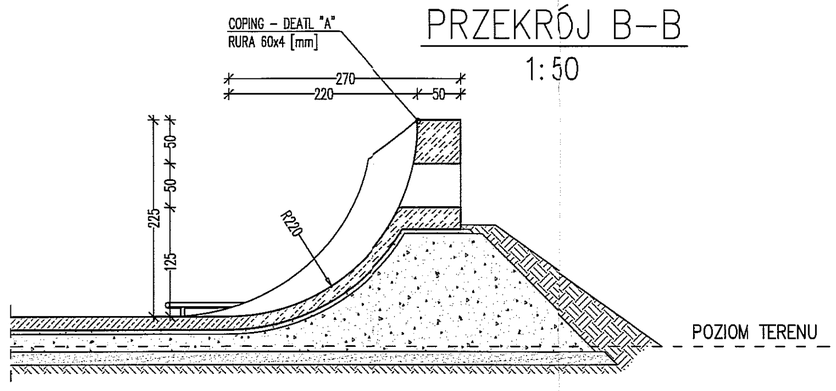

ELEMENTY SKATEPARKU MUSZĄ POSIADAĆ CERTYFIKATY OZNACZONE ZNAKIEM ZGODNOŚCI T+M Z NORMĄ PN–EN 14974 + A1 : 2010. CERTYFIKATY TE MUSZĄ BYĆ POTWIERDZENIEM KONTROLI BEZPIECZEŃSTWA PRODUKTU, ORAZ OBEJMOWAĆ MONITOROWANIE PRODUKCJI PRZEZ NIEZALEŻNĄ I ZATWIERDZONĄ JEDNOSTKĘ BADAWCZĄ

W CELU ZAPEWNIENIA JAK NAJLEPSZEJ JAKOŚCI I NALEŻYTEJ ŻYWOTNOŚCI SKATEPARKU NIE DOPUSZCZA SIĘ WYKONYWANIA ELEMENTÓW W INNEJ TECHNOLOGII NIŻ MONOLITYCZNEJ WYLEWANEJ NA MIEJSCU. NIE DOPUSZCZA SIĘ STOSOWANIA PREFABRYKATÓW BETONOWYCH.

BETON– PRZESZKODY	C30/37
BETON– PŁYTA W8 ,F150	C20/25
HYDROTECHNICZNY W8, MROZOODPORNY F150 PŁYTA	
STAL ZBROJENIOWA BSt500	A–IIIN
otulina min. 25mm	

WIDOK
1:50

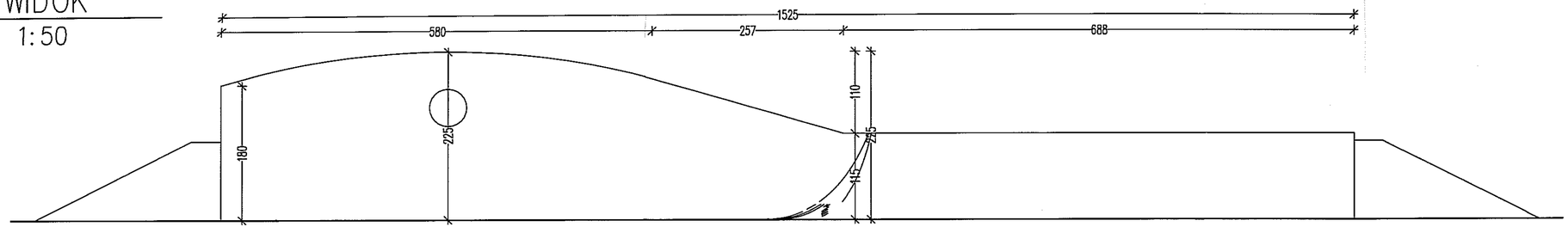

modus
Mirosław Wesołowski
ul. Nurcierska 2f/34, 31-579 Kraków
tel. +48 12 63 11 035 e-mail: biuro@architekt-modus.pl

TEMAT	BUDOWA BOISKA DO STREETBALU I SKATEPARKU Z URZĄDZENIAMI TERENOWYMI, OBIEKTAMI MAŁEJ ARCHITEKTURY, OŚWIETLENIEM I MONITORINGIEM ORAZ PRZYŁĄCZEM KANALIZACJI DESZCZOWEJ			
ADRES	DZ. NR 10/12,160/8 OBR. 34 LUBLIN			
INWESTOR	GMINA MIASTA LUBLIN Pl. Króla Władysława Łokietka 1 20-109 Lublin			
TYTUŁ	**PRZESZKODA NR 1**			
PROJEKTOWAŁ:	mgr inż. PIOTR FROSZTĘGA	UPRAWNIENIA	PDK/0002/POOK/12	PODPIS
SPRAWDZIŁ:	mgr inż. JAROSŁAW ŚLIWA	UPRAWNIENIA	K-166/01	PODPIS
ZESPÓŁ:				PODPIS
BRANŻA	KONSTRUKCJA	DATA 12.2017 r	FAZA PB	SKALA 1 : 50	NR RYSUNKU KB-03

WYMIARY SPRAWDZIĆ NA BUDOWIE, W RAZIE NIEZGODNOŚCI SKONTAKTOWAĆ SIĘ Z PROJEKTANTEM
WSZYSTKIE ZMIANY UZGADNIAĆ Z PROJEKTANTEM W RAMACH NADZORU AUTORSKIEGO

RZUT
1:50

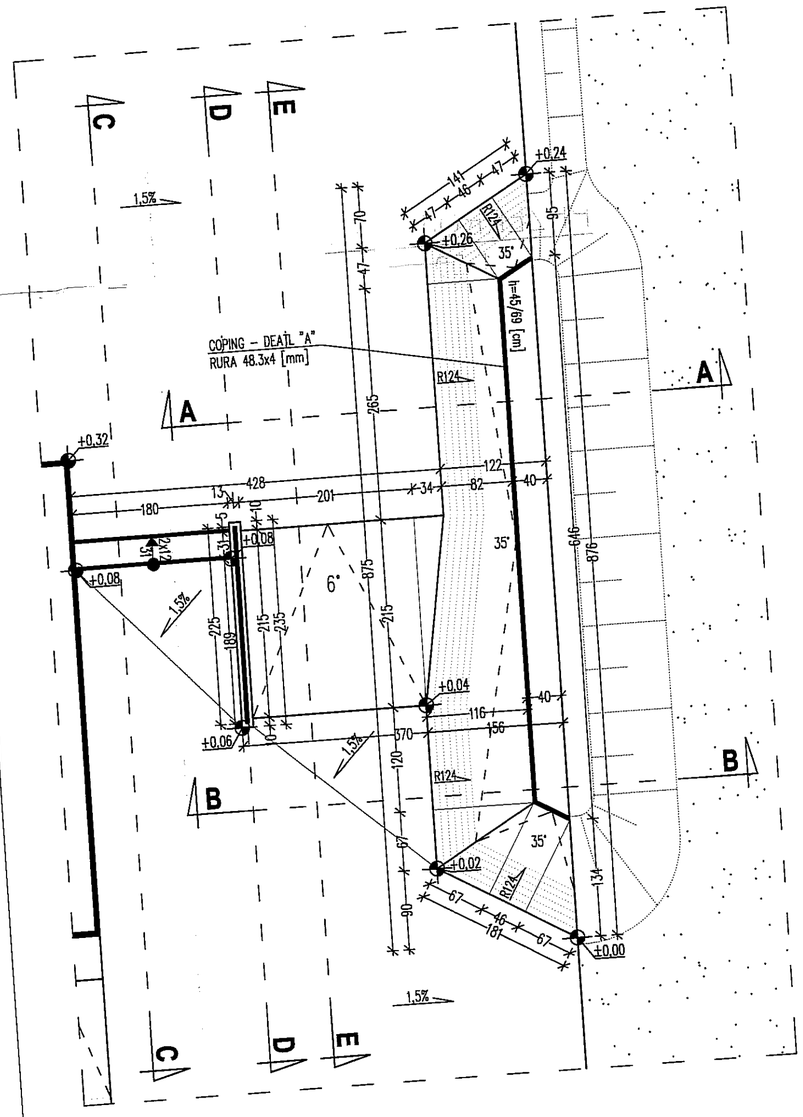

DETAL "A"
1:5

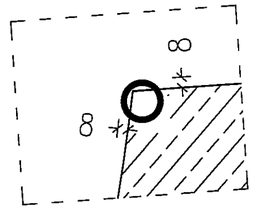

PRZEKRÓJ A–A
1:50

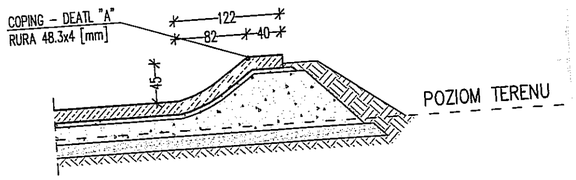

PRZEKRÓJ B–B
1:50

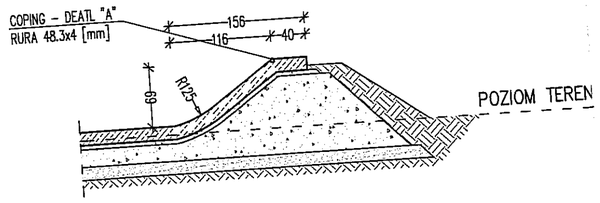

PRZEKRÓJ C–C
1:50

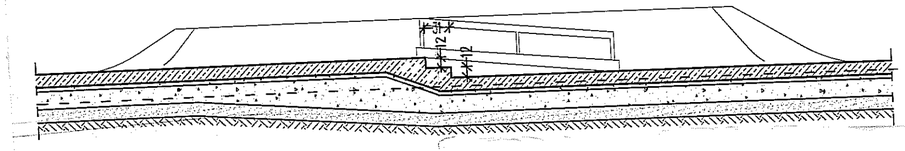

PRZEKRÓJ D–D
1:50

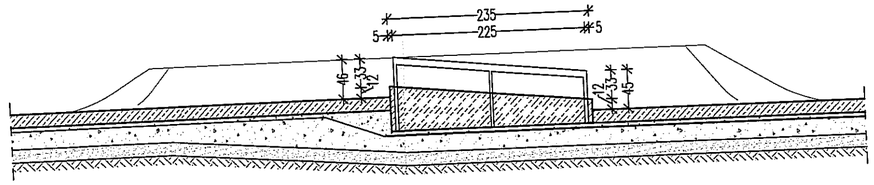

PRZEKRÓJ E–E
1:50

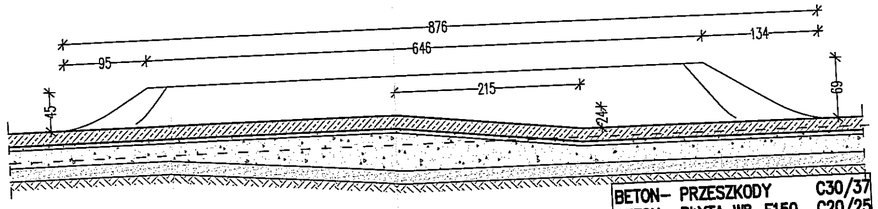

BETON– PRZESZKODY C30/37
BETON– PŁYTA W8 ,F150 C20/25
HYDROTECHNICZNY W8, MROZOODPORNY F150 PŁYTA
STAL ZBROJENIOWA Gatunek A–IIIN
otulina min. 25mm

ELEMENTY SKATEPARKU MUSZĄ POSIADAĆ CERTYFIKATY OZNACZONE ZNAKIEM ZGODNOŚCI T+M Z NORMĄ PN–EN 14974 + A1 : 2010. CERTYFIKATY TE MUSZĄ BYĆ POTWIERDZENIEM KONTROLI BEZPIECZEŃSTWA PRODUKTU, ORAZ OBEJMOWAĆ MONITOROWANIE PRODUKCJI PRZEZ NIEZALEŻNĄ I ZATWIERDZONA JEDNOSTKĘ BADAWCZĄ

W CELU ZAPEWNIENIA JAK NAJLEPSZEJ JAKOŚCI I NALEŻYTEJ ŻYWOTNOŚCI SKATEPARKU NIE DOPUSZCZA SIĘ WYKONYWANIA ELEMENTÓW W INNEJ TECHNOLOGII NIŻ MONOLITYCZNEJ WYLEWANEJ NA MIEJSCU. NIE DOPUSZCZA SIĘ STOSOWANIA PREFABRYKATÓW BETONOWYCH.

modus Mirosław Maciejczyk
ul. Narolowska 21/34, 31-579 Kraków
tel. + 48 12 63 11 035 e-mail: biuro@architekci-modus.pl

TEMAT	BUDOWA BOISKA DO STREETBALU I SKATEPARKU Z URZĄDZENIAMI TERENOWYMI, OBIEKTAMI MAŁEJ ARCHITEKTURY, OŚWIETLENIEM I MONITORINGIEM ORAZ PRZYŁĄCZEM KANALIZACJI DESZCZOWEJ
ADRES	DZ. NR 10/12,160/8 OBR. 34 LUBLIN
INWESTOR	GMINA MIASTA LUBLIN Pl. Króla Władysława Łokietka 1 20-109 Lublin
TYTUŁ	**PRZESZKODA NR 2**
PROJEKTOWAŁ: mgr inż. PIOTR FROSZTĘGA	UPRAWNIENIA: PDK/0002/POOK/12 — PODPIS
SPRAWDZIŁ: mgr inż. JAROSŁAW ŚLIWA	UPRAWNIENIA: K-166/01 — PODPIS
ZESPÓŁ:	PODPIS

BRANŻA	DATA	FAZA	SKALA	NR RYSUNKU
KONSTRUKCJA	12.2017 r	PB	1 : 50	KB-04

WYMIARY SPRAWDZIĆ NA BUDOWIE, W RAZIE NIEZGODNOŚCI SKONTAKTOWAĆ SIĘ Z PROJEKTANTEM
WSZYSTKIE ZMIANY UZGADNIAĆ Z PROJEKTANTEM W RAMACH NADZORU AUTORSKIEGO

RZUT
1:50

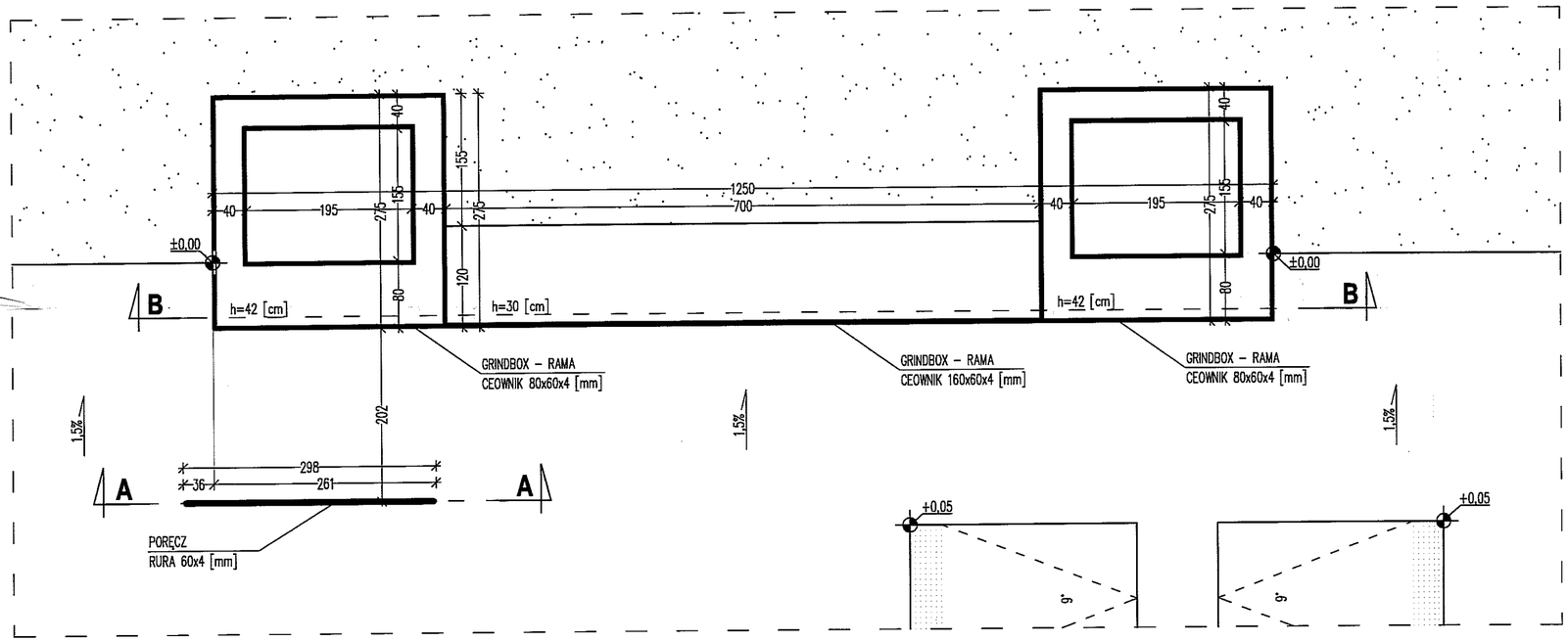

PRZEKRÓJ A–A
1:50

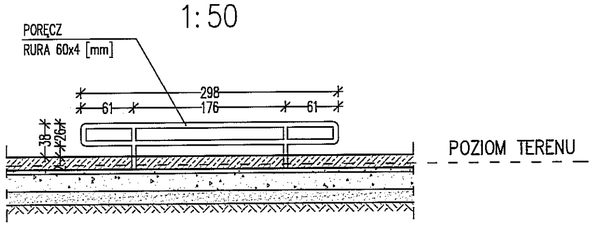

PRZEKRÓJ B–B
1:50

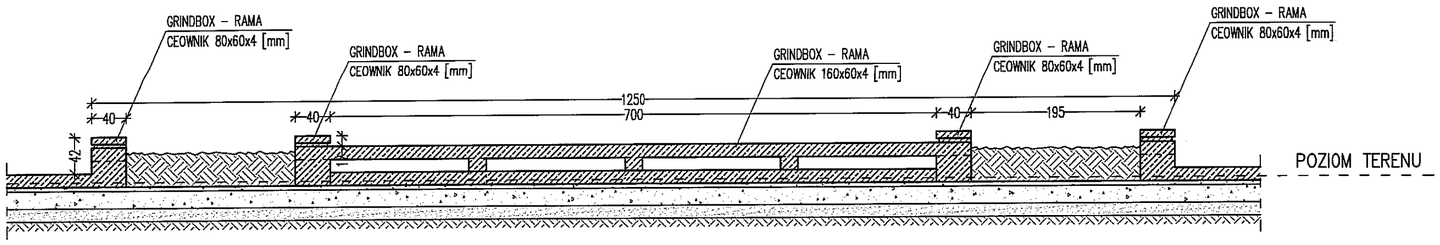

ELEMENTY SKATEPARKU MUSZĄ POSIADAĆ CERTYFIKATY OZNACZONE ZNAKIEM ZGODNOŚCI T+M Z NORMĄ PN–EN 14974 + A1 : 2010. CERTYFIKATY TE MUSZĄ BYĆ POTWIERDZENIEM KONTROLI BEZPIECZEŃSTWA PRODUKTU, ORAZ OBEJMOWAĆ MONITOROWANIE PRODUKCJI PRZEZ NIEZALEŻNĄ I ZATWIERDZONA JEDNOSTKĘ BADAWCZĄ

W CELU ZAPEWNIENIA JAK NAJLEPSZEJ JAKOŚCI I NALEŻYTEJ ŻYWOTNOŚCI SKATEPARKU NIE DOPUSZCZA SIĘ WYKONYWANIA ELEMENTÓW W INNEJ TECHNOLOGII NIŻ MONOLITYCZNEJ WYLEWANEJ NA MIEJSCU. NIE DOPUSZCZA SIĘ STOSOWANIA PREFABRYKATÓW BETONOWYCH.

BETON– PRZESZKODY C30/37
BETON– PŁYTA W8 ,F150 C20/25
HYDROTECHNICZNY W8, MROZOODPORNY F150 PŁYTA
STAL ZBROJENIOWA A–IIIN
otulina min. 25mm

modus Mirosław Moliński — ul. Narolowska 2f/34, 31-579 Kraków, tel. + 48 12 63 11 035 e-mail: biuro@architekci-modus.pl				
TEMAT: BUDOWA BOISKA DO STREETBALU I SKATEPARKU Z URZĄDZENIAMI TERENOWYMI, OBIEKTAMI MAŁEJ ARCHITEKTURY, OŚWIETLENIEM I MONITORINGIEM ORAZ PRZYŁĄCZEM KANALIZACJI DESZCZOWEJ				
ADRES: DZ. NR 10/12,160/8 OBR. 34 LUBLIN				
INWESTOR: GMINA MIASTA LUBLIN, Pl. Króla Władysława Łokietka 1, 20-109 Lublin				
TYTUŁ: **PRZESZKODA NR 3**				
PROJEKTOWAŁ: mgr inż. PIOTR FROSZTĘGA			UPRAWNIENIA: PDK/0002/POOK/12	PODPIS
SPRAWDZIŁ: mgr inż. JAROSŁAW ŚLIWA			UPRAWNIENIA: K-166/01	PODPIS
ZESPÓŁ:				PODPIS
BRANŻA: KONSTRUKCJA	DATA: 12.2017 r	FAZA: PB	SKALA: 1 : 50	NR RYSUNKU: KB-05
WYMIARY SPRAWDZIĆ NA BUDOWIE, W RAZIE NIEZGODNOŚCI SKONTAKTOWAĆ SIĘ Z PROJEKTANTEM WSZYSTKIE ZMIANY UZGADNIAĆ Z PROJEKTANTEM W RAMACH NADZORU AUTORSKIEGO				

RZUT
1:50

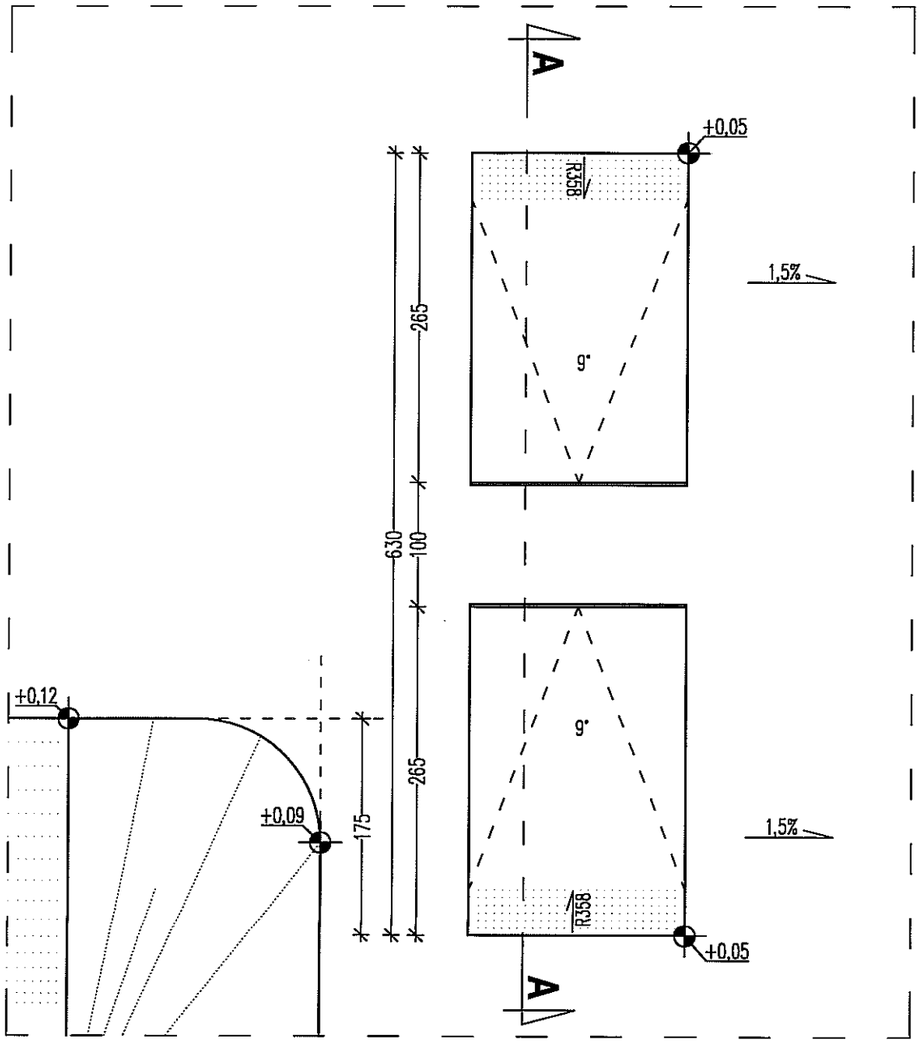

PRZEKRÓJ A–A
1:50

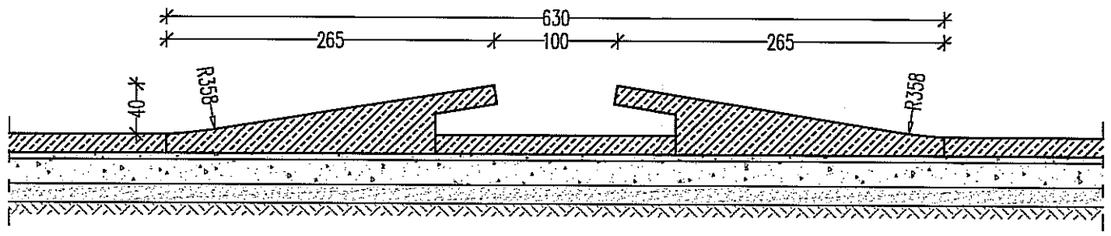

BETON– PRZESZKODY	C30/37
BETON– PŁYTA W8 ,F150	C20/25
HYDROTECHNICZNY W8, MROZOODPORNY F150 PŁYTA	
STAL ZBROJENIOWA B500A–IIIN	
otulina min. 25mm	

ELEMENTY SKATEPARKU MUSZĄ POSIADAĆ CERTYFIKATY OZNACZONE ZNAKIEM ZGODNOŚCI T+M Z NORMĄ PN–EN 14974 + A1 : 2010. CERTYFIKATY TE MUSZĄ BYĆ POTWIERDZENIEM KONTROLI BEZPIECZEŃSTWA PRODUKTU, ORAZ OBEJMOWAĆ MONITOROWANIE PRODUKCJI PRZEZ NIEZALEŻNĄ I ZATWIERDZONA JEDNOSTKĘ BADAWCZĄ

W CELU ZAPEWNIENIA JAK NAJLEPSZEJ JAKOŚCI I NALEŻYTEJ ŻYWOTNOŚCI SKATEPARKU NIE DOPUSZCZA SIĘ WYKONYWANIA ELEMENTÓW W INNEJ TECHNOLOGII NIŻ MONOLITYCZNEJ WYLEWANEJ NA MIEJSCU. NIE DOPUSZCZA SIĘ STOSOWANIA PREFABRYKATÓW BETONOWYCH.

modus ul. Narciarska 2f/34, 31-579 Kraków
Mirosław Maciaszek tel. + 48 12 63 11 035 e-mail: biuro@architekci-modus.pl

TEMAT: BUDOWA BOISKA DO STREETBALU I SKATEPARKU Z URZĄDZENIAMI TERENOWYMI, OBIEKTAMI MAŁEJ ARCHITEKTURY, OŚWIETLENIEM I MONITORINGIEM ORAZ PRZYŁĄCZEM KANALIZACJI DESZCZOWEJ

ADRES: DZ. NR 10/12,160/8 OBR. 34 LUBLIN

INWESTOR: GMINA MIASTA LUBLIN
Pl. Króla Władysława Łokietka 1
20-109 Lublin

TYTUŁ: **PRZESZKODA NR 4**

PROJEKTOWAŁ: mgr inż. PIOTR FROSZTĘGA	UPRAWNIENIA: PDK/0002/POOK/12	PODPIS
SPRAWDZIŁ: mgr inż. JAROSŁAW ŚLIWA	UPRAWNIENIA: K-166/01	PODPIS
ZESPÓŁ:		PODPIS

BRANŻA	DATA	FAZA	SKALA	NR RYSUNKU
KONSTRUKCJA	12.2017 r	PB	1 : 50	KB-06

WYMIARY SPRAWDZIĆ NA BUDOWIE, W RAZIE NIEZGODNOŚCI SKONTAKTOWAĆ SIĘ Z PROJEKTANTEM
WSZYSTKIE ZMIANY UZGADNIAĆ Z PROJEKTANTEM W RAMACH NADZORU AUTORSKIEGO

RZUT
1:50

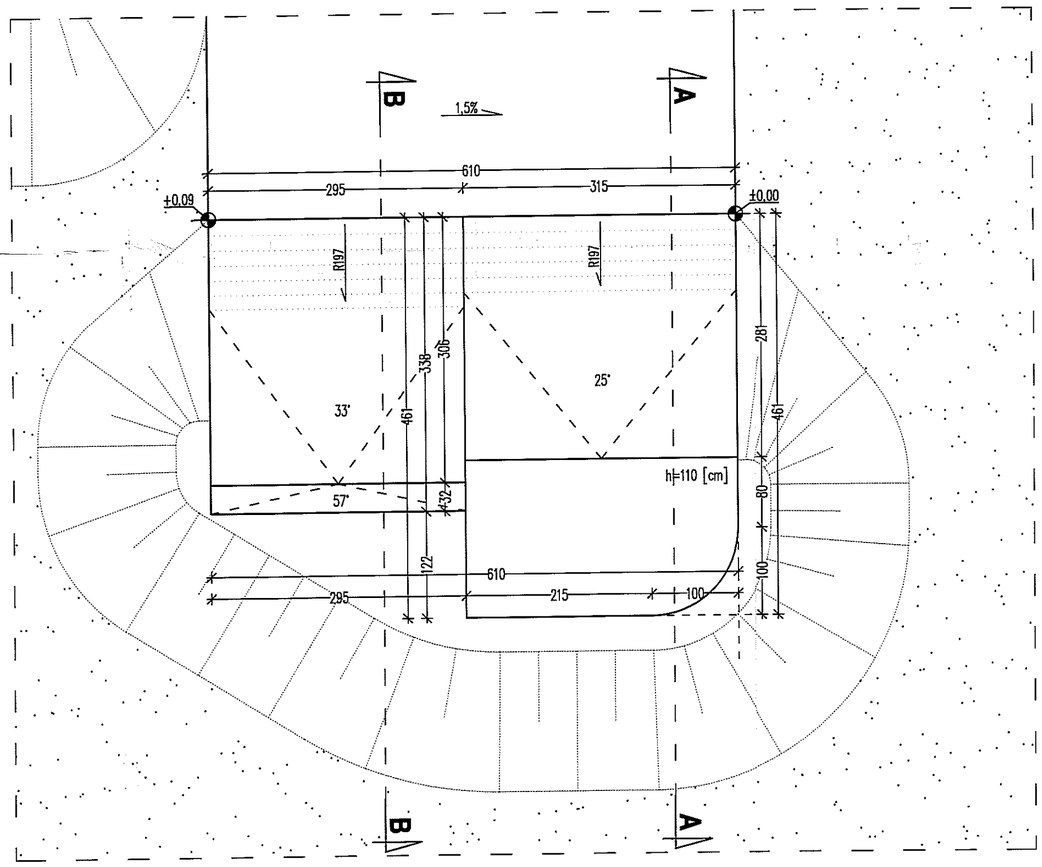

PRZEKRÓJ A–A
1:50

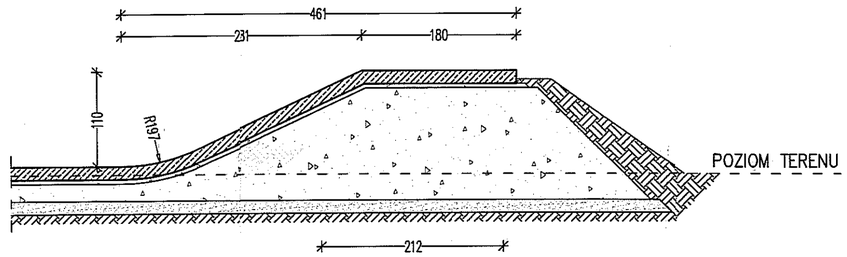

PRZEKRÓJ B–B
1:50

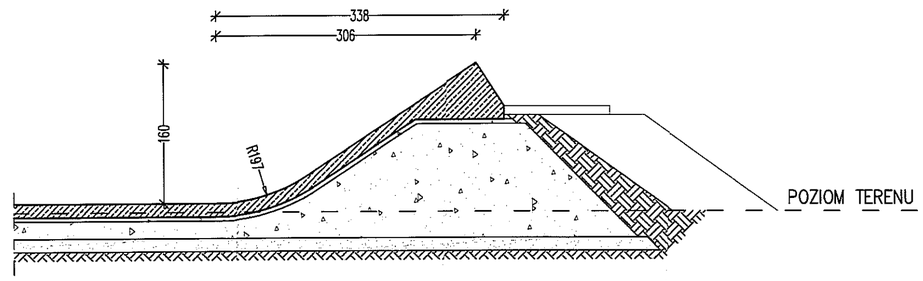

BETON– PRZESZKODY C30/37
BETON– PŁYTA W8 ,F150 C20/25
HYDROTECHNICZNY W8, MROZOODPORNY F150 PŁYTA
STAL ZBROJENIOWA A–IIIN
otulina min. 25mm

ELEMENTY SKATEPARKU MUSZĄ POSIADAĆ CERTYFIKATY OZNACZONE ZNAKIEM ZGODNOŚCI T+M Z NORMĄ PN–EN 14974 + A1 : 2010. CERTYFIKATY TE MUSZĄ BYĆ POTWIERDZENIEM KONTROLI BEZPIECZEŃSTWA PRODUKTU, ORAZ OBEJMOWAĆ MONITOROWANIE PRODUKCJI PRZEZ NIEZALEŻNĄ I ZATWIERDZONĄ JEDNOSTKĘ BADAWCZĄ

W CELU ZAPEWNIENIA JAK NAJLEPSZEJ JAKOŚCI I NALEŻYTEJ ŻYWOTNOŚCI SKATEPARKU NIE DOPUSZCZA SIĘ WYKONYWANIA ELEMENTÓW W INNEJ TECHNOLOGII NIŻ MONOLITYCZNEJ WYLEWANEJ NA MIEJSCU. NIE DOPUSZCZA SIĘ STOSOWANIA PREFABRYKATÓW BETONOWYCH.

modus
Mirosław Nowkowski
ul. Nowotarska 21/34, 31-579 Kraków
tel. + 48 12 63 11 035 e-mail: biuro@architekci-modus.pl

TEMAT: BUDOWA BOISKA DO STREETBALU I SKATEPARKU Z URZĄDZENIAMI TERENOWYMI, OBIEKTAMI MAŁEJ ARCHITEKTURY, OŚWIETLENIEM I MONITORINGIEM ORAZ PRZYŁĄCZEM KANALIZACJI DESZCZOWEJ

ADRES: DZ. NR 10/12,160/8 OBR. 34 LUBLIN

INWESTOR: GMINA MIASTA LUBLIN
Pl. Króla Władysława Łokietka 1
20-109 Lublin

TYTUŁ: **PRZESZKODA NR 5**

PROJEKTOWAŁ: mgr inż. PIOTR FROSZTĘGA	UPRAWNIENIA: PDK/0002/POOK/12	PODPIS
SPRAWDZIŁ: mgr inż. JAROSŁAW ŚLIWA	UPRAWNIENIA: K-166/01	PODPIS
ZESPÓŁ		PODPIS

BRANŻA	DATA	FAZA	SKALA	NR RYSUNKU
KONSTRUKCJA	12.2017 r	PB	1 : 50	KB-07

WYMIARY SPRAWDZIĆ NA BUDOWIE, W RAZIE NIEZGODNOŚCI SKONTAKTOWAĆ SIĘ Z PROJEKTANTEM
WSZYSTKIE ZMIANY UZGADNIAĆ Z PROJEKTANTEM W RAMACH NADZORU AUTORSKIEGO

RZUT
1:50

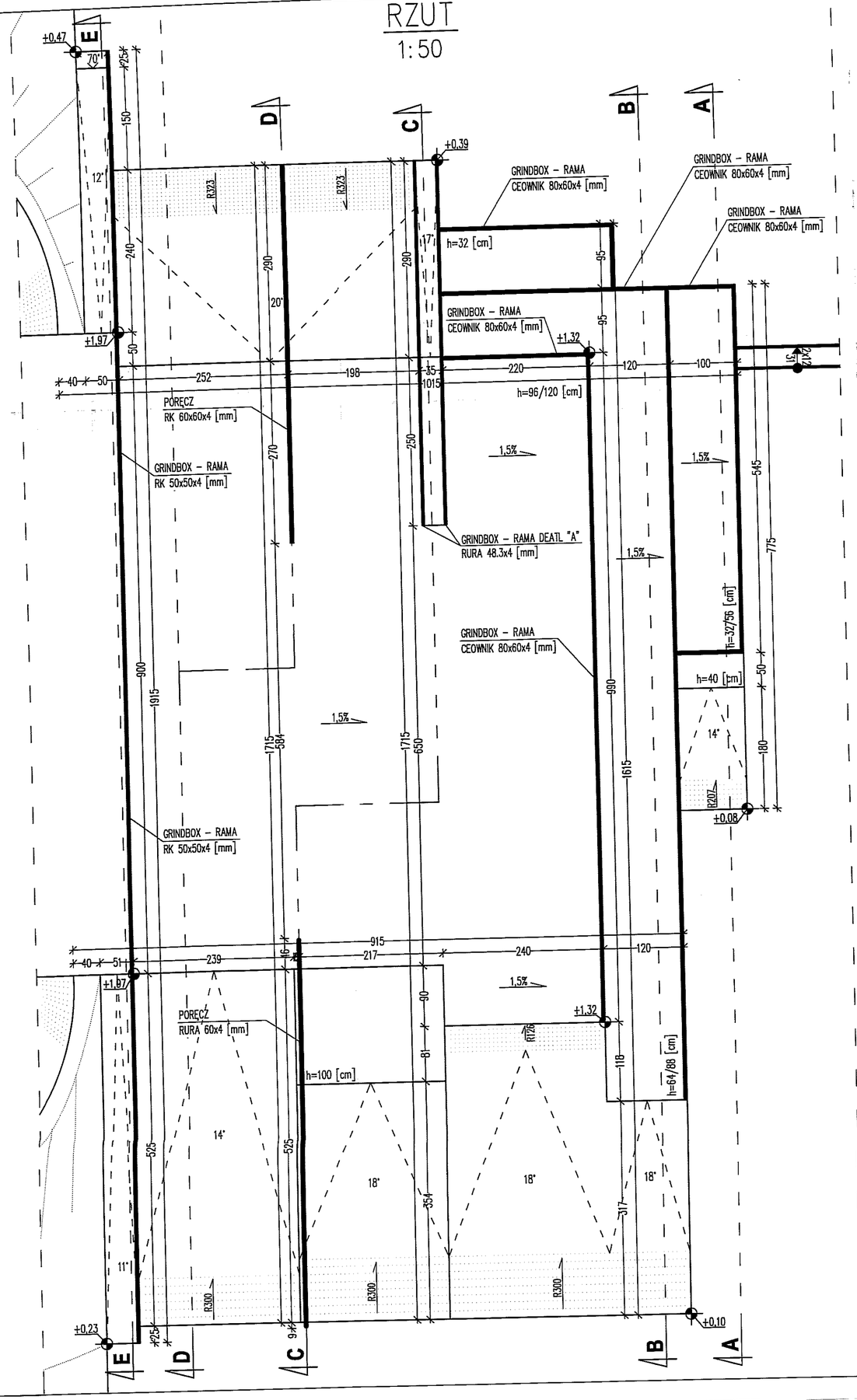

ELEMENTY SKATEPARKU MUSZĄ POSIADAĆ CERTYFIKATY OZNACZONE ZNAKIEM ZGODNOŚCI T+M Z NORMĄ PN–EN 14974 + A1 : 2010. CERTYFIKATY TE MUSZĄ BYĆ POTWIERDZENIEM KONTROLI BEZPIECZEŃSTWA PRODUKTU, ORAZ OBEJMOWAĆ MONITOROWANIE PRODUKCJI PRZEZ NIEZALEŻNĄ I ZATWIERDZONA JEDNOSTKĘ BADAWCZĄ

W CELU ZAPEWNIENIA JAK NAJLEPSZEJ JAKOŚCI I NALEŻYTEJ ŻYWOTNOŚCI SKATEPARKU NIE DOPUSZCZA SIĘ WYKONYWANIA ELEMENTÓW W INNEJ TECHNOLOGI NIŻ MONOLITYCZNEJ WYLEWANEJ NA MIEJSCU. NIE DOPUSZCZA SIĘ STOSOWANIA PREFABRYKATÓW BETONOWYCH.

BETON– PRZESZKODY C30/37
BETON– PŁYTA W8 ,F150 C20/25
HYDROTECHNICZNY W8, MROZOODPORNY F150 PŁYTA
STAL ZBROJENIOWA B500SA–IIIN
otulina min. 25mm

modus
Mirosław Wasilewski
ul. Marcinkowskiego 21/34, 31-579 Kraków
tel. +48 12 83 11 035 e-mail: biuro@architekci-modus.pl

TEMAT: BUDOWA BOISKA DO STREETBALU I SKATEPARKU Z URZĄDZENIAMI TERENOWYMI, OBIEKTAMI MAŁEJ ARCHITEKTURY, OŚWIETLENIEM I MONITORINGIEM ORAZ PRZYŁĄCZEM KANALIZACJI DESZCZOWEJ

ADRES: DZ. NR 10/12,160/8 OBR. 34 LUBLIN

INWESTOR: GMINA MIASTA LUBLIN
Pl. Króla Władysława Łokietka 1
20-109 Lublin

TYTUŁ: **PRZESZKODA NR 5**

PROJEKTOWAŁ: mgr inż. PIOTR FROSZTĘGA	UPRAWNIENIA: PDK/0002/POOK/12	PODPIS
SPRAWDZIŁ: mgr inż. JAROSŁAW ŚLIWA	UPRAWNIENIA: K-166/01	PODPIS
ZESPÓŁ:		PODPIS

BRANŻA	DATA	FAZA	SKALA	NR RYSUNKU
KONSTRUKCJA	12.2017 r	PB	1 : 50	KB-08

WYMIARY SPRAWDZIĆ NA BUDOWIE, W RAZIE NIEZGODNOŚCI SKONTAKTOWAĆ SIĘ Z PROJEKTANTEM
WSZYSTKIE ZMIANY UZGADNIAĆ Z PROJEKTANTEM W RAMACH NADZORU AUTORSKIEGO

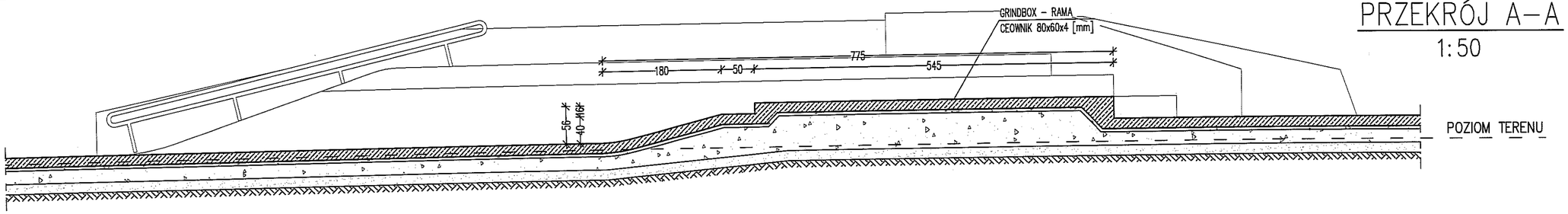

PRZEKRÓJ A–A
1:50

DETAL "A"
1:5

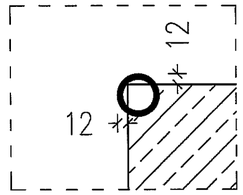

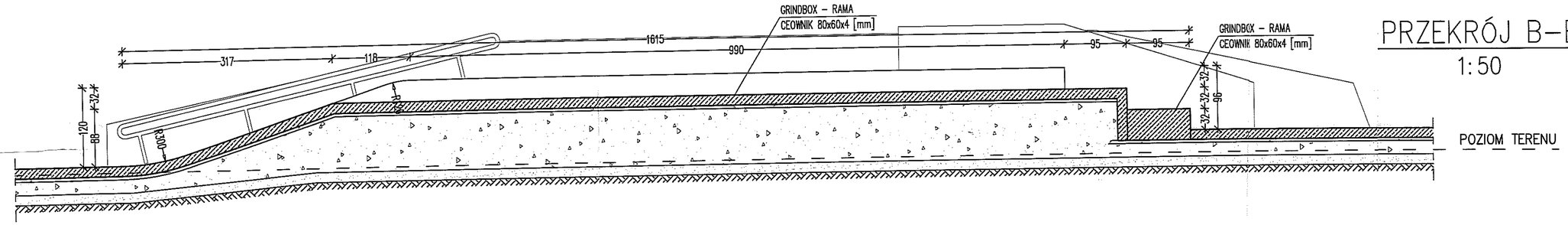

PRZEKRÓJ B–B
1:50

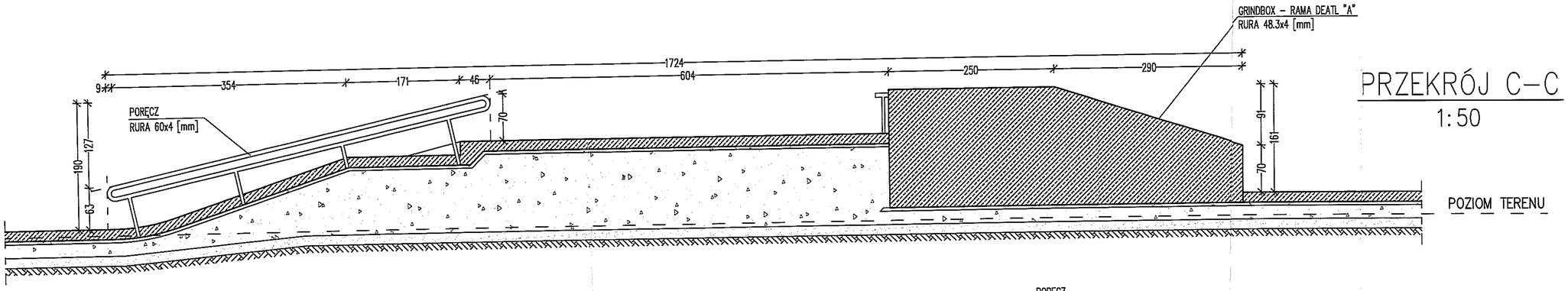

PRZEKRÓJ C–C
1:50

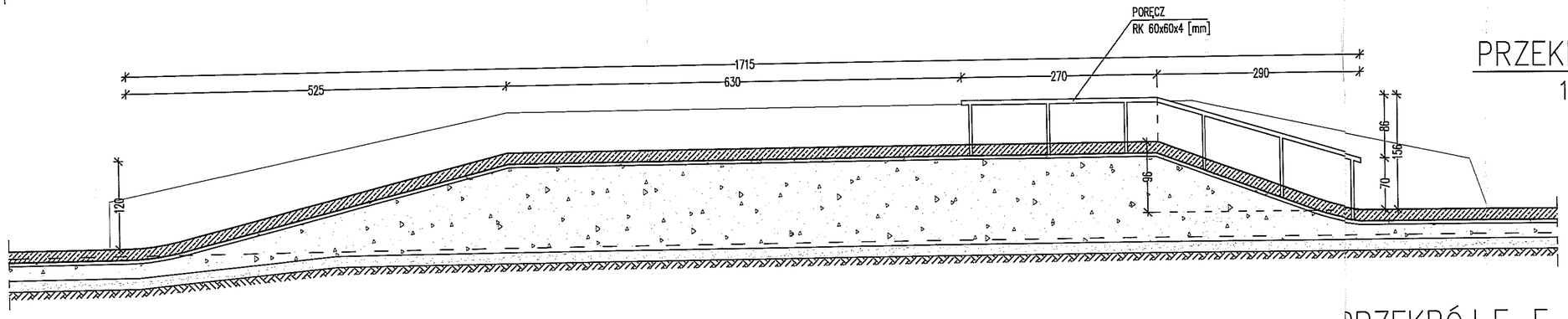

PRZEKRÓJ D–D
1:50

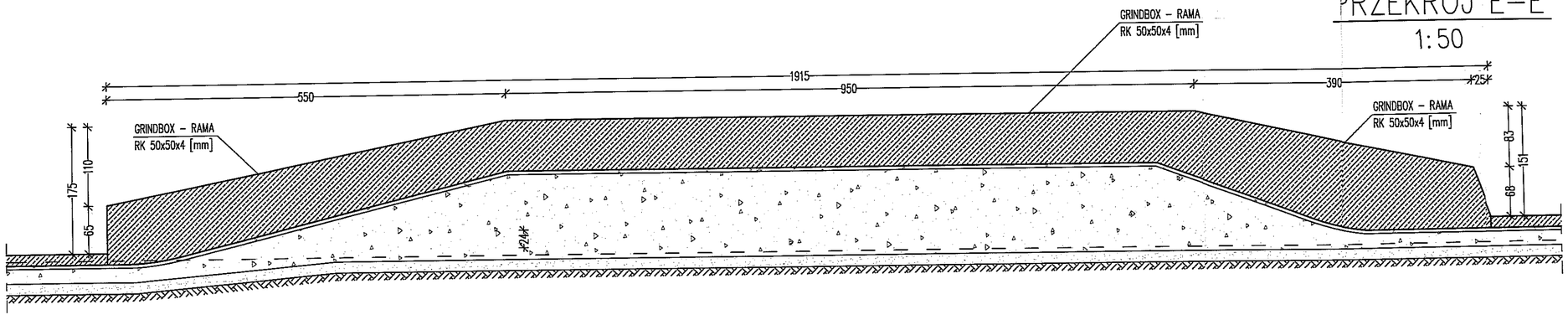

PRZEKRÓJ E–E
1:50

BETON– PRZESZKODY C30/37
BETON– PŁYTA W8 ,F150 C20/25
HYDROTECHNICZNY W8, MROZOODPORNY F150 PŁYTA
STAL ZBROJENIOWA A–IIIN
otulina min. 25mm

modus
Mirosław Maciaszek
ul. Narolecka 2f/34, 31-570 Kraków
tel. + 48 12 63 11 035 e-mail: biuro@architekci-modus.pl

TEMAT: BUDOWA BOISKA DO STREETBALU I SKATEPARKU Z URZĄDZENIAMI TERENOWYMI, OBIEKTAMI MAŁEJ ARCHITEKTURY, OŚWIETLENIEM I MONITORINGIEM ORAZ PRZYŁĄCZEM KANALIZACJI DESZCZOWEJ

ADRES: DZ. NR 10/12,160/8 OBR. 34 LUBLIN

INWESTOR: GMINA MIASTA LUBLIN
Pl. Króla Władysława Łokietka 1
20-109 Lublin

TYTUŁ: **PRZESZKODA NR 6**

PROJEKTOWAŁ: mgr inż. PIOTR FROSZTĘGA	UPRAWNIENIA: PDK/0002/POOK/12		PODPIS
SPRAWDZIŁ: mgr inż. JAROSŁAW ŚLIWA	UPRAWNIENIA: K-166/01		PODPIS
ZESPÓŁ:			PODPIS
BRANŻA: KONSTRUKCJA	DATA: 12.2017 r	FAZA: PB	SKALA: 1 : 50	NR RYSUNKU: KB-09

WYMIARY SPRAWDZIĆ NA BUDOWIE. W RAZIE NIEZGODNOŚCI SKONTAKTOWAĆ SIĘ Z PROJEKTANTEM
WSZYSTKIE ZMIANY UZGADNIAĆ Z PROJEKTANTEM W RAMACH NADZORU AUTORSKIEGO

RZUT
1:50

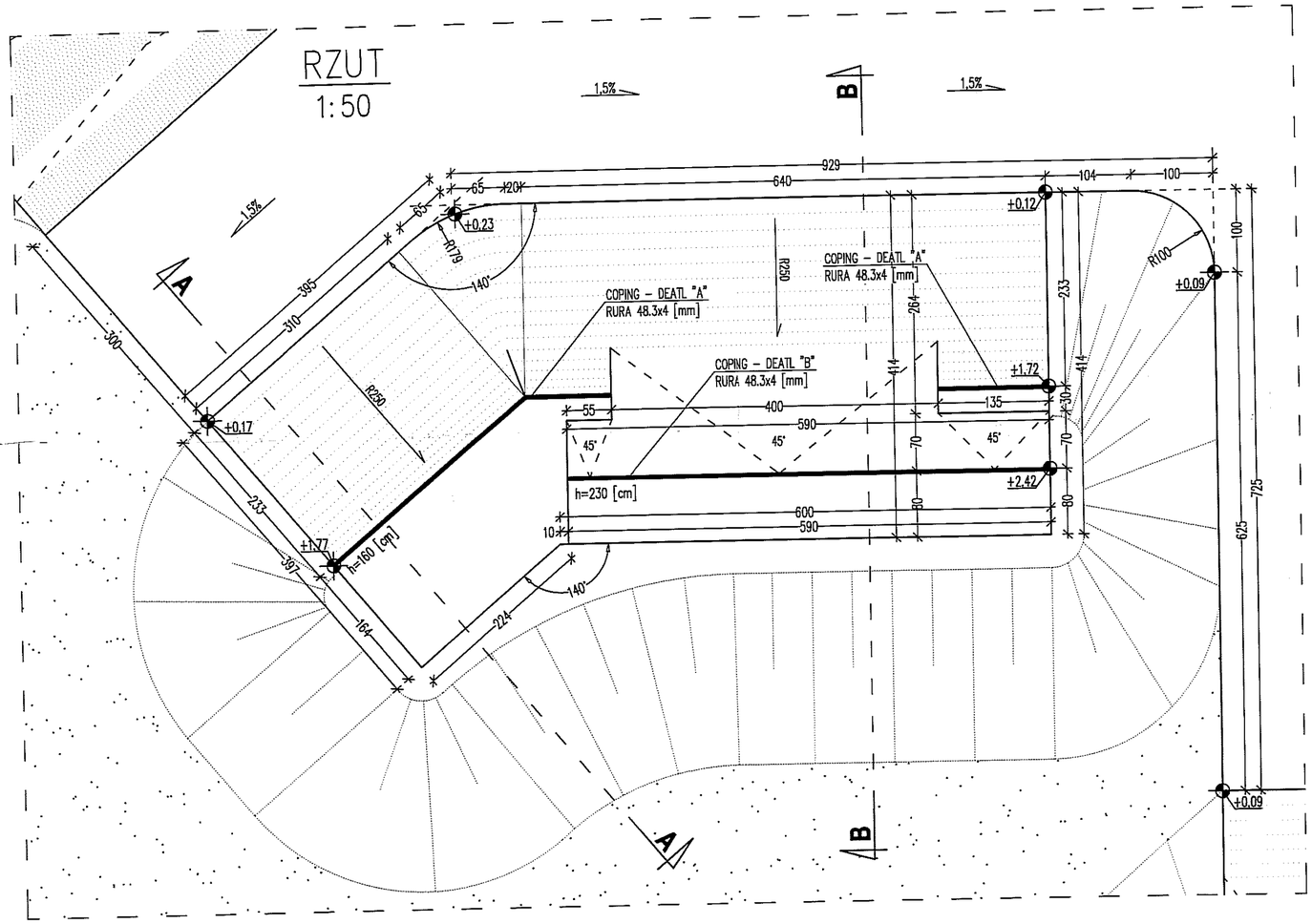

DETAL "A"
1:5

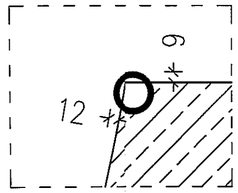

DETAL "B"
1:5

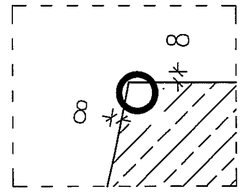

ELEMENTY SKATEPARKU MUSZĄ POSIADAĆ CERTYFIKATY OZNACZONE ZNAKIEM ZGODNOŚCI T+M Z NORMĄ PN–EN 14974 + A1 : 2010. CERTYFIKATY TE MUSZĄ BYĆ POTWIERDZENIEM KONTROLI BEZPIECZEŃSTWA PRODUKTU, ORAZ OBEJMOWAĆ MONITOROWANIE PRODUKCJI PRZEZ NIEZALEŻNĄ I ZATWIERDZONĄ JEDNOSTKĘ BADAWCZĄ

W CELU ZAPEWNIENIA JAK NAJLEPSZEJ JAKOŚCI I NALEŻYTEJ ŻYWOTNOŚCI SKATEPARKU NIE DOPUSZCZA SIĘ WYKONYWANIA ELEMENTÓW W INNEJ TECHNOLOGII NIŻ MONOLITYCZNEJ WYLEWANEJ NA MIEJSCU. NIE DOPUSZCZA SIĘ STOSOWANIA PREFABRYKATÓW BETONOWYCH.

PRZEKRÓJ A–A
1:50

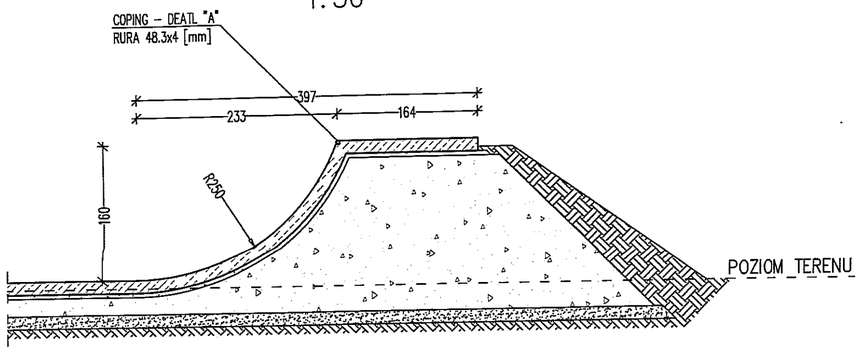

PRZEKRÓJ B–B
1:50

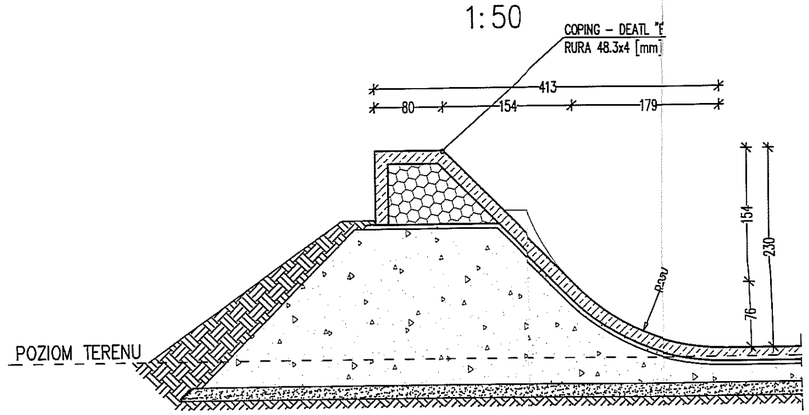

BETON– PRZESZKODY C30/37
BETON– PŁYTA W8 ,F150 C20/25
HYDROTECHNICZNY W8, MROZOODPORNY F150 PŁYTA
STAL ZBROJENIOWA BST500A–IIIN
otulina min. 25mm

modus Mirosław Wasiewicz — ul. Narciarska 2f/34, 31-579 Kraków, tel. + 48 12 63 11 035 e-mail: biuro@architekci-modus.pl				
TEMAT: BUDOWA BOISKA DO STREETBALU I SKATEPARKU Z URZĄDZENIAMI TERENOWYMI, OBIEKTAMI MAŁEJ ARCHITEKTURY, OŚWIETLENIEM I MONITORINGIEM ORAZ PRZYŁĄCZEM KANALIZACJI DESZCZOWEJ				
ADRES: DZ. NR 10/12,160/8 OBR. 34 LUBLIN				
INWESTOR: GMINA MIASTA LUBLIN, Pl. Króla Władysława Łokietka 1, 20-109 Lublin				
TYTUŁ: **PRZESZKODA NR 7**				
PROJEKTOWAŁ: mgr inż. PIOTR FROSZTĘGA			UPRAWNIENIA: PDK/0002/POOK/12	PODPIS
SPRAWDZIŁ: mgr inż. JAROSŁAW ŚLIWA			UPRAWNIENIA: K-166/01	PODPIS
ZESPÓŁ:				PODPIS
BRANŻA: KONSTRUKCJA	DATA: 12.2017 r	FAZA: PB	SKALA: 1 : 50	NR RYSUNKU: KB-10
WYMIARY SPRAWDZIĆ NA BUDOWIE, W RAZIE NIEZGODNOŚCI SKONTAKTOWAĆ SIĘ Z PROJEKTANTEM WSZYSTKIE ZMIANY UZGADNIAĆ Z PROJEKTANTEM W RAMACH NADZORU AUTORSKIEGO				

RZUT
1:50

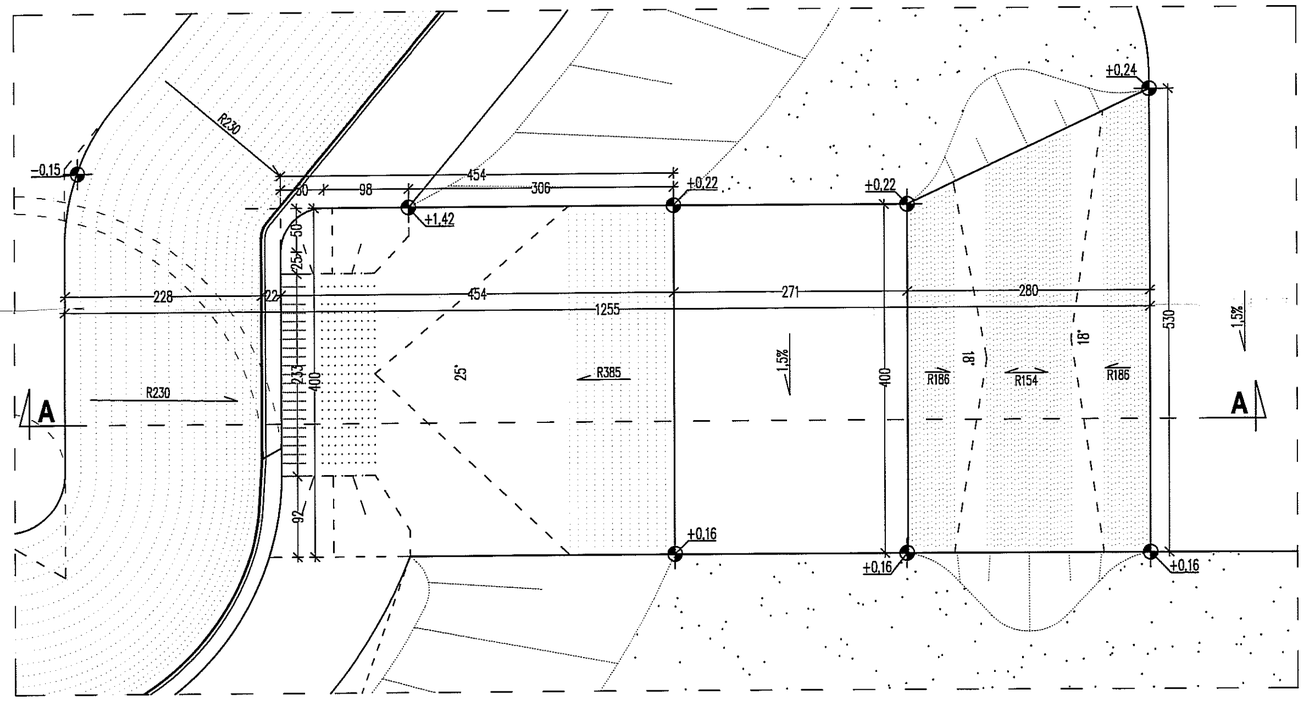

PRZEKRÓJ A–A
1:50

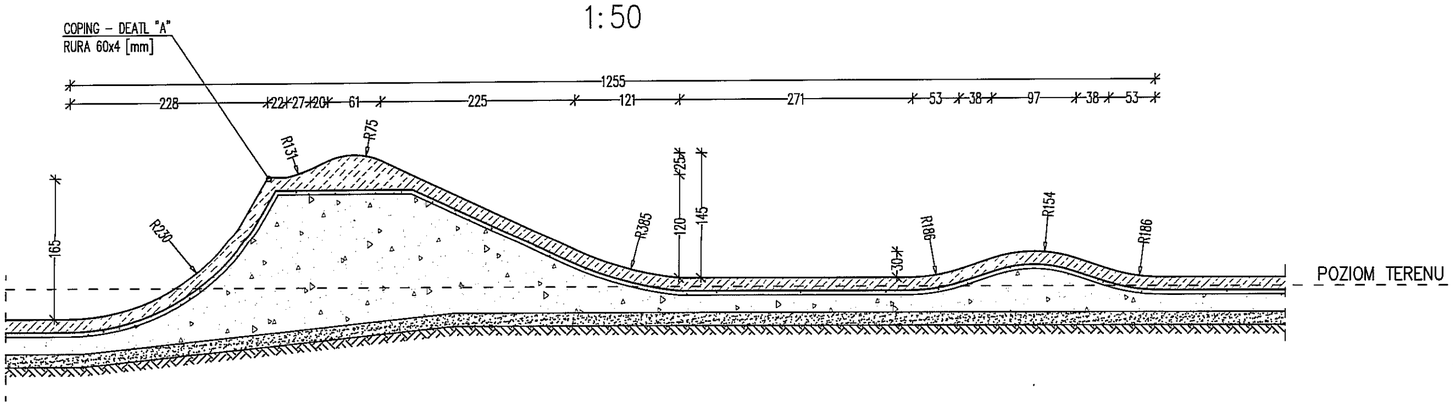

BETON– PRZESZKODY C30/37
BETON– PŁYTA W8 ,F150 C20/25
HYDROTECHNICZNY W8, MROZOODPORNY F150 PŁYTA
STAL ZBROJENIOWA BST500A–IIIN
otulina min. 25mm

modus Mirosław Maciejewski — ul. Kurclarska 2f/34, 31-579 Kraków, tel. + 48 12 63 11 035 e-mail: biuro@architekci-modus.pl				
TEMAT: BUDOWA BOISKA DO STREETBALU I SKATEPARKU Z URZĄDZENIAMI TERENOWYMI, OBIEKTAMI MAŁEJ ARCHITEKTURY, OŚWIETLENIEM I MONITORINGIEM ORAZ PRZYŁĄCZEM KANALIZACJI DESZCZOWEJ				
ADRES: DZ. NR 10/12,160/8 OBR. 34 LUBLIN				
INWESTOR: GMINA MIASTA LUBLIN, Pl. Króla Władysława Łokietka 1, 20-109 Lublin				
TYTUŁ: **PRZESZKODA NR 8**				
PROJEKTOWAŁ: mgr inż. PIOTR FROSZTĘGA			UPRAWNIENIA: PDK/0002/POOK/12	PODPIS
SPRAWDZIŁ: mgr inż. JAROSŁAW ŚLIWA			UPRAWNIENIA: K-168/01	PODPIS
ZESPÓŁ:				PODPIS
BRANŻA: KONSTRUKCJA	DATA: 12.2017 r	FAZA: PB	SKALA: 1 : 50	NR RYSUNKU: KB-11
WYMIARY SPRAWDZIĆ NA BUDOWIE, W RAZIE NIEZGODNOŚCI SKONTAKTOWAĆ SIĘ Z PROJEKTANTEM WSZYSTKIE ZMIANY UZGADNIAĆ Z PROJEKTANTEM W RAMACH NADZORU AUTORSKIEGO				

RZUT
1:50

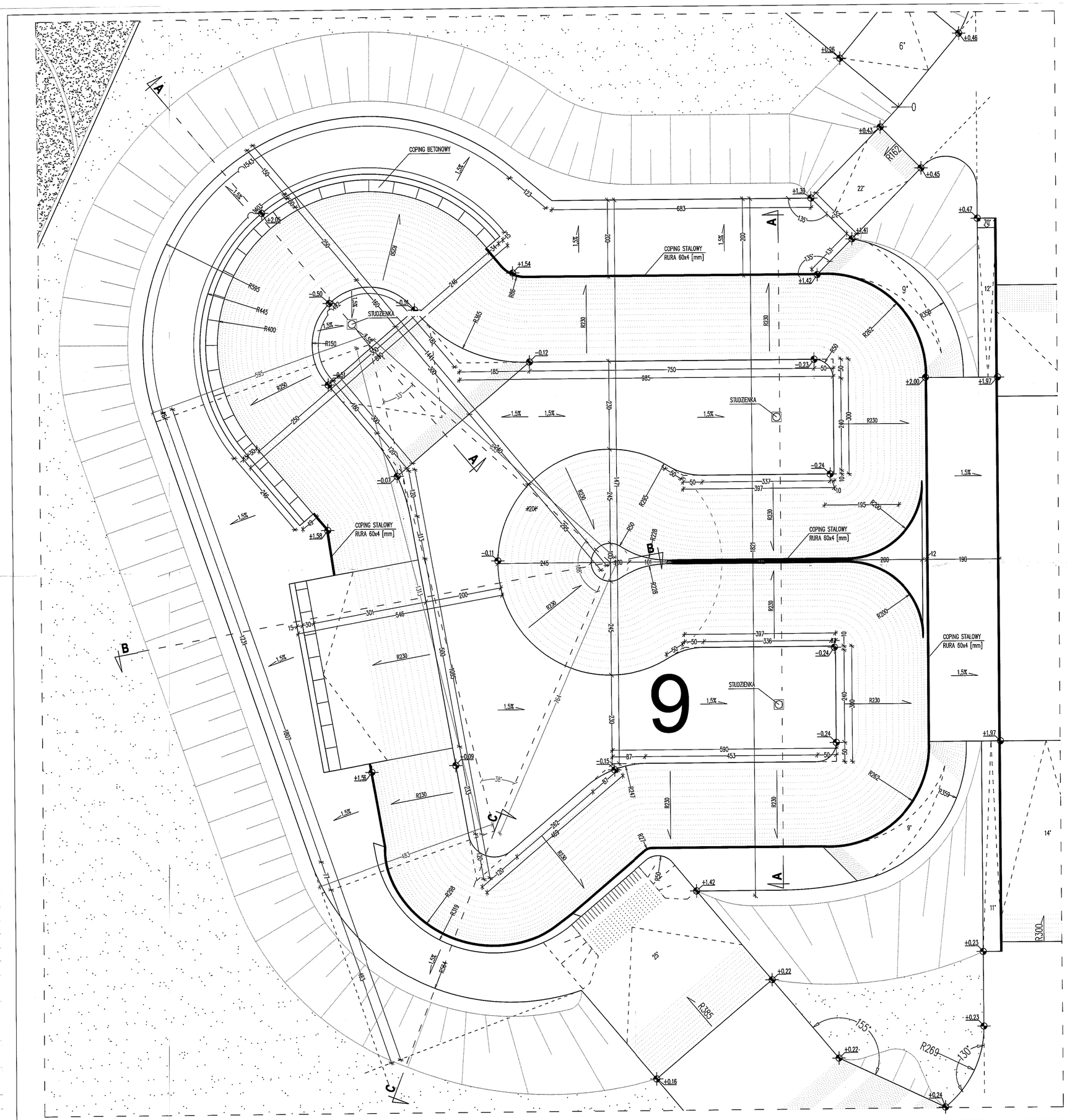

BETON- PRZESZKODY C30/37
BETON- PŁYTA W8 ,F150 C20/25
HYDROTECHNICZNY W8, MROZOODPORNY F150 PŁYTA
STAL ZBROJENIOWA B500SA–IIIN
otulina min. 25mm

ELEMENTY SKATEPARKU MUSZĄ POSIADAĆ CERTYFIKATY OZNACZONE ZNAKIEM ZGODNOŚCI T+M Z NORMĄ PN–EN 14974 + A1 : 2010. CERTYFIKATY TE MUSZĄ BYĆ POTWIERDZENIEM KONTROLI BEZPIECZEŃSTWA PRODUKTU, ORAZ OBEJMOWAĆ MONITOROWANIE PRODUKCJI PRZEZ NIEZALEŻNĄ I ZATWIERDZONĄ JEDNOSTKĘ BADAWCZĄ.

W CELU ZAPEWNIENIA JAK NAJLEPSZEJ JAKOŚCI I NALEŻYTEJ ŻYWOTNOŚCI SKATEPARKU NIE DOPUSZCZA SIĘ WYKONYWANIA ELEMENTÓW W INNEJ TECHNOLOGII NIŻ MONOLITYCZNEJ WYLEWANEJ NA MIEJSCU. NIE DOPUSZCZA SIĘ STOSOWANIA PREFABRYKATÓW BETONOWYCH.

modus
Biuro Projektowe
ul. Warszawska 21/14, 31-579 Kraków
tel. + 48 12 63 11 033 e-mail: biuro@pracowniamodus.pl

TEMAT: BUDOWA BOISKA DO STREETBALU I SKATEPARKU Z URZĄDZENIAMI TERENOWYMI, OBIEKTAMI MAŁEJ ARCHITEKTURY, OŚWIETLENIEM I MONITORINGIEM ORAZ PRZYŁĄCZEM KANALIZACJI DESZCZOWEJ

ADRES: DZ. NR 10/12,160/8 OBR. 34 LUBLIN

INWESTOR: GMINA MIASTA LUBLIN
Pl. Króla Władysława Łokietka 1
20-109 Lublin

TYTUŁ: **PRZESZKODA NR 8**

PROJEKTOWAŁ: mgr inż. PIOTR FROSZTĘGA	UPRAWNIENIA: PDIK/0002/POOK/12	PODPIS
SPRAWDZIŁ: mgr inż. JAROSŁAW ŚLIWA	UPRAWNIENIA: K-166/01	PODPIS
ZESPÓŁ:		PODPIS

BRANŻA	DATA	FAZA	SKALA	NR RYSUNKU
KONSTRUKCJA	12.2017 r	PB	1 : 50	KB-12

WYMIARY SPRAWDZIĆ NA BUDOWIE. W RAZIE NIEZGODNOŚCI SKONTAKTOWAĆ SIĘ Z PROJEKTANTEM
RYSUNKI NIE MOGĄ BYĆ KOPIOWANE I PRZEKAZYWANE W INNYCH NIŻ PRZY ZLECENIU AUTORSKIEGO

PRZEKRÓJ A–A
1:50

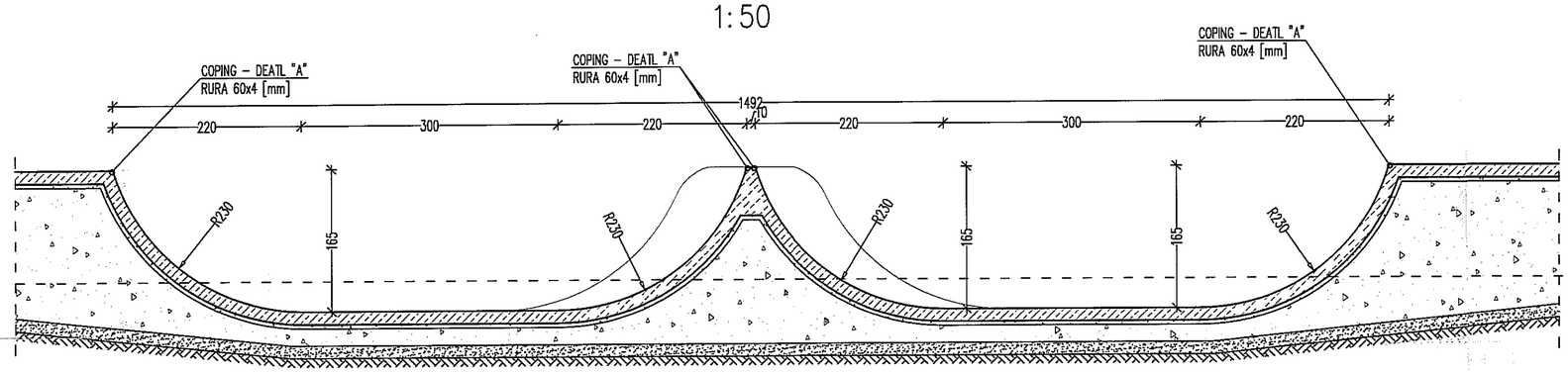

PRZEKRÓJ B–B
1:50

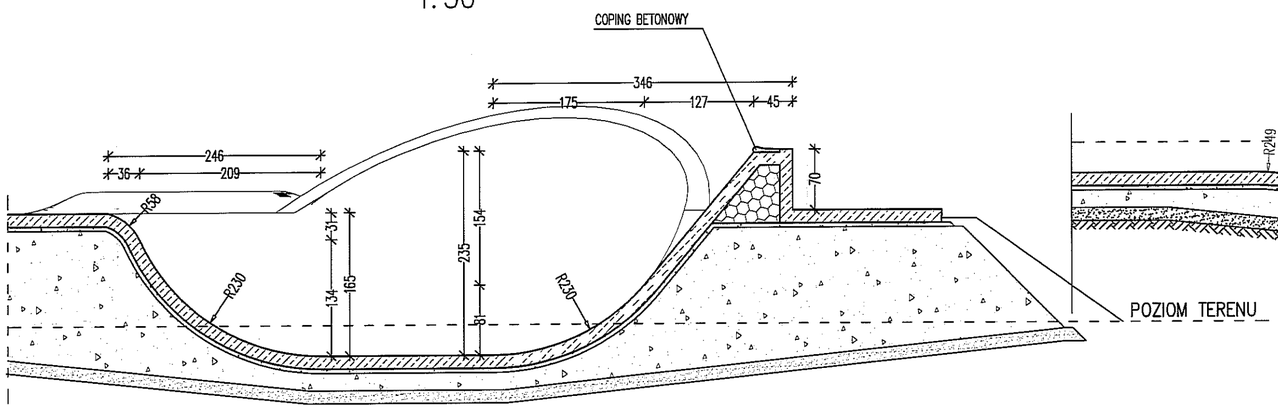

PRZEKRÓJ D–D
1:50

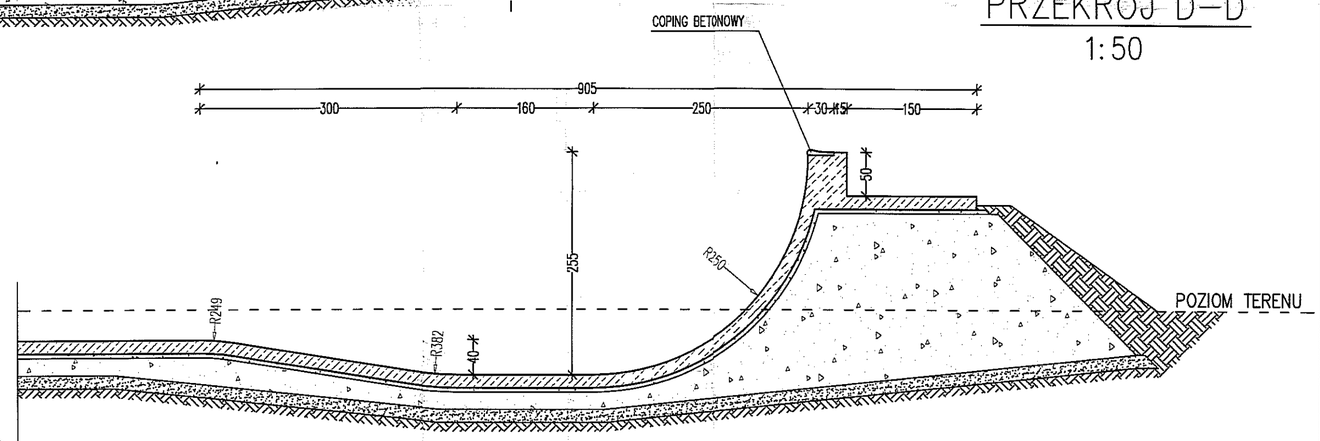

PRZEKRÓJ C–C
1:50

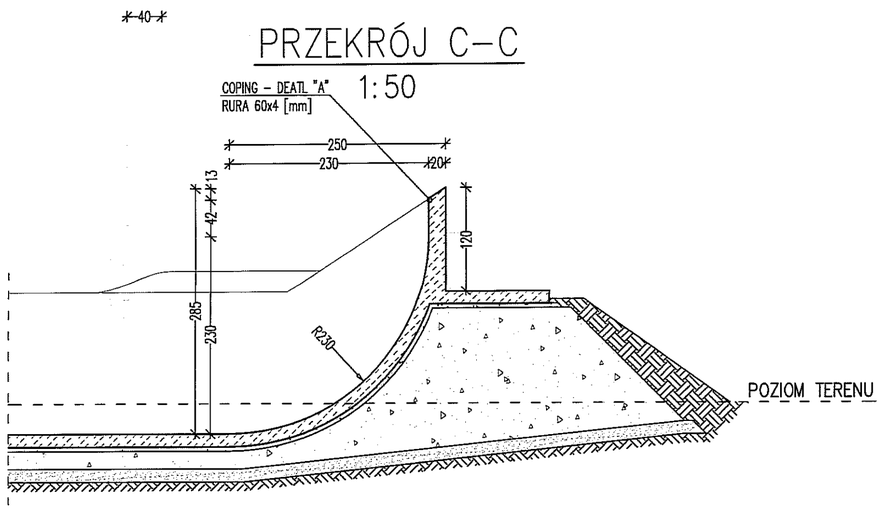

DETAL "A"
1:5

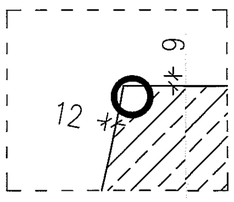

ELEMENTY SKATEPARKU MUSZĄ POSIADAĆ CERTYFIKATY OZNACZONE ZNAKIEM ZGODNOŚCI T+M Z NORMĄ PN–EN 14974 + A1 : 2010. CERTYFIKATY TE MUSZĄ BYĆ POTWIERDZENIEM KONTROLI BEZPIECZEŃSTWA PRODUKTU, ORAZ OBEJMOWAĆ MONITOROWANIE PRODUKCJI PRZEZ NIEZALEŻNĄ I ZATWIERDZONA JEDNOSTKĘ BADAWCZĄ

W CELU ZAPEWNIENIA JAK NAJLEPSZEJ JAKOŚCI I NALEŻYTEJ ŻYWOTNOŚCI SKATEPARKU NE DOPUSZCZA SIĘ WYKONYWANIA ELEMENTÓW W INNEJ TECHNOLOGII NIŻ MONOLITYCZNEJ WYLEWANEJ NA NIEJSCU. NIE DOPUSZCZA SIĘ STOSOWANIA PREFABRYKATÓW BETONOWYCH.

BETON– PRZESZKODY C30/37
BETON– PŁYTA W8 ,F150 C20/25
HYDROTECHNICZNY W8, MROZOODPORNY F150 PŁYTA
STAL ZBROJENIOWA RAMSOA–IIIN
otulina min. 25mm

modus
Mirosław Maślanczyk
ul. Marcinaka 2f/34, 31-579 Kraków
tel. + 48 12 63 11 035 e-mail: biuro@architekci-modus.pl

TEMAT: BUDOWA BOISKA DO STREETBALU I SKATEPARKU Z URZĄDZENIAMI TERENOWYMI, OBIEKTAMI MAŁEJ ARCHITEKTURY, OŚWIETLENIEM I MONITORINGIEM ORAZ PRZYŁĄCZEM KANALIZACJI DESZCZOWEJ				
ADRES: DZ. NR 10/12,160/8 OBR. 34 LUBLIN				
INWESTOR: GMINA MIASTA LUBLIN, Pl. Króla Władysława Łokietka 1, 20-109 Lublin				
TYTUŁ: **PRZESZKODA NR 9**				
PROJEKTOWAŁ: mgr inż. PIOTR FROSZTĘGA			UPRAWNIENIA: PDK/0002/POOK/12	PODPIS
SPRAWDZIŁ: mgr inż. JAROSŁAW ŚLIWA			UPRAWNIENIA: K-156/01	PODPIS
ZESPÓŁ:				PODPIS
BRANŻA: KONSTRUKCJA	DATA: 12.2017 r	FAZA: PB	SKALA: 1 : 50	NR RYSUNKU: KB-13

WYMIARY SPRAWDZIĆ NA BUDOWIE, W RAZIE NIEZGODNOŚCI SKONTAKTOWAĆ SIĘ Z PROJEKTANTEM
WSZYSTKIE ZMIANY UZGADNIAĆ Z PROJEKTANTEM W RAMACH NADZORU AUTORSKIEGO

RZUT
1:50

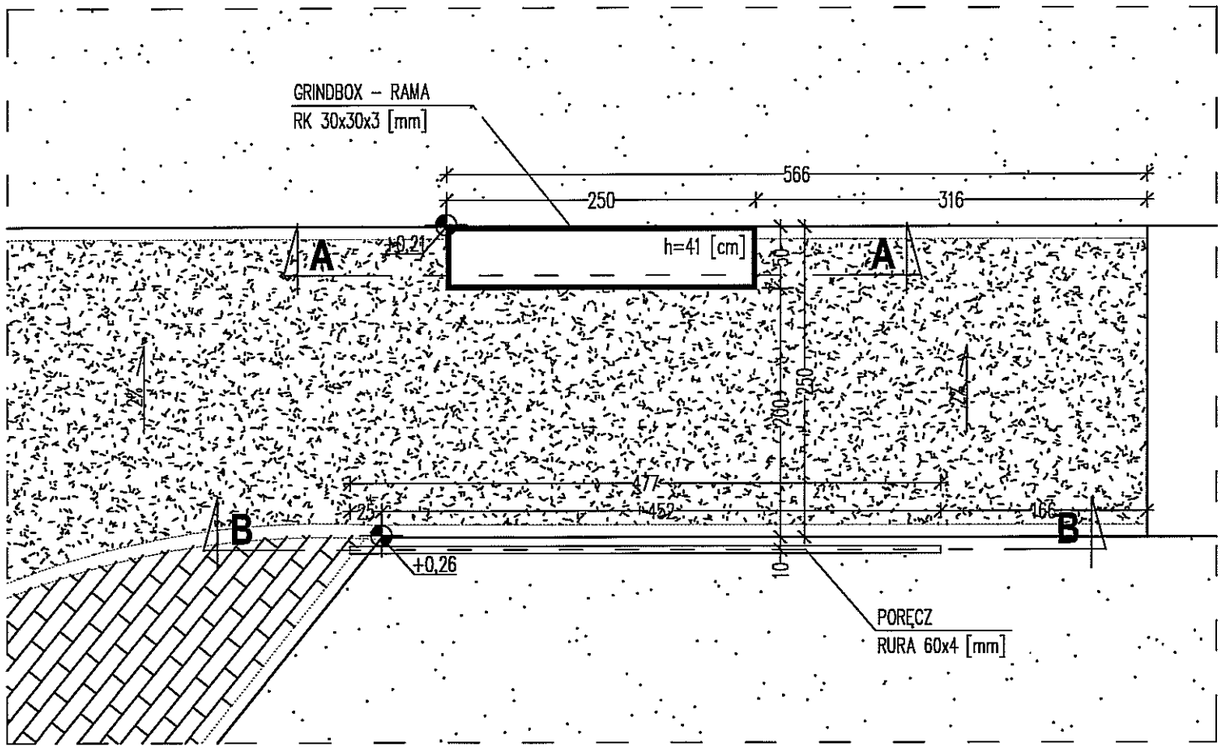

PRZEKRÓJ A–A
1:50

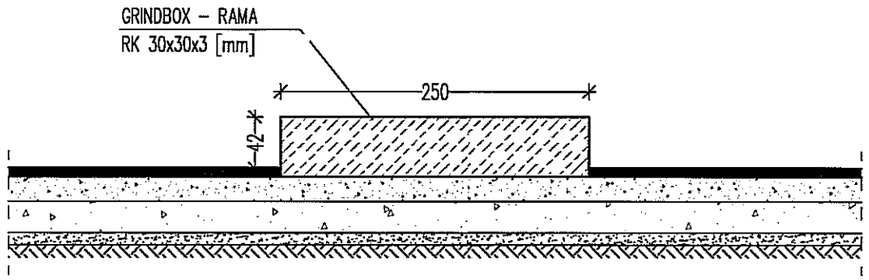

PRZEKRÓJ B–B
1:50

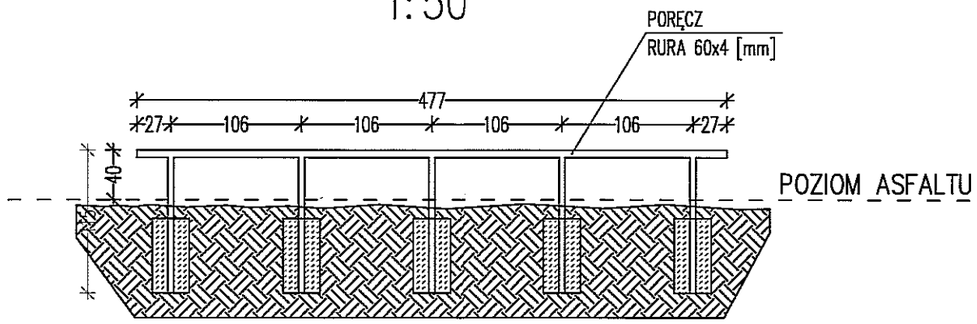

BETON– PRZESZKODY C30/37
BETON– PŁYTA W8 ,F150 C20/25
HYDROTECHNICZNY W8, MROZOODPORNY F150 PŁYTA
STAL ZBROJENIOWA B500SA–IIIN
otulina min. 25mm

ELEMENTY SKATEPARKU MUSZĄ POSIADAĆ CERTYFIKATY OZNACZONE ZNAKIEM ZGODNOŚCI T+M Z NORMĄ PN–EN 14974 + A1 : 2010. CERTYFIKATY TE MUSZĄ BYĆ POTWIERDZENIEM KONTROLI BEZPIECZEŃSTWA PRODUKTU, ORAZ OBEJMOWAĆ MONITOROWANIE PRODUKCJI PRZEZ NIEZALEŻNĄ I ZATWIERDZONA JEDNOSTKĘ BADAWCZĄ

W CELU ZAPEWNIENIA JAK NAJLEPSZEJ JAKOŚCI I NALEŻYTEJ ŻYWOTNOŚCI SKATEPARKU NIE DOPUSZCZA SIĘ WYKONYWANIA ELEMENTÓW W INNEJ TECHNOLOGII NIŻ MONOLITYCZNEJ WYLEWANEJ NA MIEJSCU. NIE DOPUSZCZA SIĘ STOSOWANIA PREFABRYKATÓW BETONOWYCH.

modus
Mirosław Maciaszek
ul. Narciarska 2f/34, 31-579 Kraków
tel. + 48 12 63 11 035 e-mail: biuro@architekci-modus.pl

TEMAT	BUDOWA BOISKA DO STREETBALU I SKATEPARKU Z URZĄDZENIAMI TERENOWYMI, OBIEKTAMI MAŁEJ ARCHITEKTURY, OŚWIETLENIEM I MONITORINGIEM ORAZ PRZYŁĄCZEM KANALIZACJI DESZCZOWEJ
ADRES	DZ. NR 10/12,160/8 OBR. 34 LUBLIN
INWESTOR	GMINA MIASTA LUBLIN Pl. Króla Władysława Łokietka 1 20-109 Lublin
TYTUŁ	**PRZESZKODA NR 10**

PROJEKTOWAŁ mgr inż. PIOTR FROSZTĘGA		UPRAWNIENIA PDK/0002/POOK/12	PODPIS
SPRAWDZIŁ mgr inż. JAROSŁAW ŚLIWA		UPRAWNIENIA K-166/01	PODPIS
ZESPÓŁ			PODPIS
BRANŻA KONSTRUKCJA	DATA 12.2017 r	FAZA PB	SKALA 1 : 50	NR RYSUNKU KB-14

WYMIARY SPRAWDZIĆ NA BUDOWIE, W RAZIE NIEZGODNOŚCI SKONTAKTOWAĆ SIĘ Z PROJEKTANTEM
WSZYSTKIE ZMIANY UZGADNIAĆ Z PROJEKTANTEM W RAMACH NADZORU AUTORSKIEGO

RZUT
1:50

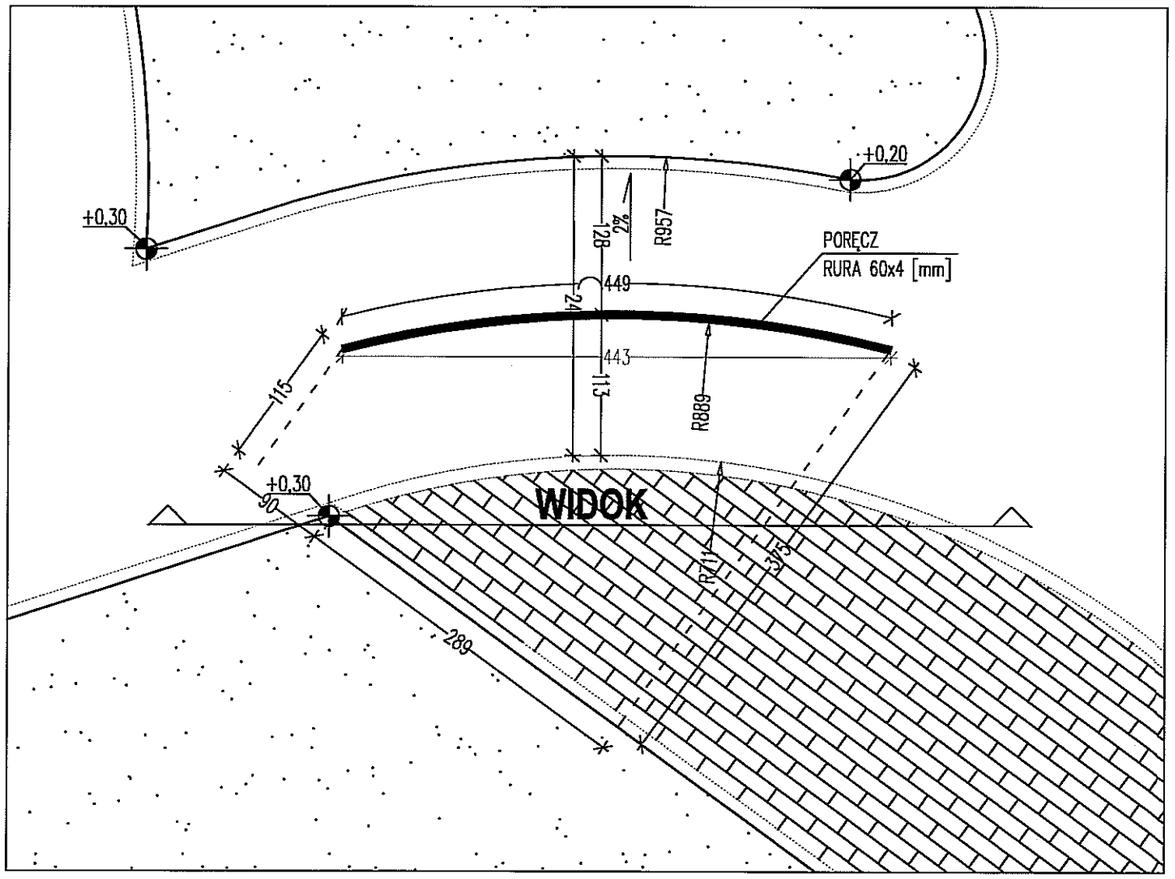

WIDOK
1:50

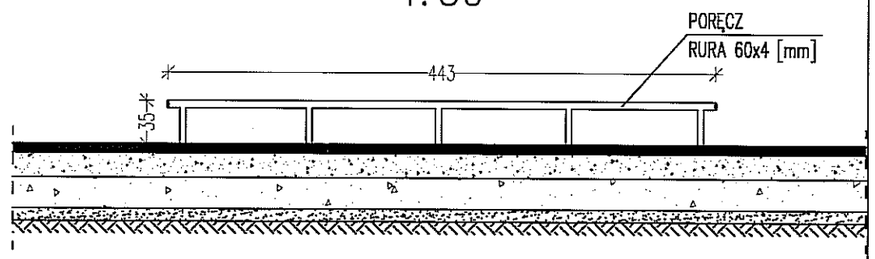

BETON– PRZESZKODY C30/37
BETON– PŁYTA W8 ,F150 C20/25
HYDROTECHNICZNY W8, MROZOODPORNY F150 PŁYTA
STAL ZBROJENIOWA B500A–IIIN
otulina min. 25mm

ELEMENTY SKATEPARKU MUSZĄ POSIADAĆ CERTYFIKATY OZNACZONE ZNAKIEM ZGODNOŚCI T+M Z NORMĄ PN–EN 14974 + A1 : 2010. CERTYFIKATY TE MUSZĄ BYĆ POTWIERDZENIEM KONTROLI BEZPIECZEŃSTWA PRODUKTU, ORAZ OBEJMOWAĆ MONITOROWANIE PRODUKCJI PRZEZ NIEZALEŻNĄ I ZATWIERDZONA JEDNOSTKĘ BADAWCZĄ

W CELU ZAPEWNIENIA JAK NAJLEPSZEJ JAKOŚCI I NALEŻYTEJ ŻYWOTNOŚCI SKATEPARKU NIE DOPUSZCZA SIĘ WYKONYWANIA ELEMENTÓW W INNEJ TECHNOLOGII NIŻ MONOLITYCZNEJ WYLEWANEJ NA MIEJSCU. NIE DOPUSZCZA SIĘ STOSOWANIA PREFABRYKATÓW BETONOWYCH.

modus
Mirosław Maciaszek
ul. Narciarska 2f/34, 31-579 Kraków
tel. + 48 12 63 11 035 e-mail: biuro@architekci-modus.pl

TEMAT: BUDOWA BOISKA DO STREETBALU I SKATEPARKU Z URZĄDZENIAMI TERENOWYMI, OBIEKTAMI MAŁEJ ARCHITEKTURY, OŚWIETLENIEM I MONITORINGIEM ORAZ PRZYŁĄCZEM KANALIZACJI DESZCZOWEJ				
ADRES: DZ. NR 10/12,160/8 OBR. 34 LUBLIN				
INWESTOR: GMINA MIASTA LUBLIN, Pl. Króla Władysława Łokietka 1, 20-109 Lublin				
TYTUŁ: **PRZESZKODA NR 11**				
PROJEKTOWAŁ: mgr inż. PIOTR FROSZTĘGA			UPRAWNIENIA: PDK/0002/POOK/12	PODPIS
SPRAWDZIŁ: mgr inż. JAROSŁAW ŚLIWA			UPRAWNIENIA: K-166/01	PODPIS
ZESPÓŁ:				PODPIS
BRANŻA: KONSTRUKCJA	DATA: 12.2017 r	FAZA: PB	SKALA: 1 : 50	NR RYSUNKU: KB-15

WYMIARY SPRAWDZIĆ NA BUDOWIE, W RAZIE NIEZGODNOŚCI SKONTAKTOWAĆ SIĘ Z PROJEKTANTEM
WSZYSTKIE ZMIANY UZGADNIAĆ Z PROJEKTANTEM W RAMACH NADZORU AUTORSKIEGO

RZUT
1:50

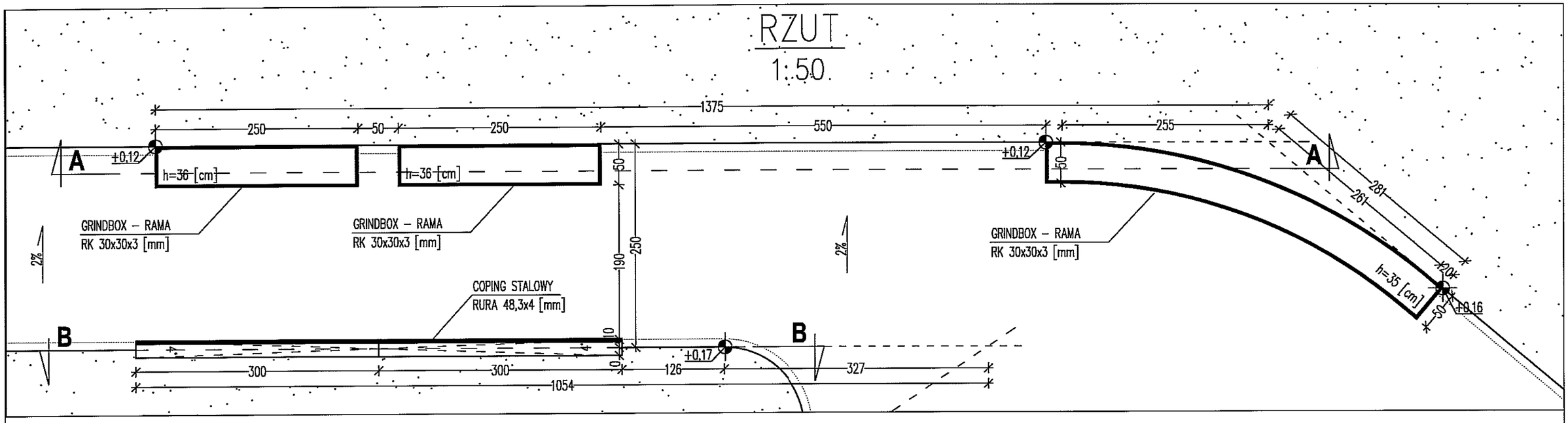

PRZEKRÓJ A–A
1:50

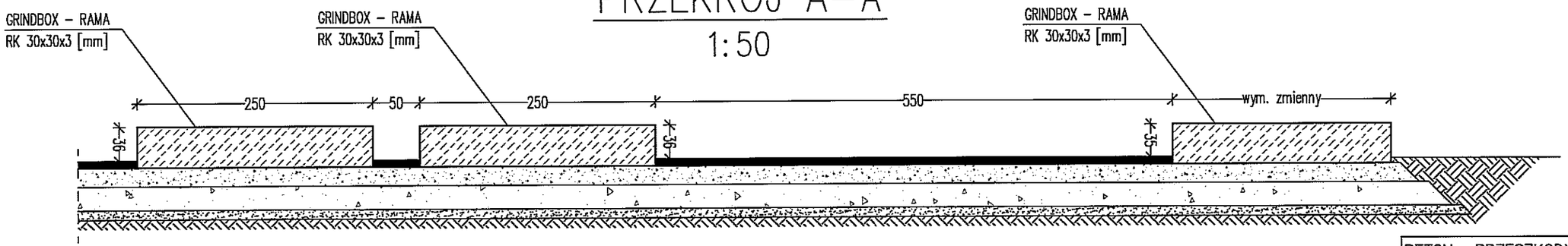

BETON– PRZESZKODY C30/37
BETON– PŁYTA W8 ,F150 C20/25
HYDROTECHNICZNY W8, MROZOODPORNY F150 PŁYTA
STAL ZBROJENIOWA B500A–IIIN
otulina min. 25mm

PRZEKRÓJ B–B
1:50

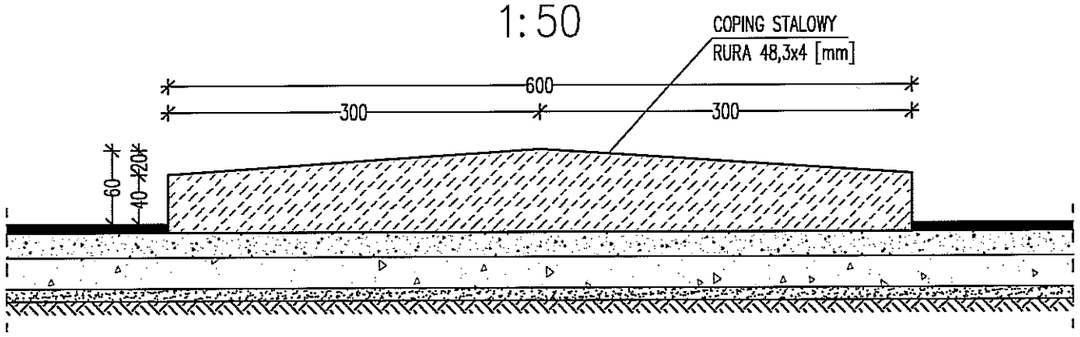

modus ul. Narciarska 2f/34, 31-579 Kraków
Mirosław Maciaszek tel. + 48 12 63 11 035 e-mail: biuro@architekci-modus.pl

TEMAT	BUDOWA BOISKA DO STREETBALU I SKATEPARKU Z URZĄDZENIAMI TERENOWYMI, OBIEKTAMI MAŁEJ ARCHITEKTURY, OŚWIETLENIEM I MONITORINGIEM ORAZ PRZYŁĄCZEM KANALIZACJI DESZCZOWEJ
ADRES	DZ. NR 10/12,160/8 OBR. 34 LUBLIN
INWESTOR	GMINA MIASTA LUBLIN Pl. Króla Władysława Łokietka 1 20-109 Lublin
TYTUŁ	**PRZESZKODA NR 12**

PROJEKTOWAŁ: mgr inż. PIOTR FROSZTĘGA	UPRAWNIENIA: PDK/0002/POOK/12	PODPIS
SPRAWDZIŁ: mgr inż. JAROSŁAW ŚLIWA	UPRAWNIENIA: K-166/01	PODPIS
ZESPÓŁ:		PODPIS

BRANŻA	DATA	FAZA	SKALA	NR RYSUNKU
KONSTRUKCJA	12.2017 r	PB	1 : 50	KB-16

WYMIARY SPRAWDZIĆ NA BUDOWIE, W RAZIE NIEZGODNOŚCI SKONTAKTOWAĆ SIĘ Z PROJEKTANTEM
WSZYSTKIE ZMIANY UZGADNIAĆ Z PROJEKTANTEM W RAMACH NADZORU AUTORSKIEGO

RZUT
1:50

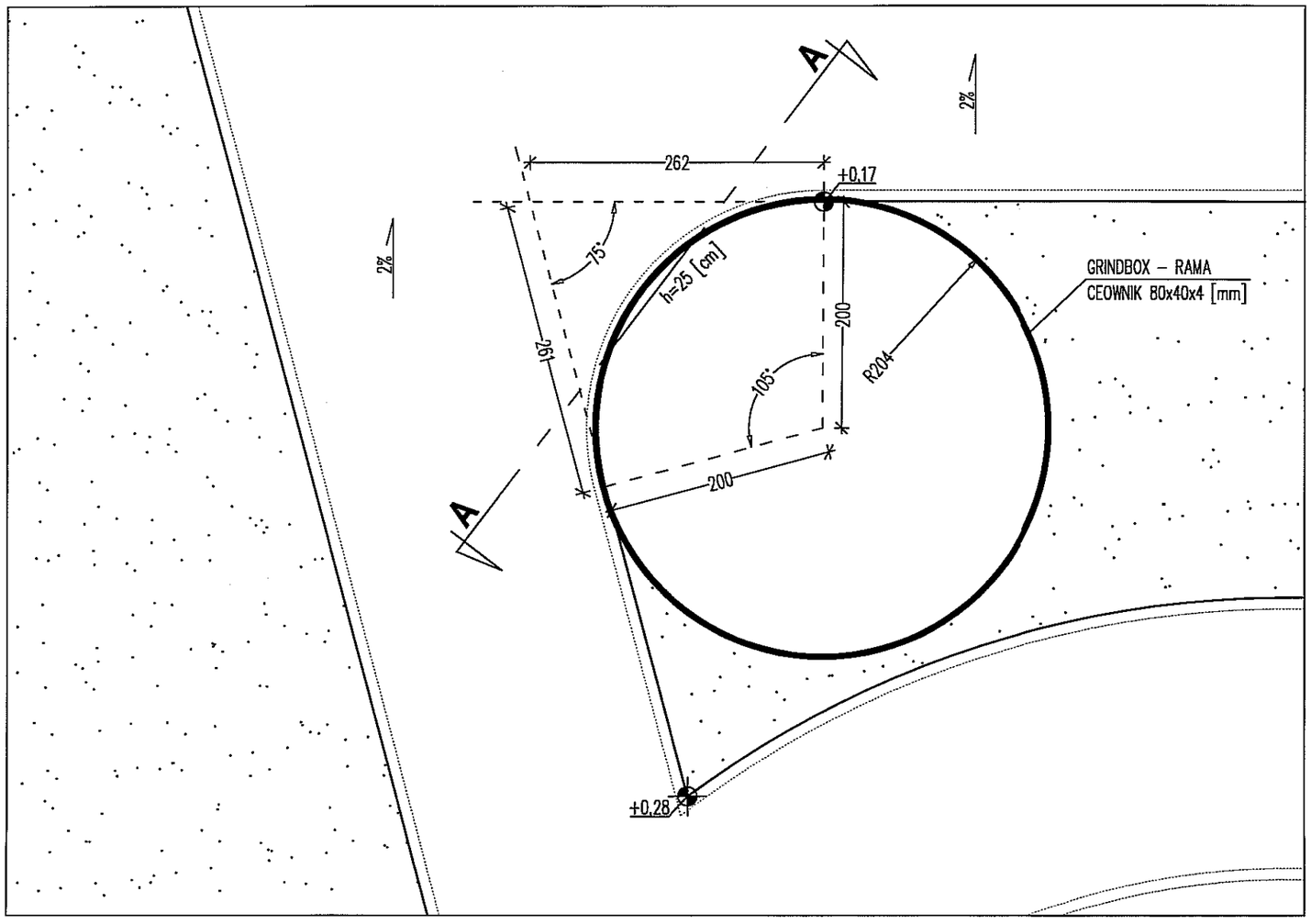

PRZEKRÓJ A–A
1:50

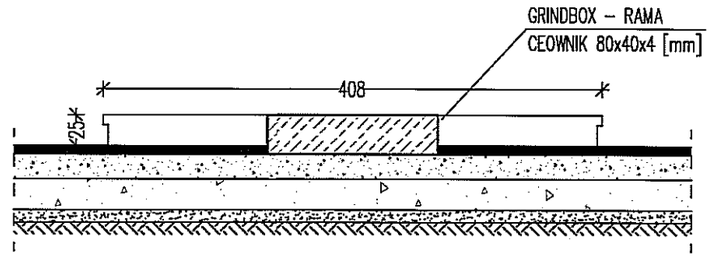

BETON– PRZESZKODY	C30/37
BETON– PŁYTA W8 ,F150	C20/25
HYDROTECHNICZNY W8, MROZOODPORNY F150 PŁYTA	
STAL ZBROJENIOWA B500A	A–IIIN
otulina min. 25mm	

ELEMENTY SKATEPARKU MUSZĄ POSIADAĆ CERTYFIKATY OZNACZONE ZNAKIEM ZGODNOŚCI T+M Z NORMĄ PN–EN 14974 + A1 : 2010. CERTYFIKATY TE MUSZĄ BYĆ POTWIERDZENIEM KONTROLI BEZPIECZEŃSTWA PRODUKTU, ORAZ OBEJMOWAĆ MONITOROWANIE PRODUKCJI PRZEZ NIEZALEŻNĄ I ZATWIERDZONA JEDNOSTKĘ BADAWCZĄ

W CELU ZAPEWNIENIA JAK NAJLEPSZEJ JAKOŚCI I NALEŻYTEJ ŻYWOTNOŚCI SKATEPARKU NIE DOPUSZCZA SIĘ WYKONYWANIA ELEMENTÓW W INNEJ TECHNOLOGII NIŻ MONOLITYCZNEJ WYLEWANEJ NA MIEJSCU. NIE DOPUSZCZA SIĘ STOSOWANIA PREFABRYKATÓW BETONOWYCH.

modus
Mirosław Maciaszek
ul. Narciarska 2f/34, 31-579 Kraków
tel. +48 12 63 11 035 e-mail: biuro@architekci-modus.pl

TEMAT: BUDOWA BOISKA DO STREETBALU I SKATEPARKU Z URZĄDZENIAMI TERENOWYMI, OBIEKTAMI MAŁEJ ARCHITEKTURY, OŚWIETLENIEM I MONITORINGIEM ORAZ PRZYŁĄCZEM KANALIZACJI DESZCZOWEJ

ADRES: DZ. NR 10/12,160/8 OBR. 34 LUBLIN

INWESTOR: GMINA MIASTA LUBLIN
Pl. Króla Władysława Łokietka 1
20-109 Lublin

TYTUŁ: **PRZESZKODA NR 13**

PROJEKTOWAŁ: mgr inż. PIOTR FROSZTĘGA		UPRAWNIENIA: PDK/0002/POOK/12	PODPIS
SPRAWDZIŁ: mgr inż. JAROSŁAW ŚLIWA		UPRAWNIENIA: K-166/01	PODPIS
ZESPÓŁ:			PODPIS

BRANŻA	DATA	FAZA	SKALA	NR RYSUNKU
KONSTRUKCJA	12.2017 r	PB	1 : 50	KB-17

WYMIARY SPRAWDZIĆ NA BUDOWIE, W RAZIE NIEZGODNOŚCI SKONTAKTOWAĆ SIĘ Z PROJEKTANTEM
WSZYSTKIE ZMIANY UZGADNIAĆ Z PROJEKTANTEM W RAMACH NADZORU AUTORSKIEGO

RZUT
1:50

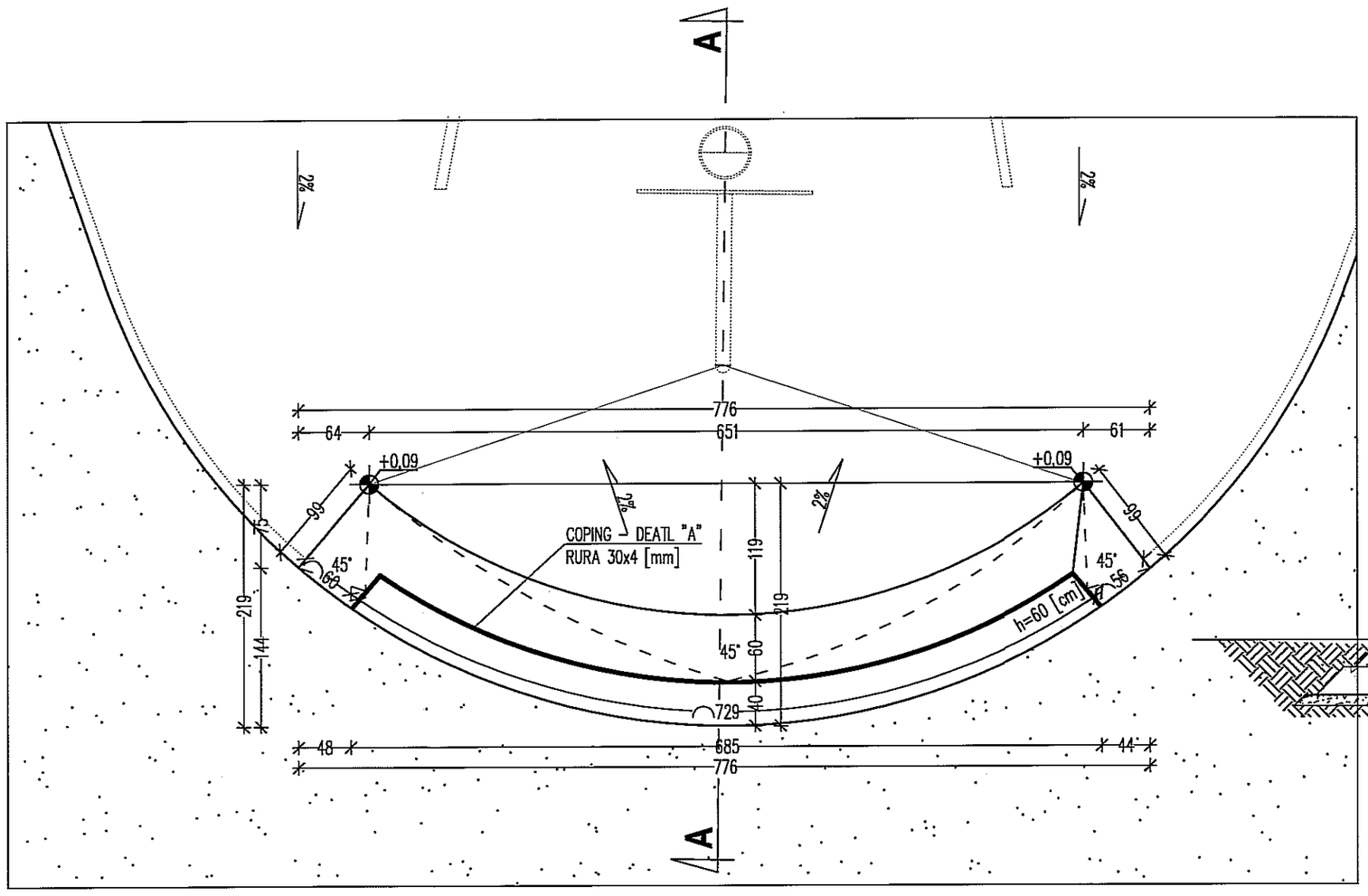

PRZEKRÓJ A–A
1:50

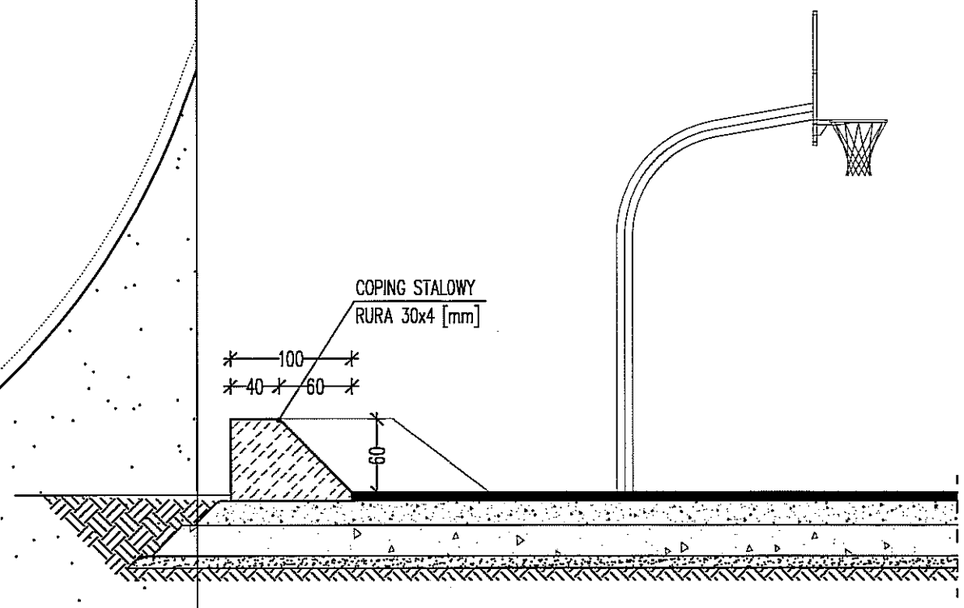

BETON– PRZESZKODY C30/37
BETON– PŁYTA W8 ,F150 C20/25
HYDROTECHNICZNY W8, MROZOODPORNY F150 PŁYTA
STAL ZBROJENIOWA B500A–IIIN
otulina min. 25mm

DETAL "A"
1:5

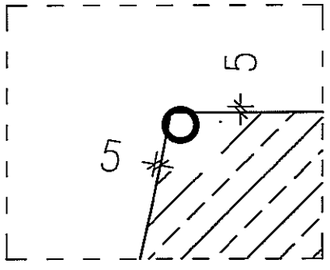

ELEMENTY SKATEPARKU MUSZĄ POSIADAĆ CERTYFIKATY OZNACZONE ZNAKIEM ZGODNOŚCI T+M Z NORMĄ PN–EN 14974 + A1 : 2010. CERTYFIKATY TE MUSZĄ BYĆ POTWIERDZENIEM KONTROLI BEZPIECZEŃSTWA PRODUKTU, ORAZ OBEJMOWAĆ MONITOROWANIE PRODUKCJI PRZEZ NIEZALEŻNĄ I ZATWIERDZONA JEDNOSTKĘ BADAWCZĄ

W CELU ZAPEWNIENIA JAK NAJLEPSZEJ JAKOŚCI I NALEŻYTEJ ŻYWOTNOŚCI SKATEPARKU NIE DOPUSZCZA SIĘ WYKONYWANIA ELEMENTÓW W INNEJ TECHNOLOGII NIŻ MONOLITYCZNEJ WYLEWANEJ NA MIEJSCU. NIE DOPUSZCZA SIĘ STOSOWANIA PREFABRYKATÓW BETONOWYCH.

modus
Mirosław Maciaszek
ul. Narciarska 2f/34, 31-579 Kraków
tel. + 48 12 63 11 035 e-mail: biuro@architekci-modus.pl

TEMAT: BUDOWA BOISKA DO STREETBALU I SKATEPARKU Z URZĄDZENIAMI TERENOWYMI, OBIEKTAMI MAŁEJ ARCHITEKTURY, OŚWIETLENIEM I MONITORINGIEM ORAZ PRZYŁĄCZEM KANALIZACJI DESZCZOWEJ

ADRES: DZ. NR 10/12,160/8 OBR. 34 LUBLIN

INWESTOR: GMINA MIASTA LUBLIN
Pl. Króla Władysława Łokietka 1
20-109 Lublin

TYTUŁ: **PRZESZKODA NR 14**

PROJEKTOWAŁ: mgr inż. PIOTR FROSZTĘGA		UPRAWNIENIA: PDK/0002/POOK/12	PODPIS
SPRAWDZIŁ: mgr inż. JAROSŁAW ŚLIWA		UPRAWNIENIA: K-166/01	PODPIS
ZESPÓŁ:			PODPIS
BRANŻA: KONSTRUKCJA	DATA: 12.2017 r	FAZA: PB	SKALA: 1 : 50	NR RYSUNKU: KB-18

WYMIARY SPRAWDZIĆ NA BUDOWIE, W RAZIE NIEZGODNOŚCI SKONTAKTOWAĆ SIĘ Z PROJEKTANTEM
WSZYSTKIE ZMIANY UZGADNIAĆ Z PROJEKTANTEM W RAMACH NADZORU AUTORSKIEGO

FUNDAMENTY POD ŁAWKI

RZUT
1:25

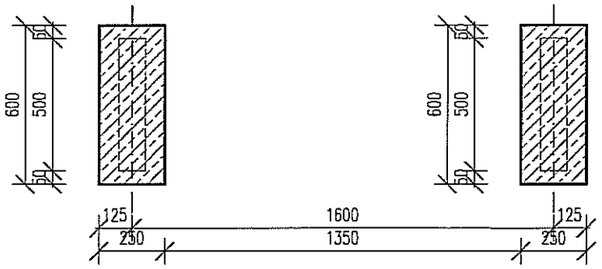

ROZSTAW STÓP POTWIERDZIĆ U DOSTAWCY ŁAWKI

PRZEKRÓJ 2–2
1:25

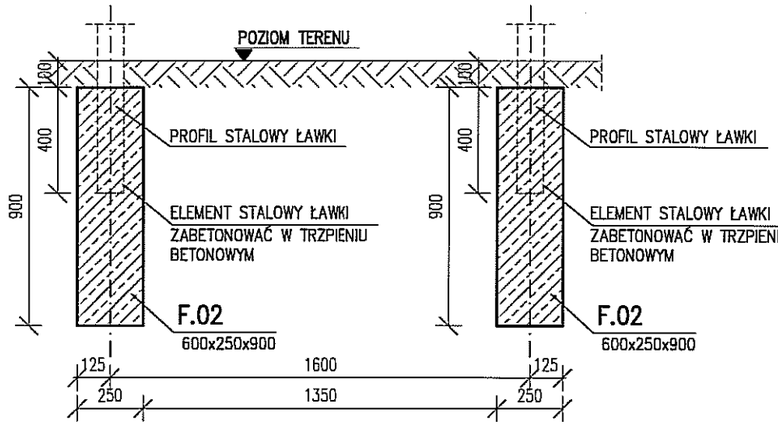

FUNDAMENT POD KOSZE NA ŚMIECI

RZUT
1:25

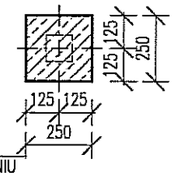

PRZEKRÓJ 1–1
1:25

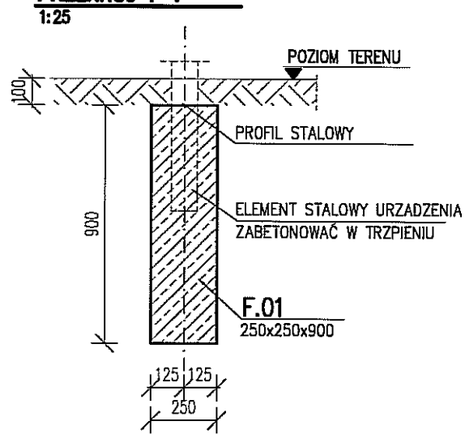

FUNDAMENT POD STOJAKI NA ROWERY

RZUT
1:25

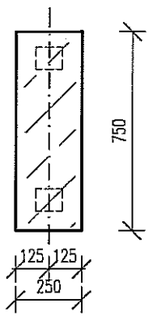

PRZEKRÓJ 3–3
1:25

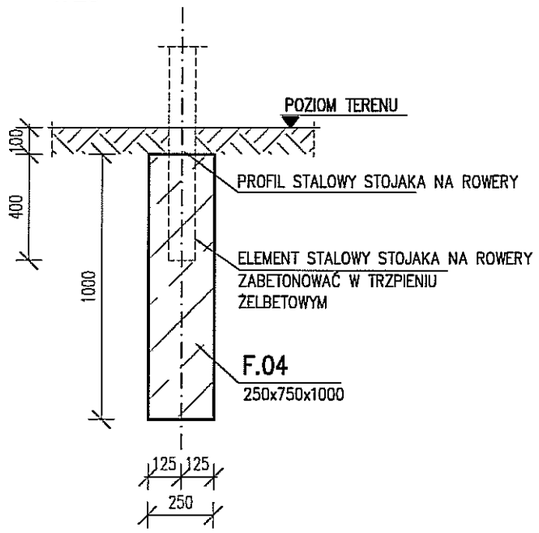

Rozstaw trzpieni stalowych potwierdzić u dostawcy.

BETON KONSTR.	C20/25
STAL ZBROJENIOWA	A–IIIN
STRZEMIONA	A–I

OTULINA ZBROJENIA:
35 mm

UWAGI:

1. RYSUNKI ROZPATRYWAĆ ŁĄCZNIE Z PROJEKTAMI BRANŻOWYMI
2. OBOWIĄZUJĄ UWAGI ZAWARTE W OPISIE TECHNICZNYM
3. MIESZANKĘ BETONOWĄ ZAWIBROWAĆ

modus ul. Narciarska 2f/34, 31-579 Kraków
Mirosław Maciaszek tel. + 48 12 63 11 035 e-mail: biuro@architekci-modus.pl

TEMAT: BUDOWA BOISKA DO STREETBALU I SKATEPARKU Z URZĄDZENIAMI TERENOWYMI, OBIEKTAMI MAŁEJ ARCHITEKTURY, OŚWIETLENIEM I MONITORINGIEM ORAZ PRZYŁĄCZEM KANALIZACJI DESZCZOWEJ

ADRES: DZ. NR 10/12,160/8 OBR. 34 LUBLIN

INWESTOR: GMINA MIASTA LUBLIN
Pl. Króla Władysława Łokietka 1
20-109 Lublin

TYTUŁ: **FUNDAMENTY POD MAŁĄ ARCHITEKTURĘ**

PROJEKTOWAŁ: mgr inż. PIOTR FROSZTĘGA		UPRAWNIENIA: PDK/0002/POOK/12	PODPIS
SPRAWDZIŁ: mgr inż. JAROSŁAW ŚLIWA		UPRAWNIENIA: K-166/01	PODPIS
ZESPÓŁ:			PODPIS

BRANŻA	DATA	FAZA	SKALA	NR RYSUNKU
KONSTRUKCJA	12.2017 r	PB	1 : 25	KB-19

WYMIARY SPRAWDZIĆ NA BUDOWIE, W RAZIE NIEZGODNOŚCI SKONTAKTOWAĆ SIĘ Z PROJEKTANTEM
WSZYSTKIE ZMIANY UZGADNIAĆ Z PROJEKTANTEM W RAMACH NADZORU AUTORSKIEGO

FUNDAMENTY POD KOSZ DO KOSZYKÓWKI

STOPA 1200x1200x300
Ilość 1 szt.
1:25

Poz.	Stal # A-IIIN	Długość (mm)	Ilość w elemencie	Ilość elementów	Ilość ogółem	Długość łączna (m) A-IIIN # 8	Długość łączna (m) A-IIIN # 12
1	12	1100	8	1	8		8,80
2	12	1100	8	1	8		8,80
3	8	2220	8	1	8	17,76	
4	12	1680	12	1	12		20,16
Długość wg średnic (m)						17,76	37,76
Masa 1 m pręta (kg/m)						0,40	0,89
Masa łączna wg średnic (kg)						7,02	33,53
Masa łączna wg gatunku stali (kg)						40,55	
Ogółem (kg)						40,55	

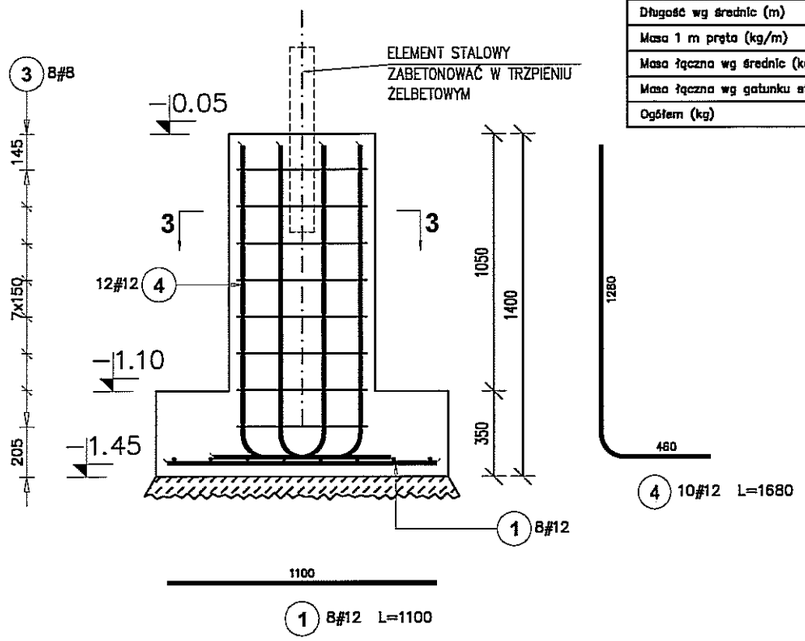

3-3

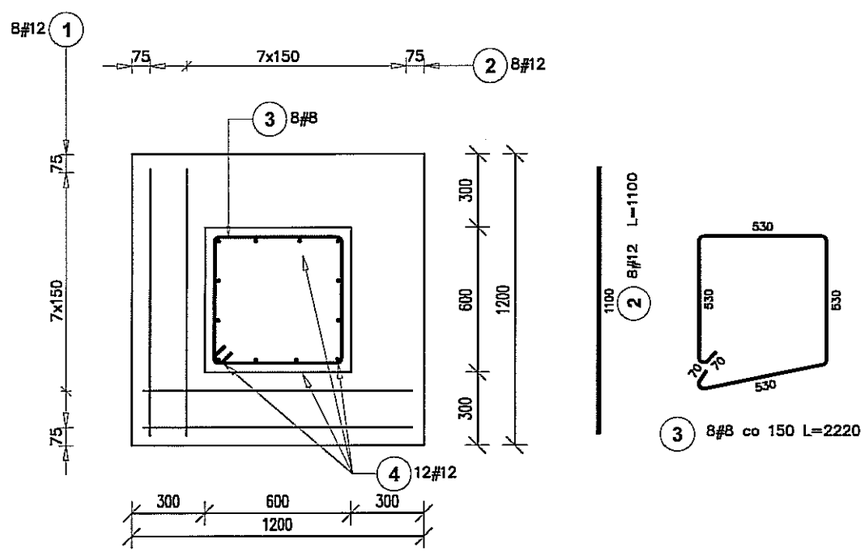

BETON KONSTR. C20/25
STAL ZBROJENIOWA A-IIIN
STRZEMIONA A-I

OTULINA ZBROJENIA:
35 mm

UWAGI:

1. RYSUNKI ROZPATRYWAĆ ŁĄCZNIE Z PROJEKTAMI BRANŻOWYMI
2. OBOWIĄZUJĄ UWAGI ZAWARTE W OPISIE TECHNICZNYM
3. MIESZANKĘ BETONOWĄ ZAWIBROWAĆ

modus
Mirosław Maciaszek
ul. Narolarska 21/34, 31-579 Kraków
tel. +48 12 63 11 035 e-mail: biuro@architekci-modus.pl

TEMAT: BUDOWA BOISKA DO STREETBALU I SKATEPARKU Z URZĄDZENIAMI TERENOWYMI, OBIEKTAMI MAŁEJ ARCHITEKTURY, OŚWIETLENIEM I MONITORINGIEM ORAZ PRZYŁĄCZEM KANALIZACJI DESZCZOWEJ

ADRES: DZ. NR 10/12,160/8 OBR. 34 LUBLIN

INWESTOR: GMINA MIASTA LUBLIN
Pl. Króla Władysława Łokietka 1
20-109 Lublin

TYTUŁ: **FUNDAMENTY POD MAŁĄ ARCHITEKTURĘ**

PROJEKTOWAŁ: mgr inż. PIOTR FROSZTĘGA	UPRAWNIENIA: PDK/0002/POOK/12	PODPIS
SPRAWDZIŁ: mgr inż. JAROSŁAW ŚLIWA	UPRAWNIENIA: K-166/01	PODPIS
ZESPÓŁ:		PODPIS

BRANŻA	DATA	FAZA	SKALA	NR RYSUNKU
KONSTRUKCJA	12.2017 r	PB	1 : 25	KB-20

WYMIARY SPRAWDZIĆ NA BUDOWIE, W RAZIE NIEZGODNOŚCI SKONTAKTOWAĆ SIĘ Z PROJEKTANTEM
WSZYSTKIE ZMIANY UZGADNIAĆ Z PROJEKTANTEM W RAMACH NADZORU AUTORSKIEGO

DETAL KONSTRUKCYJNY
SKALA 1:10

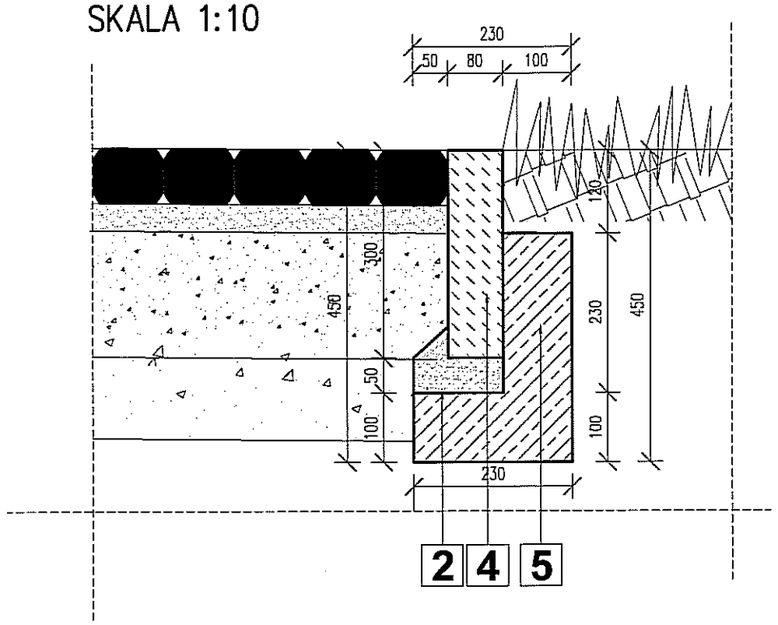

Obrzeże betonowe OB1 8x30cm beton C12/15

Ława betonowa 10x23cm z oporem 10x23cm beton C12/15

BETON KONSTR. C20/25
STAL ZBROJENIOWA A-IIIN
STRZEMIONA A-I
OTULINA ZBROJENIA:
35 mm

UWAGI:

1. RYSUNKI ROZPATRYWAĆ ŁĄCZNIE Z PROJEKTAMI BRANŻOWYMI
2. OBOWIĄZUJĄ UWAGI ZAWARTE W OPISIE TECHNICZNYM
3. MIESZANKĘ BETONOWĄ ZAWIBROWAĆ

DETAL KONSTRUKCYJNY
SKALA 1:10

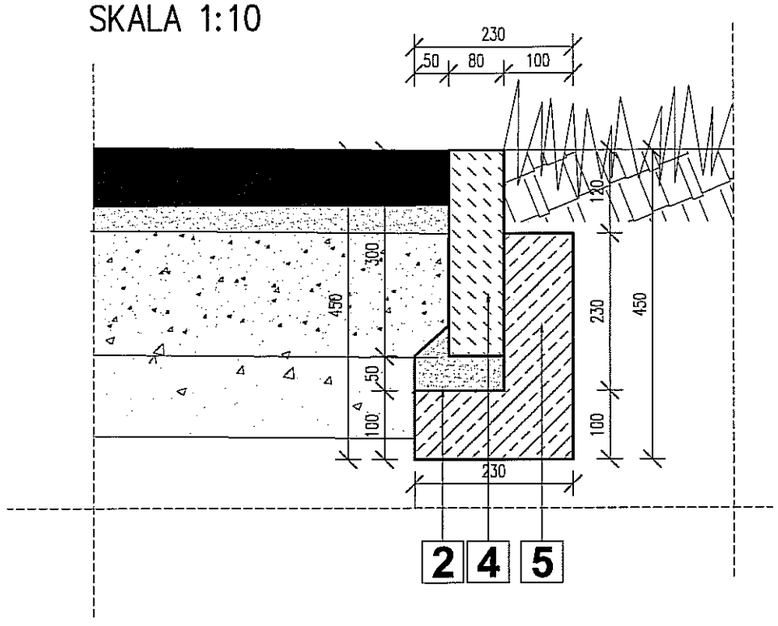

Obrzeże betonowe OB1 8x30cm beton C12/15

Ława betonowa 10x23cm z oporem 10x23cm beton C12/15

modus
Mirosław Maciaszek
ul. Narciarska 2/34, 31-579 Kraków
tel. + 48 12 63 11 035 e-mail: biuro@architekci-modus.pl

TEMAT	BUDOWA BOISKA DO STREETBALU I SKATEPARKU Z URZĄDZENIAMI TERENOWYMI, OBIEKTAMI MAŁEJ ARCHITEKTURY, OŚWIETLENIEM I MONITORINGIEM ORAZ PRZYŁĄCZEM KANALIZACJI DESZCZOWEJ			
ADRES	DZ. NR 10/12,160/8 OBR. 34 LUBLIN			
INWESTOR	GMINA MIASTA LUBLIN Pl. Króla Władysława Łokietka 1 20-109 Lublin			
TYTUŁ	**DETALE**			
PROJEKTOWAŁ	mgr inż. PIOTR FROSZTĘGA		UPRAWNIENIA PDK/0002/POOK/12	PODPIS
SPRAWDZIŁ	mgr inż. JAROSŁAW ŚLIWA		UPRAWNIENIA K-166/01	PODPIS
ZESPÓŁ				PODPIS
BRANŻA KONSTRUKCJA	DATA 12.2017 r	FAZA PB	SKALA 1 : 10	NR RYSUNKU KB-21

WYMIARY SPRAWDZIĆ NA BUDOWIE, W RAZIE NIEZGODNOŚCI SKONTAKTOWAĆ SIĘ Z PROJEKTANTEM
WSZYSTKIE ZMIANY UZGADNIAĆ Z PROJEKTANTEM W RAMACH NADZORU AUTORSKIEGO

OPINIA GEOTECHNICZNA

TEMA	BUDOWA BOISKA DO STREETBALU I SKATEPARKU Z URZĄDZENIAMI TERENOWYMI, OBIEKTAMI MAŁEJ ARCHITEKTURY, OŚWIETLENIEM I MONITORINGIEM ORAZ PRZYŁĄCZEM KANALIZACJI DESZCZOWEJ
ADRES INWESTYCJI	DZ. NR 10/12,160/8 OBR. 34 LUBLIN
INWESTOR	GMINA MIASTA LUBLIN Pl. Króla Władysława Łokietka 1 20-109 Lublin
FAZA	Projekt Budowlany
BRANŻA	Konstrukcja
PROJEKTANT	mgr inż. Piotr Frosztęga upr. PDK/0002/POOK/12
SPRAWDZAJĄCY	mgr inż. Jarosław Śliwa upr. K-166/01

mgr inż. Piotr Frosztęga
Uprawnienia budowlane
do projektowania bez ograniczeń
w specjalności
konstrukcyjno-budowlanej
Upr. Nr PDK/0002/POOK/12

mgr inż. Jarosław Śliwa
Upr. nr K-166/01
Uprawnienia budowlane do projektowania
i nadzorowania robót w branży
konstrukcyjno-budowlanej bez ograniczeń

Kraków, GRUDZIEŃ 2017

Opinia geotechniczna

1. Ustalenie geotechnicznych warunków posadowienia:

Zgodnie z rozporządzeniem Ministra Transportu, Budownictwa i Gospodarki Morskiej z dnia 25 kwietnia 2012 r. w sprawie geotechnicznych warunków posadowienia obiektów budowlanych ustalanie geotechnicznych warunków posadawiania polega na:

1) zaliczeniu obiektu budowlanego do odpowiedniej kategorii geotechnicznej:
obiekt zaliczono do I kategorii geotechnicznej w prostych warunkach gruntowych.

2) zaprojektowaniu odwodnień budowlanych:
- wody odpadowe na teren zielony

3) przygotowaniu oceny przydatności gruntów stosowanych w budowlach ziemnych :
grunty spełniają wymagania przydatności

4) zaprojektowaniu barier lub ekranów uszczelniających – **nie są wymagane**

5) określeniu nośności, przemieszczeń i ogólnej stateczności podłoża gruntowego

– grunty spełniają wymagania nośności

6) ustaleniu wzajemnego oddziaływania obiektu budowlanego i podłoża gruntowego w różnych fazach budowy i eksploatacji, a także wzajemnego oddziaływania obiektu budowlanego z obiektami sąsiadującymi:
-elementy nie oddziałuje na inne obiekty .

6) ocenie stateczności zboczy, skarp wykopów i nasypów –
Wykopy podczas realizacji robót będą płytkie nie przekraczające 0.6m poniżej istniejącego terenu . Skarpy oraz nasypy zachowają swoją stateczność.

7) wyborze metody wzmacniania podłoża gruntowego i stabilizacji zboczy, skarp wykopów i nasypów – **nie projektuje się wzmocnień podłoża gruntowego**

9) ocenie wzajemnego oddziaływania wód gruntowych i obiektu budowlanego – **brak oddziaływania**

10) ocenie stopnia zanieczyszczenia podłoża gruntowego i doboru metody oczyszczania gruntów. – **nie dotyczy**

podpis i pieczątka (projektant)

mgr inż. Piotr Pośtęg...
Uprawnienia budowlane
do projektowania bez ograniczeń
w specjalności
konstrukcyjno-budowlanej
upr Nr PDK/0002/POOK/1...

V PROJEKT INSTALACJI ELEKTRYCZNYCH

PROJEKT BUDOWLANY

INSTALACJE ELEKTRYCZNE

TEMAT	**BUDOWA BOISKA DO STREETBALU I SKATEPARKU Z URZĄDZENIAMI TERENOWYMI, OBIEKTAMI MAŁEJ ARCHITEKTURY, OŚWIETLENIEM I MONITORINGIEM ORAZ PRZYŁĄCZEM KANALIZACJI DESZCZOWEJ**
ARDES INWESTYCJI	DZ. NR 10/12,160/8 OBR. 34 LUBLIN
INWESTOR	GMINA MIASTA LUBLIN Pl. Króla Władysława Łokietka 1 20-109 Lublin
KATEGORIA OBIEKTU BUDOWLANEGO	V
FAZA	PROJEKT BUDOWLANY
GŁÓWNY PROJEKTANT	mgr inż. arch. Mirosław Macioszek nr upr. MPOIA/090/2010
JEDNOSTKA PROJEKTOWA	PRACOWNIA PROJEKTÓW MODUS MIROSŁAW MACIOSZEK UL. NARCIARSKA 2F/34 31-579 KRAKÓW

BRANŻA	OPRACOWAŁ	PODPIS
PROJEKTANT	mgr inż. Bartosz Zbroja MAP/0103/PBE/15	mgr inż. elektryk Bartosz Zbroja UPRAWNIENIA BUDOWLANE do projektowania bez ograniczeń w specjalności instalacyjnej w zakresie sieci, instalacji i urządzeń elektrycznych i elektroenergetycznych nr ewid. MAP/0103/PBE/15
SPRAWDZAJĄCY	mgr inż. Stanisław Zbroja UAN Upr. 333/90	mgr inż. elektryk Stanisław Zbroja UPRAWNIENIA BUDOWLANE do projektowania bez ograniczeń w specjalności instalacyjnej sieci, i urządzenia elektryczne i elektroenergetyczne nr ewid. UAN-Upr. 333/90

Kraków, grudzień 2017

Spis treści

1. Przedmiot opracowania....2
2. Podstawa opracowania....2
3. Zakres opracowania....2
4. Zasilanie oświetlenia....2
5. Słupy oświetleniowe....2
6. Oprawy oświetleniowe....2
7. Trasy kablowe....3
8. Uziemienie....3
9. Ochrona przeciwporażeniowa....3
10. Ochrona przepięciowa....3
11. Monitoring terenu wraz z szafką monitoringu SM....3
12. Obliczenia....4

Spis rysunków

E-1 PLAN OŚWIETLENIA I MONITORINGU
E-2 SCHEMAT OŚWIETLWNIA I MONITORINGU
E-3 SCHEMAT ZASILANIA OŚWIETLNIA I MONITORINGU

1. Przedmiot opracowania

Przedmiotem opracowania jest projekt oświetlenia zewnętrznego dla inwestycji pt.: „BUDOWA BOISKA DO STREETBALU I SKATEPARKU Z URZĄDZENIAMI TERENOWYMI, OBIEKTAMI MAŁEJ ARCHITEKTURY, OŚWIETLENIEM I MONITORINGIEM" . Adres inwestycji: DZ. NR 10/12,160/8 OBR. 34 LUBLIN

2. Podstawa opracowania.

Podstawę opracowania stanowi :
- mapa sytuacyjno - wysokościowa w skali 1:500 z klauzulą aktualności
- ustalenie z inwestorem
- warunki przyłączenia projektowanego oświetlenia wydane przez TAURON DYSTRYBUCJA
- Warunki rozbudowy monitoringu
- aktualne normy i przepisy budowlane

3. Zakres opracowania

Zakres opracowania stanowi :
- zasilanie oświetlenia terenu wraz z szafką zasilającą i sterowaniem
- zasilanie monitoringu wizyjnego
- monitoring terenu z możliwością przesłania danych do centrali monitoringu

4. Zasilanie oświetlenia

Projektowane oświetlenie parkowe, będzie zasilane napięciem 3N~50Hz,400/230V/TN-S z projektowanej szafki oświetleniowej. Projektuje się szafkę SO jako wolnostojącą, wandaloodporną. SO zasilana będzie z układu pomiarowego nr WP89559167/RE - 1/2016. Z szafki oświetlenia kablem YAKXS 5x25 poprowadzić linie kablowe zasilające projektowane oświetlenie – kable na całej długości układać w rurze ochronnej typu DVK75. Sterowanie oświetlenie będzie realizowane za pomocą zegara astronomicznego typu PSO-3 zamontowanego w szafce oświetleniowej SO. W zakresie wykonawcy jest także zaprogramowanie sterownika po uzgodnieniu parametrów z inwestorem i użytkownikami obiektu. . W tym samym rowie kablowym co zasilanie oświetlenia należy ułożyć przewód sygnałowo-zasilający FTP kat. 6 żelowany w całości układny w rurze ochronnej DVR40. Trasy kabli pokazano na rysunku E-1.

5. Słupy oświetleniowe

Oświetlenie projektuje się przy pomocy latarni aluminiowych h=6m montowany na fundamencie prefabrykowanym. Słupy muszą być wykonane z aluminium anodowanego w kolorze oliwkowym ze stopą zabezpieczoną elastomerem poliuretanowym. W słupach należy zamontować typowe złącze słupowe wyposażone w bezpiecznik topikowy o prądzie znamionowym 6A. Złącze musi być wykonane w II klasie ochronności. W latarniach należy zastosować przewody odporne na wpływy atmosferyczne typu DY 2,5 mm i ułożone w rurce ochronnej. Latarnie winny być wyposażone w tabliczkę numeracyjną i tabliczkę ostrzegawczą. Lokalizację latarni pokazano na planie oświetlenia zewnętrznego E-1.

6. Oprawy oświetleniowe

Dla projektowanego oświetlenia projektuje się oprawy parkowe LED. Oprawy parkowe wykonane 72W LED (24 diody), soczewka z PMMA, wymienny moduł LED, IP 66, II klasa izolacji. Korpusu oprawy oraz obudowa wykonana z ciśnienowego aluminium. Barwa światła <4000K, wskaźnik oddawania barw Ra>70, strumień świetlny oprawy 9250lm. Oprawa

winna posiadać certyfikat ENEC. Układ zasilnia oprawy musi posiadać opcje współpracy z szafkami oświetleniowymi z funkcją redukcji mocy oraz funkcje utrzymania stałego strumienia świetlnego w ciągu całego okresu eksploatacyji.

7. Trasy kablowe

Linie kablową układać na głębokości 0,7 m w rowie kablowym na warstwie piasku o grubości 0,1 m i przykryty taką samą warstwą. Na podsypkę z piasku nasypać warstwę gruntu rodzimego o grubości 0,15 m i na to ułożyć folię niebieską poliuretanową. Odległość folii od kabla powinna wynosić co najmniej 0,25 m. Następnie zasypać wykop gruntem rodzimym. Kabel na całej długości układać w rurach ochronnych z zapasem 3% długości wykopu. Po wykonaniu prac doprowadzić powierzchnię do stanu pierwotnego. Trasę kabla pokazano na rysunku E-1.

8. Uziemienie

Projektowane słup S1, S6, S8, S12 należ uziemić. Uziemienie to wykonać płaskownikiem FeZn 25x4 mm ułożonym na dnie rowu kablowego. Wartość uziemienia $R \leq 30\ \Omega$. Szczegół pokazano schemacie - rys.E-2.

9. Ochrona przeciwporażeniowa

Jako system dodatkowej ochrony od porażeń prądem elektrycznym w linii oświetlenia przyjęto samoczynne wyłączenie zasilania w układzie TN-C-S. Podłączeniu do przewodu PE podlegają obudowy opraw i słupy. Przewidziano uziemienie projektowanych słupów. Uziemienie to wykonać płaskownikiem FeZn 25x4 mm ułożonym na dnie rowu kablowego. Wartość uziemienia $R \leq 30\ \Omega$

10. Ochrona przepięciowa

Szafkę monitoringu wyposażyć w ochronę przepieciową za pomocą ochronnika typu 1+2. Dodatkowo ochroną przeciwprzepięciową należy również objąć linie sygnałowo-zasilającą FTP.

11. Monitoring terenu wraz z szafką monitoringu SM

Projektuje się szafę monitoringu jako wolnostojącą, wandaloodporną w zestawie z szafą oświetleniową. Szafkę SM wyposażyć w typowy układ wentylacji i ogrzewania.
Z racji rozbudowy istniejącej infrastruktury monitoringu miejskiego oraz potrzeby kompatybilności z min projekt wskazuje konkretne typu urządzeń.
Szafka SM zasilana będzie z osobnego układu pomiarowego nr WP91702609/RE - 1/2016.
Szafkę wyposażyć w switch zarządzalny przez SSH z obsługą SNMP oraz POE+ zgodny z systemem CISCO IOS typ np. CISCO CIS SF302-08P. Kamerę AUTO DOME seria 5000 HP 1080p w obudowie wandaloodpornej podłączyć przewodem FTP kat. 6 żelowany, kamerę należy dostarczyć z niezbędną licencją do systemu BVMS. W szafce SM zabudować zasilacza UPS 1500VA, 230V. Zasilacz ma zapewnić zasilanie urządzeń przez co najmniej 1h oraz zapewniać samodzielny start przy wznowieniu zasilania, możliwość zdalnego włączenia i wyłączenia zasilania z wykorzystaniem protokołu IP. Wszystkie urządzenia muszą być kompatybilne z systemem Bosch BVMS. Dostarczenie łącza transmisyjnego danych do centrum monitoringu jest poza zakresem opracowania.
Długość połączenia w raz z połączeniami wewnętrznymi pomiędzy kamerą a szafką SM wynosi około 40m.

Zestawienie elementów monitoringu

Lp.	Nazwa	J.m.	Ilość
1	Szafa monitoringu wraz z wyposażeniem dodatkowym: - listwą dla urządzeń elektrycznych modułowych TH35 - półkami na urządzenia monitoringu - układ wentylacji mechanicznej - układ ogrzewania	kpl	1
2	Swich CISCO CIS SF302-08P	szt	1
3	UPS 1500VA, 230V wraz ze zdalną obsługą po protokole IP.	kpl	1
4	Kamera wraz z obudową wandaloodporną AUTO DOME seria 5000 HP 1080p	kpl	1
5	Licencja dla kamery dla systemu Bosch BVMS	kpl	1
6	Kabel FTP kat 6. Żelowany	m	40

12. Obliczenia

Obliczenia wykonano w arkuszu kalkulacyjnym. Poniżej zamieszono wyniki tych obliczeń.

Lp.	Wyszczególnienie odbiorów	U_n	Moc zainstalowana P_i	Współczynnik k_z	Moc zapotrzebowana P_s
		V	kW		kW
	Szafka SO				
1	Oświetlenie	400	0,96	1,00	0,96
	SUMA		**0,96**		**0,96**
	Szafka SM				
1	Zasilanie szafki SM	230	0,50	1,00	0,50
	SUMA		**0,5**		**0,5**

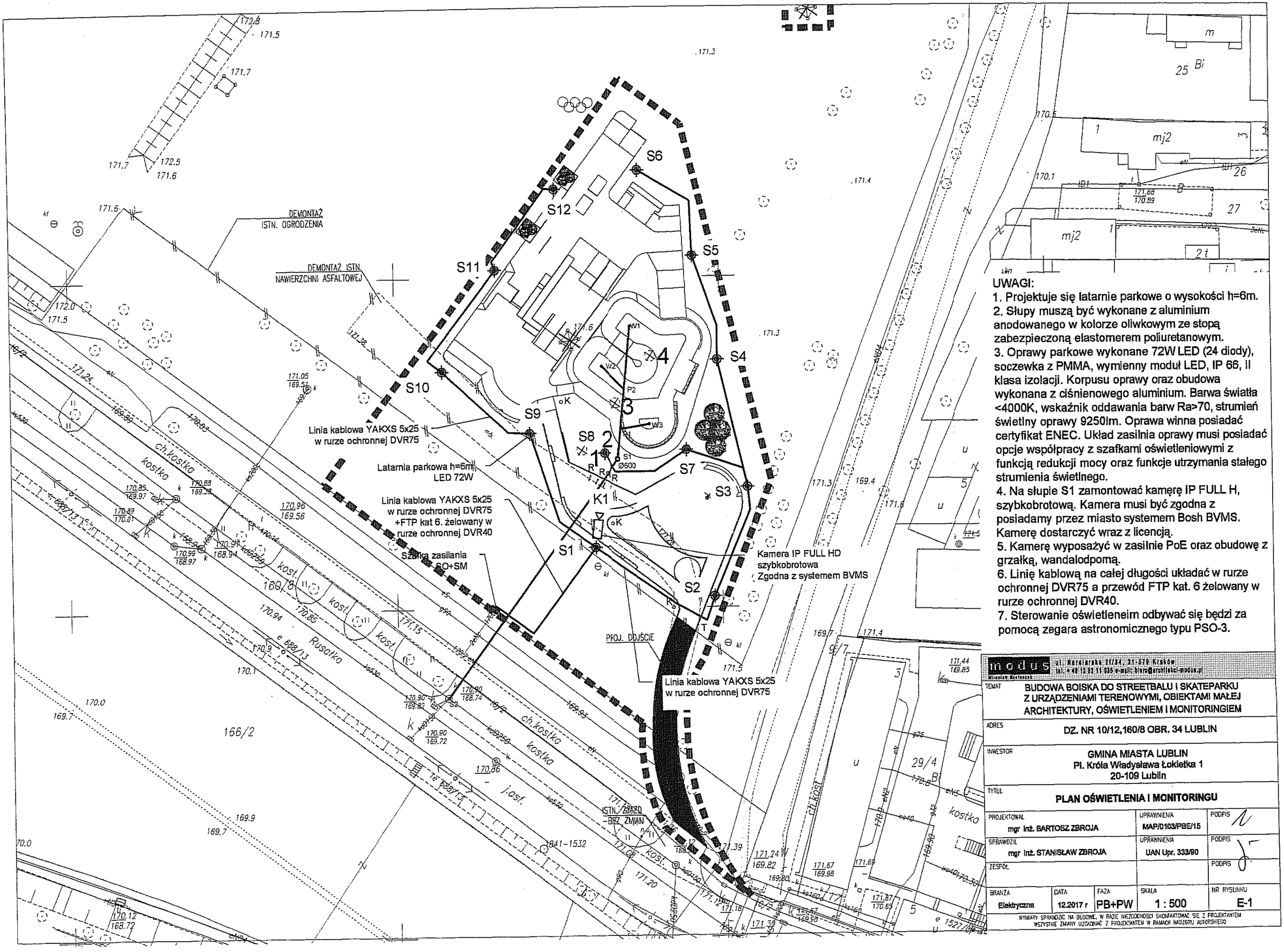

UWAGI:

1. Projektuje się latarnie parkowe o wysokości h=6m.
2. Słupy muszą być wykonane z aluminium anodowanego w kolorze oliwkowym ze stopą zabezpieczoną elastomerem poliuretanowym.
3. Oprawy parkowe wykonane 72W LED (24 diody), soczewka z PMMA, wymienny moduł LED, IP 66, II klasa izolacji. Korpusu oprawy oraz obudowa wykonana z ciśnienowego aluminium. Barwa światła <4000K, wskaźnik oddawania barw Ra>70, strumień świetlny oprawy 9250lm. Oprawa winna posiadać certyfikat ENEC. Układ zasilnia oprawy musi posiadać opcje współpracy z szafkami oświetleniowymi z funkcją redukcji mocy oraz funkcje utrzymania stałego strumienia świetlnego.
4. Na słupie S1 zamontować kamerę IP FULL H, szybkobrotową. Kamera musi być zgodna z posiadamy przez miasto systemem Bosh BVMS. Kamerę dostarczyć wraz z licencją.
5. Kamerę wyposażyć w zasilnie PoE oraz obudowę z grzałką, wandalodpomą.
6. Linię kablową na całej długości układać w rurze ochronnej DVR75 a przewód FTP kat. 6 żelowany w rurze ochronnej DVR40.
7. Sterowanie oświetleneim odbywać się będzi za pomocą zegara astronomicznego typu PSO-3.

modus ul. Norwidzka 11/34, 31-579 Kraków
tel.: +48 12 63 11 035 e-mail: biuro@architekci-modus.pl
Mieczysław Maciaszek

TEMAT	BUDOWA BOISKA DO STREETBALU I SKATEPARKU Z URZĄDZENIAMI TERENOWYMI, OBIEKTAMI MAŁEJ ARCHITEKTURY, OŚWIETLENIEM I MONITORINGIEM
ADRES	DZ. NR 10/12,160/8 OBR. 34 LUBLIN
INWESTOR	GMINA MIASTA LUBLIN Pl. Króla Władysława Łokietka 1 20-109 Lublin
TYTUŁ	PLAN OŚWIETLENIA I MONITORINGU

PROJEKTOWAŁ	UPRAWNIENIA	PODPIS
mgr inż. BARTOSZ ZBROJA	MAP/0103/PBE/15	
SPRAWDZIŁ	UPRAWNIENIA	PODPIS
mgr inż. STANISŁAW ZBROJA	UAN Upr. 333/80	
ZESPÓŁ		PODPIS

BRANŻA	DATA	FAZA	SKALA	NR RYSUNKU
Elektryczna	12.2017 r	PB+PW	1 : 500	E-1

WYMIARY SPRAWDZIĆ NA BUDOWIE, W RAZIE NIEZGODNOŚCI SKONTAKTOWAĆ SIĘ Z PROJEKTANTEM
WSZYSTKIE ZMIANY UZGADNIAĆ Z PROJEKTANTEM W RAMACH NADZORU AUTORSKIEGO

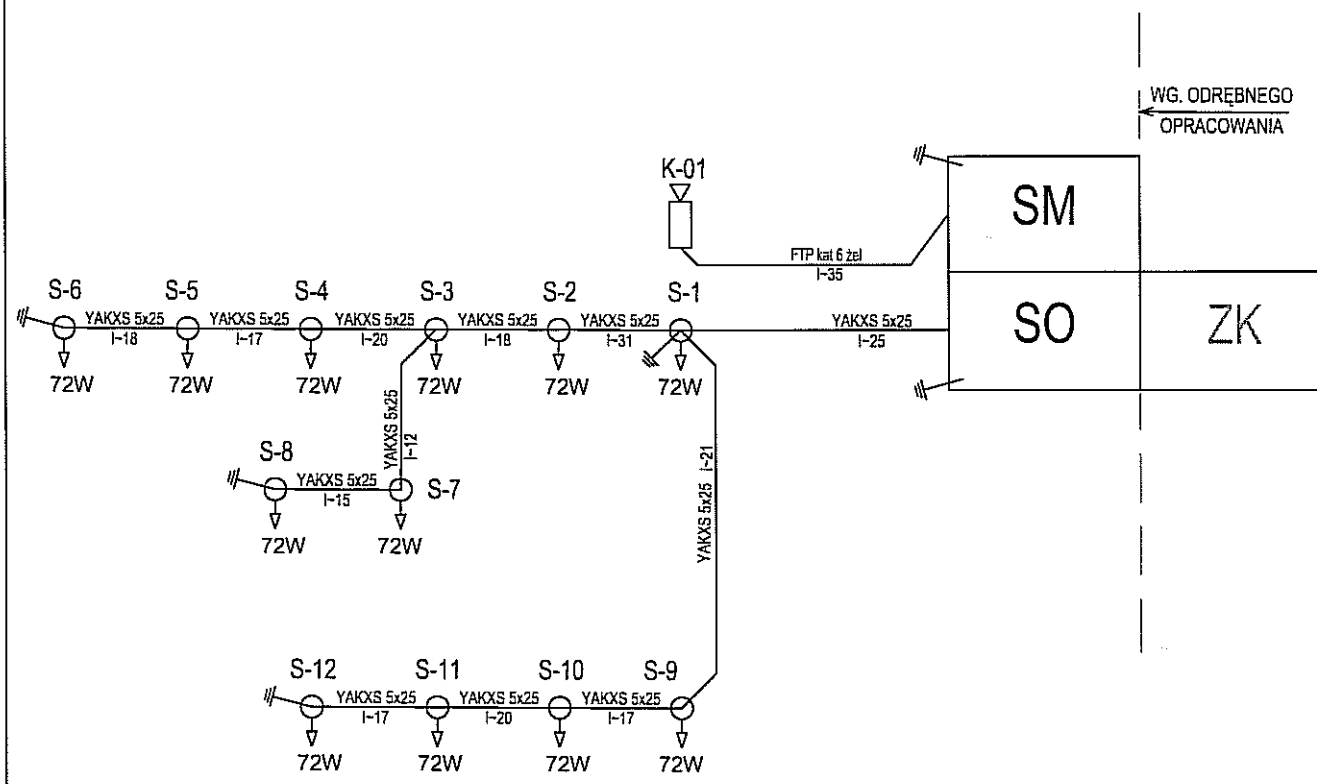

moduś
ul. Narzędziarska 21/34, 31-579 Kraków
tel. +48 12 63 11 035 e-mail: biuro@architekci-modus.pl

TEMAT	BUDOWA BOISKA DO STREETBALU I SKATEPARKU Z URZĄDZENIAMI TERENOWYMI, OBIEKTAMI MAŁEJ ARCHITEKTURY, OŚWIETLENIEM I MONITORINGIEM
ADRES	DZ. NR 10/12,160/8 OBR. 34 LUBLIN
INWESTOR	GMINA MIASTA LUBLIN Pl. Króla Władysława Łokietka 1 20-109 Lublin
TYTUŁ	**SCHEMAT OŚWIETLWNIA I MONITORINGU**

PROJEKTOWAŁ	UPRAWNIENIA	PODPIS
mgr inż. BARTOSZ ZBROJA	MAP/0103/PBE/15	
SPRAWDZIŁ	**UPRAWNIENIA**	**PODPIS**
mgr inż. STANISŁAW ZBROJA	UAN Upr. 333/90	
ZESPÓŁ		**PODPIS**

BRANŻA	DATA	FAZA	SKALA	NR RYSUNKU
Elektryczna	12.2017 r	PB+PW	-	E-2

WYMIARY SPRAWDZIĆ NA BUDOWIE, W RAZIE NIEZGODNOŚCI SKONTAKTOWAĆ SIĘ Z PROJEKTANTEM
WSZYSTKIE ZMIANY UZGADNIAĆ Z PROJEKTANTEM W RAMACH NADZORU AUTORSKIEGO

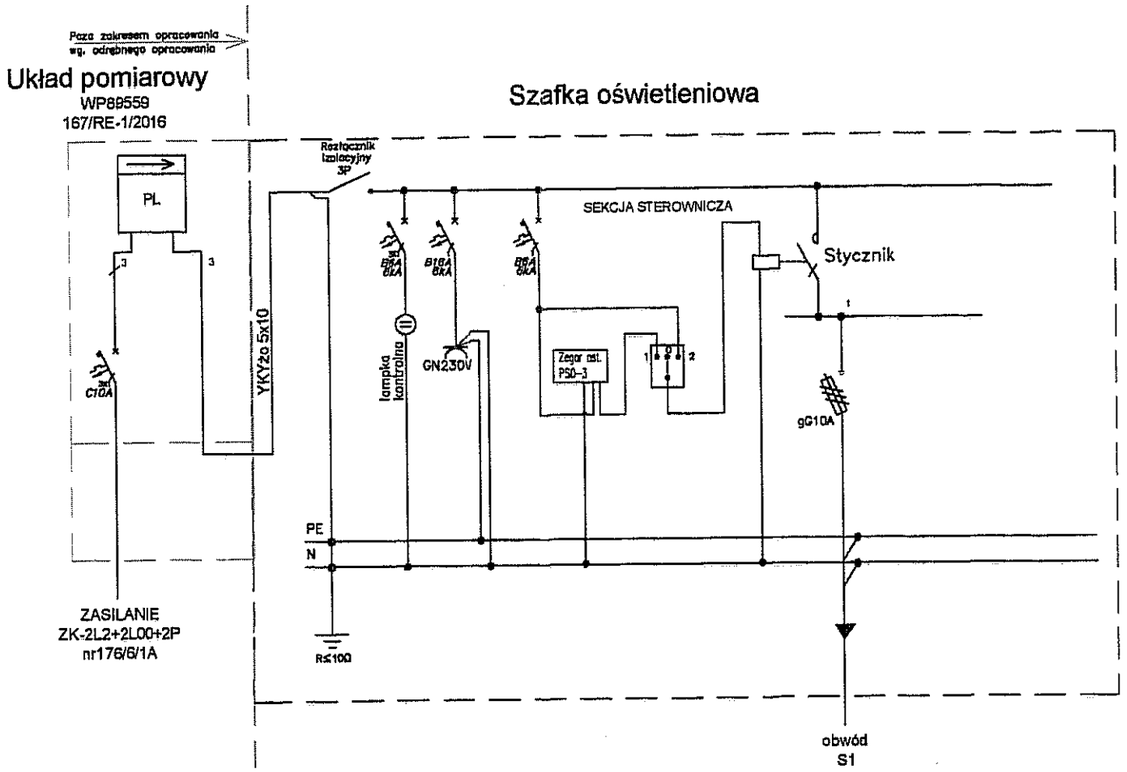

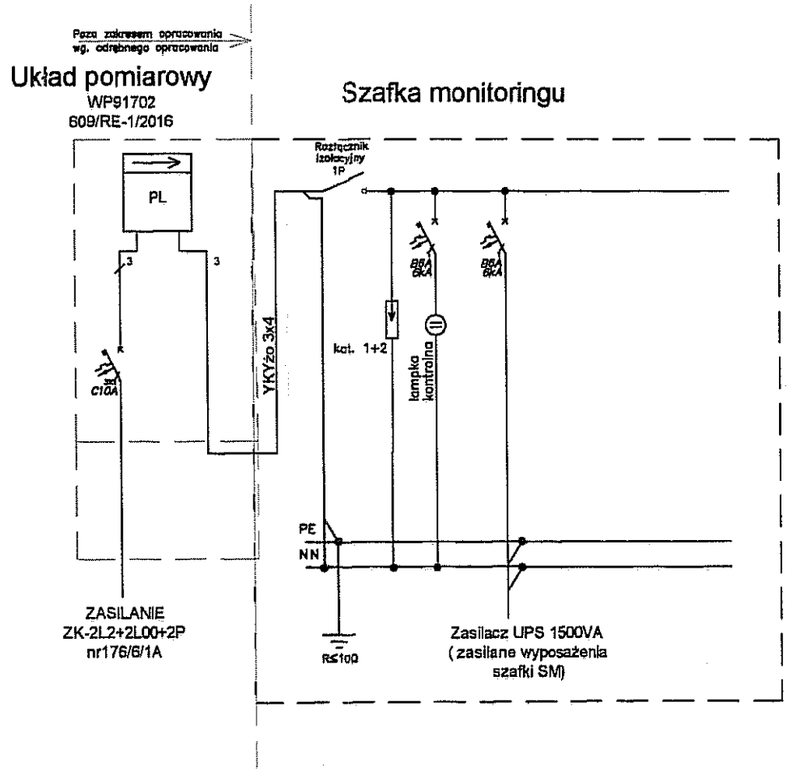

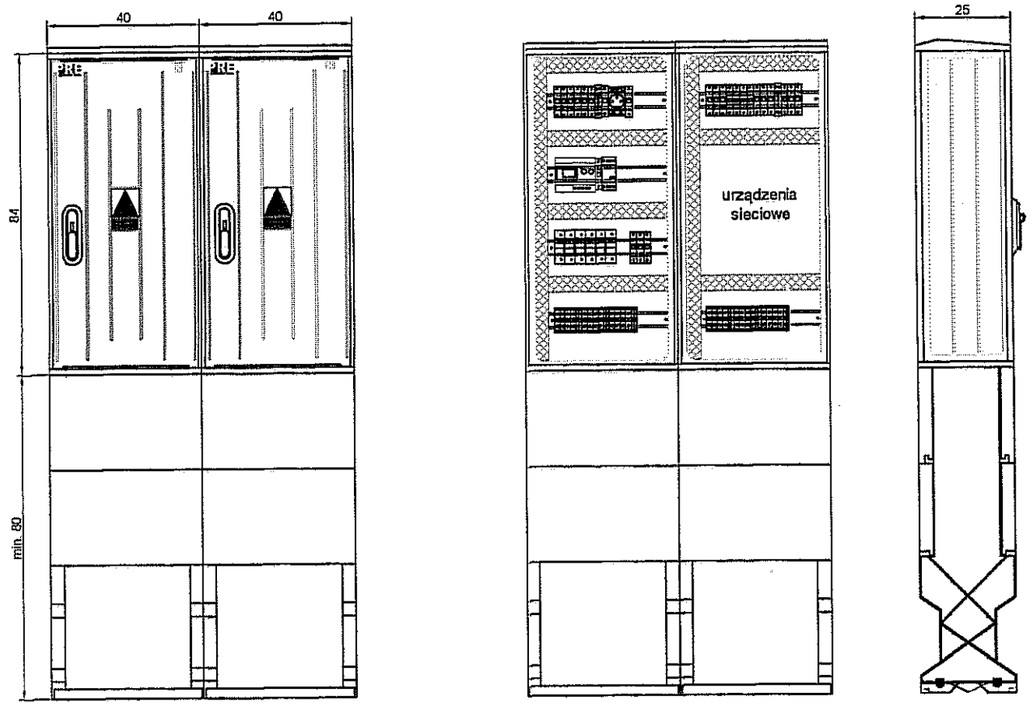

UWAGI:

1. Projektuje się szafę monitoringu jako wolnostojącą, wandaloodporną w zestawie z szafą oświetleniową.
2. Szafkę SM wyposażyć w typowy układ wentylacji i ogrzewania. Szafkę wyposażyć w swich min 4xFTP kat 6, zasilanie PoE.
3. Kamerę podłączyć przewodem FTP kat. 6 żelowany za pośrednictwem zasilacza buforowego PoE.
4. Zasilacz PoE wyposażyć w baterię 7Ah, cały zestaw zamontować w szafce SM. Zasilacz ma zapewnić zasilanie urządzeń przez co najmniej 1h oraz samodzielny start przy wznowieniu zasilania, możliwość zdalnego włączenia i wyłączenia zasilania z wykorzystaniem protokołu IP. Wszystkie urządzenia muszą być kompatybilne z systemem Bosch BVMS.
5. Dostarczenie łącza transmisyjnego danych do centrum monitoringu jest poza zakresem opracowania

modus
Biuro Projektowe
ul. Karolinska 21/34, 31-579 Kraków
tel. +48 12 63 11 035 e-mail: biuro@architekci-modus.pl

TEMAT	BUDOWA BOISKA DO STREETBALU I SKATEPARKU Z URZĄDZENIAMI TERENOWYMI, OBIEKTAMI MAŁEJ ARCHITEKTURY, OŚWIETLENIEM I MONITORINGIEM			
ADRES	DZ. NR 10/12,160/8 OBR. 34 LUBLIN			
INWESTOR	GMINA MIASTA LUBLIN Pl. Króla Władysława Łokietka 1 20-109 Lublin			
TYTUŁ	**SCHEMAT ZASILANIA OŚWIETLNIA I MONITORINGU**			
PROJEKTOWAŁ: mgr inż. BARTOSZ ZBROJA		UPRAWNIENIA: MAP/0103/PBE/15		PODPIS
SPRAWDZIŁ: mgr inż. STANISŁAW ZBROJA		UPRAWNIENIA: UAN Upr. 333/90		PODPIS
ZESPÓŁ				PODPIS
BRANŻA: Elektryczna	DATA: 12.2017 r	FAZA: PB+PW	SKALA: –	NR RYSUNKU: E-3

WYMIARY SPRAWDZIĆ NA BUDOWIE. W RAZIE NIEZGODNOŚCI SKONTAKTOWAĆ SIĘ Z PROJEKTANTEM
WSZYSTKIE ZMIANY UZGADNIAĆ Z PROJEKTANTEM W RAMACH NADZORU AUTORSKIEGO

VI PROJEKT INSTALACJI SANITARNYCH

PROJEKT BUDOWLANY

TEMAT:

BUDOWA BOISKA DO STREETBALU I SKATEPARKU Z URZĄDZENIAMI TERENOWYMI, OBIEKTAMI MAŁEJ ARCHITEKTURY, OŚWIETLENIEM I MONITORINGIEM

PROJEKT INSTALACJI ZAPEWNIAJĄCEJ ODPROWADZENIE WÓD OPADOWYCH Z DZ. NR 10/12, 160/8 OBR. 34 LUBLIN

Lokalizacja inwestycji: dz. nr. 10/12, 160/8 obr. 34 Lublin

Inwestor: GMINA MIEJSKA LUBLIN,
pl. Króla Władysława Łokietka 1, 20-109 Lublin

Projektował: mgr inż. Leszek Chmielewski
upr. 95/2001

mgr inż. Leszek Chmielewski
Uprawnienia budowlane Nr 95/2001
do projektowania i kierowania
robotami budowlanymi bez ograniczeń
w specjalności instalacyjnej

Sprawdził: mgr inż. Marek Kulesza
upr. MAP/0218/POOS/09

Mgr inż. Marek KULESZA
Uprawnienia budowlane do projektowania
bez ograniczeń w specjalności instalacyjnej
w zakresie sieci, instalacji i urządzeń
cieplnych, wentylacyjnych, gazowych,
wodociągowych i kanalizacyjnych
nr ewid. MAP/0218/POOS/09

DATA: grudzień 2017

SPIS ZAWARTOŚCI OPRACOWANIA

OPIS TECHNICZNY

1 Część ogólna. 3
1.1 Przedmiot, cel i zakres opracowania. 3
1.2 Podstawa opracowania. 3
2 Kanalizacja deszczowa. 3
2.1 Obliczenia ilości deszczu. 3
2.2 Obliczenie średnicy przewodu głównego. 4
2.3 Rurociągi i uzbrojenie. 4
2.4 Studnie osadnikowe z wpustami. 4
2.5 Roboty ziemne i montażowe. 4
3 Technologia wykonania. 5
3.1 Wykop. ..... **Błąd! Nie zdefiniowano zakładki.**
3.2 Przewiert. ..... **Błąd! Nie zdefiniowano zakładki.**
4 Wytyczne BHP 7
5 Uwagi końcowe 7

ZESTAWIENIE RYSUNKÓW I ZAŁĄCZNIKÓW

SPIS RYSUNKÓW:

NR RYS.	NAZWA RYSUNKU	SKALA
PZT-1	PLAN ZAGOSPODARWOANIA TERENU	1:500
Z-1	RODZAJE POWIERZCHNI ZLEWNI	1:500
KD-1	PROFIL KANALIZACJI DESZCZOWEJ 1	1:100/100
KD-2	PROFIL KANALIZACJI DESZCZOWEJ 2	1:100/100
KD-3	PROFIL KANALIZACJI DESZCZOWEJ 3	1:100/100

1 Część ogólna.

1.1 Przedmiot, cel i zakres opracowania.

Przedmiotem opracowania jest projekt instalacji zapewniającej odprowadzenie wód z bowla będącego elementem skateparku zaprojektowanego na działkach nr. 10/12, 160/8 obr. 34 Lublin.

Obiekt: Projektowany skatepark

Inwestor: Gmina Miejska Lublin, pl. Króla Władysława Łokietka 1, 20-109 Lublin

1.2 Podstawa opracowania.

- Zlecenie inwestora
- Aktualna mapa syt-wys skali 1:500,
- Informacja techniczna MPWiK Lublin KT/4004/755/2017/ z dnia 17.11.2017,
- Obowiązujące normy i przepisy,

2 Kanalizacja deszczowa.

Ścieki deszczowe z bowla zostaną zebrane przez wpust zaznaczony zgodnie z rysunkiem projektowym.

Trasę przyłącza wskazano w części rysunkowej opracowania.

2.1 Obliczenia ilości deszczu.

Wartość miarodajnego natężenia deszczu wyznaczono w oparciu o poniższe założenia:

$$q = A\,x\,t^{-0,667} = 470\,x\,\sqrt[5]{c}\,x\,t^{-0,667}\,[\frac{dm^3}{s\,x\,ha}]$$

gdzie: C - częstotliwość występowania deszczu [lata]

t - czas trwania deszczu [min]

dla: P = 20% - prawdopodobieństwo pojawienia się dreszczu, zgodnie z zaleceniem dla kolektorów w dużych miastach (według Błaszczyk) – C = 5

t = 15 mm - czas trwania deszczu miarodajnego

$$q = 470\,x\,\sqrt[5]{5}\,x\,15^{-0,667}\,[\frac{dm^3}{s\,x\,ha}]$$

$$q = 132[\frac{dm^3}{s\,x\,ha}]$$

Zakresy zlewni zgodnie z projektem zagospodarowania terenu załączonym do opracowania.

$Q = \Sigma\,(F_i \times q \times \Psi_1)$ [dm^3/s]

gdzie: F_i - powierzchnia spływu wód deszczowych [ha]

q - natężenie deszczu miarodajnego [l/s/ha]

Ψ_1 - współczynnik spływu zależny od rodzaju terenu [-]

Przyjęte współczynniki:

Ψ	- teren utwardzony	0,85
q	- natężenie deszczu miarodajnego	132 l/s/ha

LP	Rodzaj podłoża	Powierzchnia	Współczynnik spływu	Deszcz miarodajny	Ilość deszczu
		F_i	Ψ_i	q	Q
		[m²]	[-]	[l/s/ha]	[dm³/s]
1	Droga kostka	382	0,85	132	4,286
	Powierzchnia zlewni :	**382**		Suma :	4,29
	Pow. zlewni zredukowana :	**325**			

2.2 Obliczenie średnicy przewodu głównego.

Obliczenie średnicy przewodu głównego dla rur z PCV SN-8 ze ścianką litą, na odcinku znajdującym się pod terenem drogi prowadzonych w stalowej rurze osłonowej.

Nazwa odcinka	Przepływ [dm³/s]	Spadek [‰]	Średnica [mm]	Wypełn. [%]	Prędkość [m/s]	Przepływ 100% [dm³/s]	Prędkość 100% [m/s]	Nr Katal.	Chrop. [mm]
lublin PCV	4,3	15	**160**	32,1	0,87	24,4	1,37	3039116	0,25

2.3 Rurociągi i uzbrojenie.

Kanalizację deszczową projektuje się z rur PCV SN-8, ze ścianką litą. Na odcinku prowadzonym pod terenem drogi (między studniami S2-S3 na profilu nr.1) zastosować rurę osłonową Ø 250 ze stali z wykorzystaniem płóz i manszet przy montażu rur w osłonie.

W miejscach, gdzie rurociąg przebiega powyżej strefy przemarzania (od wpustu S1 do punktu P1) zabezpieczyć go warstwą keramzytu o grubości 20 cm.

Studnie należy wykonać jako tworzywowe o średnicach zgodnych z rysunkiem.

Dla studzienek zlokalizowanych na terenie zielonym przewiduje się montaż pokryw żeliwnych ze stożkiem żelbetowym klasy A15. Regulację wysokościową włazu studni do niwelety nawierzchni wykonać za pomocą pierścieni dystansowych.

Trasy, spadki i zagłębienia przewodów wskazano w części rysunkowej opracowania.

Przewidziano pokrywę klasy B 125 do studni S1 oraz wpusty klasy B 125 dla wszystkich 3 zaprojektowanych wpustów.

2.4 Studnie osadnikowe z wpustami.

Zaprojektowano studnie osadnikowe DN 425. Wpusty klasy B 125 umożliwiające swobodną i bezpieczną jazdę na rolkach i deskorolkach na wszystkich 3 studniach zgodnie z detalem podanym w części architektonicznej. Głębokość osadnika wynosi 65 cm licząc od spodu studni do dolnej krawędzi najniżej wychodzącej ze studzienki rury (rysunek w karcie katalogowej).

Dodatkowe informacje dotyczące studni oraz włazów w załączonych kartach katalogowych.

2.5 Roboty ziemne i montażowe

Kanały wykonane będą w wykopach wąskoprzestrzennych o szerokości dna dla ø160 - 1,20 m. Umocnienie ścian wykopu proponuje się wykonać z wyprasek stalowych na ściany oraz kształtowników stalowych na rozpory poziome i pionowe. Dno wykopu nie może być przemarznięte i powinno być gładkie, wolne od kamieni i luźnych głazów. Powinno być wyrównane do właściwej wysokości i posiadać

odpowiednie nachylenie. Rury układać na podłożu żwirowo - piaskowym o grubości warstwy 15 cm. Kąt osadzenia rury 90 stopni.

Układanie, montaż i uszczelnienie zgodnie z instrukcją montażu.

Zasyp wykopu wykonywać ze szczególną ostrożnością w dolnej części wykopu. Należy podsypać rurę z boków dobrze ubijając grunt piaszczysty warstwami co 20 cm do wysokości 30 cm ponad lico rury. Zasyp wykopu do poziomu podbudowy gruntem niewysadzinowym o WP > 35 zagęszczonym warstwami co 20 cm do uzyskania wskaźnika zagęszczenia wg. normy BN-83/8836-02 pt. „Roboty ziemne". Należy wykonać badania sypkiego gruntu rodzimego celem stwierdzenia jego przydatności do wykonania zasypu. W przypadku, gdy grunt będzie się nadawał do zagęszczenia należy go wykorzystać do wykonania zasypu. Jeśli grunt rodzimy nie spełni wymagań zakłada się 100% wymianę gruntu. Do kosztorysu zakłada się 90% wymianę gruntu.

Po wykonaniu robót nawierzchnie dróg należy doprowadzić do stanu pierwotnego.

Układanie, montaż i uszczelnienie zgodnie z instrukcją montażu. Roboty ziemne na całej długości wykonywane będą w 80 % mechanicznie i w 20% ręcznie.

Zakłada się stały wywóz gruntu z wykopów. Nadmiar gruntu do wywiezienia na wysypisko odpadów.

Zgodnie z zaleceniem MPWiK w Lublinie należy wykonać przewiert sterowany pod terenem drogi.

3 Technologia wykonania.

Rurociąg należy wykonać od najniższego punktu i układać zgodnie z zaprojektowanymi spadkami. Roboty ziemne prowadzić zgodnie z PN-B-10736 i PN-S-02205. Na całej długości rurociąg układać w wykopie wąskoprzestrzennym szalowanym. W czasie montażu rurociągu w wykopach, ściany wykopów powinny być umocnione zgodnie z PN-B-10736:1999 r. Wykopy winny być zabezpieczone przed dostępem osób postronnych.

W miejscach skrzyżowań z istniejącym uzbrojeniem podziemnym należy wykonać odkrywki i zniwelować rzędne posadowienia.

Trasowanie sieci powinien przeprowadzić uprawniony geodeta zgodnie z domiarami zaznaczonymi na planach.

W przypadku stwierdzenia, że zwierciadło wód gruntowych występuje powyżej poziomu posadowienia rurociągu należy przewidzieć odwodnienie wykopu.

W budowie kanałów kanalizacyjnych mają zastosowanie wyłącznie rury i kształtki nieuszkodzone. Z uwagi na własności fizyczno-mechaniczne rur z PVC, układanie przewodów należy prowadzić w temperaturze otoczenia powyżej +5°C.

Ułożenie przewodów wymaga uprzedniego przygotowania podłoża, z zachowaniem warunku nienaruszalności struktury gruntu rodzimego w strefie obsypki ochronnej dla rury kanałowej. Rury należy układać na podłożu z zagęszczonego piasku o minimalnej wysokości 20 cm. Powierzchnia podłoża tak naturalnego jak i sztucznego, wykonana z ubitego – zagęszczonego piasku, powinna być zgodna z zaprojektowanym spadkiem. Układanie rur na dnie wykopu przeprowadza się na podłożu całkowicie odwodnionym.

Budowę kanalizacji rozpoczyna się od punktów węzłowych (studzienek kanalizacyjnych) z obsadzonymi, zgodnie z zaprojektowanymi rzędnymi, przejściami szczelnymi dla rur z PVC. Budowę kanału prowadzi się z ustalonymi spadkami pomiędzy punktami węzłowymi od rzędnych niższych do wyższych.

Wyrównywanie spadków rury przez podkładanie pod rurę kawałków drewna, kamieni lub gruzu jest niedopuszczalne – rura wymaga podbicia piaskiem na całej długości.

W miejscach złączy kielichowych należy wykonywać dołki montażowe o głębokości ok. 10 cm dla umożliwienia wepchnięcia bosego końca rury lub kształtki w kielich rury. Kształt i wielkość dołka montażowego musi zapewniać warunki czystości, nie dostawania się piasku do wnętrza kielicha. Kielich układanej rury powinien być zabezpieczony odpowiednim deklem.

Ułożony odcinek rury kanałowej (po uprzednim sprawdzeniu prawidłowości jej spadku) wymaga ustabilizowania przez wykonanie obsypki ochronnej z piasku, przynajmniej na wysokość 10 cm ponad wierzch rury (w końcowej fazie robót obsypkę uzupełnia się do 30 cm). Obsypkę należy wykonywać z zachowaniem dostępu do dołka montażowego. Dołki montażowe ulegają zasypaniu piaskiem po próbie szczelności łączy danego odcinka.

Zasyp kanału w wykopie składa się z dwóch warstw:

warstwy ochronnej rury kanałowej o wysokości 30 cm ponad wierzch przewodu,

warstwy do powierzchni terenu lub wymaganej rzędnej.

Zasyp kanału przeprowadza się w trzech etapach:

etap I - wykonanie warstwy ochronnej rury kanałowej (bez odcinków na złączach),

etap II - po próbie szczelności złącz rur kanałowych, wykonanie warstwy ochronnej w miejscach połączeń,

etap III - zasyp wykopu gruntem rodzimym bez kamieni, warstwami, z jednoczesnym zagęszczeniem i ewentualną rozbiórką odeskowania i rozpór ścian wykopu.

W nawiązaniu do warunków pracy rur kanałowych z PVC pod wpływem obciążenia gruntem, na wytrzymałość układanych rur zasadniczy wpływ ma zarówno rodzaj obsypki ochronnej rury, zasypki wykopu jak też stopień ich zagęszczenia.

Warstwę ochronną rury kanałowej wykonuje się z piasku sypkiego, drobno, średnio, lub gruboziarnistego, bez grud i kamieni. Zagęszczenie tej warstwy, powinno być prowadzone z zachowaniem szczególnej ostrożności z uwagi na kruchość materiału rur. Warstwa ta musi być starannie ubita po obu stronach przewodu. Zasyp i ubijanie gruntu w strefie ochronnej przewodu, należy wykonywać warstwami z jednoczesnym usuwaniem zastosowanego szalowania. Grubość ubijanej warstwy nie powinna przekraczać 1/3 średnicy rury.

Najistotniejszym jest zagęszczenie gruntu, które zaleca się wykonywać podbijakami z drewna twardego. Stosowanie ubijaków metalowych czy mechanicznych dopuszczalne jest w odległości poziomej ok. 10 cm od rury. Ubijanie mechaniczne na całej szerokości strefy kanałowej może być przeprowadzone sprzętem lekkim przy 30 cm warstwie piasku ponad wierzch rury.

4 Wytyczne BHP

Wykonane instalacje nie stwarzają zagrożenia pożarowego. Podczas wykonawstwa stosować się do przepisów zawartych w „Warunkach technicznych wykonania i odbioru robót budowlano-montażowych Instalacje sanitarne i przemysłowe, „Warunkach technicznych wykonania i odbioru rurociągów z tworzyw sztucznych" oraz do Rozporządzenia Ministra Infrastruktury z dnia 06.02.2003 r w sprawie bezpieczeństwa i higieny pracy podczas wykonywania robót budowlanych (Dz. U. Nr 47, poz. 401).W przypadku zastosowania przewodów, armatury i urządzeń metalowych obowiązkowo należy przewidzieć odpowiednie zabezpieczenia eliminujące możliwość porażenia prądem.

5 Uwagi końcowe

Obowiązkiem wykonawców instalacji jest dostarczenie wymaganych, aktualnych atestów i dopuszczeń, oraz certyfikatów wszystkich zastosowanych materiałów i urządzeń. Wszystkie urządzenia muszą być oznaczone znakiem bezpieczeństwa. W przypadku urządzeń, które nie podlegają obowiązkowi zgłaszania do certyfikacji na znak bezpieczeństwa i oznaczenia tym znakiem, wykonawca jest zobowiązany dostarczyć odpowiednią deklarację dostawcy, mówiącą o zgodności tych wyrobów z normami wprowadzonymi do obowiązkowego stosowania oraz wymaganiami określonymi właściwymi przepisami. Wszystkie urządzenia pozostające w kontakcie z wodą użytkową wymagają atestu higienicznego Państwowego Zakładu Higieny.

Całość prac wykonać zgodnie z:

- Warunkami technicznymi wykonania i odbioru robót budowlano-montażowych cz. II Instalacje sanitarne
- Warunkami technicznymi wykonania i odbioru rurociągów z tworzyw sztucznych
- Instrukcją montażu producentów rur i urządzeń
- Przestrzegać warunków p.poż i bhp.

mgr inż. Leszek Chmielewski
Uprawnienia budowlane Nr 95/2001
do projektowania i kierowania
robotami budowlanymi bez ograniczeń
w specjalności instalacyjnej

DEMONTAŻ
ISTN. OGRODZENIA

DEMONTAŻ ISTN.
NAWIERZCHNI ASFALTOWEJ

ODWODNIENIE BOWLA
WG ODRĘBNEGO
OPRACOWANIA TRYBEM
ZGŁOSZENIA ROBÓT
BUDOWLANYCH

W1
W2
W3
P1
P2
S1
Ø600
S2
Ø600
S3
PROJ. DOJŚCIE

10/12
160/8
66/2
28/2
29/4
29/6
9/7
Rusałka
ch.kostka
kostka
j.ast.
ISTN. BRZEG
- BEZ ZMIAN

LEGENDA:

- kanalizacja deszczowa
- granica terenu inwestycji ($3\,798 m^2$)
- granica terenu odwadnianego ($382 m^2$ = 4,29l/s)

modus
Mirosław Maciuszek
ul. Marcinaroka 21/34, 31-579 Kraków
tel. +48 12 63 11 035 e-mail: biuro@architekci-modus.pl

TEMAT	BUDOWA BOISKA DO STREETBALU I SKATEPARKU Z URZĄDZENIAMI TERENOWYMI, OBIEKTAMI MAŁEJ ARCHITEKTURY, OŚWIETLENIEM I MONITORINGIEM
ADRES	DZ. NR 10/12,160/8 OBR. 34 LUBLIN
INWESTOR	GMINA MIASTA LUBLIN Pl. Króla Władysława Łokietka 1 20-109 Lublin
TYTUŁ	PLAN ZAGOSPODAROWANIA TERENU

PROJEKTOWAŁ mgr inż. Leszzek CHMIELEWSKI			UPRAWNIENIA 95/2001	PODPIS
SPRAWDZIŁ mgr inż. Marek KULESZA			UPRAWNIENIA MAP0218/POOS/09	PODPIS
ZESPÓŁ mgr inż. Adrian LOLO				PODPIS
BRANŻA SANITARNA	DATA 12.2017 r	FAZA PB	SKALA 1:500	NR RYSUNKU PZT-1

WYMIARY SPRAWDZIĆ NA BUDOWIE. W RAZIE NIEZGODNOŚCI SKONTAKTOWAĆ SIĘ Z PROJEKTANTEM
WSZYSTKIE ZMIANY UZGADNIAĆ Z PROJEKTANTEM W RAMACH NADZORU AUTORSKIEGO

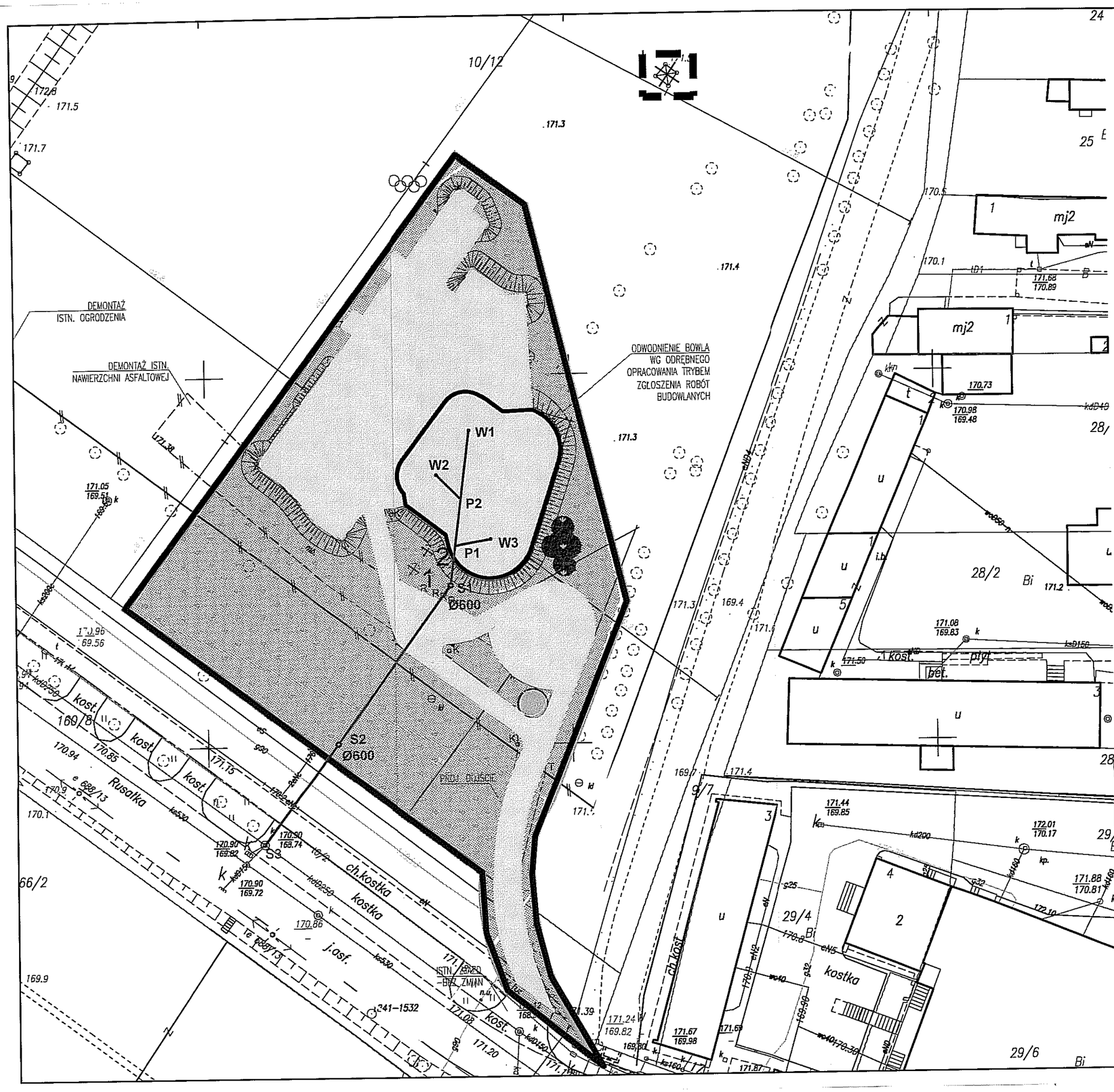

LEGENDA:

- kanalizacja deszczowa
- granica terenu inwestycji ($3\,798 m^2$)
- granica terenu odwadnianego ($382 m^2$ = 4,29l/s)
- teren pokryty zielenią ($2\,178,30 m^2$)
- teren utwardzony ($1\,619,94 m^2$)

modus
Mirosław Maślanczuk
ul. Narcyzowa 21/34, 31-579 Kraków
tel. +48 12 63 11 035 e-mail: biuro@architekci-modus.pl

TEMAT	BUDOWA BOISKA DO STREETBALU I SKATEPARKU Z URZĄDZENIAMI TERENOWYMI, OBIEKTAMI MAŁEJ ARCHITEKTURY, OŚWIETLENIEM I MONITORINGIEM
ADRES	DZ. NR 10/12,160/8 OBR. 34 LUBLIN
INWESTOR	GMINA MIASTA LUBLIN Pl. Króla Władysława Łokietka 1 20-109 Lublin
TYTUŁ	RODZAJE POWIERZCHNI ZLEWNI

PROJEKTOWAŁ mgr inż. Leszzek CHMIELEWSKI			UPRAWNIENIA 95/2001	PODPIS
SPRAWDZIŁ mgr inż. Marek KULESZA			UPRAWNIENIA MAP0218/POOS/09	PODPIS
ZESPÓŁ mgr inż. Adrian LOLO				PODPIS
BRANŻA SANITARNA	DATA 12.2017 r	FAZA PB	SKALA 1:500	NR RYSUNKU Z-1

WYMIARY SPRAWDZIĆ NA BUDOWIE, W RAZIE NIEZGODNOŚCI SKONTAKTOWAĆ SIĘ Z PROJEKTANTEM
WSZYSTKIE ZMIANY UZGADNIAĆ Z PROJEKTANTEM W RAMACH NADZORU AUTORSKIEGO

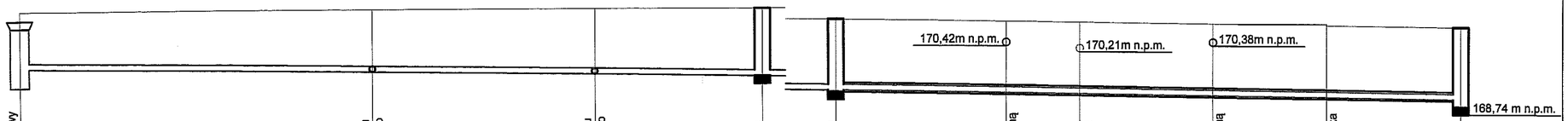

Poziom porównawczy 165,00 m n.p.m.

	wpust powierzchniowy	włączenie wpustu powierzchniowego	włączenie wpustu powierzchniowego	studnia rewizyjna Ø600	studnia rewizyjna Ø600	skrzyżowanie z siecią elektryczną	skrzyżowanie z siecią gazową	skrzyżowanie z siecią elektryczną	krawężnik chodnika	istniejąca studnia przyłączeniowa
Rzędna terenu projektowanego	171,15	171,28	172,94							
Rzędna terenu istniejącego	171,40	171,40	171,40	171,40	171,07	171,02	171,01	170,98		170,90
Rzędna dna kanału	169,93	169,79	169,70	169,63	169,20	168,13	169,10	169,05		168,94
Zagłębienie dna kanału [m]	1,22	1,49	3,24	1,77	1,87	1,89	1,91	1,93		1,96
Odległości [m]	9,60	6,05	4,55	28,60	4,65	2,00	3,60	3,10	3,65	
Spadek				1,5%						1,5%
Średnice, materiał	160×4,7 PVC-U_SN-8				160×4,7 PVC-U_SN-8 w stalowej rurze osłonowej 250x2,00					
Długość trasy [m]	0,00	9,60	15,65	20,10	48,70	53,35	55,35	58,95	62,05	65,70
	W1	P2	P1	S1	S2					S3

LEGENDA:

kanalizacja deszczowa

wpust powierzchniowy

modus
Mirosław Wacławczyk
ul. Marciarska 2f/34, 31-578 Kraków
tel. +48 12 63 11 035 e-mail: biuro@architekci-modus.pl

TEMAT	BUDOWA BOISKA DO STREETBALU I SKATEPARKU Z URZĄDZENIAMI TERENOWYMI, OBIEKTAMI MAŁEJ ARCHITEKTURY, OŚWIETLENIEM I MONITORINGIEM
ADRES	DZ. NR 10/12,160/8 OBR. 34 LUBLIN
INWESTOR	GMINA MIASTA LUBLIN Pl. Króla Władysława Łokietka 1 20-109 Lublin
TYTUŁ	PROFIL KANALIZACJI DESZCZOWEJ 1

PROJEKTOWAŁ mgr inż. Leszczek CHMIELEWSKI	UPRAWNIENIA 95/2001	PODPIS
SPRAWDZIŁ mgr inż. Marek KULESZA	UPRAWNIENIA MAP0218/POOS/09	PODPIS
ZESPÓŁ mgr inż. Adrian LOLO		PODPIS

BRANŻA	DATA	FAZA	SKALA	NR RYSUNKU
SANITARNA	12.2017 r	PB	1:100/100	KD-1

WYMIARY SPRAWDZIĆ NA BUDOWIE. W RAZIE NIEZGODNOŚCI SKONTAKTOWAĆ SIĘ Z PROJEKTANTEM
WSZYSTKIE ZMIANY UZGADNIAĆ Z PROJEKTANTEM W RAMACH NADZORU AUTORSKIEGO

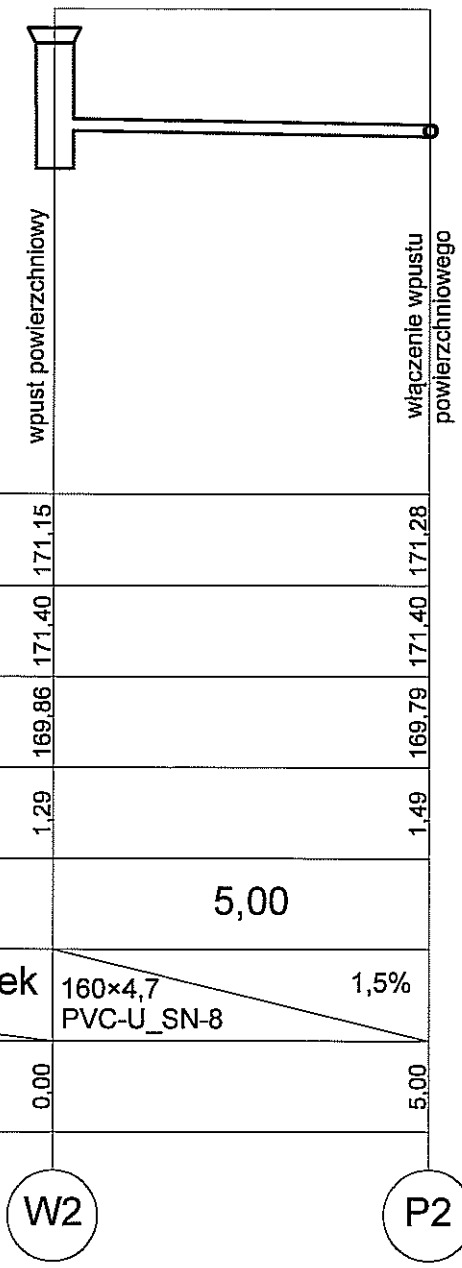

Poziom porównawczy 165,00 m n.p.m.

Rzędna terenu projektowanego	171,15	171,28
Rzędna terenu istniejącego	171,40	171,40
Rzędna dna kanału	169,86	169,79
Zagłębienie dna kanału [m]	1,29	1,49
Odległości [m]	5,00	
Spadek / Średnice, materiał	160×4,7 PVC-U_SN-8	1,5%
Długość trasy [m]	0,00	5,00

LEGENDA:

kanalizacja deszczowa

wpust powierzchniowy

modus Mirosław Maciaszek
ul. Narolańska 2/34, 31-579 Kraków
tel. + 48 12 63 11 035 e-mail: biuro@architekci-modus.pl

TEMAT: BUDOWA BOISKA DO STREETBALU I SKATEPARKU Z URZĄDZENIAMI TERENOWYMI, OBIEKTAMI MAŁEJ ARCHITEKTURY, OŚWIETLENIEM I MONITORINGIEM

ADRES: DZ. NR 10/12,160/8 OBR. 34 LUBLIN

INWESTOR: GMINA MIASTA LUBLIN
Pl. Króla Władysława Łokietka 1
20-109 Lublin

TYTUŁ: PROFIL KANALIZACJI DESZCZOWEJ 2

PROJEKTOWAŁ: mgr inż. Leszzek CHMIELEWSKI		UPRAWNIENIA: 95/2001	PODPIS
SPRAWDZIŁ: mgr inż. Marek KULESZA		UPRAWNIENIA: MAP0218/POOS/09	PODPIS
ZESPÓŁ: mgr inż. Adrian LOLO			PODPIS
BRANŻA: SANITARNA	DATA: 12.2017 r	FAZA: PB	SKALA: 1:100/100	NR RYSUNKU: KD-2

WYMIARY SPRAWDZIĆ NA BUDOWIE, W RAZIE NIEZGODNOŚCI SKONTAKTOWAĆ SIĘ Z PROJEKTANTEM
WSZYSTKIE ZMIANY UZGADNIAĆ Z PROJEKTANTEM W RAMACH NADZORU AUTORSKIEGO

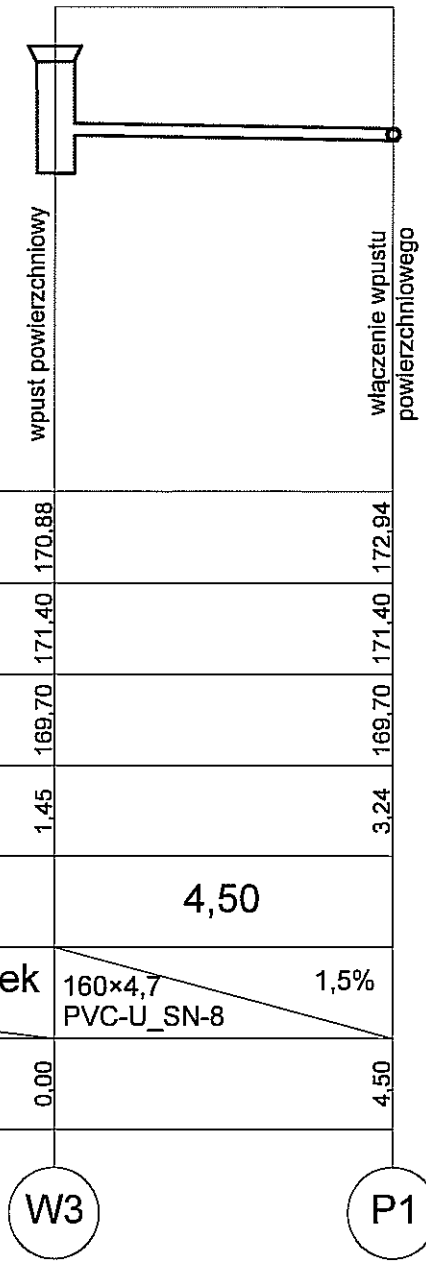

Poziom porównawczy 165,00 m n.p.m.		
Rzędna terenu projektowanego	170,88	172,94
Rzędna terenu istniejącego	171,40	171,40
Rzędna dna kanału	169,70	169,70
Zagłębienie dna kanału [m]	1,45	3,24
Odległości [m]	4,50	
Średnice, materiał / Spadek	160×4,7 PVC-U_SN-8	1,5%
Długość trasy [m]	0,00	4,50

LEGENDA:

kanalizacja deszczowa

wpust powierzchniowy

modus Mirosław Maciaszek
ul. Narciarska 21/34, 31-579 Kraków
tel. +48 12 63 11 035 e-mail: biuro@architekci-modus.pl

TEMAT	BUDOWA BOISKA DO STREETBALU I SKATEPARKU Z URZĄDZENIAMI TERENOWYMI, OBIEKTAMI MAŁEJ ARCHITEKTURY, OŚWIETLENIEM I MONITORINGIEM			
ADRES	DZ. NR 10/12,160/8 OBR. 34 LUBLIN			
INWESTOR	GMINA MIASTA LUBLIN Pl. Króla Władysława Łokietka 1 20-109 Lublin			
TYTUŁ	PROFIL KANALIZACJI DESZCZOWEJ 3			
PROJEKTOWAŁ	mgr inż. Leszek CHMIELEWSKI		UPRAWNIENIA 95/2001	PODPIS
SPRAWDZIŁ	mgr inż. Marek KULESZA		UPRAWNIENIA MAP0218/POOS/09	PODPIS
ZESPÓŁ	mgr inż. Adrian LOLO			PODPIS
BRANŻA SANITARNA	DATA 12.2017 r	FAZA PB	SKALA 1:100/100	NR RYSUNKU KD-3

WYMIARY SPRAWDZIĆ NA BUDOWIE, W RAZIE NIEZGODNOŚCI SKONTAKTOWAĆ SIĘ Z PROJEKTANTEM
WSZYSTKIE ZMIANY UZGADNIAĆ Z PROJEKTANTEM W RAMACH NADZORU AUTORSKIEGO

VII OPINIA GEOTECHNICZNA

GEKON s.c. Albert Witkiewicz, Jacek Meresta
BIURO PROJEKTOWO-BADAWCZE
20-133 LUBLIN, ul. J. Falata 20, tel.: 0-81 747 59 38, 0508 210 930
Fax: 081 747 70 91, E-mail: gekon92@yahoo.pl
NIP: 712-10-13-436 **REGON: 430512721**

Rodzaj opracowania:

OCENA GEOTECHNICZNYCH WARUNKÓW POSADOWIENIA
OPINIA GEOTECHNICZNA
DOKUMENTACJA BADAŃ PODŁOŻA GRUNTOWEGO

Temat:

Lublin, ul. Rusałka – działka nr 10/12 obręb 34
BOISKO DO STREETBALLU I SKATEPARKU
wraz z oświetleniem i monitoringiem oraz obiektami małej architektury

Zleceniodawca:

Wydział Inwestycji i Remontów Urzędu Miasta Lublin

20-117 Lublin, ul. Podwale 3

Inwestor:

Gmina Lublin

20-109 Lublin, ul. Króla Władysława Łokietka 1

Numer rejestracyjny:

16/G/2016

GEKON s.c.
Albert Witkiewicz, Jacek Meresta
20-133 Lublin, ul. J. Falata 20
tel. 081 747 59 38, 0508 210 930
NIP 712-10-13-436, REGON 430512721

Opracowali:

mgr Ewa WOŹNA
mgr Ewa Woźna
nr upr. 071030

mgr inż. Jacek MERESTA
mgr inż. Jacek Meresta
upr. bud. Nr 235/Lb/87 i Nr 2215/Lb/84

Lublin – maj 2016 r.

ZA ZGODNOŚĆ
Z ORYGINAŁEM

SPIS TREŚCI :

1. Wstęp
2. Ogólna charakterystyka projektowanej inwestycji
3. Ogólna charakterystyka terenu badań
3.1. Położenie administracyjne, zagospodarowanie
3.2. Morfologia i hydrografia
3.3. Budowa geologiczna i warunki hydrogeologiczne
4. Przebieg badań geotechnicznych
4.1. Prace geodezyjne
4.2. Prace polowe
4.3. Prace kameralne
5. Warunki geotechniczne terenu badań
5.1. Warunki gruntowe
5.2. Warunki wodne
6. Wnioski

SPIS ZAŁĄCZNIKÓW :

1. Orientacja w skali 1:10000 1.
2. Wycinek Szczegółowej Mapy Geologicznej Polski w skali 1:50000 2.
3. Mapa dokumentacyjna w skali 1:500 3.
4. Przekrój geotechniczny 4.
5. Legenda do przekroju 5.
6. Karty otworów wiertniczych z wynikami badań gruntu sondą statyczną wkręcaną ST 6 – 8.
7. Objaśnienia symboli i oznaczeń 9.

1. WSTĘP

Opracowanie niniejsze wykonano na zlecenie Wydziału Inwestycji i Remontów Urzędu Miasta Lublin – 20-117 Lublin, ul. Podwale 3 (pismo z dnia 16.05.2016 r.).
Inwestorem przedmiotowego przedsięwzięcia jest Gmina Lublin – 20-109 Lublin, ul. Króla Władysława Łokietka 1.
Celem niniejszego opracowania jest przedstawienie rozpoznanych warunków gruntowo-wodnych w strefie posadowienia i poniżej oraz ustalenie parametrów geotechnicznych gruntów, w podłożu projektowanej inwestycji.

Ocenę sporządzono na podstawie Rozporządzenia Ministra Transportu, Budownictwa i Gospodarki Morskiej z dnia 25 kwietnia 2012 r. (Dziennik Ustaw poz. 463) w sprawie ustalania geotechnicznych warunków posadowienia obiektów budowlanych – o zakresie określonym ściśle przez Zleceniodawcę.

2. OGÓLNA CHARAKTERYSTYKA PROJEKTOWANEJ INWESTYCJI

Na terenie wykonanych prac planuje się realizację boiska do streetballu i skateparku wraz z oświetleniem i monitoringiem oraz obiektami małej architektury.

3. OGÓLNA CHARAKTERYSTYKA TERENU BADAŃ

3.1. Położenie administracyjne, zagospodarowanie

Planowana inwestycja zlokalizowana jest na terenie miasta Lublin, w województwie lubelskim – na części działki nr 10/12 obręb 34 arkusz 5, przy ul. Rusałka.
Przedmiotowy teren znajuje się w obrębie ogrodzonego kompleksu sportowego – w jego południowo-wschodnim narożu. Jest to teren płaski, obecnie stanowi nieużytek.
Jak wynika z otrzymanej mapy w skali 1:500 w podłożu ścisłego terenu badań nie znajdują się żadne elementy uzbrojenia podziemnego.

W zasięgu inwestycji nie występują obszary podlegające ochronie na podstawie ustawy z dnia 16 kwietnia 2004 r. o ochronie przyrody.

W bezpośrednim otoczeniu brak jest obszarów parków narodowych, obszarów Natura 2000, leśnych kompleksów promocyjnych, ochrony uzdrowiskowej oraz obszarów, na których znajdują się pomniki historii wpisane na „listę dziedzictwa światowego".

3.2. Morfologia i hydrografia

Dokumentowany teren wg podziału fizyczno-geograficznego J. Kondrackiego położony jest w obrębie Płaskowyżu Nałęczowskiego będącego podregionem Wyżyny Lubelskiej i oddzielonego od Płaskowyżu Świdnickiego głęboko wciętą doliną Bystrzycy o przebiegu SW-NE.

Płaskowyż Świdnicki, znajdujący się po prawej stronie rzeki Bystrzycy to płaska równina denudacyjna, wymodelowana w marglach i pozbawiona pokrywy lessowej. Na zboczach i w dolinach rzek zalegają osady wodno-lodowcowe, osiągające miejscami miąższość kilkunastu metrów oraz osady rzeczne dochodzące do kilku metrów i wykształcone w postaci gruntów mineralnych i organicznych.

Płaskowyż Nałęczowski charakteryzuje się obecnością miąższych pokryw lessowych, które wywarły zasadnicze piętno na formach krajobrazu. W miękkich, podatnych na wymywanie lessach utworzyły się głęboko wcięte doliny i wąwozy, sięgające często podłoża kredowego. Na zboczach i w dolinach rzek zalegają osady wodno-lodowcowe, osiągające miejscami miąższość kilkunastu metrów i przykryte często osadami zastoiskowymi oraz gruntami organicznymi. W obrębie Płaskowyżu występuje gęsta sieć wąwozów oraz doliny rzek: Bystrej, Ciemięgi i Czechówki.

Przedmiotowa parcela usytuowana jest w obrębie doliny rzeki Bystrzycy, której meandrujące koryto przebiega w odległości ok. 100 m na południe. Bystrzyca jest głównym elementem odwadniającym teren wykonanych badań. Bystrzyca, która jest główną bazą drenażu wód gruntowych. Bystrzyca (lewy dopływ Wieprza) jest jedną z ważniejszych rzek Wyżyny Lubelskiej. Całkowita długość rzeki wynosi 70,3 km, a powierzchnia jej dorzecza 1315,5 km^2. W obrębie granic miasta Bystrzyca przyjmuje trzy dopływy: płynącą od zachodu Krężniczankę, od południa Czerniejówkę i od północnego-zachodu Czechówkę.

Rzędne ścisłego terenu wykonanych prac zawierają się w obrębie wartości 171,3 – 171,6 m n.p.m.

3.3. Budowa geologiczna i warunki hydrogeologiczne

Omawiany teren znajduje się w obrębie jednostki strukturalnej, zwanej Niecką Lubelską. W budowie geologicznej tego rejonu udział biorą utwory kredy górnej, paleocenu i czwartorzędu. Na całym obszarze, bezpośrednio na kredzie zalegają płatowo osady paleocenu i razem stanowią kompleks skał węglanowych, wykształconych jako wapienie, margle o różnej twardości, opoki i gezy. Strop utworów kredowych często jest zwietrzały i pofałdowany. Występuje w formie zwietrzelin gliniastych.

Na zerodowanej powierzchni utworów węglanowych zalegają osady czwartorzędowe, które charakteryzują się dużą zmiennością miąższości i wykształcenia litologicznego.
W dolinach rzek występują osady wodno-lodowcowe wykształcone w postaci piasków różnej granulacji i pospółki oraz osady rzeczne. Osady rzeczne w obrębie doliny Bystrzycy reprezentowane są przez piaski o zmiennym uziarnieniu, zastoiskowe utwory pylaste i gliniaste oraz przez grunty organiczne wykształcone w postaci torfów, namułów i gruntów próchniczych. Od powierzchni terenu wystąpują dość miąższe warstwy gruntów nasypowych o bardzo zróżnicowanym składzie.
Zgodnie z regionalizacją hydrogeologiczną Polski wg Paczyńskiego, obszar badań położony jest w obrębie regionu lubelskiego. Cała inwestycja znajduje się w granicach GZWP 406 – Niecka Lubelska. Z analizy Mapy Hydrogeologicznej Polski PPW wynka, że przedmiotowy obszar zlokalizowany jest w obrębie czwartej jednostki hydrogeologicznej – wydzielonej w części kopalnej doliny Bystrzycy przykrytej lessami. Jednostka nr 4 to krawędziowa strefa Płaskowyżu Nałęczowskiego, obejmująca równinę lessową, wysokie tarasy akumulacyjno-erozyjne nad dnem doliny rzecznej, równiny denudacyjne i stokowe formy morfologiczne. Nie jest to strefa drenażowa, zamykająca cykl krążenia wód podziemnych, lecz strefa przepływu. Rolę strefy drenażowej (pośredniej) kopalna dolina pełni tylko w stosunku do górnokredowych warstw wodonośnych, a ponadto na granicy Q/Cr następuje skokowa zmiana filtracji ze szczelinowej na porową – w tym sensie w jednostce tej panują zróżnicowane warunki hydrodynamiczne.

W wyniku prac wiertniczych, wykonanych do maksymalnej głębokości 6,0 m. ppt. stwierdza się, że w budowie geologicznej podłoża udział biorą:

- utwory współczesne (nasypy);
- osady współczesne (rzeczne) wykształcone w postaci gruntów organicznych, takich jak: gliny pylaste próchnicze, namuły gliniaste i torfy oraz w postaci gruntów mineralnych reprezentowanych przez pyły z domieszką śladowych ilości części organicznych, pyły piaszczyste, piaski pylaste i średnie.

Woda podziemną w postaci sączeń nawiercono w obrębie stropu gruntów organicznych. Wodę gruntową o zwierciadle lekko napiętym nawiercano w utworach piaszczystych – stanowiących zasadniczy poziom wodonośny w podłożu badanego terenu.

4. PRZEBIEG BADAŃ GEOTECHNICZNYCH

4.1. Prace geodezyjne

W ramach prac geodezyjnych wykonano tyczenie wyrobisk badawczych (wywiertów i sond) metodą domiarów prostokątnych w dowiązaniu do istniejącej sytuacji, zgodnie z dostarczoną mapą w skali 1:500. Lokalizację przedstawiono na mapie dokumentacyjnej (zał. nr 3).
Rzędne wyrobisk określono drogą niwelacji w oparciu o stałe rzędne terenu (wysokości pokryw studzienek kanalizacyjnych – podanych na dostarczonej mapie).

4.2. Prace polowe

W ramach prac polowych wykonano:

– 3 otwory geotechniczne ϕ 4" - typ ręczny, okrętny o głębokości od 5,5 do 6,0 m ppt., łącznie przewiercono 17,50 mb gruntów;

– 3 sondy statycznye wkręcane, typu szwedzkiego o głębokości 6,0 m ppt., ogółem wykonano 18,00 mb sondowań statycznych.

Prace terenowe odbyły się w maju 2016 r.

4.3. Prace kameralne

W ramach prac kameralnych wykonano analizę i ocenę:

- materiałów archiwalnych
- materiałów z wykonanych wierceń i badań gruntu sondą

oraz opracowano:

- mapę dokumentacyjną
- profile geotechniczne otworów wiertniczych
- wyniki badań gruntu sondą
- przekrój geotechniczny
- legendę do przekroju
- część opisową z wnioskami.

Przy opracowaniu niniejszej dokumentacji wykorzystano następujące materiały:

- Szczegółowa Mapa Geologiczna Polski w skali 1:50000, Ark. Lublin;
- PN-86/B-02480 - Grunty budowlane. Określenia, symbole, podział i opis gruntów.
- PN-81/B-04452 - Grunty budowlane. Badania polowe.
- PN-88/B-04481 - Grunty budowlane. Badania próbek gruntu.
- PN-81/B-03020 - Grunty budowlane. Posadowienie bezpośrednie budowli. Obliczenia statyczne i projektowanie.

- PN-B-02481:1997 Geotechnika - Terminologia podstawowa - Symbole literowe i jednostki miar.
- PN-B-02479:1998 Geotechnika - Dokumentowanie geotechniczne.
- PN-B-04452:2002 Geotechnika - Badania polowe.
- "Instrukcja wykonywania i interpretacji badań sondą statyczną wkręcaną ST w lessach Lubelszczyzny" - ITB W-wa 1992 r.
- materiały archiwalne, dotyczące studni wierconych oraz z badań geologicznych własnych w obrębie przedmiotowej części Lublina.

5. WARUNKI GEOTECHNICZNE TERENU BADAŃ

5.1. Warunki gruntowe

Biorąc pod uwagę rodzaj gruntów w oparciu o PN-86/B-02480 stwierdza się, że podłoże projektowanej inwestycji budują następujące grunty:

- antropogeniczne (nasypy niebudowlane i budowlane)
- rodzime, organiczne
- rodzime, mineralne, spoiste
- rodzime, mineralne, niespoiste.

Ze względu na różną genezę, rodzaj i stan oraz przydatność gruntów dla celów budowlanych, w podłożu wydzielono 8 warstw geotechnicznych.

Wydzielone warstwy to:

WARSTWA I – obejmująca utwory współczesne, reprezentowane przez grunty nasypowe o stosunko niezłym zagęszczeniu. W skład nasypów ujętych w tym wydzieleniu wchodzą pyły piaszczyste, piaski pylaste oraz pyły lessowe – z domieszką zmiennych ilości drobnego gruzu budowlanego.
Jak wykazały sondowania utwory te można uznać za średnio zagęszczone i zagęszczone. Stąd, uogólniony wskaźnik zagęszczenia wynosi $I_S \sim$ **0,95**. Uznano, że opisywane utwory mogą stanowić podłoże projektowanego boiska lub podłoże konstrukcji podbudowy nawierzchni.

WARSTWA II – obejmuje nasypy niebudowlane, charakteryzujące się niedostatecznym stanem zagęszczenia. W warstwie tej występują pyły próchnicze, pyły lessowe, czasami zwietrzelina skały węglanowej, gruz budowlany – przemieszane w zmiennych,

niekonsekwentnych proporcjach.

Sondowania wykazały mały stopień zagęszczenia. Daje to asumpt do stwierdzenia, że utwory te nie osiągają minimalnych, normatywnych wskaźników zagęszczenia. Ponadto, jak wykazały badania makroskopowe grunty te są przeważnie miękkoplastyczne (znaczne przekroczona wilgotność optymalna) – co praktycznie uniemożliwia ich dogęszczenie.

Ze względu na powyższe uznano opisywane utwory za **grunty nienośne**. Nie mogą stanowić podłoża budowlanego.

WARSTWA III – obejmuje osady holoceńskie reprezentowane przez twardoplastyczne namuły gliniaste oraz występujące lokalnie gliny pylaste próchnicze. W tej warstwie znalazły się również sporadyczne przewarstwienia miękkoplastycznym pyłem i gliną pylastą.

WARSTWA IV – obejmuje osady holoceńskie reprezentowane przez czarne i brunatne torfy o różnej ilości oraz stopniu rozłożenia części organicznych.

Generalnie, grunty opisane w warstwie III i IV uznaje się za grunty nienośne. Są one utworami nietrwałymi, ponieważ w wyniku wegetacji roślinnej oraz obecności mikroflory i mikrofauny zachodzą jeszcze w nich procesy przemian oraz charakteryzują się niskim R_C.

Stąd – parametry geotechniczne, podane w załączniku nr 5 „Legenda do przekrojów" należy traktować jako wartości orientacyjne.

WARSTWA V – obejmuje holoceńskie osady akumulacji zastoiskowej, reprezentowane przez występujące lokalnie plastyczne pyły z domieszką śladowych ilości części organicznych.

Stopień plastyczności określony na podstawie interpretacji wyników sondowania i badań makroskopowych) wynosi średnio $\mathbf{I_L = 0{,}30}$.

Wartość tę przyjęto za parametr wiodący, charakteryzujący opisaną warstwę.

WARSTWA VI – obejmuje holoceńskie osady akumulacji zastoiskowej, reprezentowane przez występujące lokalnie twardoplastyczne pyły piaszczyste.

Stopień plastyczności określony na podstawie interpretacji wyników sondowania i badań makroskopowych) wynosi średnio $\mathbf{I_L = 0{,}18}$.

Wartość tę przyjęto za parametr wiodący, charakteryzujący opisaną warstwę.

Zgodnie z wymogami normy PN-81/B-03020 grunty warstw V i VI zakwalifikowano do grupy o symbolu konsolidacji C - „inne grunty spoiste nieskonsolidowane".

WARSTWA VII – obejmuje holoceńskie osady rzeczne, reprezentowane przez nawodnione piaski pylaste.

Stopień zagęszczenia (określony na podstawie interpretacji wyników sondowania) zawiera się w przedziale – od I_D = 0,41 do I_D = 0,51. Uogólniając, przyjęto średnią wartość stopnia zagęszczenia $\mathbf{I_D = 0{,}45}$ za parametr wiodący, charakteryzujący opisaną warstwę.

WARSTWA VIII – obejmuje holoceńskie osady rzeczne, reprezentowane przez nawodnione piaski średnie.

Stopień zagęszczenia (określony na podstawie interpretacji wyników sondowania) zawiera się w przedziale – od I_D = 0,56 do I_D = 0,58. Uogólniając, przyjęto średnią wartość stopnia zagęszczenia $\mathbf{I_D = 0{,}57}$ za parametr wiodący, charakteryzujący opisaną warstwę.

Rozprzestrzenienie poszczególnych warstw w pionie i w poziomie zobrazowano na załącznikach nr 6 – 8 („Karty otworów geotechnicznych") oraz na „Przekroju geotechnicznym (zał. 4).

Do obliczeń zgodnie z normą można przyjąć średnie wartości parametrów geotechnicznych z zastosowaniem współczynnika materiałowego γm = 0,9 lub γm = 1,1 (p. 3.2. PN-81/B-03020); przedstawiono je w załączniku nr 5 („Legenda do przekroju").

5.2. Warunki wodne

W wyniku wierceń wykonanych w maju 2016 r. stwierdzono występowanie wody podziemnej we wszystkich otworach geotechnicznych.

Woda gruntowa, na terenie objętym opracowaniem przedstawia nieco zróżnicowany obraz. Jest to uzależnione od lokalizacji wykonanych wierceń, od przebiegu warstw wodonośnych i występowania warstw słabo przepuszczalnych gruntów spoistych. Na podstawie analizy wyników ustaleń w wykonanych otworach badawczych można wydzielić dwa poziomy występowania wody podziemnej. Pierwszy w formie sączeń (tworzących z czasem wyraźne zwierciadło) oraz drugi charakteryzujący się lekkim napięciem hydrostatycznym zwierciadła. Szczegółowy obraz występowania wody gruntowej przedstawiono z zamieszczonym poniżej zestawieniu tabelarycznym.

TABELA WARUNKÓW WODNYCH

Numer otworu	Rzędna otworu	Głębokość otworu w m ppt.	ZWIERCIADŁO WODY					Warstwa wodonośna lub strefa sączeń
			Poziom nawiercony		Poziom ustabilizowany		Wysokość podnoszenia się zw. wody	
	w m n.p.m.		w m ppt.	w m n.p.m.	w m ppt.	w m n.p.m.	w m	Rodzaj gruntu
1.	171,43	6,00	sączenie 2,9 - 3,2	168,53 – – 168,23	2,50*	**168,93**	0,70 **	Gπ
			4,70	166,73	2,80	**168,63**	1,90	Pπ, Ps
2.	171,32	6,00	sączenie 1,9 - 2,1	169,42 – – 169,22	1,50*	**169,82**	0,60 **	nN
			4,60	166,72	2,40	**168,92**	2,20	Pπ, Ps
3.	171,54	5,50	sączenie 2,1 - 2,6	169,44 – – 168,94	2,00*	**169,54**	0,60 **	nN, GπH
			4,60	166,94	2,50	**169,04**	2,10	Pπ, Ps

* - pomiar po 2 h

** - tworzenie się i wznoszenie zwierciadła wody

Jak wynika z powyższego zestawienia pierwszy poziom wody podziemnej nawiercano w formie sączeń. W trakcie wiercenia na dnie wykonywanego otworu tworzyło się wyraźne zwierciadło wody, które w miarę upływu czasu wykazywało tendencję do wnoszenia się.

Sączenia pojawiały się w strefie głębokości od 1,90 do 3,20 m ppt. (tj. w obrębie rzędnych 169,44 – 168,23 m n.p.m.). Z czasem na dnie otworu tworzyło się zwierciadło wody, które stabilizowało się na głębokości (pomiar po upływie 2 h) od 1,50 do 2,50 m ppt. (tj. w obrębie rzędnych 169,82 – 168,93 m n.p.m.).

Jak wynika z analizy, środowiskiem występowania tego poziomu są utwory nasypowe i strop gruntów organicznych. Strefa wysięków zasilana jest opadami atmosferycznymi oraz wodami roztopowymi – stagnującymi okresowo na stropie słaboprzepuszczlnych namułów gliniastych.

Wodę grntową o zwierciadle lekko napietym nawiercano w obrębie holoceńskich utworów piaszczystych na głębokości od 4,60 do 4,70 m ppt. (tj. w obrębie rzędnych 166,94 – 166,72 m n.p.m.). Stabilizacja tego zwierciadła nastąpiła na poziomie 2,40 – 2,80 m ppt. (tj. w obrębie rzędnych 169,04 – 168,63 m n.p.m.).

Wodonoścem są tu piaszczyste osady rzeczne, prowadzące wody podziemne w kierunku rzeki Bystrzycy.

6. WNIOSKI

6.1. W wyniku przeprowadzonych prac geotechnicznych w obrębie projektowanej inwestycji stwierdza się, że warunki gruntowo-wodne są dostateczne do posadowień bezpośrednich z

wyłączeniem warstwy nasypów niebudowlanych (nasypów nie odpowiadających wymaganiom budowlanym) oraz warstw gruntów organicznych.

6.2. Wydzielona warstwa geotechniczna nr I (nasypy budowlane) o $I_S \sim 0{,}95$ może być podłożem konstrukcji nawierzchni projektowanego boiska lub konstrukcji nawierzchni komunikacyjnych. Należy jednak możliwość taką rozpatrywać z uwzględnieniem parametrów geotechnicznych warstw zalegających poniżej.

6.3. W podłożu, pod warstwą gruntów nasypowych o łącznej miąższości od 2,1 do 2,2 m stwierdzono występowanie:

– holoceńskich namułów gliniastych i glin pylastych próchniczych (warstwa III)
– holoceńskich torfów (warstwa IV)
– holoceńskich pyłów o $I_L = 0{,}30$ (warstwa V)
– holoceńskich pyłów piaszczystych o $I_L = 0{,}18$ (warstwa VI)
– holoceńskich piasków pylastych o $I_D = 0{,}45$ (warstwa VII)
– holoceńskich piasków średnich o $I_D = 0{,}57$ (warstwa VIII).

Parametry geotechniczne, odpowiadające wydzielonym warstwom scharakteryzowano szczegółowo w p.5.1. oraz podano w załączniku nr 5.

Rozprzestrzenienie poszczególnych warstw w pionie i w poziomie zobrazowano na załącznikach nr 5 – 7 („Karty otworów geotechnicznych") oraz na „Przekroju geotechnicznym (zał. 4).

6.4. Generalnie, grunty opisane w warstwie III i IV uznaje się za grunty nienośne. Są to utwory nietrwałe, ponieważ w wyniku wegetacji roślinnej oraz obecności mikroflory i mikrofauny zachodzą jeszcze w nich procesy przemian oraz charakteryzują się niskim R_C.
Stąd – parametry geotechniczne, podane w załączniku nr 5 „Legenda do przekrojów" należy traktować jako wartości orientacyjne.

6.5. W trakcie prac wiertniczych, wykonanych w maju 2016 r. pierwszy poziom wody w formie sączeń nawiercono na głębokości od 1,90 do 3,20 m ppt. (tj. w obrębie rzędnych 169,44 – 168,23 m n.p.m.). Z czasem na dnie otworu tworzyło się zwierciadło wody, które stabilizowało się na głębokości (pomiar po upływie 2 h) od 1,50 do 2,50 m ppt. (tj. w obrębie rzędnych 169,82 – 168,93 m n.p.m.).

Wodę grntową o zwierciadle lekko napietym nawiercano w obrębie holoceńskich utworów

piaszczystych na głębokości od 4,60 do 4,70 m ppt. (tj. w obrębie rzędnych 166,94 – 166,72 m n.p.m.). Stabilizacja tego zwierciadła nastąpiła na poziomie 2,40 – 2,80 m ppt. (tj. w obrębie rzędnych 169,04 – 168,63 m n.p.m.). Wodonoścem są tu piaszczyste osady rzeczne, prowadzące wody podziemne w kierunku rzeki Bystrzycy.

6.6. Przedstawione profile otworów geotechnicznych odzwierciedlają budowę geologiczną i parametry geotechniczne podłoża punktowo – w miejscu ich wykonania. Zobrazowany na przekrojach geotechnicznych przebieg warstw geotechnicznych jest interpolacją pomiędzy tymi punktami.

Opracowali:

mgr Ewa WOŹNA

mgr Ewa Woźna
nr upr. 071039

mgr inż. Jacek MERESTA

mgr inż. Jacek Meresta
upr. bud. Nr 235/Lb/87 Nr 2215/Lb/84

WIENIAWA
ŚRÓDMIEŚCIE
STARE MIASTO
STARE MIASTO
RURY JEZUICKIE
PIASKI
JEZUICKIE
Krakowskie Przedmieście
Partyzancka
Armii WP
Radziwiłłowska
Lipowa
Sądowa
Karłowicza
Okopowa
Czechowska
Chmielna
Aleja Solidarności
Zamkowy
Złota
Kowalska
Kołłątaja
Grodzka
Rynek
Bernardyńska
Lubartowska
Lubelskiego
Lwowska
Zamojska
Peowiaków
Narutowicza
Konopnickiej
Chopina
Wieczorkiego
Muzyczna
Pasaż
Ochotnicza
Skarbka
Wschodnia
Środkowa
Gminna
Matki Bożej
Rusałka
Rusałki
Mila
Bulwarowa
Al. J. Piłsudskiego
Al. Zygmuntowskie
Park Ludowy
Stad. KS Start
Stad. RKS Motor
POD Nasza Zdobycz
pl. sport.
amfiteatr
kort
h. sport.
h. targ
bas. kąp.
Politechnika Lubelska
Bystrzyca
Kiedrzyńska
Wapienna
Dworcowa
Dworcowa
Mireckiego
Gazowa
St. Lublin
W. Kumickiego
Zabia
Czwartek
Lipowa
Sądowa
Okopowa
Kołłątaja
Grodzka
Rynek
Bernardyńska
Lubartowska
Lubelskiego
Lwowska
Zamojska
Peowiaków
Narutowicza
Konopnickiej
Chopina
Wieczorkiego
Muzyczna
Pasaż
Ochotnicza
Skarbka
Wschodnia
Środkowa
Gminna
Matki Bożej
Rusałka
Rusałki
Mila
Bulwarowa
Al. J. Piłsudskiego
Al. Zygmuntowskie
Park Ludowy
Stad. KS Start
Stad. RKS Motor
POD Nasza Zdobycz
pl. sport.
amfiteatr
kort
h. sport.
h. targ
bas. kąp.
Politechnika Lubelska
Bystrzyca
Kiedrzyńska
Wapienna
Dworcowa
Dworcowa
Mireckiego
Gazowa
St. Lublin
W. Kumickiego
Zabia
Czwartek
173,7
177,3
182,4
183,8
186,4
192,7
196,2
186,9
187,1
173,4
170,4
170,6
172,6
174,4
3,0
2,0
1,5
2,5
3,5
osad.

MAPA DOKUMENTACYJNA
Skala 1:500

BIURO PROJEKTOWO-BADAWCZE
GEKON s.c.
20-133 Lublin ul. Juliana Falata 20
tel.: 081 747 5938; 0508-210-830
E-mail: gekon92@yahoo.pl

Temat: **Lublin, ul. Rusałka - dz. nr 10/12**
BOISKO DO STREETBALLA I SKATEPARKU
OPINIA GEOTECHNICZNYCH WARUNKÓW POSADOWIENIA

Opracował: mgr inż. Jacek Merasta		Nr rejestracyjny: 16/G/2016	Skala: 1:500
Sprawdziła: mgr Ewa Wożna		Data: maj 2016 r.	Nr załącznika: 3

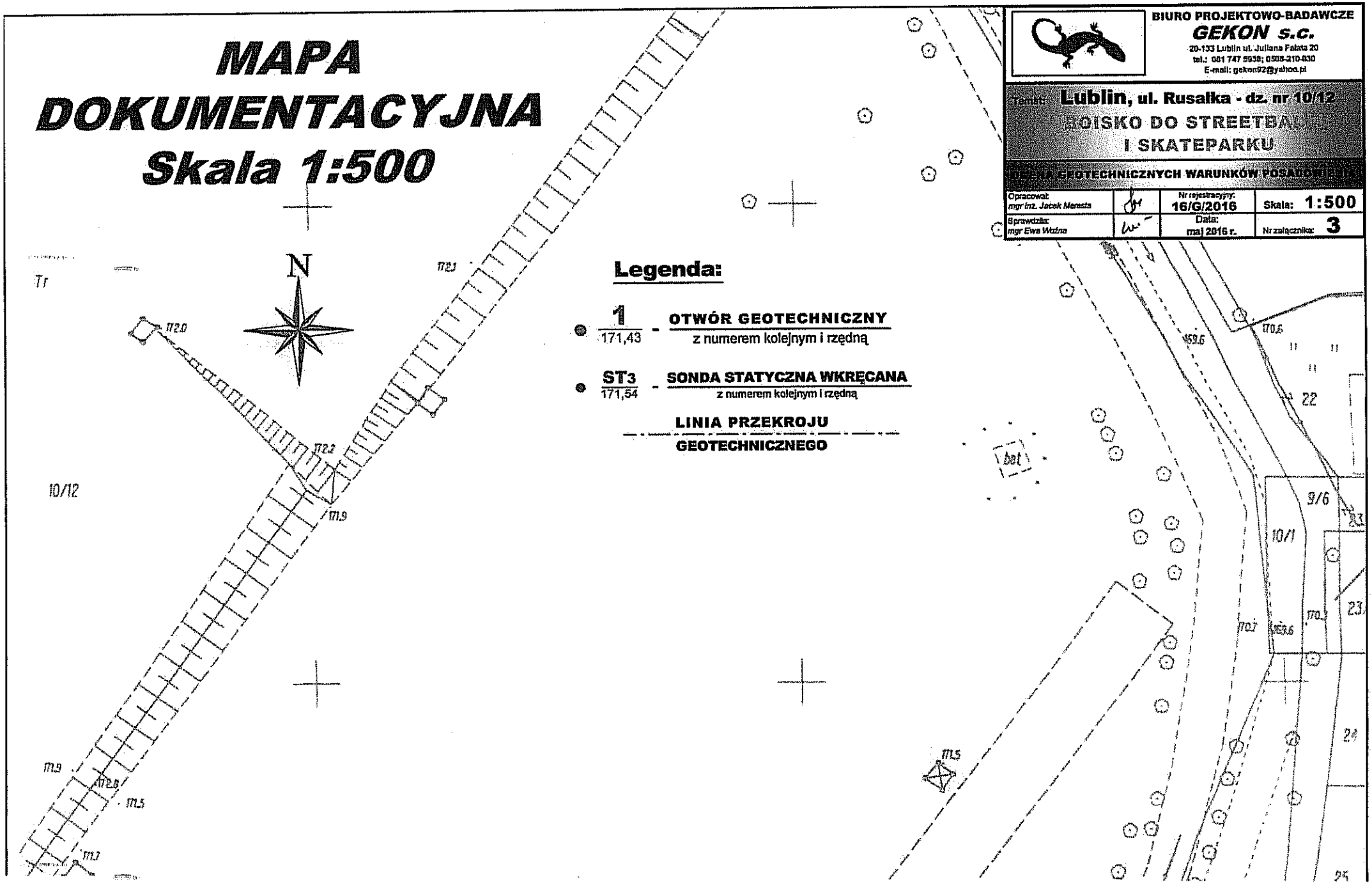

Legenda:

- 1 / 171,43 - **OTWÓR GEOTECHNICZNY** z numerem kolejnym i rzędną
- ST3 / 171,54 - **SONDA STATYCZNA WKRĘCANA** z numerem kolejnym i rzędną

LINIA PRZEKROJU GEOTECHNICZNEGO

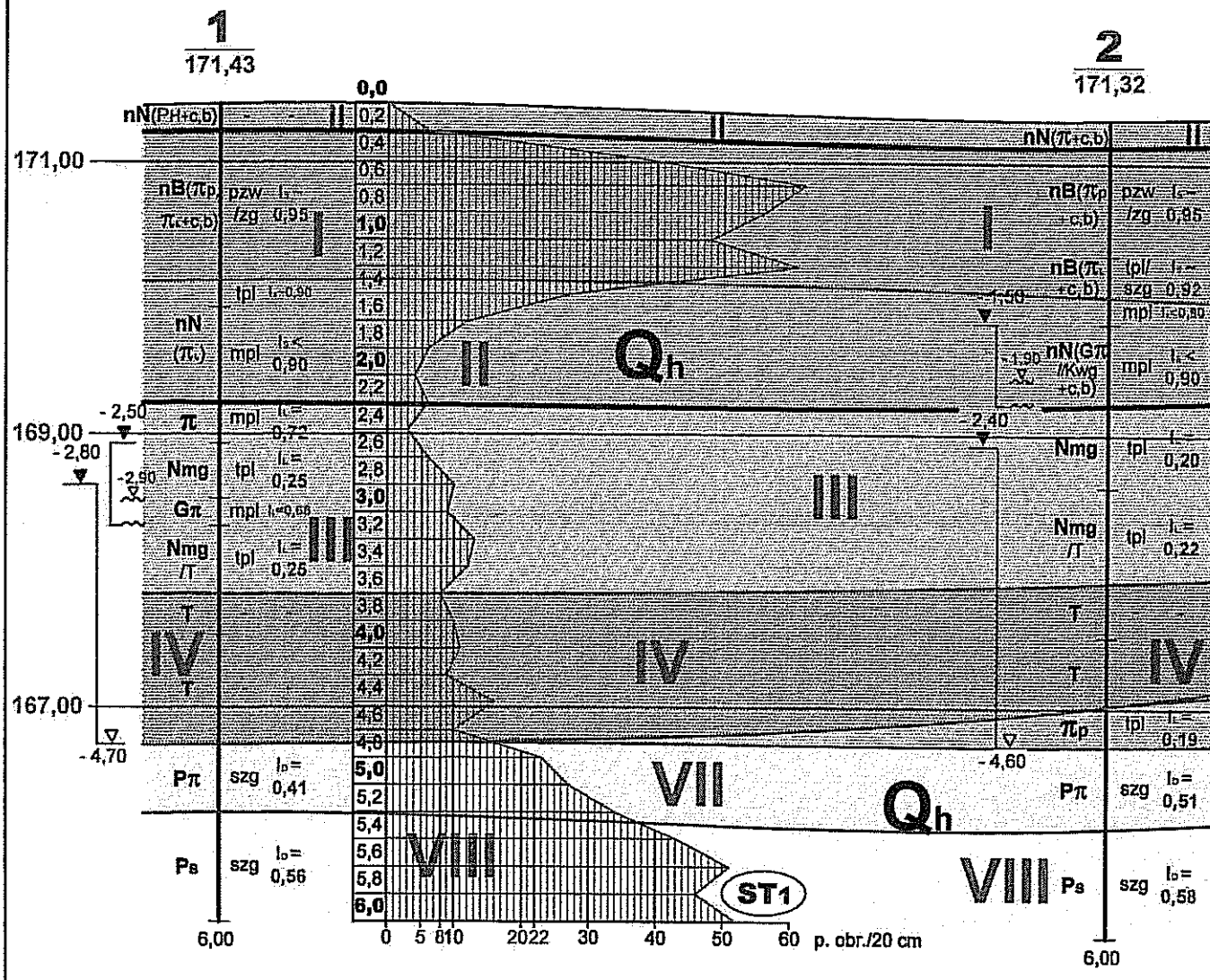

33,00 m

PRZEKRÓ
GEOTECHNICZN

LEGENDA DO PRZEKROJÓW

OBJAŚNIENIA GEOLOGICZNE

P A R A M E T R Y G E O T E C H N I C Z N E

wartość charakterystyczna - $x^{(n)}$
współczynnik materiałowy dla gruntu - γ_m
wartość obliczeniowa - $x^{(f)}$

Temat: **Lublin, ul. Rusałka - dz. nr 10/12**
PLACU DO STREETBALLU I SKATEPARKU

Nr załącznika: **5**

Profil stratygraficzno-litologiczny	OPIS LITOLOGICZNO-GENETYCZNY	NR WARSTWY GEOTECHNICZNEJ	Rodzaj gruntu	Stopień konsolidacji	Stan gruntu: Stopień: plastyczności I_L	Stan gruntu: Stopień: zagęszczenia I_D	Wilgotność naturalna w_n (%)	Ciężar objętościowy γ kN/m³	Spójność c_u (kPa)	Kąt tarcia wewnętrznego ϕ_u (°)	Moduł ściśliwości pierwotnej M_o (MPa)	Moduł ściśliwości wtórnej M (MPa)	Moduł odkształcenia pierwotnego E_o (MPa)	Moduł odkształcenia wtórnego E (MPa)	Wskaźnik różnoziarnistości U -	Współczynnik filtracji k m/dobę
CZWARTORZĘD Qh	**UTWORY WSPÓŁCZESNE**															
	Nasyp budowlany (Pył piaszczysty, piasek pylasty, pył - z domieszką zmiennych ilości drobnego gruzu budowlanego)	I	nB	-	UTWORY O WSKAŹNIKU ZAGĘSZCZENIA I_s~0,95											
	Nasyp niebudowlany (Pył prochniczy, pył lessowy i zwietrzelina skały węglanowej z domieszką zmiennych ilości okruchów gruzu budowlanego - o wskaźniku zagęszczenia I_s < 0,90)	II	nN	-	Grunty nienośne											
	OSADY WSPÓŁCZESNE															
	Glina pylasta próchnicza	III	$G_{\pi H}$		0,25*	-	50,00	17,00	17,00	5,00	0,50	-	-	-	-	-
	Namuł gliniasty		Nrog		1,10	-	1,10	0,90	0,90	0,90	0,90	-	-	-	-	-
	Torf				0,28	-	55,00	15,30	15,30	4,50	0,45	-	-	-	-	-
	Pył z domieszką części organicznych	IV		-	-	-	250,00	11,00	10,00	10,00	0,20	-	-	-	-	-
	Piasek pylasty i średni - akumulacji rzecznej		T		-	-	1,10	0,90	0,90	0,90	0,90	-	-	-	-	-
					-	-	275,00	9,90	9,00	9,00	0,18	-	-	-	-	-
		V	π_{+H}	C	0,30*	-	24,00	20,00	13,00	13,00	23,00	-	16,50	-	-	-
					1,10	-	1,10	0,90	0,90	0,90	0,90	-	0,90	-	-	-
					0,33	-	26,40	18,00	11,70	11,70	20,70	-	14,85	-	-	-
		VI	π_p	C	0,18*	-	18,00	21,00	17,50	15,00	30,00	-	21,00	-	-	-
					1,10	-	1,10	0,90	0,90	0,90	0,90	-	0,90	-	-	-

Temat:
Lublin, ul. Rusałka - dz. nr 10/12, obręb 34
BOISKO DO STREETBALU I SKATEPARKU

KARTA OTWORU GEOTECHNICZNEGO Nr 1

RZĘDNA: 171,43

WYNIKI BADAŃ GRUNTU SONDĄ STATYCZNĄ WKRĘCANĄ Nr ST1

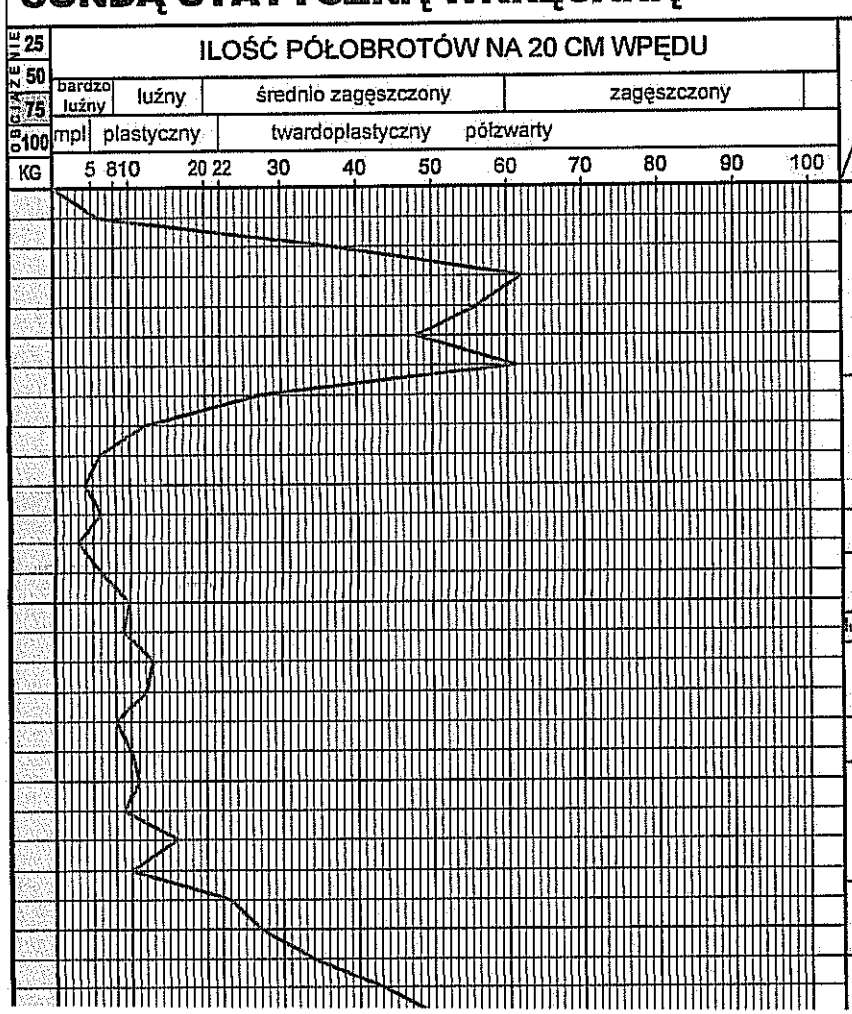

OCENA GEOTECHNICZNYCH WARUNKÓW POSADOWIENIA

* - wartości ustalone po analizie (i korelacji) wyników badań makroskopowych w terenie, wyników badań gruntu sondą i badań laboratoryjnych

I_D / I_L	Głębokość w m ppt.	WODA	PRZELOT WARSTW	PROFIL SKALA 1 : 50 / GENEZA i stratygrafia	Miąższość warstwy	OPIS LITOLOGICZNY WARSTW	Symbol gruntu	Wilgotność	Badanie makroskopowe gruntu: Ilość wałeczków	Badanie makroskopowe gruntu: Stan gruntu	Parametr wiodący *	NUMER WARSTWY
-	0,2		0,00 - 0,20		0,20	**Nasyp niebudowlany** (Piasek próchniczy brunatno-szary z domieszką okruchów gruzu budowlanego)	nN(PH + c,b)		-	-	-	I
I_D~ 0,60	0,4, 0,6, 0,8, **1,0**, 1,2		0,30 - 1,30		1,00	**Nasyp** (Pył piaszczysty szaro-beżowy w stropie oraz pył lessowy beżowy w spągu - z domieszką śladowych ilości okruchów gruzu budowlanego)	nB(π_p, π_L+c,b)	mało wilgotny	nw	pzw /zg	I_s~ 0,95	II
I_D~ 0,17	1,4, 1,6, 1,8, **2,0**, 2,2		1,30 - 1,50		0,20	**Nasyp niebudowlany** (Pył lessowy szarawo-beżowy, w spągu przewarstwiany szarym)	nN (π_L)	wilgotny	1/0	tpl	I_L~0,90	III
			1,50 - 2,20		0,70				3/4	mpl I_L~ 0,75	I_s < 0,90	
I_L= 0,64	2,4, 2,6	▼ -2,80	2,20 - 2,50		0,30	**Pył** szary	π		4/5	mpl I_L~ 0,80	I_L= 0,72	IV
I_L= 0,48	2,8, **3,0**	▼ -2,90	2,50 - 2,90		0,40	**Namuł gliniasty** brunatny	Nmg		1/2/1	tpl I_L~ 0,04	I_L= 0,25	
I_L=0,60	3,2		2,90 - 3,10	Q_h	0,20	**Glina pylasta** szara	Gπ		5/6	mpl	I_L=0,68	
I_L= 0,37	3,4, 3,6		3,10 - 3,60		0,50	**Namuł gliniasty** na granicy torfu, brunatny	Nmg /T		3/4/3	tpl I_L~ 0,10	I_L= 0,25	
-	3,8, **4,0**		3,60 - 3,90		0,30	**Torf** czarny	T		-	-	-	
-	4,2, 4,4, 4,6, 4,8	▽ -4,70	3,90 - 4,70		0,80	**Torf** brunatny	T		-	-	-	V
I_D= 0,41	**5,0**, 5,2		4,70 - 5,20		0,50	**Piasek pylasty** szary	Pπ		-	szg	I_D= 0,41	VI
I_D=	5,4, 5,6		5,20 - 6,00		0,80	**Piasek średni** jasno-szary	Ps	nawodniony	-	szg	I_D=	VII

Temat:
Lublin, ul. Rusałka - dz. nr 10/12, obręb 34
PLACU DO STREETBALU I SKATEPARKU

KARTA OTWORU GEOTECHNICZNEGO Nr 2

RZĘDNA: 171,32

WYNIKI BADAŃ GRUNTU SONDĄ STATYCZNĄ WKRĘCANĄ Nr ST2

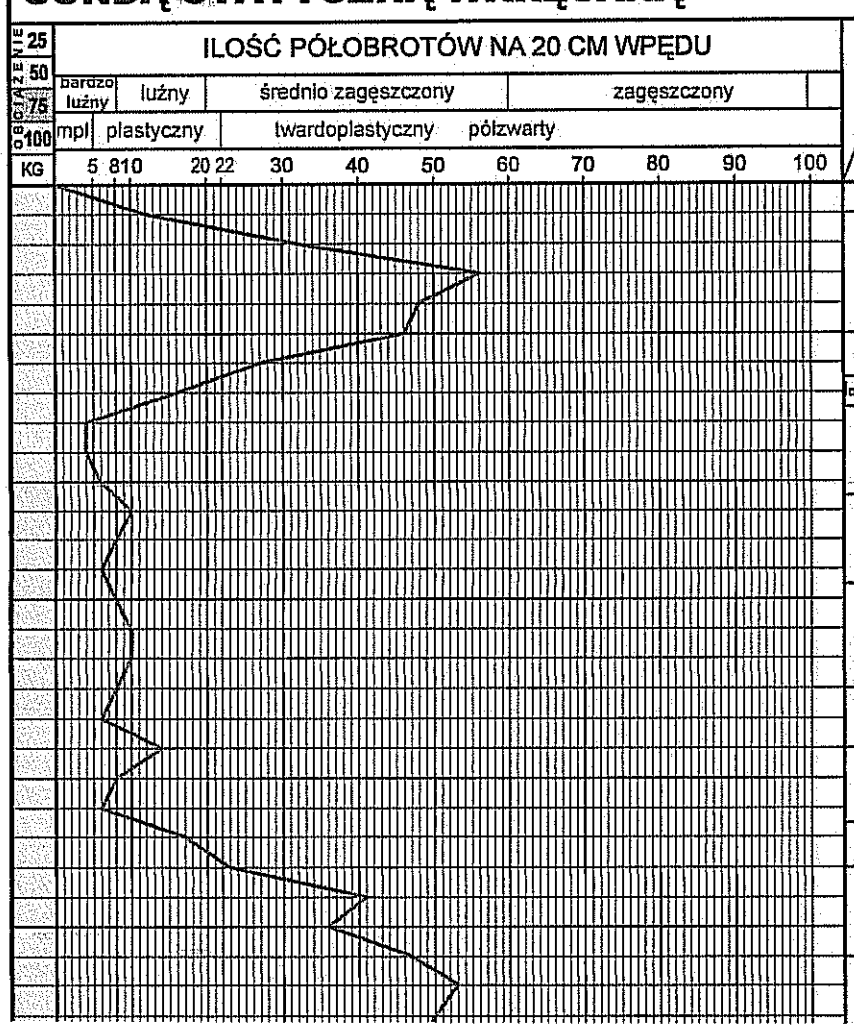

OCENA GEOTECHNICZNYCH WARUNKÓW POSADOWIENIA

* - wartości ustalone po analizie (i korelacji) wyników badań makroskopowych w terenie, wyników badań gruntu sondą i badań laboratoryjnych

Głębokość w m ppt.	WODA	PRZELOT WARSTW	PROFIL SKALA 1 : 50 GENEZA i stratygrafia	Miąższość warstwy	OPIS LITOLOGICZNY WARSTW	Symbol gruntu	Wilgotność	Badanie makroskopowe gruntu: ilość wałeczków	Badanie makroskopowe gruntu: Stan gruntu	Parametr wiodący *	NUMER WARSTWY
0,2		0,00 - 0,20		0,20	**Nasyp niebudowlany** (Pył beżowy przemieszany z szarym i z domieszką okruchów gruzu budowlanego)	nN(π +c,b)	mało wilgotny	-	-	-	II
0,4 0,6 0,8 1,0		0,20 - 1,00		1,00	**Nasyp** (Pył piaszczysty beżowy, przemieszany z szarym i z drobnym gruzem budowlanym)	nB(πp +c,b)	mało wilgotny	nw	pzw /zg	I_D ~ 0,95	I
1,2		1,00 - 1,30		0,30	**Nasyp** (Pył lessowy jasno-beżowy, z domieszką śladowych ilości okruchów gruzu budowlanego)	nB(π +c,b)	mało wilgotny	0/0	tpl/ szg	I_D ~ 0,92	I
1,4	- 1,50	1,30 - 1,50		0,20	**Nasyp niebudowlany** (Pył beżowy przewarstwiany szarym i rdzawym, z domieszką okruchów gruzu bud.)	nN(π +c,b)	wilgotny	1/2	mpl	I_D<0,90	III
1,6 1,8 2,0	- 1,90	1,50 - 2,10		0,60	**Nasyp niebudowlany** (Glina pylasta szarawo-beżowa, przemieszana z jasno-beżową zwietrzeliną gliniastą skały węglanowej i z domieszką okruchów gruzu budowlanego)	nN(Gπ //Kwg +c,b)	wilgotny	5/6/5	mpl I_L ~ 0,75	I_D < 0,90	III
2,2 2,4 2,6	- 2,40	2,10 - 2,70		0,60	**Namuł gliniasty** brunatny	Nmg	wilgotny	0/1/0	tpl I_L ~ 0,02	I_L = 0,20	III
2,8 3,0 3,2 3,4		2,70 - 3,40	Qh	0,70	**Namuł gliniasty** na granicy torfu, brunatny	Nmg /T	wilgotny	2/3/2	tpl I_L ~ 0,07	I_L = 0,22	III
3,6 3,8		3,40 - 3,80		0,40	**Torf** czarny	T	wilgotny	-	-	-	IV
4,0 4,2 4,4		3,80 - 4,30		0,50	**Torf** brunatny	T	wilgotny	-	-	-	IV
4,6		4,30 - 4,60		0,30	**Pył piaszczysty** szary/jasno-szary	πp	wilgotny	1/0/1	tpl I_L ~ 0,17	I_L = 0,19	V
4,8 5,0 5,2	- 4,60	4,60 - 5,20		0,60	**Piasek pylasty** jasno-szary	Pπ	nawodniony	-	szg	I_D = 0,51	VII
5,4 5,6		5,20 - 6,00		0,20	**Piasek średni** jasno-szary	Ps	nawodniony	-	szg	I_D = 0,58	VIII

Temat:
Lublin, ul. Rusałka - dz. nr 10/12, obręb 34
PARK DO STREETBALU I SKATEPARKU

KARTA OTWORU GEOTECHNICZNEGO Nr 3

RZĘDNA: 171,54

WYNIKI BADAŃ GRUNTU SONDĄ STATYCZNĄ WKRĘCANĄ Nr ST3

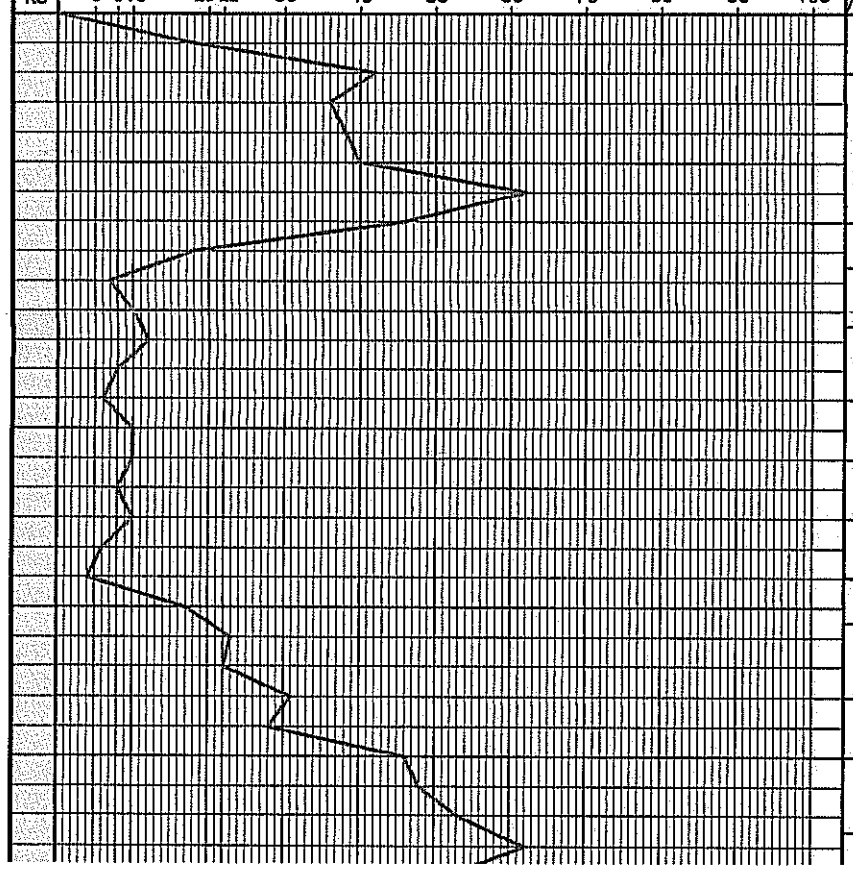

OCENA GEOTECHNICZNYCH WARUNKÓW POSADOWIENIA

* - wartości ustalone po analizie (i korelacji) wyników badań makroskopowych w terenie, wyników badań gruntu sondą i badań laboratoryjnych

Głębokość w m ppt.	WODA	PRZELOT WARSTW	PROFIL SKALA 1 : 50 GENEZA i stratygrafia	Miąższość warstwy	OPIS LITOLOGICZNY WARSTW	Symbol gruntu	Wilgotność	Ilość wałeczków	Stan gruntu	Parametr wiodący *	NUMER WARSTWY
$I_D \sim 0,52$		0,00 - 0,40		0,40	**Nasyp** (Piasek pylasty ciemno-beżowy, przemieszany z drobnym gruzem budowlanym)	nB(Pπ +c,b)	mało wilgotny	-	szg	$I_s \sim 0,95$	I
$I_D \sim 0,56$		0,40 - 0,70		0,30	**Nasyp** (Pył piaszczysty ciemno-beżowy, przemieszany z drobnym gruzem budowlanym)	nB(πp +c,b)		nw	pzw /zg	$I_s \sim 0,95$	
		0,70 - 1,00		0,30	**Nasyp** (Pył ciemno-beżowy z domieszką szarego i z okruchami drobnego gruzu budowlanego)	nB(π +c,b)		nw	pzw /zg	$I_s \sim 0,95$	
		1,00 - 1,40		0,40	**Nasyp** (Pył lessowy jasno-beżowy, przemieszany z szarym i z domieszką drobnego gruzu budowlanego)	nB(πL +c,b)		nw	pzw /zg	$I_s \sim 0,95$	
$I_D \sim 0,47$		1,40 - 1,70		0,30			wilgotny	1/0/1	tpl $I_L \sim 0,17$	$I_s < 0,95$	
$I_D \sim 0,22$	- 2,00	1,70 - 2,10		0,40	**Nasyp niebudowlany** (Drobny rumosz skały węglanowej, przemieszany z rumoszem gliniastym - beżowy)	nN(KR //KRg)		-	ln	$I_s < 0,90$	II
$I_L = 0,40$	- 2,10 - 2,50	2,10 - 2,60		0,50	**Glina pylasta próchnicza** szara	GπH		6/5/6	tpl $I_L \sim 0,18$	$I_L = 0,25$	
$I_L = 0,38$		2,60 - 3,00	Qh	0,40	**Namuł gliniasty** ciemno-brunatny	Nmg		1/2/2	tpl $I_L \sim 0,05$	$I_L = 0,20$	III
$I_L = 0,39$		3,00 - 3,40		0,40	**Namuł gliniasty** na granicy torfu, czarny	Nmg /T		3/3/3	tpl $I_L \sim 0,09$	$I_L = 0,25$	
-		3,40 - 3,80		0,40	**Torf** czarny	T		-	-	-	IV
$I_L = 0,25$		3,80 - 4,10		0,30	**Pył** beżowo-jasno-szary z domieszką części ograniczonych	πH		1/2/1	pl $I_L \sim 0,33$	$I_L = 0,30$	V
$I_L = 0,20$	- 4,60	4,10 - 4,60		0,50	**Pył piaszczysty** jasno-szary	πp		0/1/0	tpl $I_L \sim 0,08$	$I_L = 0,18$	VI
$I_D = 0,48$		4,60 - 5,00		0,40	**Piasek pylasty** jasno-szary	Pπ	nawodniony	-	szg	$I_D = 0,48$	VII
$I_D = 0,58$		5,00 - 5,50		0,50	**Piasek średni** jasno-szary	Ps		-	szg	$I_D = 0,58$	VIII

OBJAŚNIENIA SYMBOLI UŻYTYCH NA PROI

Grunty nasypowe naturalne i antropogeniczne

nB	Nasyp budowlany
nN	Nasyp niebudowlany

Grunty rodzime organiczne

H	Grunt próchniczy
Nm	Namuł
Gy	Gytie
T	Torf

Grunty rodzime mineralne nieskaliste

kamieniste

KW	Zwietrzelina
KWg	Zwietrzelina gliniasta
KR	Rumosz
KR_g	Rumosz gliniasty
KR	Otoczaki

gruboziarniste

Ż	Żwir
Żg	Żwir gliniasty
Po	Pospółka
Pog	Pospółka gliniasta

drobnoziarniste niespoiste

Pr	Piasek gruby
Ps	Piasek średni
Pd	Piasek drobny
Pπ	Piasek pylasty

drobnoziarniste spoiste

Pg	Piasek gliniasty
πp	Pył piaszczysty
π	Pył
Gp	Glina piaszczysta
G	Glina
Gπ	Glina pylasta
Gpz	Glina piaszczysta zwięzła
Gz	Glina zwięzła
Gπz	Glina pylasta zwięzła
Ip	Ił piaszczysty
I	Ił
Iπ	Ił pylasty

Grunty rodzime mineralne skaliste

ST	Skała twarda
SM	Skała miękka
Li	Skała lita
Ms	Skała mało spękana
Ss	Skała średnio spękana
Bs	Skała bardzo spękana

SZCZEGÓŁOWA MAPA GEOLOGICZNA POLSKI
Skala 1:50000

WYCINEK
749 - I

OBJAŚNIENIA BA

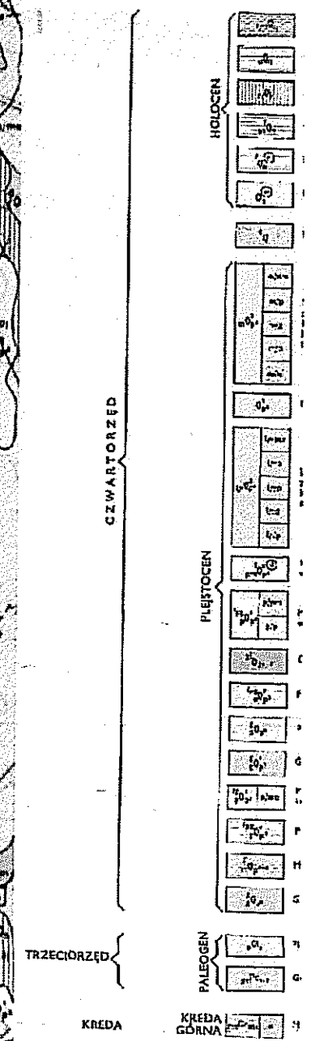

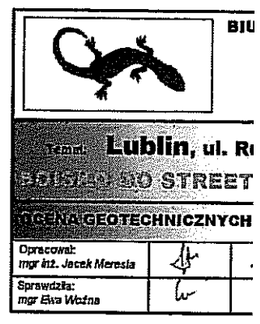

VII INFORMACJA BIOZ

INFORMACJA BEZPIECZEŃSTWA I OCHRONY ZDROWIA

TEMAT	**BUDOWA BOISKA DO STREETBALU I SKATEPARKU Z URZĄDZENIAMI TERENOWYMI, OBIEKTAMI MAŁEJ ARCHITEKTURY, OŚWIETLENIEM I MONITORINGIEM ORAZ PRZYŁĄCZEM KANALIZACJI DESZCZOWEJ**
ARDES INWESTYCJI	DZ. NR 10/12,160/8 OBR. 34 LUBLIN
INWESTOR	GMINA MIASTA LUBLIN Pl. Króla Władysława Łokietka 1 20-109 Lublin
SPORZĄDZIŁ	mgr inż. arch. Mirosław Macioszek nr upr. MPOIA/090/2010

mgr inż. arch. Mirosław Macioszek
Upr. bud. w specjalności architektonicznej
do projektowania bez ograniczeń
nr MPOIA/090/2010

Kraków, grudzień 2017

Spis treści

1. PODSTAWY OPRACOWANIA.

2. ZAKRES ROBÓT DLA CAŁEGO ZAMIERZENIA BUDOWLANEGO Z UWZGLĘDNIENIEM KOLEJNOŚCI PROJEKTOWANYCH PRAC.

3. WYKAZ ISTNIEJĄCYCH OBIEKTÓW BUDOWLANYCH.

4. WSKAZANIE ELEMENTÓW ZAGOSPODAROWANIA DZIAŁKI LUB TERENU, KTÓRE MOGĄ STWARZAĆ ZAGROŻENIE BEZPIECZEŃSTWA I ZDROWIA LUDZI.

5. WSKAZANIE DOTYCZĄCE PRZEWIDYWANYCH ZAGROŻEŃ WYSTĘPUJĄCYCH PODCZAS REALIZACJI ROBÓT BUDOWLANYCH, OKREŚLAJĄCE SKALĘ I RODZAJE ZAGROŻEŃ ORAZ MIEJSCE I CZAS ICH WYSTĘPOWANIA.

   5.1. Zagospodarowanie placu budowy
   5.2. Roboty ziemne.
   5.3. Prace montażowe.
   5.4. Założenie i pielęgnacja zieleni.
   5.5. Prace na wysokościach.
   5.6. Pozostałe wymagania

6. WSKAZANIE SPOSOBU PROWADZENIA INSTRUKTAŻU PRACOWNIKÓW PRZED PRZYSTĄPIENIEM DO REALIZACJI ROBÓT SZCZEGÓLNIE NIEBEZPIECZNYCH.

7. WSKAZANIE ŚRODKÓW TECHNICZNYCH I ORGANIZACYJNYCH, ZAPOBIEGAJĄCYCH NIEBEZPIECZEŃSTWOM WYNIKAJĄCYM Z WYKONYWANIA ROBÓT BUDOWLANYCH W STREFACH SZCZEGÓLNEGO ZAGROŻENIA ZDROWIA LUB W ICH SĄSIEDZTWIE

8. UWAGI OGÓLNE.

1. **Podstawy opracowania.**
   - Rozporządzenie Ministra infrastruktury z dn. 23.06.2003 w sprawie informacji dotyczącej bezpieczeństwa i ochrony zdrowia oraz planu bezpieczeństwa i ochrony zdrowia.
   - Rozporządzenie Ministra infrastruktury z dn. 06.02.2003 w sprawie bezpieczeństwa i higieny pracy podczas wykonywania robót budowlanych

2. **Zakres robót dla całego zamierzenia budowlanego z uwzględnieniem kolejności projektowanych prac.**

   Przedmiotowy zakres będzie realizowany wg następujących prac budowlanych:

   - Demontaż istniejącego ogrodzenia od strony ul. Rusałka
   - Demontaż istniejącej nawierzchni asfaltowej
   - Demontaż dwóch istniejących słupów wraz z fundamentem
   - Wycinka czterech drzew kolidujących z planowaną inwestycją
   - Splantowanie i oczyszczenie istniejącego terenu, przygotowanie go pod wykonanie projektowanych nawierzchni.
   - Wytyczenie projektowanego skateparku, dojścia i boiska do streetballu
   - Roboty ziemne – wyprofilowanie podłoża pod projektowane nawierzchnie
   - Budowa przyłącza kanalizacji deszczowej – wg proj. inst. sanitarnych
   - Budowa instalacji oświetlenia i monitoringu – wg proj. inst. elektrycznych
   - Wykonanie warstw podbudowy
   - Wykonanie płyty żelbetowej oraz przeszkód betonowych wraz z ich wykończeniem i przystosowaniem do jazdy na deskorolkach
   - Montaż małej architektury
   - Humusowanie i obsianie trawą strefy bezpieczeństwa oraz terenu przyległego w niezbędnym zakresie
   - Wykonanie nasadzeń zastępczych
   - Uporządkowanie terenu.

3. **Wykaz istniejących obiektów budowlanych.**

Na terenie objętym zakresem opracowania brak jest jakichkolwiek obiektów kubaturowych oraz innych urządzeń i instalacji technicznych.

4. **Wskazanie elementów zagospodarowania działki lub terenu, które mogą stwarzać zagrożenie bezpieczeństwa i zdrowia ludzi.**
   - Roboty ziemne – potrącenie przez maszynę, przysypanie
   - Założenie zieleni – niewłaściwe stosowanie nawozów oraz sprzętu przeznaczonego do pielęgnacji zieleni
   - Niestosowanie się do przepisów BHP oraz planu BiOZ.

5. **Wskazanie dotyczące przewidywanych zagrożeń występujących podczas realizacji robót budowlanych, określające skalę i rodzaje zagrożeń oraz miejsce i czas ich występowania.**

   5.1. Zagospodarowanie placu budowy

   - Zagospodarowanie placu budowy powinno być zgodne z przepisami BHP oraz p.poż.

- Teren należy ogrodzić, a w razie potrzeby wygrodzić dodatkowo strefy niebezpieczne
- Pracownikom należy zapewnić niezbędne urządzenia higieniczno – sanitarne oraz zaplecze socjalne.

5.2. Roboty ziemne.

- Roboty ziemne należy przeprowadzić zgodnie ze sztuką budowlaną przy użyciu odpowiednich maszyn oraz odpowiednio przeszkolonego i poinstruowanego personelu.
- Przed przystąpieniem do robót ziemnych należy zapoznać się z istniejącym uzbrojeniem terenu i dokumentacją projektową.
- W trakcie prac należy zabezpieczyć teren przed osobami postronnymi.
- Prace wykonywać sprzętem do tego przeznaczonym, sprawnym techniczne.
- Pracownicy powinni być przeszkoleni w zakresie prowadzenia tego typu prac oraz poinstruowani przez kierownika robót o zakresie prac.
- Pracownicy powinni być wyposażeni w środki ochrony osobistej
- W razie odkrycia nieoznaczonych w dokumentacji instalacji podziemnych należy niezwłocznie przerwać roboty do czasu ustalenia pochodzenia tych instalacji, następnie zwrócić się do użytkownika uzbrojenia o wyznaczenie fachowego nadzoru nad prowadzeniem dalszych robót
- W przypadku natrafienia na niewypały lub przedmioty trudne do identyfikacji należy przerwać roboty i powiadomić właściwy Urząd Gminy lub Miasta oraz organa policji
- Przy wykonywaniu wykopów o głębokości powyżej 1,0 m odpowiednio do kategorii gruntu należy stosować rozparcia i poręcze ostrzegawcze, w wypadku wykonywania wykopów o ścianach pionowych bez rozparcia należy sporządzić oddzielne opracowanie BIOZ
- Teren robót ziemnych oznaczyć tablicami ostrzegawczymi: "Uwaga! Głębokie wykopy. Osobom postronnym wstęp wzbroniony"
- Każdorazowe rozpoczęcie robót w wykopie musi być poprzedzone kontrolą stanu skarp i zabezpieczeń
- W odległości do 40 cm od trasy instalacji podziemnych, wykopy należy wykonywać ręcznie narzędziami o trzonkach drewnianych

5.3. Prace montażowe.

- Prace montażowe należy wykonywać zgodnie ze sztuką budowlaną, instrukcją producenta, przepisami BHP oraz sprzętem do tego przeznaczonym posiadającym właściwe atesty i sprawnym technicznie.
- Pracownicy wykonujący prace montażowe powinni być przeszkoleni, poinstruowani i wyposażeni w środki ochrony osobistej.
- Należy sporządzić wykaz prac, które powinny być wykonywane przez co najmniej dwie osoby oraz wymagające ochrony przed upadkiem z wysokości.

5.4. Założenie i pielęgnacja zieleni.

- Prace dotyczące wykonania i pielęgnacji zielnie powinni wykonywać przeszkoleni pracownicy.
- Należy przestrzegać przepisów BHP oraz instrukcji producenta

- Sprzęt stosowany do zakładania i pielęgnacji zieleni musi być sprawny technicznie i stosowany zgodnie z instrukcją przez przeszkolonych pracowników wyposażonych w środki ochrony osobistej.
- Nawożenie należy prowadzić zgodnie z instrukcją producenta, stosując środki ochrony osobistej. Nawozić należy w dni bezwietrzne.

5.5. Pozostałe wymagania

Na podstawie informacji BiOZ oraz odpowiednich przepisów i instrukcji należy sporządzić plan BiOZ i zapoznać z nim pracowników.

6. Wskazanie sposobu prowadzenia instruktażu pracowników przed przystąpieniem do realizacji robót szczególnie niebezpiecznych.

Wszyscy pracownicy budowy winni być przeszkoleni w zakresie bezpieczeństwa i ochrony pracy oraz ochrony przeciwpożarowej w trakcie wykonywania robót budowlanych. Zaświadczenia o przebytych aktualnie szkoleniach powinny być przechowywane u kierownika budowy lub dziale kadr firmy wykonawczej.

Działalność szkoleniowa powinna zapewnić pracownikom:
znajomość przepisów i zasad dotyczących bezpiecznej pracy i ochrony swojego zdrowia i bezpieczeństwa pracowników znajdujących się w otoczeniu ich stanowisk pracy
umiejętności wykonywania pracy w sposób bezpieczny dla siebie i innych pracowników, rozpoznawania bezpośrednich zagrożeń życia i zdrowia oraz podejmowanie czynności niezbędnych dla uniknięcia tych zagrożeń umiejętności udzielania pomocy osobom, które uległy wypadkom przy pracy.

Kadra kierownicza powinna być szkolona w wyspecjalizowanych ośrodkach szkolenia, co 5 lat, zaś pracownicy zatrudnieni w produkcji, co 1 rok.
Pracownicy wykonujący roboty szczególnie niebezpieczne i nietypowe winni być szkoleni przed przystąpieniem do ich wykonania.

7. Wskazanie środków technicznych i organizacyjnych, zapobiegających niebezpieczeństwom wynikającym z wykonywania robót budowlanych w strefach szczególnego zagrożenia zdrowia lub w ich sąsiedztwie

Bezpośredni nadzór nad bezpieczeństwem i higieną pracy na stanowiskach pracy sprawują odpowiednio kierownik budowy (kierownik robót) oraz mistrz budowlany, stosownie do zakresu obowiązków. Nieprzestrzeganie przepisów bhp na placu budowy prowadzi do powstania bezpośrednich zagrożeń dla życia lub zdrowia pracowników.

- przyczyny organizacyjne powstania wypadków przy pracy :
a) niewłaściwa ogólna organizacja pracy:
1) nieprawidłowy podział pracy lub rozplanowanie zadań,
2) niewłaściwe polecenia przełożonych,
3) brak nadzoru,
4) brak instrukcji posługiwania się czynnikiem materialnym,
5) tolerowanie przez nadzór odstępstw od zasad bezpieczeństwa pracy,

6) brak lub niewłaściwe przeszkolenie w zakresie bezpieczeństwa pracy i ergonomii,
7) dopuszczenie do pracy człowieka z przeciwwskazaniami lub bez badań lekarskich;
b) niewłaściwa organizacja stanowiska pracy:
1) niewłaściwe usytuowanie urządzeń na stanowiskach pracy,
2) nieodpowiednie przejścia i dojścia,
3) brak środków ochrony indywidualnej lub niewłaściwy ich dobór

- przyczyny techniczne powstania wypadków przy pracy :
a) niewłaściwy stan czynnika materialnego:
1) wady konstrukcyjne czynnika materialnego będące źródłem zagrożenia,
2) niewłaściwa stateczność czynnika materialnego,
3) brak lub niewłaściwe urządzenia zabezpieczające,
4) brak środków ochrony zbiorowej lub niewłaściwy ich dobór,
5) brak lub niewłaściwa sygnalizacja zagrożeń,
6) niedostosowanie czynnika materialnego do transportu, konserwacji lub napraw;
b) niewłaściwe wykonanie czynnika materialnego:
1) zastosowanie materiałów zastępczych,
2) niedotrzymanie wymaganych parametrów technicznych;
c) wady materiałowe czynnika materialnego:
1) ukryte wady materiałowe czynnika materialnego;
d) niewłaściwa eksploatacja czynnika materialnego:
1) nadmierna eksploatacja czynnika materialnego,
2) niedostateczna konserwacja czynnika materialnego,
3) niewłaściwe naprawy i remonty czynnika materialnego.

Osoba kierująca pracownikami jest obowiązana:
- organizować stanowiska pracy zgodnie z przepisami i zasadami bezpieczeństwa i higieny pracy,
- dbać o sprawność środków ochrony indywidualnej oraz ich stosowania zgodnie z przeznaczeniem,
- organizować, przygotowywać i prowadzić prace, uwzględniając zabezpieczenie pracowników przed wypadkami przy pracy, chorobami zawodowymi i innymi chorobami związanymi z warunkami środowiska pracy,
- dbać o bezpieczny i higieniczny stan pomieszczeń pracy i wyposażenia technicznego, a także o sprawność środków ochrony zbiorowej i ich stosowania zgodnie z przeznaczeniem,

Na podstawie:

- oceny ryzyka zawodowego występującego przy wykonywaniu robót na danym stanowisku pracy
- wykazu prac szczególnie niebezpiecznych,
- określenia podstawowych wymagań bhp przy wykonywaniu prac szczególnie niebezpiecznych,
- wykazu prac wykonywanych przez co najmniej dwie osoby,
- wykazu prac wymagających szczególnej sprawności psychofizycznej

kierownik budowy powinien podjąć stosowne środki profilaktyczne mające na celu:

- zapewnić organizację pracy i stanowisk pracy w sposób zabezpieczający pracowników przed zagrożeniami wypadkowymi oraz oddziaływaniem czynników szkodliwych i uciążliwych,
- zapewnić likwidację zagrożeń dla zdrowia i życia pracowników głównie przez stosowanie technologii, materiałów i substancji nie powodujących takich zagrożeń.

W razie stwierdzenia bezpośredniego zagrożenia dla życia lub zdrowia pracowników osoba kierująca, pracownikami obowiązana jest do niezwłocznego wstrzymania prac i podjęcia działań w celu usunięcia tego zagrożenia. Pracownicy zatrudnieni na budowie, powinni być wyposażeni w środki ochrony indywidualnej oraz odzież i obuwie robocze, zgodnie z tabelą norm przydziału środków ochrony indywidualnej oraz odzieży i obuwia roboczego
opracowaną przez pracodawcę.

Środki ochrony indywidualnej w zakresie ochrony zdrowia i bezpieczeństwa użytkowników tych środków powinny zapewniać wystarczającą ochronę przed występującymi zagrożeniami (np. upadek z wysokości, uszkodzenie głowy, twarzy, wzroku, słuchu).

Kierownik budowy obowiązany jest informować pracowników o sposobach posługiwania się tymi środkami.

8. Uwagi ogólne.

Warunkiem rozpoczęcia robót jest sporządzenie i podpisanie przez Kierownika budowy Planu BIOZ.

Roboty należy prowadzić zgodnie z:
- planem BIOZ,
- przepisami zawartymi w Rozporządzeniu Ministra infrastruktury z dn.06.02 2003 w sprawie bezpieczeństwa i higieny pracy podczas wykonywania robót budowlanych opublikowanym w Dzienniku Ustaw nr 47 z 2003r. pozycja 401
- "Warunkami technicznymi wykonania i odbioru robót montażowych „ wydanymi przez Ministerstwo Gospodarki Przestrzennej i Budownictwa a opracowanymi i wydanymi przez ITB, oraz zasadami wiedzy i sztuki budowlanej.

Opracował:
arch. Mirosław Macioszek

mgr inż. arch. Mirosław Macioszek
Upr. bud. w specjalności architektonicznej
do projektowania bez ograniczeń
nr MPOLA/090/2010