IV PROJEKT KONSTRUKCYJNY

PROJEKT WYKONAWCZY KONSTRUKCJI

TEMA	BUDOWA BOISKA DO STREETBALU I SKATEPARKU Z URZĄDZENIAMI TERENOWYMI, OBIEKTAMI MAŁEJ ARCHITEKTURY, OŚWIETLENIEM I MONITORINGIEM ORAZ PRZYŁĄCZEM KANALIZACJI DESZCZOWEJ
ADRES INWESTYCJI	DZ. NR 10/12,160/8 OBR. 34 LUBLIN
INWESTOR	GMINA MIASTA LUBLIN Pl. Króla Władysława Łokietka 1 20-109 Lublin
FAZA	Projekt wykonawczy
BRANŻA	Konstrukcja
PROJEKTANT	mgr inż. Piotr Frosztęga upr. PDK/0002/POOK/12
SPRAWDZAJĄCY	mgr inż. Jarosław Śliwa upr. K-166/01

mgr inż. Piotr Frosztęga
Uprawnienia budowlane
do projektowania bez ograniczeń
w specjalności
konstrukcyjno-budowlanej
Upr Nr PDK/0002/POOK/12

mgr inż. Jarosław Śliwa
Upr. nr K-166/01
Uprawnienia budowlane do projektowania
i nadzorowania robót w branży
konstrukcyjno-budowlanej bez ograniczeń

Kraków, grudzień 2017

mgr inż. Piotr Frosztęga
(imię i nazwisko)
upr. PDK/0002/POOK/12
(nr uprawnień)
PDK/BO/0135/12
(nr członkowski izby zawodowej)

Oświadczenie

Projektanta

Zgodnie z art. 20 ust. 4 ustawy z dnia 7 lipca 1994 r. Prawo Budowlane (Dz. U. z 2016 r Nr 243, poz. 1623 z późniejszymi zmianami) niniejszym oświadczam, że projekt wykonawczy:

BUDOWA BOISKA DO STREETBALU I SKATEPARKU Z URZĄDZENIAMI TERENOWYMI, OBIEKTAMI MAŁEJ ARCHITEKTURY, OŚWIETLENIEM I MONITORINGIEM ORAZ PRZYŁĄCZEM KANALIZACJI DESZCZOWEJ DZ. NR 10/12,160/8 OBR. 34 LUBLIN

adres inwestycji: **DZ. NR 10/12,160/8 OBR. 34 LUBLIN**

(podać nazwę projektu budowlanego i adres inwestycji)

dla: GMINA MIASTA LUBLIN
Pl. Króla Władysława Łokietka 1
20-109 Lublin

(podać Inwestora)

został wykonany zgodnie z obowiązującymi przepisami oraz zasadami wiedzy technicznej.

mgr inż. Piotr Frosztęga
Uprawnienia budowlane
do projektowania bez ograniczeń
w specjalności
konstrukcyjno-budowlanej
PDK/0002/POOK/12

Kraków 15.12.2017 r.
(miejscowość i data)

(pieczęć wraz z podpisem)

mgr inż. Jarosław Śliwa
(imię i nazwisko)
K-166/01
(nr uprawnień)
PDK/BO/0776/03
(nr członkowski izby zawodowej)

Oświadczenie

SPRAWDZAJĄCEGO

Zgodnie z art. 20 ust. 4 ustawy z dnia 7 lipca 1994 r. Prawo Budowlane (Dz. U. z 2016 r Nr 243, poz. 1623 z późniejszymi zmianami) niniejszym oświadczam, że projekt wykonawczy:

BUDOWA BOISKA DO STREETBALU I SKATEPARKU Z URZĄDZENIAMI TERENOWYMI, OBIEKTAMI MAŁEJ ARCHITEKTURY, OŚWIETLENIEM I MONITORINGIEM ORAZ PRZYŁĄCZEM KANALIZACJI DESZCZOWEJ DZ. NR 10/12,160/8 OBR. 34 LUBLIN

adres inwestycji: **DZ. NR 10/12,160/8 OBR. 34 LUBLIN**

(podać nazwę projektu budowlanego i adres inwestycji)

dla: GMINA MIASTA LUBLIN
Pl. Króla Władysława Łokietka 1
20-109 Lublin

(podać Inwestora)

został wykonany zgodnie z obowiązującymi przepisami oraz zasadami wiedzy technicznej.

mgr inż. Jarosław Śliwa
Upr. nr K-166/01
Uprawnienia budowlane do projektowania i nadzorowania w branży konstrukcyjno-budowlanej bez ograniczeń

Kraków 15.12.2017 r.
(miejscowość i data)

(pieczęć wraz z podpisem)

PODKARPACKA OKRĘGOWA
IZBA INŻYNIERÓW BUDOWNICTWA
35-060 Rzeszów, ul. J. Słowackiego

Okręgowa Komisja Kwalifikacyjna
PDK OIIB/KK/0054/0026/12

Rzeszów,2012- 07- 02

DECYZJA

Na podstawie art.24 ust.1 pkt 2 ustawy z dnia 15 grudnia 2000 r. o samorządach zawodowych architektów, inżynierów budownictwa oraz urbanistów *(Dz.U. z 2001 r. Nr 5 poz.42, z późn. zm.)* i art. 12 ust 1 pkt 1, art. 12 ust. 3, art.13 ust.1 pkt 1 , art.14 ust.1 pkt 2 ustawy z dnia 7 lipca 1994 r. Prawo budowlane *(tekst jednolity: Dz.U. z 2010 r. Nr 243 poz.1623 z późn. zm.)* oraz § 11 ust 1 pkt 1, § 15 oraz § 17 ust 1 pkt 1 rozporządzenia Ministra Transportu i Budownictwa z dnia 28 kwietnia 2006 r. w sprawie samodzielnych funkcji technicznych w budownictwie (Dz. U. z 2006 r. Nr 83 poz. 578 z późn. zm.), w związku z art.104 § 1 i 2 Kodeksu postępowania administracyjnego (Dz.U. z 2000 r., Nr 98 poz.1071 z późn. zm.)

stwierdzamy, że

Pan PIOTR FROSZTĘGA
magister inżynier
/kierunek studiów- budownictwo /
ur. 25 czerwca 1982 r., miejsce urodzenia - Dębica
otrzymał

UPRAWNIENIA BUDOWLANE

numer ewidencyjny PDK/0002/POOK/12

do projektowania bez ograniczeń
w specjalności konstrukcyjno-budowlanej

UZASADNIENIE

W związku z uwzględnieniem w całości żądania strony, na podstawie art. 107 § 4 Kodeksu postępowania administracyjnego (Dz.U. z 2000 r. Nr 98 poz. 1071 z późn. zm.) odstępuje się od uzasadnienia decyzji.

Zakres nadanych uprawnień budowlanych wskazano na odwrocie decyzji.

Pouczenie

1. Zgodnie z art. 12 ust. 7 w/w ustawy Prawo budowlane - podstawę do wykonywania samodzielnych funkcji technicznych w budownictwie stanowi wpis do centralnego rejestru Głównego Inspektora Nadzoru Budowlanego oraz wpis na listę członków właściwej izby samorządu zawodowego.
2.Od niniejszej decyzji służy odwołanie do Krajowej Komisji Kwalifikacyjnej Polskiej Izby Inżynierów Budownictwa w Warszawie, za pośrednictwem Podkarpackiej Okręgowej Izby Inżynierów Budownictwa w Rzeszowie w terminie 14 dni od daty jej doręczenia.

Skład Orzekający PDK OIIB

inż. Stanisław Dołęgowski .....

inż. Andrzej Tarczyński .....

mgr inż. Andrzej Mamczur .....

Szczegółowy zakres uprawnień
do projektowania bez ograniczeń
w specjalności konstrukcyjno - budowlanej

Pan Piotr Frosztęga

I. Na mocy art. 12 ust.1 pkt 1 i art.13 ust 4 ustawy Prawo budowlane, w zakresie objętym wyżej wymienioną specjalnością, niniejsze uprawnienia stanowią podstawę do:

1. **projektowania, sprawdzania projektów architektoniczno - budowlanych i sprawowania nadzoru autorskiego, w specjalności objętej niniejszymi uprawnieniami**
2. **sprawowania kontroli technicznej utrzymania obiektów budowlanych**

II. Na mocy § 17 ust 1 pkt 1 rozporządzenia Ministra Transportu i Budownictwa z dnia 28 kwietnia 2006 r. w sprawie samodzielnych funkcji technicznych w budownictwie (Dz. U. Nr 83 poz. 578 z późn. zm.), niniejsze uprawnienia uprawniają do projektowania obiektu budowlanego w zakresie:
- **sporządzania projektu architektoniczno-budowlanego w odniesieniu do konstrukcji obiektu**

oraz na podstawie § 15 rozporządzenia Ministra Transportu i Budownictwa z dnia 28 kwietnia 2006 r. w sprawie samodzielnych funkcji technicznych w budownictwie uprawnienia budowlane do projektowania upoważniają również do:
- sporządzania projektów zagospodarowania działki lub terenu w zakresie specjalności objętej niniejszymi uprawnieniami.

Skład Orzekający PDK OIIB

inż. Stanisław Dołęgowski .....

inż. Andrzej Tarczyński .....

mgr inż. Andrzej Mamczur .....

Otrzymują:
1. Pan Piotr Frosztęga
ul. Sikorskiego 2/56
39-200 Dębica
2. Główny Inspektor
Nadzoru Budowlanego
3. aa

PODKARPACKA
OKRĘGOWA
I Z B A
INŻYNIERÓW
BUDOWNICTWA

Rzeszów, 2017-09-19
(miejscowość, data)

Zaświadczenie

Pan/Pani Piotr Jan Frosztęga

miejsce zamieszkania ul. Sikorskiego 2/56
39-200 Dębica

jest członkiem Podkarpackiej Okręgowej Izby Inżynierów Budownictwa o numerze ewidencyjnym PDK/BO/0135/12 i posiada wymagane ubezpieczenie od odpowiedzialności cywilnej.

Niniejsze zaświadczenie ważne jest
od dnia 2017-09-01 do dnia 2018-08-31

Zastępca Przewodniczącego Rady
PODKARPACKIEJ OKRĘGOWEJ
IZBY INŻYNIERÓW BUDOWNICTWA

mgr inż. Grzegorz Dubik

Podkarpacka Okręgowa Izba Inżynierów Budownictwa
35-950 Rzeszów, ul. Słowackiego 20; pok. 608, tel.: +48 17 850-77-05, +48 17 850-77-06, fax +48 17 850-77-07,
www.inzynier.rzeszow.pl, e-mail: pdk@piib.org.pl

WOJEWODA PODKARPACKI
35-959 Rzeszów, skr. poczt. 297
ul. Grunwaldzka 15
AB III-7131/104 /01

Rzeszów, 2001 - 12 - 10

DECYZJA
O NADANIU UPRAWNIEŃ BUDOWLANYCH

Na podstawie art. 13 ust. 1 pkt 1 i 2, ust. 3 i 4, art. 14 ust. 1 pkt 2 i ust. 3 pkt 1 i 3 ustawy z dnia 7 lipca 1994 r. Prawo budowlane (jednolity tekst: Dz. U. Nr 106 poz. 1126 z 2000 r. z późn. zm.) oraz § 4 ust. 2 i § 9 ust. 1 rozporządzenia Ministra Gospodarki Przestrzennej i Budownictwa z dnia 30 grudnia 1994 r. w sprawie samodzielnych funkcji technicznych w budownictwie (Dz. U. Nr 8 poz. 38 z 1995 r.) i art. 104 Kodeksu postępowania administracyjnego (jednolity tekst: Dz. U. Nr 98 poz. 1071 z 2000 r.), po ustaleniu, że spełnione zostały warunki w zakresie przygotowania zawodowego oraz po złożeniu egzaminu na uprawnienia budowlane z wynikiem pozytywnym

Pan JAROSŁAW ŚLIWA
magister inżynier
(kierunek studiów - budownictwo)
ur. 18 marca 1972r. w Rzeszowie
otrzymuje

UPRAWNIENIA BUDOWLANE
Nr ewid. K- 166/01

do projektowania i kierowania robotami budowlanymi,
w specjalności konstrukcyjno-budowlanej
bez ograniczeń

Od niniejszej decyzji służy odwołanie do Głównego Inspektora Nadzoru Budowlanego w Warszawie, za pośrednictwem Wojewody Podkarpackiego, w terminie 14 dni od daty jej otrzymania

Otrzymują
1. Pan mgr inż. Jarosław Śliwa
ul.Robotnicza 10/28
39-200 Dębica
2. a/a

POLSKA
IZBA
INŻYNIERÓW
BUDOWNICTWA

Zaświadczenie

o numerze weryfikacyjnym:

PDK-VL8-K94-VG4 *

Pan Jarosław Śliwa o numerze ewidencyjnym PDK/BO/0776/03
adres zamieszkania ul. Robotnicza 10/28, 39-200 Dębica
jest członkiem Podkarpackiej Okręgowej Izby Inżynierów Budownictwa i posiada wymagane ubezpieczenie od odpowiedzialności cywilnej.
Niniejsze zaświadczenie jest ważne do dnia 2018-04-30.

Zaświadczenie zostało wygenerowane elektronicznie i opatrzone bezpiecznym podpisem elektronicznym weryfikowanym przy pomocy ważnego kwalifikowanego certyfikatu w dniu 2017-05-10 roku przez:

Zbigniew Detyna, Przewodniczący Rady Podkarpackiej Okręgowej Izby Inżynierów Budownictwa.

(Zgodnie art. 5 ust 2 ustawy z dnia 18 września 2001 r. o podpisie elektronicznym (Dz. U. 2001 Nr 130 poz. 1450) dane w postaci elektronicznej opatrzone bezpiecznym podpisem elektronicznym weryfikowanym przy pomocy ważnego kwalifikowanego certyfikatu są równoważne pod względem skutków prawnych dokumentom opatrzonym podpisami własnoręcznymi.)

* Weryfikację poprawności danych w niniejszym zaświadczeniu można sprawdzić za pomocą numeru weryfikacyjnego zaświadczenia na stronie Polskiej Izby Inżynierów Budownictwa www.piib.org.pl lub kontaktując się z biurem właściwej Okręgowej Izby Inżynierów Budownictwa.

Podpis jest prawidłowy

Spis treści

	Opis techniczny	
	1. Przedmiot i zakres opracowania	
	2. Podstawa formalna projektu	
	3. Założenia przyjęte do obliczeń w tym obciążeń .	
	4. Kategoria geotechniczna obiektu budowlanego	
	5. Zabezpieczenia przed wpływami eksploatacji górniczej.	
	6. Wytyczne wykonawcze	
	7. Zabezpieczenia przed wpływami eksploatacji górniczej	
	8. Materiały	
	9. Wytyczne wykonawcze	

SPIS RYSUNKÓW

TYTUŁ	SKALA	NUMER
SCHEMAT NAWIERZCHNI	1:100	KW-01
SKATEPARK - RZUT	1:100	KW-02
PRZESZKODA NR 1 - RZUT I PRZEKRÓJ	1:50	KW-03
PRZESZKODA NR 2 - RZUT I PRZEKROJE	1:50	KW-04
PRZESZKODA NR 3 - RZUT I PRZEKROJE	1:50	KW-05
PRZESZKODA NR 4 - RZUT I PRZEKROJE	1:50	KW-06
PRZESZKODA NR 5 - RZUT I PRZEKROJE	1:50	KW-07
PRZESZKODA NR 5 - RZUT I PRZEKROJE	1:50	KW-08
PRZESZKODA NR 6 - RZUT I PRZEKROJE	1:50	KW-09
PRZESZKODA NR 7 - RZUT I PRZEKROJE	1:50	KW-10
PRZESZKODA NR 8 - RZUT I PRZEKROJE	1:50	KW-11
PRZESZKODA NR 9 - RZUT I PRZEKROJE	1:50	KW-12
PRZESZKODA NR 10 - RZUT I PRZEKROJE	1:50	KW-13
PRZESZKODA NR 11 - RZUT I PRZEKROJE	1:50	KW-14
PRZESZKODA NR 12 - RZUT I PRZEKROJE	1:50	KW-15
PRZESZKODA NR 13 - RZUT I PRZEKROJE	1:50	KW-16
PRZESZKODA NR 14 - RZUT I PRZEKROJE	1:50	KW-17
PRZESZKODA NR 15 - RZUT I PRZEKROJE	1:50	KW18
FUNADAMENTY MAŁA ARCHITEKTURA	1:25	KW-19
FUNADAMENTY MAŁA ARCHITEKTURA	1:25	KW-20
FUNADAMENTY MAŁA ARCHITEKTURA	1:10	KW-21
RYSUNKI ZBROJENIOWE	1:50	KW-22...

Przedmiot i zakres opracowania.

Przedmiotem niniejszego opracowania jest projekt wykonawczy konstrukcji
BUDOWA BOISKA DO STREETBALU I SKATEPARKU Z URZĄDZENIAMI TERENOWYMI, OBIEKTAMI MAŁEJ ARCHITEKTURY, OŚWIETLENIEM I MONITORINGIEM ORAZ PRZYŁĄCZEM KANALIZACJI DESZCZOWEJ

1. Podstawa formalna projektu.

- Mapa zasadnicza sytuacyjno-wysokościowa do celów projektowych aktualizowana z uzbrojeniem

2. Podstawy merytoryczne opracowania.

- Wizje lokalne
- Projekt architektoniczny
- Literatura fachowa i polskie normy budowlane z zakresu objętego opracowania

- **Baza norm technicznych:**
- **PN-82/B-02000** Obciążenie zasady ustalania wartości,
- **PN-82/B-02001** Obciążenia stałe,
- **PN-82/B-02003** Obciążenia zmienne technologiczne,
- **PN-80/B-02010/Az1** Obciążenie śniegiem,
- **PN-77/B-02011** Obciążenie wiatrem,
- **PN-B-03264:2002** Konstrukcje betonowe, żelbetowe i sprężone,
- **PN-81/B-03150/01** Konstrukcje drewniane. Obliczenia statyczne i proj.

3. Założenia przyjęte do obliczeń w tym obciążeń .

Zasadnicze obciążenia przyjęte w obliczeniach:

- obciążenia stałe : warstwy architektoniczne

Strefa II

- obciążenie wiatrem -

Strefa I

- obciążenia użytkowe

obciążenie charakterystyczne p_k=5,0 kN/m^2,

- granica przemarzania h=1,0m

4. Kategoria geotechniczna obiektu budowlanego .

Zgodnie Rozporządzeniem Ministra Transportu, Budownictwa i Gospodarki Morskiej z dnia 25 kwietnia 2012 r. w sprawie ustalania geotechnicznych warunków posadawiania obiektów

budowlanych na podstawie art. 34 ust. 6 pkt 2 ustawy z dnia 7 lipca 1994 r. – prawo budowlane (dz. u. z 2010 r. nr 243, poz. 1623, z późn. zm.2)) należy przyjąć, że w podłożu projektowanego obiektu panują proste warunki gruntowo - wodne, a projektowany obiekt należy zaliczyć do

I kategorii geotechnicznej .

5. Zabezpieczenia przed wpływami eksploatacji górniczej.

Obiekt nie znajduje się rejonie oddziaływania eksploatacji górniczej.

6. Wytyczne wykonawcze

- Roboty ziemne wykonywać w taki sposób, aby nie naruszyć struktury gruntu rodzimego (warstwa nośna). W przypadku wykonywania wykopów mechanicznie, ostatnią warstwę gruntu grubości 10 cm zdjąć ręcznie.
- W trakcie wykonywania robót ziemnych należy zabezpieczyć dno wykopu przed przenikaniem wody opadowej.
- W przypadku zalania wykopu fundamentowego wodami opadowymi, wykop należy osuszyć, a uplastycznioną warstwę gruntu bezwzględnie usunąć. Różnicę poziomów należy uzupełnić chudym betonem.

I. Wymagania dotyczące materiałów.
   1) Podbudowa.
   2) Płyta główna.
   3) Przeszkody – Urządzenia na skateparku.
   4) Stal.
   5) Barierki ochronne.
   6) Bezpieczeństwo.

II. Tolerancje.
III. Wiedza i doświadczenie.

I. WYMAGANIA DOTYCZĄCE MATERIAŁÓW

1) PODBUDOWA

Pod płytę skateparku i elementy lane na miejscu:
- WARSTWA Z KRUSZYWA ŁAMANEGO, gr. 5 cm - FRAKCJE 0-31,5 mm
- WARSTWA Z KRUSZYWA ŁAMANEGO, gr. 20cm - FRAKCJE 31,5-63,0
- WARSTWA Z PIASKU STABILIZOWANEGO CEMENTEM Rm=2.5MPa, gr. 15 cm

Nośność podbudowy minimum 60 MPa

Przed przystąpieniem do układania betonu, należy sprawdzić podłoże pod względem nośności założonej w projekcie technicznym. Podłoże powinno być równe, czyste i odwodnione. Beton powinien być rozkładany w miarę możliwości w sposób ciągły z zachowaniem kontroli grubości oraz rzędnych z projektu technicznego.

2) PŁYTA GŁÓWNA

Nawierzchnia betonowa – wykonana jako posadzka przemysłowa o grubości minimum 15 cm z betonu C20/25, hydrotechnicznego W8, mrozoodporność F150, zbrojona dołem siatką Ø 8 mm (AIIIN) o oczkach 15x15cm.

- W płycie należy wykonać szczeliny dylatacyjne o wymiarach pola dylatacyjnego, max. 5 m × 5 m na głębokości 1/3 grubości płyty lub nacięcia przeciwskurczowe, po 30 dniach należy wykonać fazowanie krawędzi dylatacji, założyć sznury dylatacyjne oraz wypełnić dylatację masą poliuretanową.
- Płyta musi posiadać spadki w przedziale 1 - 1,5%, jeżeli geometria skateparku na to pozwala spadki powinny być jednostronne.

Nawierzchnia powinna być: równa i gładka (dla osób poruszających się na deskorolce lub rolkach z kółkami o średnicy 44 – 59 mm nie może być żadnych odczuwalnych nierówności w nawierzchni jezdnej), odporna na punktowe uderzenia.

3) PRZESZKODY – URZADZENIA NA SKATEPARKU

Przeszkody projektuje się w formie elementów żelbetowych, płyt lub ścian, zbrojonych o oczkach 15x15cm, beton C30/37W miejscach, gdzie wymaga tego specyfikacja przeszkody należy wbetonować profil stalowy, który ma za zadanie chronić ich krawędzie.

Wszystkie elementy łukowe muszą zostać wykonane w technologii torkretowania na mokro – beton nakładany metodą natryskową przy użyciu mieszanki recepturowej. Maszynę do natrysku betonu, musi obsługiwać osoba specjalnie do tego przygotowana, przeszkolona i legitymująca się odpowiednim uprawnieniami.

Wszystkie wzorniki, szalunki do elementów łukowych oraz ściągaczki muszą być wykonane na maszynach CNC dla uzyskania jak najmniejszych odchyleń od docelowych gabarytów elementów.

Krawędzie narażone na uszkodzenia mechaniczne, na których projekt nie przewiduje zabezpieczenia ich żadnym profilem stalowym powinny być fazowane. Poprawia to trwałość krawędzi elementów skateparku oraz zwiększa poziom bezpieczeństwa jego użytkowników.

Uwaga !!!
Nie dopuszcza się malowania powierzchni płyty głównej skateparku, ani powierzchni jezdnej urządzeń, stanowi to zagrożenie dla użytkowników ponieważ powierzchnia pokryta farbą staje się bardzo śliska i zwiększa ryzyko upadku i kontuzji - farba może znajdować się tylko na bokach przeszkód.

5) STAL

Wszystkie elementy stalowe: poręcze, barierki i okucia muszą być wykonane ze stali ocynkowanej ogniowo.

- Coping musi być wykonany z rury stalowej ocynkowanej o średnicy w przedziale od 48 do 60,3 mm. Końcówki rur muszą być zaślepione stalowymi zaślepkami, aby zapobiec skaleczeniom
- Wszystkie profile i kątowniki muszą mieć na zgięciu zaokrąglenia (stal walcowana na zimno).
- Wszystkie elementy takie jak profile ochronne, copingi czy poręcze do ślizgania się muszą być wtopione i zakotwione w elemencie na którym są osadzone.
- Profile ochronne na przeszkodach do muszą mieć minimalny wymiar 40x40x4 mm (na schodach 30x30x3mm)
- Profile na elementach takich jak grindbox czy ławka betonowa muszą być osadzone na równo z górną powierzchnią elementu.
- Poręcze i ławki stalowe należy kotwić do płyty bezpośrednio do jej zbrojenia jeszcze przed zalaniem samej płyty. Element tak zakotwiony jest stabilniejszy przez co bardziej bezpieczny i trwały. Niedopuszczalnym jest, aby poręcze i ławki były przykręcane do płyty, stopy mogą stwarzać niepotrzebne zagrożenie dla użytkowników przez wystające z powierzchni płyty elementy montażowe

Barierki ochronne

Wszystkie podesty o wysokości powyżej 1m muszą mieć barierki ochronne wzdłuż tyłu i boków (nie dotyczy to wysokich funboxów do skoków, gdzie zastosowanie barierek w takim elemencie prowadzi do zwiększenia ryzyka wypadku)

- Barierki muszą posiadać pionowe poprzeczki, aby nie prowokowały nikogo do wspinania się.
- Wysokość barierek ochronnych ponad podestem musi wynosić co najmniej 1,2m.Poręcze muszą być wykonane ze stali galwanizowanej, z profili 30x30mm i rurek Ø16mm o rozstawach zgodnych z obowiązującą normą PN-EN 14974 z późniejszymi zmianami.
- Tylne i boczne barierki muszą być skręcone razem ze sobą za pomocą śrub metrycznych.
- Barierki muszą być przymocowane do przeszkód za pomocą kołków montażowych.

BEZPIECZEŃSTWO

- W widocznym miejscu przy wejściu na skatepark musi zostać umieszczona instrukcja użytkowania skateparku
- Dobór elementów i ich rozmieszczenie z zachowaniem stref bezpieczeństwa, a także przestrzeganie regulaminu minimalizuje ryzyko kontuzji podczas użytkowania.
- Wszystkie prace muszą być wykonane zgodnie z obowiązującymi przepisami oraz pod nadzorem osób uprawnionych.

- Wszystkie zastosowane materiały muszą posiadać wymagane atesty, aprobaty techniczne, deklaracje zgodności itp., oraz muszą być zastosowane zgodnie z ich kartami technicznymi podanymi przez producentów.
- Wszystkie urządzenia sportowe, zabawowe i rekreacyjne oraz komunalne zainstalowane na terenie objętym niniejszym opracowaniem muszą bezwzględnie spełniać wszystkie wymagania w zakresie bezpieczeństwa użytkowania zgodnie z obowiązującymi normami:
  PN-EN 14974+A1:2010 - Urządzenia dla użytkowników sprzętu rolkowego. Wymagania bezpieczeństwa i metody badań.

II. TOLERANCJE

1. Wszystkie wystawione krawędzie muszą być ochronione galwanizowaną stalą.
2. Copingi mogą wystawać nie bardziej niż 12mm ponad powierzchnię blatu. Wszystkie promienie nie mogą zmienić się bardziej niż 20mm od określonego wymiaru.
3. Wymiary gabarytowe urządzeń mogą różnić się o 6% w zależności od kątów.

Nawierzchnie

- Płyta żelbetowa gr. 15 cm z betonu C20/25, hydrotechnicznego W8, o mrozoodporności F150 , zbrojona siatką z prętów ø 8 mm, o oczkach 15 x 15 cm, zacierana na gładko maszynowo i zabezpieczona preparatem do pielęgnacji betonu. Przeszkody wykonane z betonu C30/37.
  - WARSTWA Z KRUSZYWA ŁAMANEGO, gr. 5 cm - FRAKCJE 0-31,5 mm
  - WARSTWA Z KRUSZYWA ŁAMANEGO, gr. 20cm - FRAKCJE 31,5-63,0
  - WARSTWA Z PIASKU STABILIZOWANEGO CEMENTEM Rm=2.5MPa, gr. 15 cm

- Nawierzchnia asfaltowa: warstwa ścieralna z mieszanki betonu asfaltowego typu AC5 lub AC8 o grubości 0,05-0,07[m] na bazie asfaltu drogowego D50/70.
  - WARSTWA Z KRUSZYWA ŁAMANEGO, gr. 5 cm - FRAKCJE 0-31,5 mm
  - WARSTWA Z KRUSZYWA ŁAMANEGO, gr. 20cm - FRAKCJE 31,5-63,0
  - WARSTWA Z PIASKU STABILIZOWANEGO CEMENTEM Rm=2.5MPa, gr. 15 cm

- Nawierzchnia z kostki brukowej bezfazowej gr. 10 cm w kolorze szarym inspirowana układanym w łuki, tradycyjnym brukiem kamiennym.
  - WARSTWA Z KRUSZYWA ŁAMANEGO, gr. 5 cm - FRAKCJE 0-31,5 mm
  - WARSTWA Z KRUSZYWA ŁAMANEGO, gr. 20cm - FRAKCJE 31,5-63,0
  - WARSTWA Z PIASKU STABILIZOWANEGO CEMENTEM Rm=2.5MPa, gr. 15 cm

Projektant : **mgr inż. Piotr Frosztęga**
upr. PDK/0002/POOK/12

mgr inż. Piotr Frosztęga
Uprawnienia budowlane
do projektowania bez ograniczeń
w specjalności
konstrukcyjno-budowlanej
Upr. Nr PDK/0002/POOK/12

Sprawdzający : **mgr inż. Jarosław Śliwa**
upr. K-166/

mgr inż. Jarosław Śliwa
Upr. nr K-166/01
Uprawnienia budowlane do projektowania
w specjalności
konstrukcyjno-budowlanej bez ograniczeń

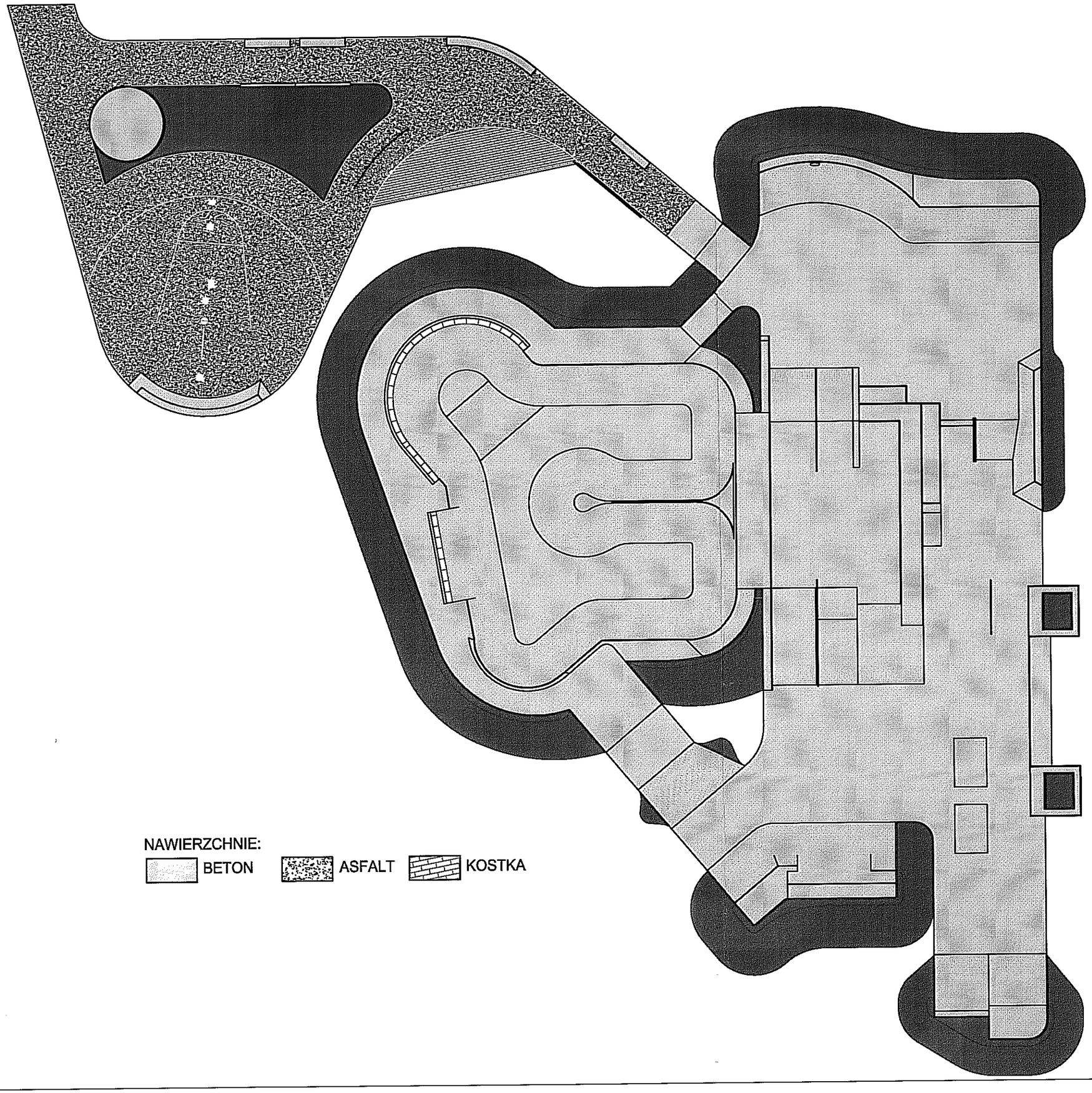

NAWIERZCHNIE:

BETON ASFALT KOSTKA

modus ul. Narciarska 2f/34, 31-579 Kraków
Mirosław Maciaszek tel. + 48 12 63 11 035 e-mail: biuro@architekci-modus.pl

TEMAT	BUDOWA BOISKA DO STREETBALU I SKATEPARKU Z URZĄDZENIAMI TERENOWYMI, OBIEKTAMI MAŁEJ ARCHITEKTURY, OŚWIETLENIEM I MONITORINGIEM ORAZ PRZYŁĄCZEM KANALIZACJI DESZCZOWEJ
ADRES	DZ. NR 10/12,160/8 OBR. 34 LUBLIN
INWESTOR	GMINA MIASTA LUBLIN Pl. Króla Władysława Łokietka 1 20-109 Lublin
TYTUŁ	**SCHEMAT NAWIERZCHNI**

PROJEKTOWAŁ: mgr inż. PIOTR FROSZTĘGA		UPRAWNIENIA PDK/0002/POOK/12	PODPIS
SPRAWDZIŁ: mgr inż. JAROSŁAW ŚLIWA		UPRAWNIENIA K-156/01	PODPIS
ZESPÓŁ:			PODPIS

BRANŻA	DATA	FAZA	SKALA	NR RYSUNKU
KONSTRUKCJA	12.2017 r	PW	1 : 100	KW-01

WYMIARY SPRAWDZIĆ NA BUDOWIE, W RAZIE NIEZGODNOŚCI SKONTAKTOWAĆ SIĘ Z PROJEKTANTEM
WSZYSTKIE ZMIANY UZGADNIAĆ Z PROJEKTANTEM W RAMACH NADZORU AUTORSKIEGO

RZUT
1:100

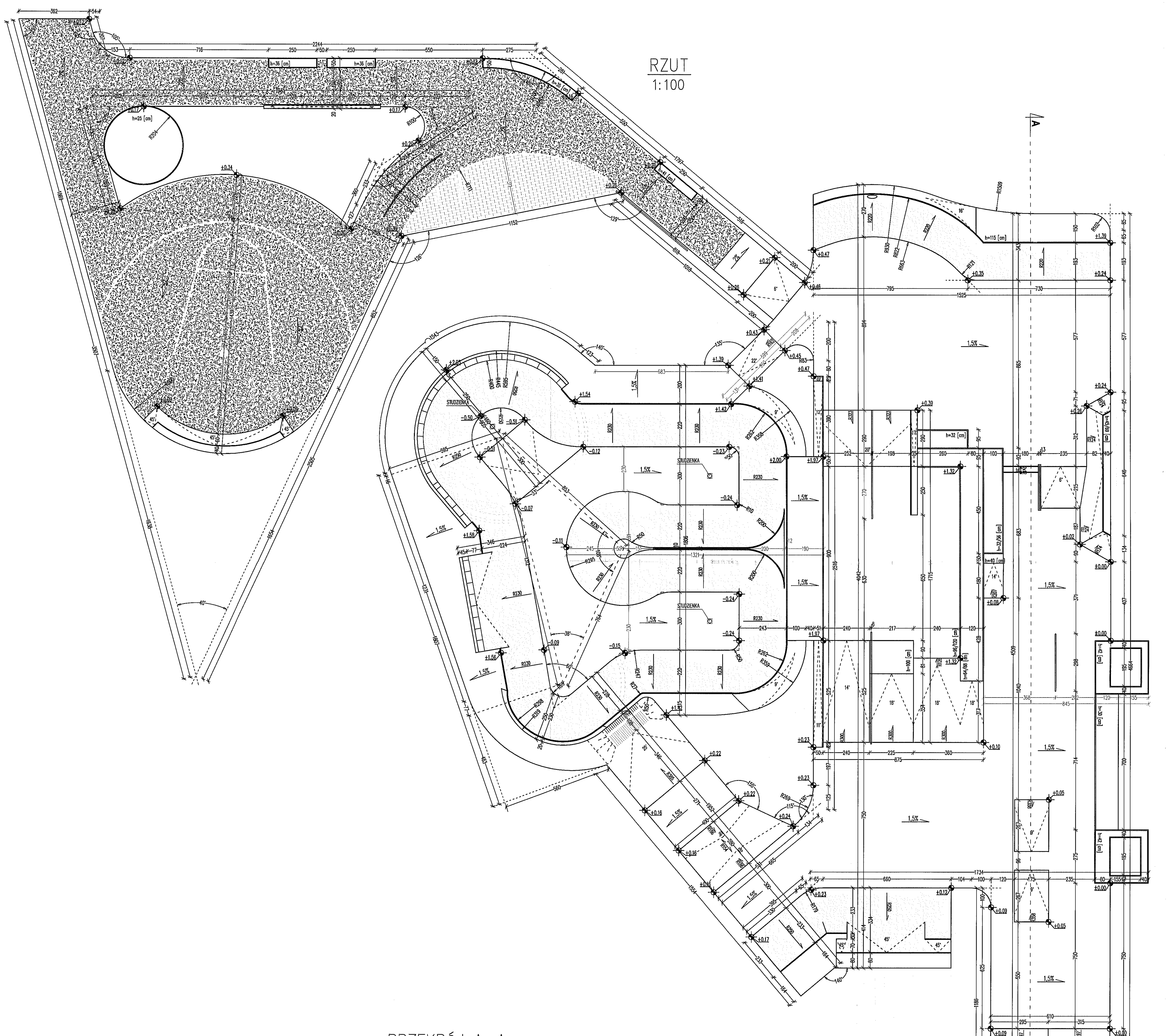

PRZEKRÓJ A–A
1:100

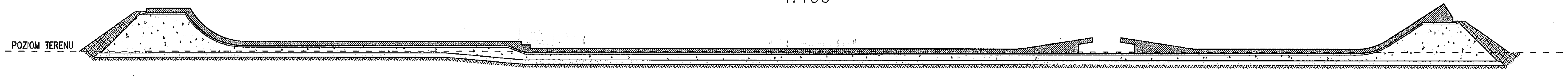

LEGENDA:

ELEMENTY WYKONYWANE W TECHNOLOGII TORKRETOWANIA

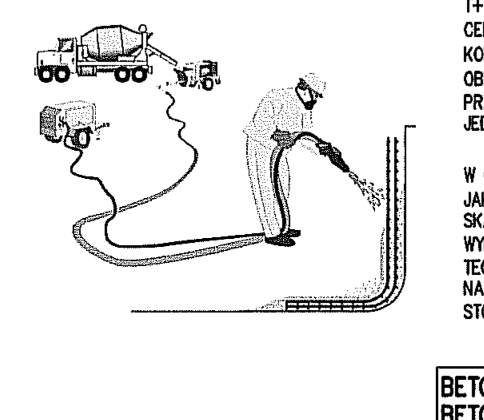

ELEMENTY SKATEPARKU MUSZĄ POSIADAĆ CERTYFIKATY OZNACZONE ZNAKIEM ZGODNOŚCI T+M Z NORMĄ PN-EN 14974 + A1 : 2010. CERTYFIKATY TE MUSZĄ BYĆ POTWIERDZENIEM KONTROLI BEZPIECZEŃSTWA PRODUKTU, ORAZ OBEJMOWAĆ MONITOROWANIE PRODUKCJI PRZEZ NIEZALEŻNĄ I ZATWIERDZONA JEDNOSTKĘ BADAWCZĄ

W CELU ZAPEWNIENIA JAK NAJLEPSZEJ JAKOŚCI I NALEŻYTEJ ŻYWOTNOŚCI SKATEPARKU NIE DOPUSZCZA SIĘ WYKONYWANIA ELEMENTÓW W INNEJ TECHNOLOGII NIŻ MONOLITYCZNEJ WYLEWANEJ NA MIEJSCU. NIE DOPUSZCZA SIĘ STOSOWANIA PREFABRYKATÓW BETONOWYCH.

HYDROTECHNICZNY W8, MROZOODPORNY F150 PŁYTA

BETON– PRZESZKODY	C30/37
BETON– PŁYTA W8 ,F150	C20/25
STAL ZBROJENIOWA B st500 A–IIIN otulina min. 25mm	

modus ul. Narciarska 21/34, 31-579 Kraków
tel. + 48 12 63 11 035 e-mail: biuro@architekci-modus.pl

TEMAT	BUDOWA BOISKA DO STREETBALU I SKATEPARKU Z URZĄDZENIAMI TERENOWYMI, OBIEKTAMI MAŁEJ ARCHITEKTURY, OŚWIETLENIEM I MONITORINGIEM ORAZ PRZYŁĄCZEM KANALIZACJI DESZCZOWEJ		
ADRES	DZ. NR 10/12,160/8 OBR. 34 LUBLIN		
INWESTOR	GMINA MIASTA LUBLIN Pl. Króla Władysława Łokietka 1 20-109 Lublin		
TYTUŁ	RZUT I PRZEKRÓJ		
PROJEKTOWAŁ	mgr inż. PIOTR FROSZTĘGA	UPRAWNIENIA PDK/0002/POOK/12	PODPIS
SPRAWDZIŁ	mgr inż. JAROSŁAW ŚLIWA	UPRAWNIENIA K-166/01	PODPIS
ZESPÓŁ			PODPIS
BRANŻA: KONSTRUKCJA	DATA: 12.2017 r / FAZA: PW	SKALA: 1 : 100	NR RYSUNKU: KW-02

RZUT
1:50

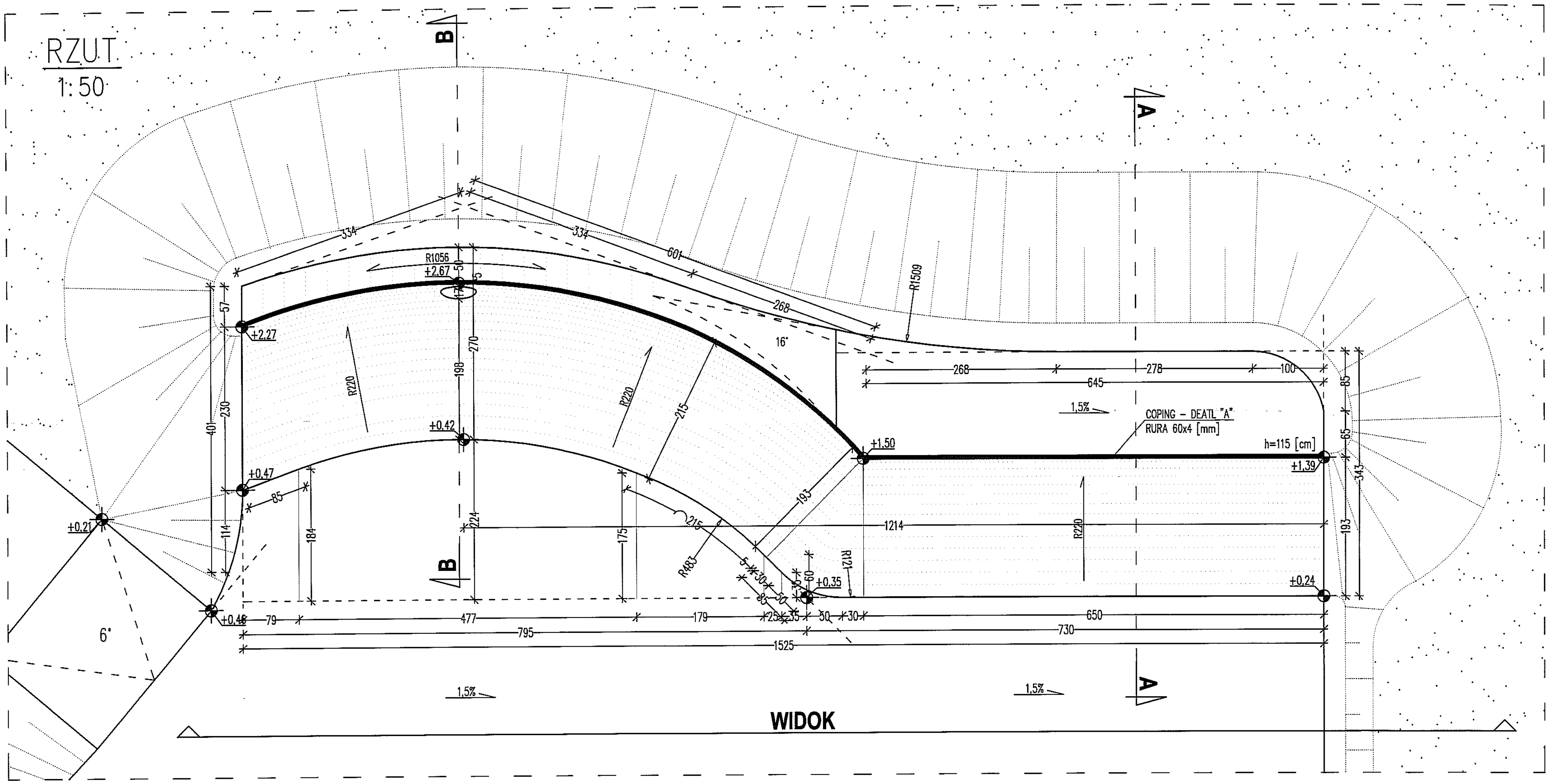

DETAL "A"
1:5

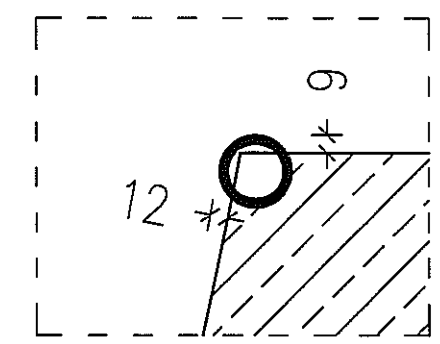

PRZEKRÓJ A-A
1:50

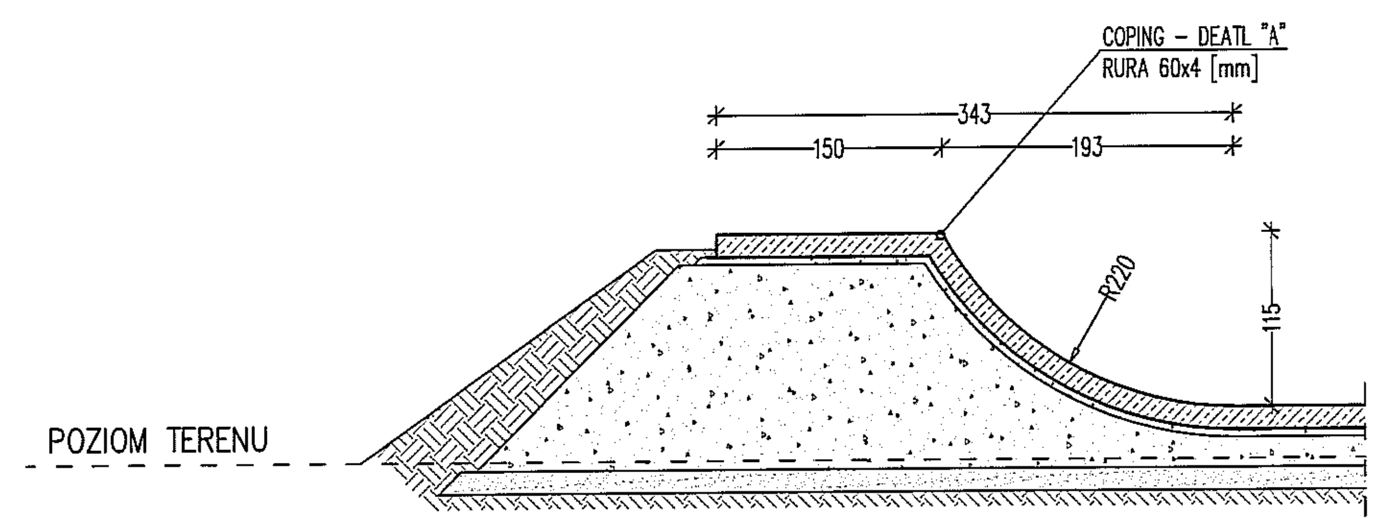

PRZEKRÓJ B-B
1:50

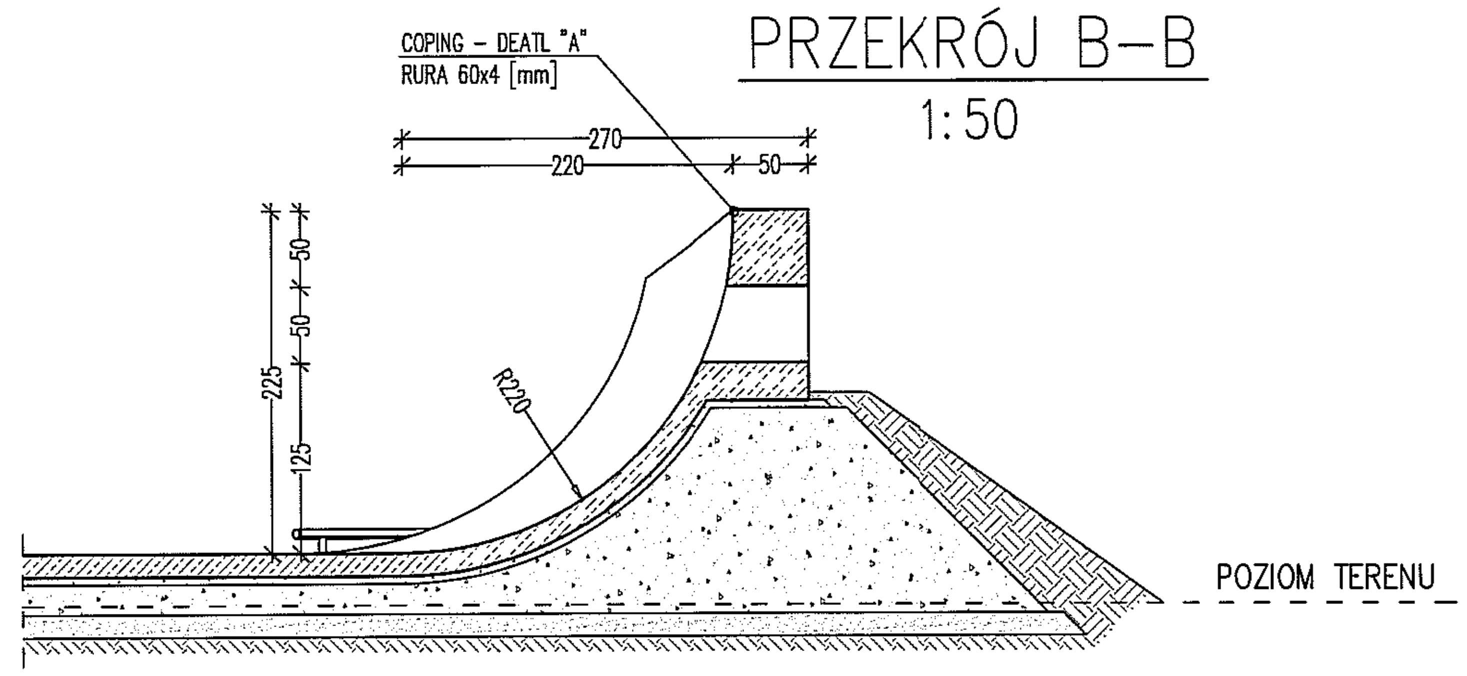

ELEMENTY SKATEPARKU MUSZĄ POSIADAĆ CERTYFIKATY OZNACZONE ZNAKIEM ZGODNOŚCI T+M Z NORMĄ PN-EN 14974 + A1 : 2010. CERTYFIKATY TE MUSZĄ BYĆ POTWIERDZENIEM KONTROLI BEZPIECZEŃSTWA PRODUKTU, ORAZ OBEJMOWAĆ MONITOROWANIE PRODUKCJI PRZEZ NIEZALEŻNĄ I ZATWIERDZONA JEDNOSTKĘ BADAWCZĄ

W CELU ZAPEWNIENIA JAK NAJLEPSZEJ JAKOŚCI I NALEŻYTEJ ŻYWOTNOŚCI SKATEPARKU NIE DOPUSZCZA SIĘ WYKONYWANIA ELEMENTÓW W INNEJ TECHNOLOGII NIŻ MONOLITYCZNEJ WYLEWANEJ NA MIEJSCU. NIE DOPUSZCZA SIĘ STOSOWANIA PREFABRYKATÓW BETONOWYCH.

BETON- PRZESZKODY	C30/37
BETON- PŁYTA W8 ,F150	C20/25
HYDROTECHNICZNY W8, MROZOOOPORNY F150 PŁYTA	
STAL ZBROJENIOWA Bst500 A-IIIN	
otulina min. 25mm	

WIDOK
1:50

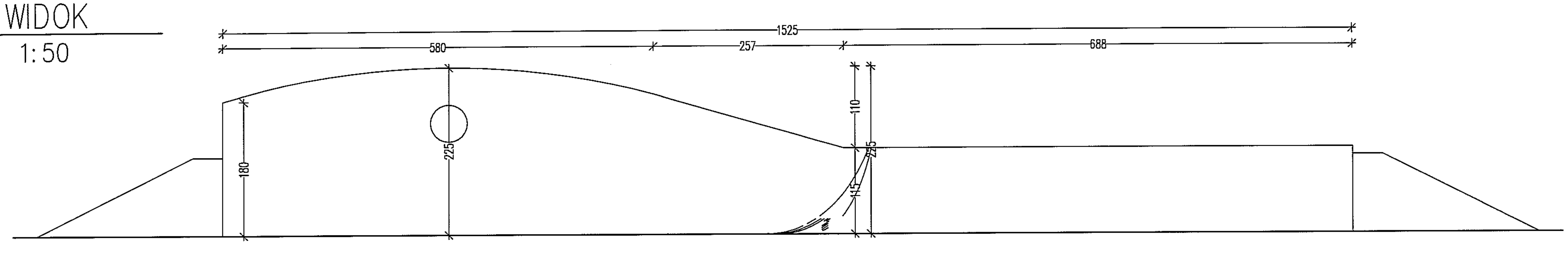

modus ul. Narciarska 21/34, 31-579 Kraków
tel. + 48 12 63 11 035 e-mail: biuro@architekci-modus.pl
Mirosław Macioszek

TEMAT: BUDOWA BOISKA DO STREETBALU I SKATEPARKU Z URZĄDZENIAMI TERENOWYMI, OBIEKTAMI MAŁEJ ARCHITEKTURY, OŚWIETLENIEM I MONITORINGIEM ORAZ PRZYŁĄCZEM KANALIZACJI DESZCZOWEJ			
ADRES: DZ. NR 10/12,160/8 OBR. 34 LUBLIN			
INWESTOR: GMINA MIASTA LUBLIN, Pl. Króla Władysława Łokietka 1, 20-109 Lublin			
TYTUŁ: **PRZESZKODA NR 1**			
PROJEKTOWAŁ: mgr inż. PIOTR FROSZTĘGA		UPRAWNIENIA: PDK/0002/POOK/12	PODPIS
SPRAWDZIŁ: mgr inż. JAROSŁAW ŚLIWA		UPRAWNIENIA: K-166/01	PODPIS
ZESPÓŁ			PODPIS
BRANŻA: KONSTRUKCJA	DATA: 12.2017 r / FAZA: PW	SKALA: 1 : 50	NR RYSUNKU: KW-03

WYMIARY SPRAWDZIĆ NA BUDOWIE, W RAZIE NIEZGODNOŚCI SKONTAKTOWAĆ SIĘ Z PROJEKTANTEM
WSZYSTKIE ZMIANY UZGADNIAĆ Z PROJEKTANTEM W RAMACH NADZORU AUTORSKIEGO

RZUT
1:50

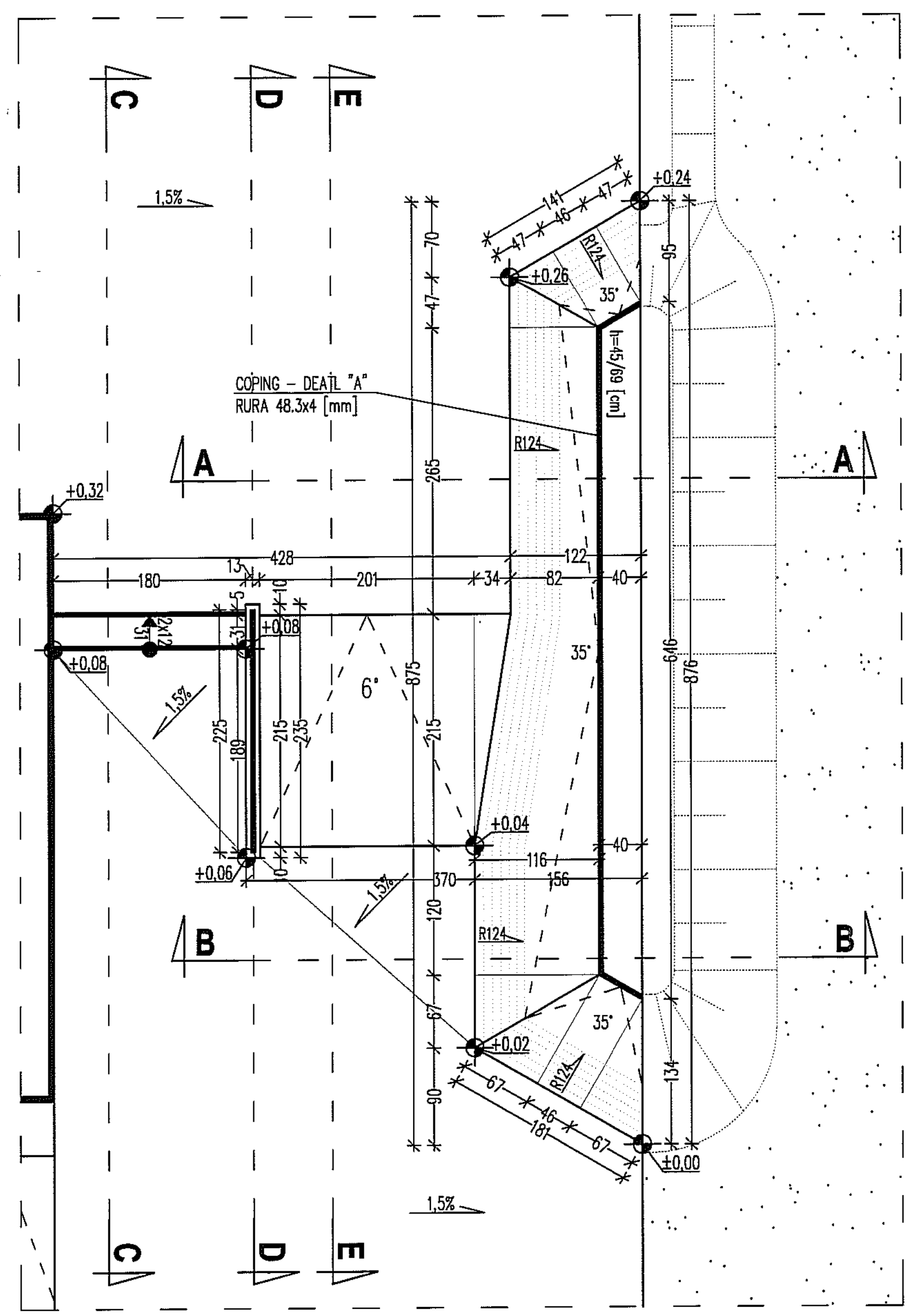

DETAL "A"
1:5

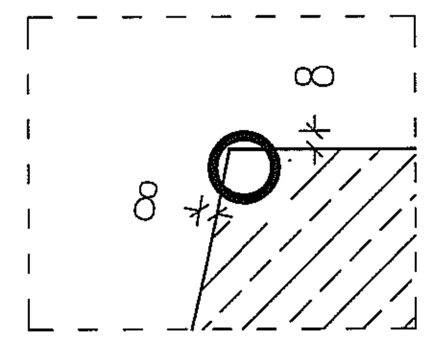

PRZEKRÓJ A–A
1:50

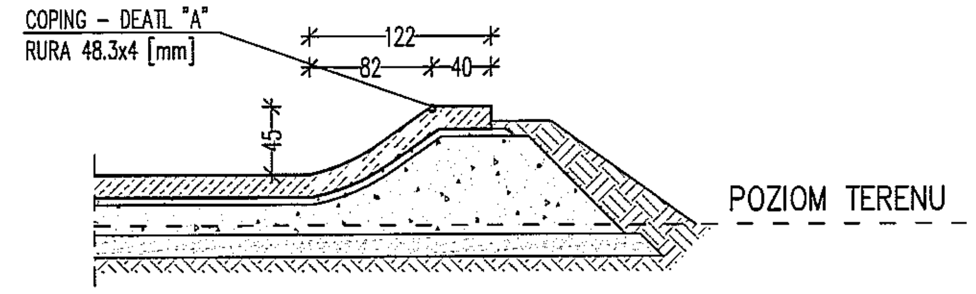

PRZEKRÓJ B–B
1:50

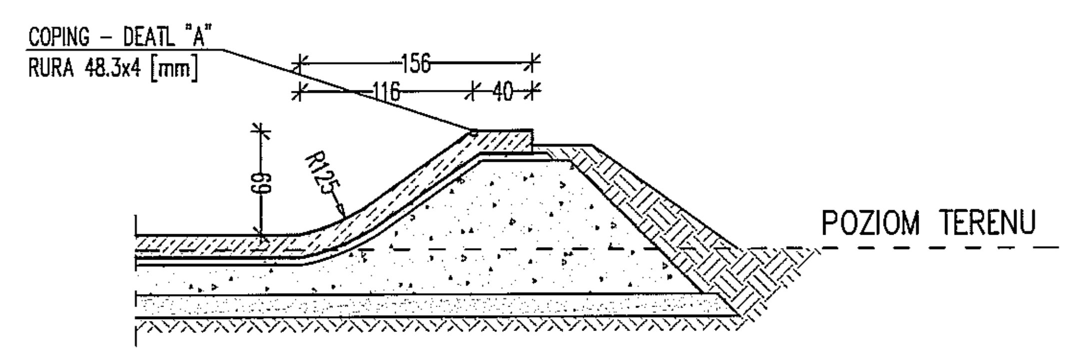

PRZEKRÓJ C–C
1:50

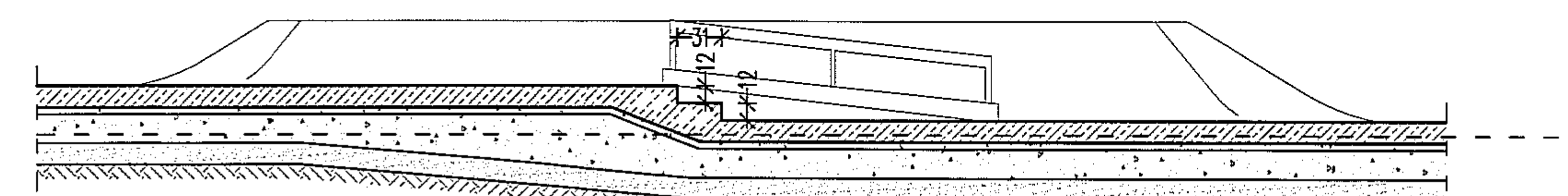

PRZEKRÓJ D–D
1:50

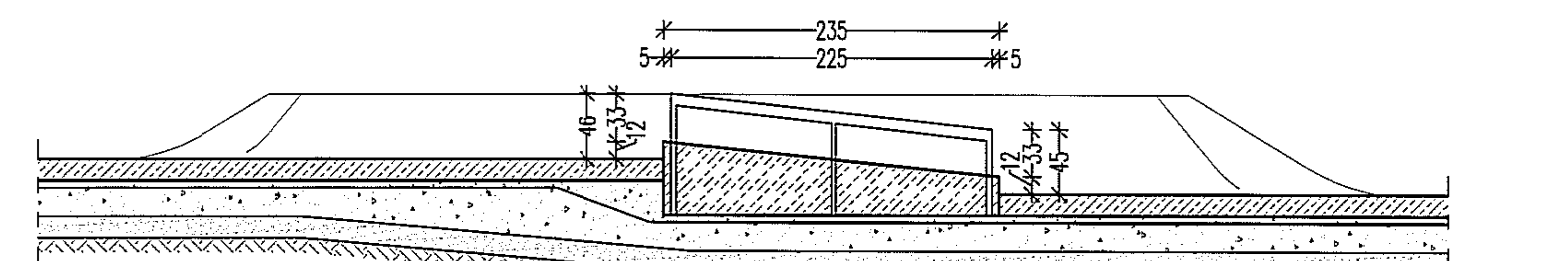

PRZEKRÓJ E–E
1:50

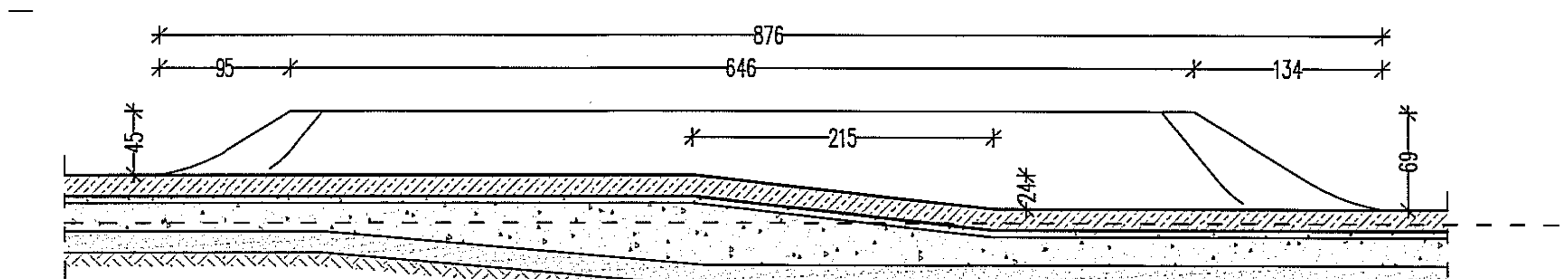

BETON– PRZESZKODY C30/37
BETON– PŁYTA W8 ,F150 C20/25
HYDROTECHNICZNY W8, MROZOODPORNY F150 PŁYTA
STAL ZBROJENIOWA Bst500 A–IIIN
otulina min. 25mm

ELEMENTY SKATEPARKU MUSZĄ POSIADAĆ CERTYFIKATY OZNACZONE ZNAKIEM ZGODNOŚCI T+M Z NORMĄ PN–EN 14974 + A1 : 2010. CERTYFIKATY TE MUSZĄ BYĆ POTWIERDZENIEM KONTROLI BEZPIECZEŃSTWA PRODUKTU, ORAZ OBEJMOWAĆ MONITOROWANIE PRODUKCJI PRZEZ NIEZALEŻNĄ I ZATWIERDZONA JEDNOSTKĘ BADAWCZĄ

W CELU ZAPEWNIENIA JAK NAJLEPSZEJ JAKOŚCI I NALEŻYTEJ ŻYWOTNOŚCI SKATEPARKU NIE DOPUSZCZA SIĘ WYKONYWANIA ELEMENTÓW W INNEJ TECHNOLOGII NIŻ MONOLITYCZNEJ WYLEWANEJ NA MIEJSCU. NIE DOPUSZCZA SIĘ STOSOWANIA PREFABRYKATÓW BETONOWYCH.

modus ul. Narciarska 21/34, 31-579 Kraków
tel. + 48 12 63 11 035 e-mail: biuro@architekci-modus.pl
Mirosław Maciuszek

TEMAT: BUDOWA BOISKA DO STREETBALU I SKATEPARKU Z URZĄDZENIAMI TERENOWYMI, OBIEKTAMI MAŁEJ ARCHITEKTURY, OŚWIETLENIEM I MONITORINGIEM ORAZ PRZYŁĄCZEM KANALIZACJI DESZCZOWEJ

ADRES: DZ. NR 10/12,160/8 OBR. 34 LUBLIN

INWESTOR: GMINA MIASTA LUBLIN
Pl. Króla Władysława Łokietka 1
20-109 Lublin

TYTUŁ: **PRZESZKODA NR 2**

	UPRAWNIENIA	PODPIS
PROJEKTOWAŁ: mgr inż. PIOTR FROSZTĘGA	PDK/0002/POOK/12	
SPRAWDZIŁ: mgr inż. JAROSŁAW ŚLIWA	K-166/01	
ZESPÓŁ		

BRANŻA	DATA	FAZA	SKALA	NR RYSUNKU
KONSTRUKCJA	12.2017 r	PW	1 : 50	KW-04

WYMIARY SPRAWDZIĆ NA BUDOWIE, W RAZIE NIEZGODNOŚCI SKONTAKTOWAĆ SIĘ Z PROJEKTANTEM
WSZYSTKIE ZMIANY UZGADNIAĆ Z PROJEKTANTEM W RAMACH NADZORU AUTORSKIEGO

RZUT
1:50

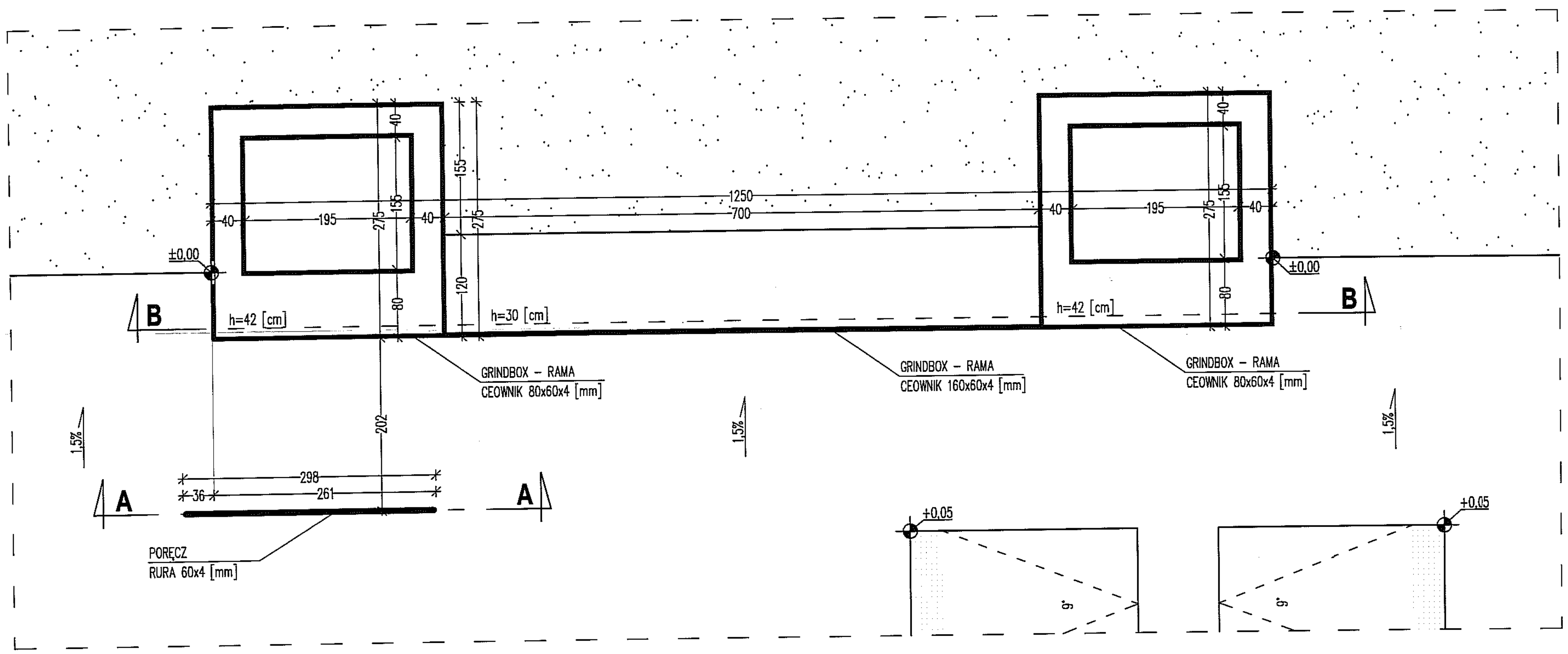

PRZEKRÓJ A–A
1:50

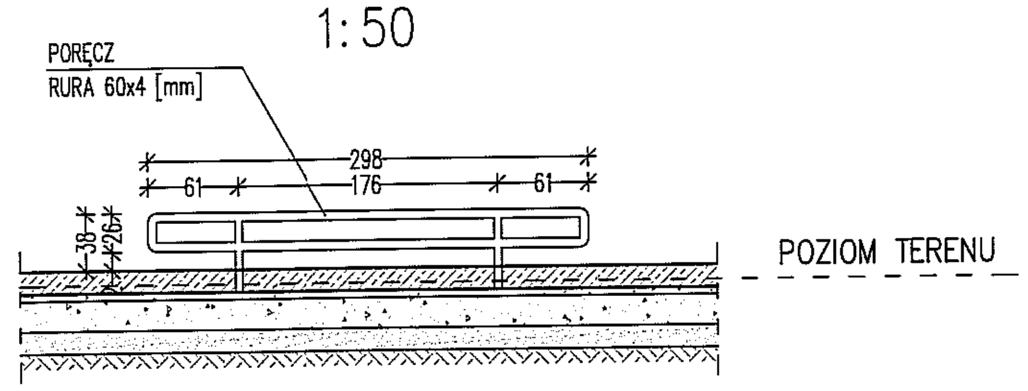

PRZEKRÓJ B–B
1:50

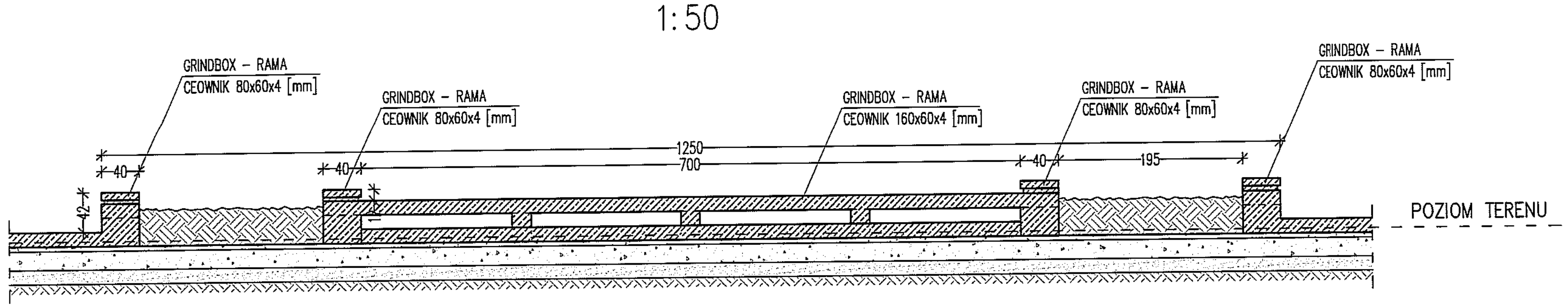

ELEMENTY SKATEPARKU MUSZĄ POSIADAĆ CERTYFIKATY OZNACZONE ZNAKIEM ZGODNOŚCI T+M Z NORMĄ PN–EN 14974 + A1 : 2010. CERTYFIKATY TE MUSZĄ BYĆ POTWIERDZENIEM KONTROLI BEZPIECZEŃSTWA PRODUKTU, ORAZ OBEJMOWAĆ MONITOROWANIE PRODUKCJI PRZEZ NIEZALEŻNĄ I ZATWIERDZONA JEDNOSTKĘ BADAWCZĄ

W CELU ZAPEWNIENIA JAK NAJLEPSZEJ JAKOŚCI I NALEŻYTEJ ŻYWOTNOŚCI SKATEPARKU NIE DOPUSZCZA SIĘ WYKONYWANIA ELEMENTÓW W INNEJ TECHNOLOGII NIŻ MONOLITYCZNEJ WYLEWANEJ NA MIEJSCU. NIE DOPUSZCZA SIĘ STOSOWANIA PREFABRYKATÓW BETONOWYCH.

BETON– PRZESZKODY	C30/37
BETON– PŁYTA W8 ,F150	C20/25
HYDROTECHNICZNY W8, MROZOODPORNY F150 PŁYTA	
STAL ZBROJENIOWA Bst500 A–IIIN	
otulina min. 25mm	

modus Mirosław Maciaszek
ul. Narciarska 2f/34, 31-579 Kraków
tel. + 48 12 83 11 035 e-mail: biuro@architekci-modus.pl

TEMAT: BUDOWA BOISKA DO STREETBALU I SKATEPARKU Z URZĄDZENIAMI TERENOWYMI, OBIEKTAMI MAŁEJ ARCHITEKTURY, OŚWIETLENIEM I MONITORINGIEM ORAZ PRZYŁĄCZEM KANALIZACJI DESZCZOWEJ				
ADRES: DZ. NR 10/12,160/8 OBR. 34 LUBLIN				
INWESTOR: GMINA MIASTA LUBLIN, Pl. Króla Władysława Łokietka 1, 20-109 Lublin				
TYTUŁ: **PRZESZKODA NR 3**				
PROJEKTOWAŁ: mgr inż. PIOTR FROSZTĘGA			UPRAWNIENIA: PDK/0002/POOK/12	PODPIS
SPRAWDZIŁ: mgr inż. JAROSŁAW ŚLIWA			UPRAWNIENIA: K-166/01	PODPIS
ZESPÓŁ				PODPIS
BRANŻA: KONSTRUKCJA	DATA: 12.2017 r	FAZA: PW	SKALA: 1 : 50	NR RYSUNKU: KW-05

WYMIARY SPRAWDZIĆ NA BUDOWIE, W RAZIE NIEZGODNOŚCI SKONTAKTOWAĆ SIĘ Z PROJEKTANTEM
WSZYSTKIE ZMIANY UZGADNIAĆ Z PROJEKTANTEM W RAMACH NADZORU AUTORSKIEGO

RZUT
1:50

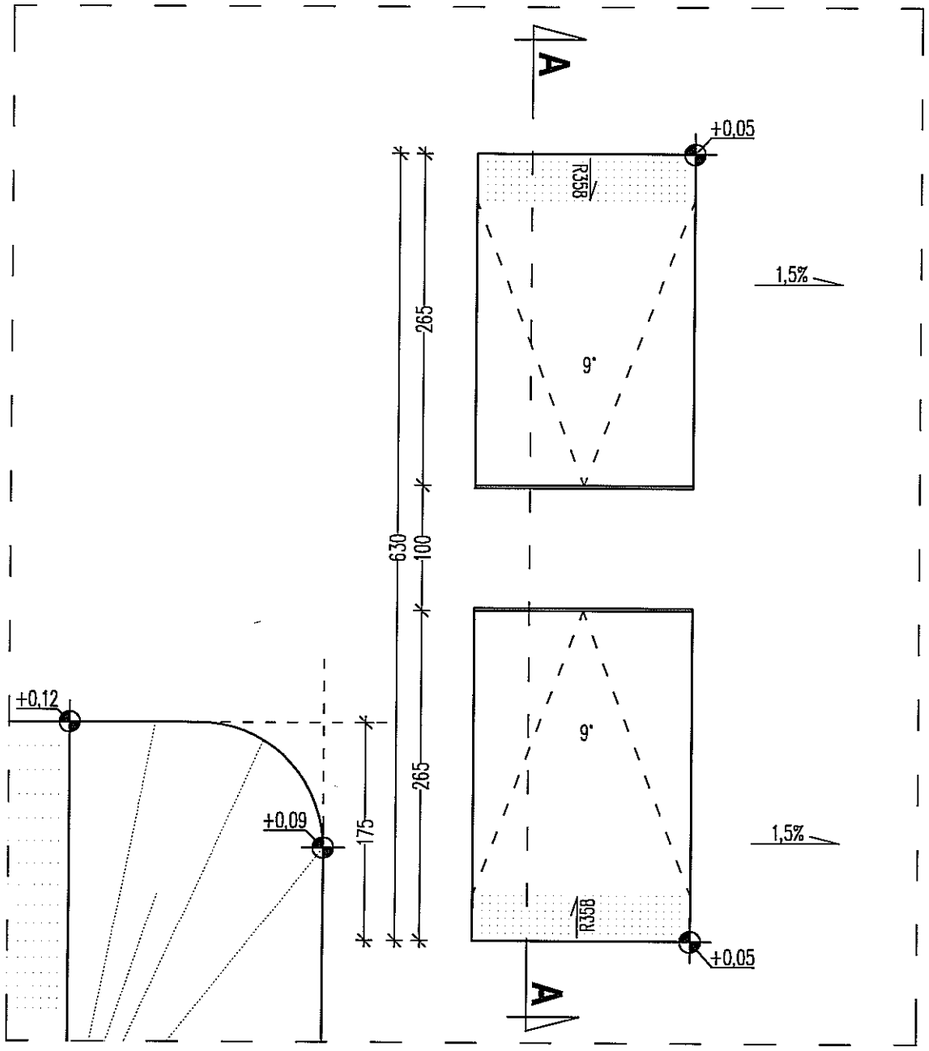

PRZEKRÓJ A–A
1:50

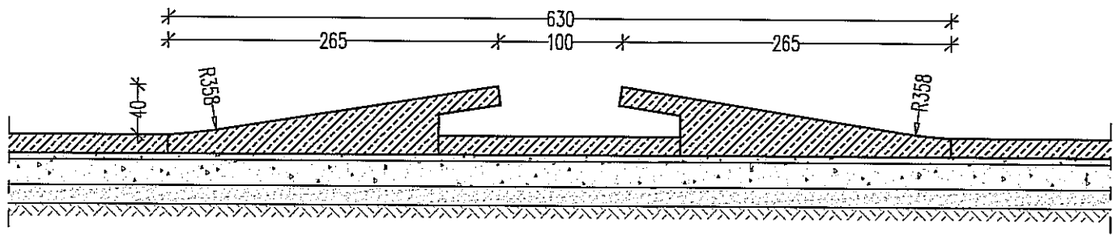

ELEMENTY SKATEPARKU MUSZĄ POSIADAĆ CERTYFIKATY OZNACZONE ZNAKIEM ZGODNOŚCI T+M Z NORMĄ PN–EN 14974 + A1 : 2010. CERTYFIKATY TE MUSZĄ BYĆ POTWIERDZENIEM KONTROLI BEZPIECZEŃSTWA PRODUKTU, ORAZ OBEJMOWAĆ MONITOROWANIE PRODUKCJI PRZEZ NIEZALEŻNĄ I ZATWIERDZONA JEDNOSTKĘ BADAWCZĄ

W CELU ZAPEWNIENIA JAK NAJLEPSZEJ JAKOŚCI I NALEŻYTEJ ŻYWOTNOŚCI SKATEPARKU NIE DOPUSZCZA SIĘ WYKONYWANIA ELEMENTÓW W INNEJ TECHNOLOGII NIŻ MONOLITYCZNEJ WYLEWANEJ NA MIEJSCU. NIE DOPUSZCZA SIĘ STOSOWANIA PREFABRYKATÓW BETONOWYCH.

BETON– PRZESZKODY C30/37
BETON– PŁYTA W8 ,F150 C20/25
HYDROTECHNICZNY W8, MROZOODPORNY F150 PŁYTA
STAL ZBROJENIOWA Bst500A–IIIN
otulina min. 25mm

modus
Mirosław Maciaszek
ul. Narolarska 2f/34, 31-579 Kraków
tel. + 48 12 63 11 035 e-mail: biuro@architekci-modus.pl

TEMAT BUDOWA BOISKA DO STREETBALU I SKATEPARKU Z URZĄDZENIAMI TERENOWYMI, OBIEKTAMI MAŁEJ ARCHITEKTURY, OŚWIETLENIEM I MONITORINGIEM ORAZ PRZYŁĄCZEM KANALIZACJI DESZCZOWEJ

ADRES: DZ. NR 10/12,160/8 OBR. 34 LUBLIN

INWESTOR: GMINA MIASTA LUBLIN
Pl. Króla Władysława Łokietka 1
20-109 Lublin

TYTUŁ: **PRZESZKODA NR 4**

PROJEKTOWAŁ: mgr inż. PIOTR FROSZTĘGA	UPRAWNIENIA: PDK/0002/POOK/12	PODPIS
SPRAWDZIŁ: mgr inż. JAROSŁAW ŚLIWA	UPRAWNIENIA: K-166/01	PODPIS
ZESPÓŁ:		PODPIS

BRANŻA	DATA	FAZA	SKALA	NR RYSUNKU
KONSTRUKCJA	12.2017 r	PW	1 : 50	KW-06

WYMIARY SPRAWDZIĆ NA BUDOWIE, W RAZIE NIEZGODNOŚCI SKONTAKTOWAĆ SIĘ Z PROJEKTANTEM
WSZYSTKIE ZMIANY UZGADNIAĆ Z PROJEKTANTEM W RAMACH NADZORU AUTORSKIEGO

RZUT
1:50

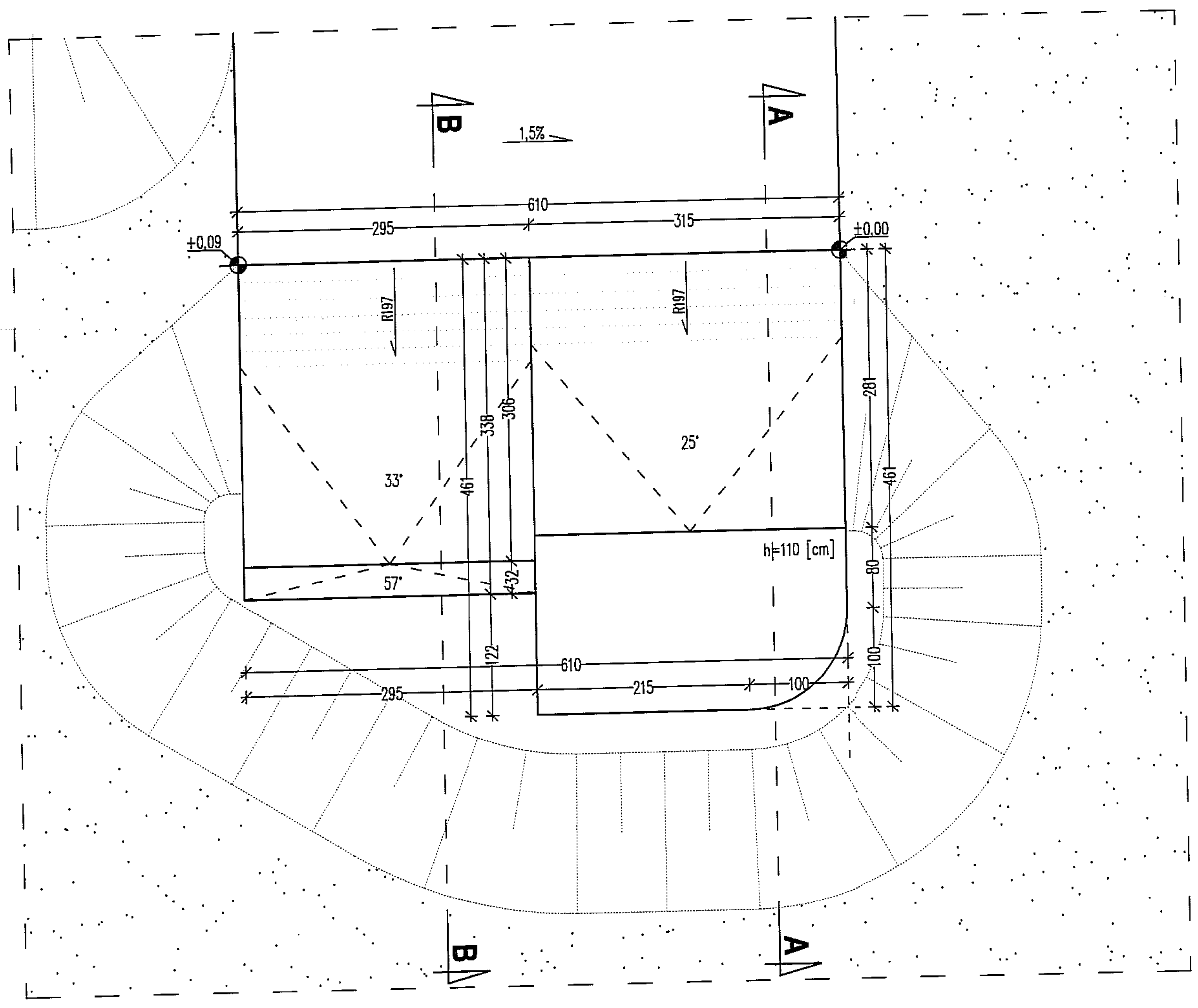

PRZEKRÓJ A-A
1:50

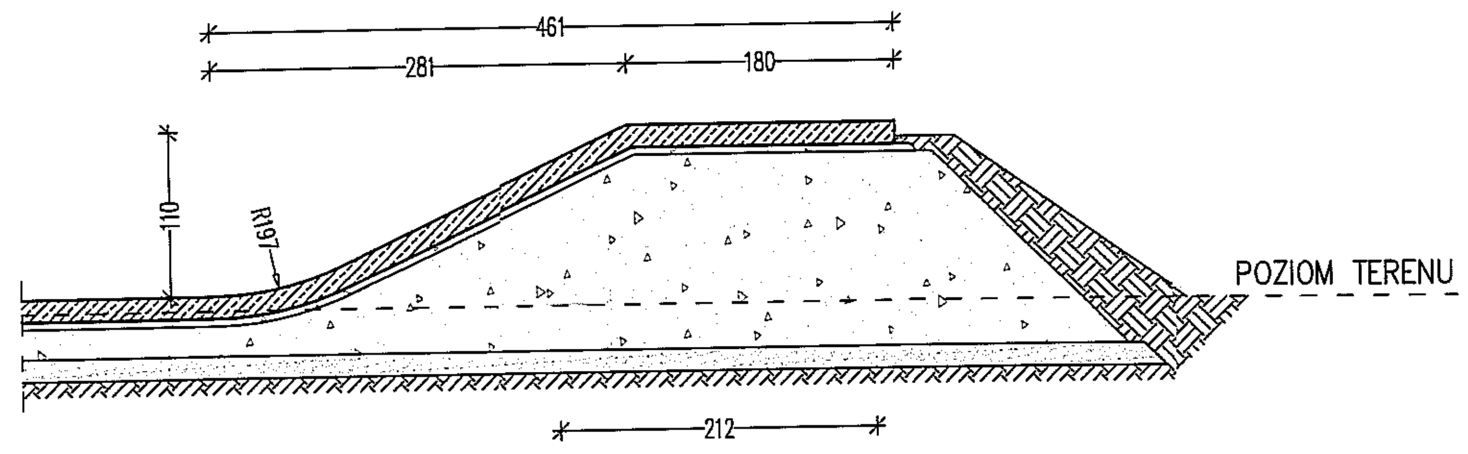

PRZEKRÓJ B-B
1:50

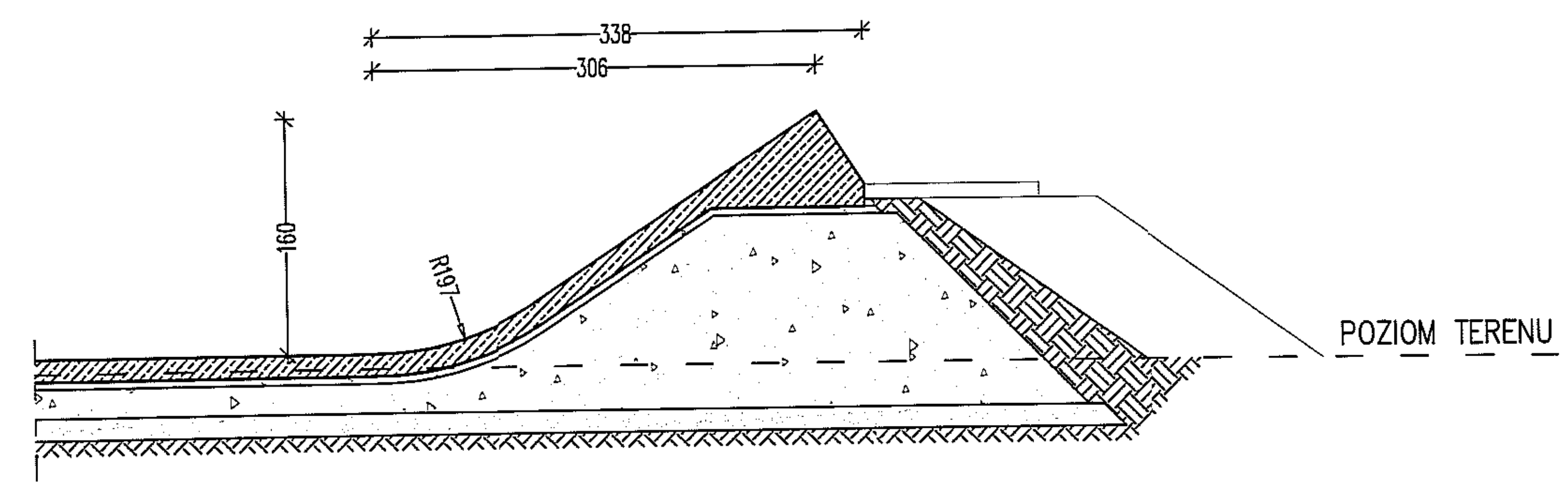

BETON– PRZESZKODY C30/37
BETON– PŁYTA W8 ,F150 C20/25
HYDROTECHNICZNY W8, MROZOODPORNY F150 PŁYTA
STAL ZBROJENIOWA Bst500 A–IIIN
otulina min. 25mm

ELEMENTY SKATEPARKU MUSZĄ POSIADAĆ CERTYFIKATY OZNACZONE ZNAKIEM ZGODNOŚCI T+M Z NORMĄ PN–EN 14974 + A1 : 2010. CERTYFIKATY TE MUSZĄ BYĆ POTWIERDZENIEM KONTROLI BEZPIECZEŃSTWA PRODUKTU, ORAZ OBEJMOWAĆ MONITOROWANIE PRODUKCJI PRZEZ NIEZALEŻNĄ I ZATWIERDZONA JEDNOSTKĘ BADAWCZĄ

W CELU ZAPEWNIENIA JAK NAJLEPSZEJ JAKOŚCI I NALEŻYTEJ ŻYWOTNOŚCI SKATEPARKU NIE DOPUSZCZA SIĘ WYKONYWANIA ELEMENTÓW W INNEJ TECHNOLOGII NIŻ MONOLITYCZNEJ WYLEWANEJ NA MIEJSCU. NIE DOPUSZCZA SIĘ STOSOWANIA PREFABRYKATÓW BETONOWYCH.

modus ul. Nerclerska 21/34, 31-579 Kraków
tel. + 48 12 63 11 035 e-mail: biuro@architekci-modus.pl
Mirosław Maziuszek

TEMAT	BUDOWA BOISKA DO STREETBALU I SKATEPARKU Z URZĄDZENIAMI TERENOWYMI, OBIEKTAMI MAŁEJ ARCHITEKTURY, OŚWIETLENIEM I MONITORINGIEM ORAZ PRZYŁĄCZEM KANALIZACJI DESZCZOWEJ			
ADRES	DZ. NR 10/12,160/8 OBR. 34 LUBLIN			
INWESTOR	GMINA MIASTA LUBLIN Pl. Króla Władysława Łokietka 1 20-109 Lublin			
TYTUŁ	PRZESZKODA NR 5			
PROJEKTOWAŁ	mgr inż. PIOTR FROSZTĘGA	UPRAWNIENIA PDK/0002/POOK/12	PODPIS	
SPRAWDZIŁ	mgr inż. JAROSŁAW ŚLIWA	UPRAWNIENIA K-166/01	PODPIS	
ZESPÓŁ			PODPIS	
BRANŻA KONSTRUKCJA	DATA 12.2017 r	FAZA PW	SKALA 1 : 50	NR RYSUNKU KW-07

WYMIARY SPRAWDZIĆ NA BUDOWIE, W RAZIE NIEZGODNOŚCI SKONTAKTOWAĆ SIĘ Z PROJEKTANTEM
WSZYSTKIE ZMIANY UZGADNIAĆ Z PROJEKTANTEM W RAMACH NADZORU AUTORSKIEGO

RZUT
1:50

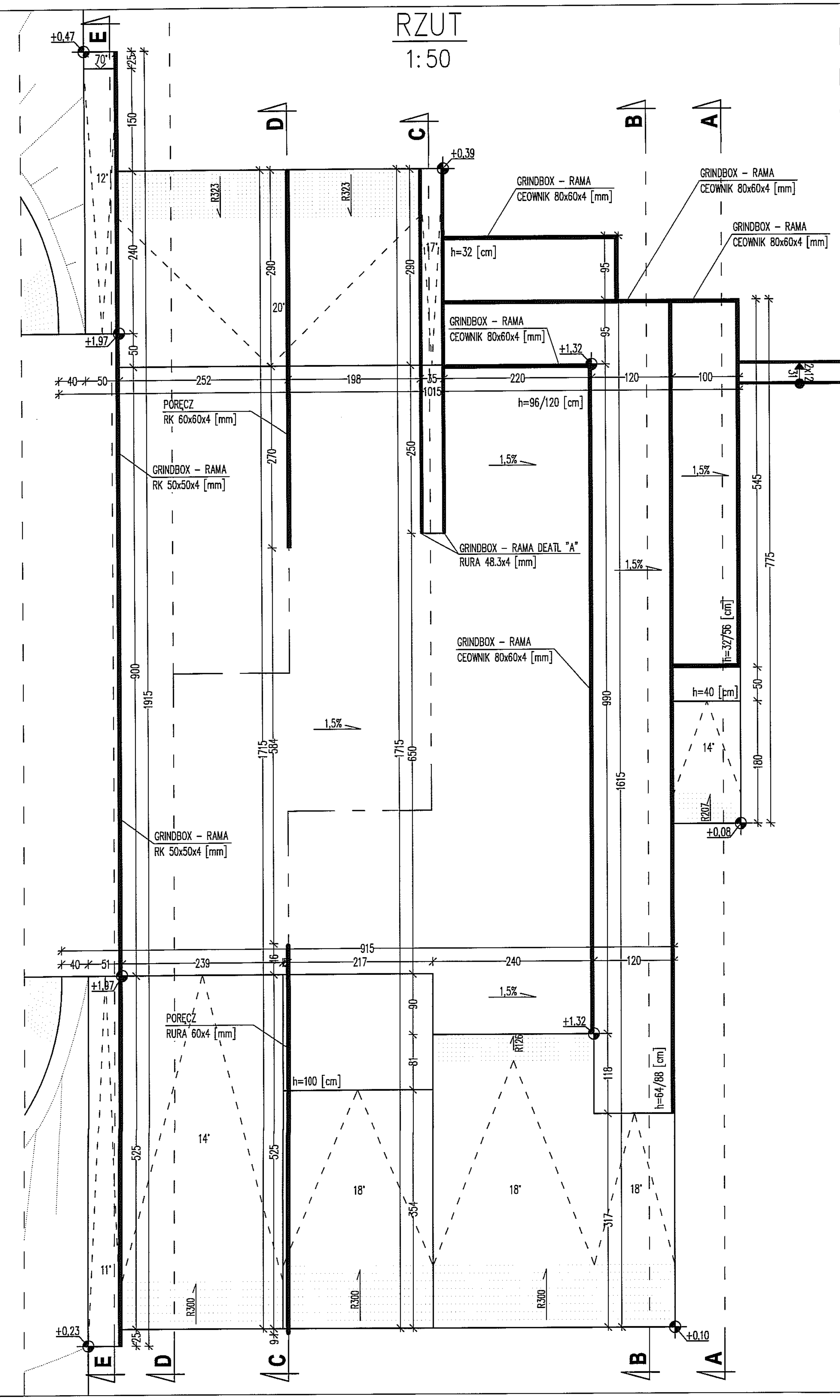

ELEMENTY SKATEPARKU MUSZĄ POSIADAĆ CERTYFIKATY OZNACZONE ZNAKIEM ZGODNOŚCI T+M Z NORMĄ PN–EN 14974 + A1 : 2010. CERTYFIKATY TE MUSZĄ BYĆ POTWIERDZENIEM KONTROLI BEZPIECZEŃSTWA PRODUKTU, ORAZ OBEJMOWAĆ MONITOROWANIE PRODUKCJI PRZEZ NIEZALEŻNĄ I ZATWIERDZONA JEDNOSTKĘ BADAWCZĄ

W CELU ZAPEWNIENIA JAK NAJLEPSZEJ JAKOŚCI I NALEŻYTEJ ŻYWOTNOŚCI SKATEPARKU NIE DOPUSZCZA SIĘ WYKONYWANIA ELEMENTÓW W INNEJ TECHNOLOGII NIŻ MONOLITYCZNEJ WYLEWANEJ NA MIEJSCU. NIE DOPUSZCZA SIĘ STOSOWANIA PREFABRYKATÓW BETONOWYCH.

BETON– PRZESZKODY C30/37
BETON– PŁYTA W8 ,F150 C20/25
HYDROTECHNICZNY W8, MROZOODPORNY F150 PŁYTA
STAL ZBROJENIOWA B500 A–IIIN
otulina min. 25mm

modus ul. Narciarska 21/34, 31-579 Kraków
tel. + 48 12 63 11 035 e-mail: biuro@architekci-modus.pl

TEMAT BUDOWA BOISKA DO STREETBALU I SKATEPARKU Z URZĄDZENIAMI TERENOWYMI, OBIEKTAMI MAŁEJ ARCHITEKTURY, OŚWIETLENIEM I MONITORINGIEM ORAZ PRZYŁĄCZEM KANALIZACJI DESZCZOWEJ				
ADRES DZ. NR 10/12,160/8 OBR. 34 LUBLIN				
INWESTOR GMINA MIASTA LUBLIN Pl. Króla Władysława Łokietka 1 20-109 Lublin				
TYTUŁ **PRZESZKODA NR 5**				
PROJEKTOWAŁ mgr inż. PIOTR FROSZTĘGA			UPRAWNIENIA PDK/0002/POOK/12	PODPIS
SPRAWDZIŁ mgr inż. JAROSŁAW ŚLIWA			UPRAWNIENIA K-166/01	PODPIS
ZESPÓŁ				PODPIS
BRANŻA KONSTRUKCJA	DATA 12.2017 r	FAZA PW	SKALA 1 : 50	NR RYSUNKU KW-08

WYMIARY SPRAWDZIĆ NA BUDOWIE, W RAZIE NIEZGODNOŚCI SKONTAKTOWAĆ SIĘ Z PROJEKTANTEM
WSZYSTKIE ZMIANY UZGADNIAĆ Z PROJEKTANTEM W RAMACH NADZORU AUTORSKIEGO

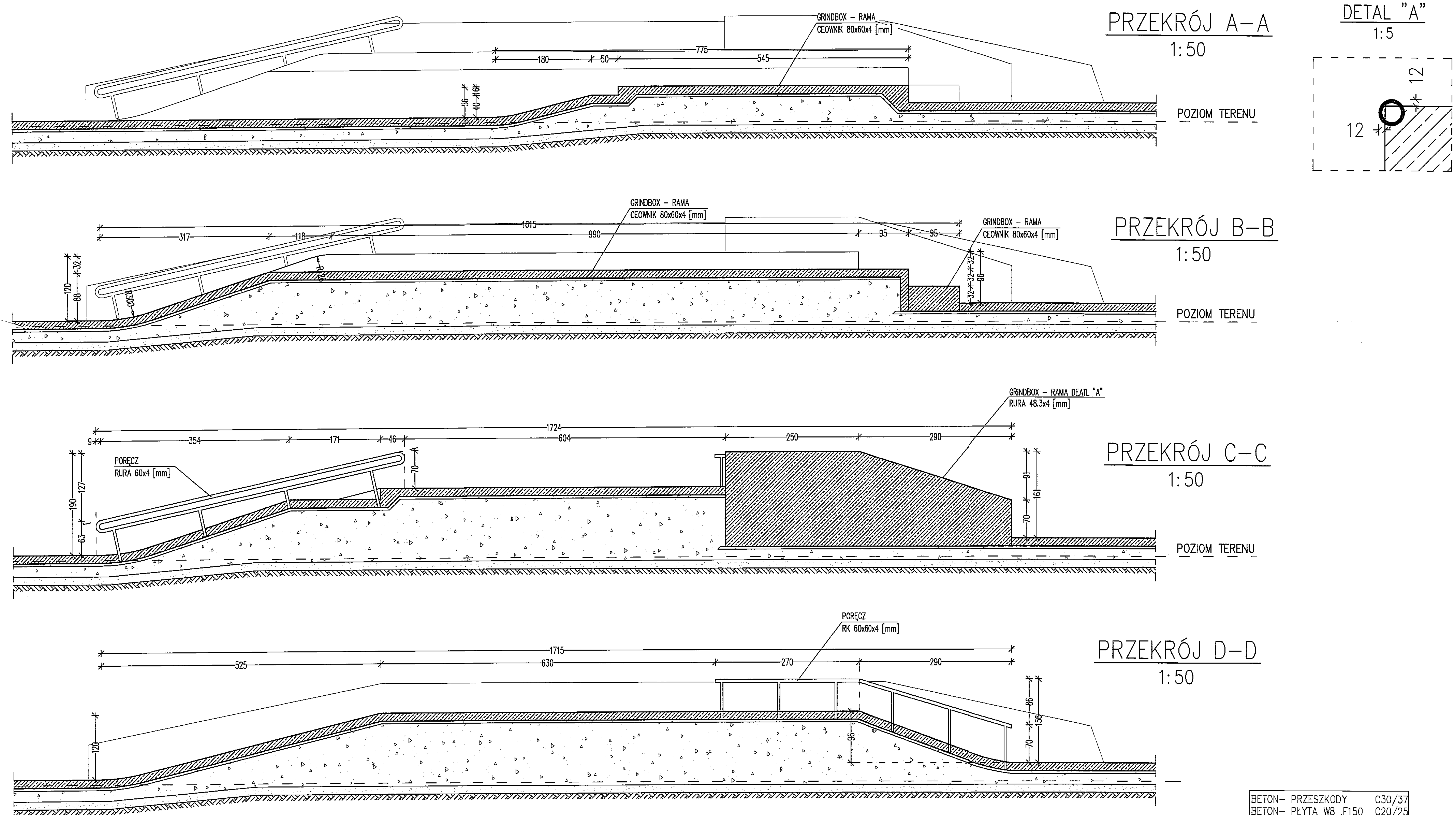

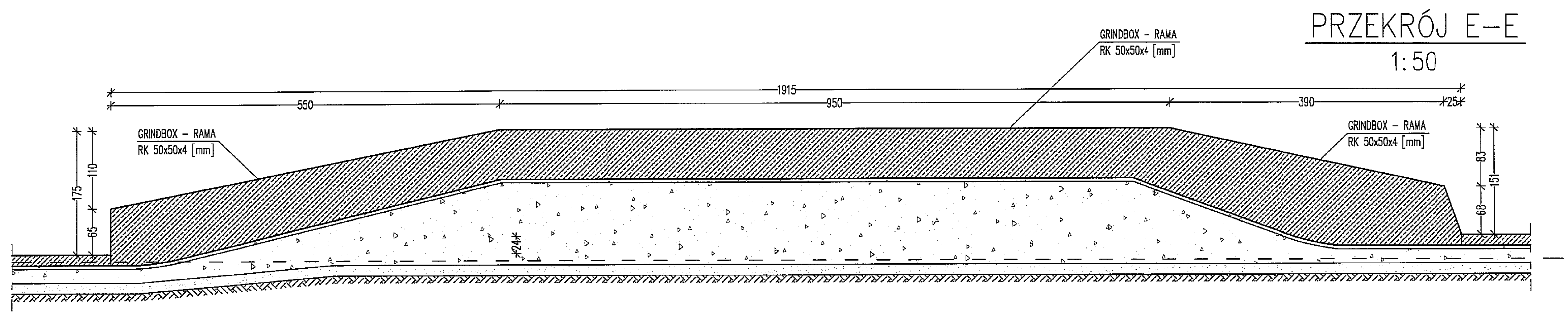

BETON– PRZESZKODY C30/37
BETON– PŁYTA W8 ,F150 C20/25
HYDROTECHNICZNY W8, MROZOODPORNY F150 PŁYTA
STAL ZBROJENIOWA Bst500,A–IIIN
otulina min. 25mm

modus ul. Narciarska 2f/34, 31-579 Kraków
tel. + 48 12 63 11 035 e-mail: biuro@architekci-modus.pl

TEMAT BUDOWA BOISKA DO STREETBALU I SKATEPARKU Z URZĄDZENIAMI TERENOWYMI, OBIEKTAMI MAŁEJ ARCHITEKTURY, OŚWIETLENIEM I MONITORINGIEM ORAZ PRZYŁĄCZEM KANALIZACJI DESZCZOWEJ				
ADRES DZ. NR 10/12,160/8 OBR. 34 LUBLIN				
INWESTOR GMINA MIASTA LUBLIN Pl. Króla Władysława Łokietka 1 20-109 Lublin				
TYTUŁ PRZESZKODA NR 6				
PROJEKTOWAŁ mgr inż. PIOTR FROSZTĘGA			UPRAWNIENIA PDK/0002/POOK/12	PODPIS
SPRAWDZIŁ mgr inż. JAROSŁAW ŚLIWA			UPRAWNIENIA K-166/01	PODPIS
ZESPÓŁ				PODPIS
BRANŻA KONSTRUKCJA	DATA 12.2017 r	FAZA PW	SKALA 1 : 50	NR RYSUNKU KW-09

WYMIARY SPRAWDZIĆ NA BUDOWIE, W RAZIE NIEZGODNOŚCI SKONTAKTOWAĆ SIĘ Z PROJEKTANTEM
WSZYSTKIE ZMIANY UZGADNIAĆ Z PROJEKTANTEM W RAMACH NADZORU AUTORSKIEGO

RZUT 1:50

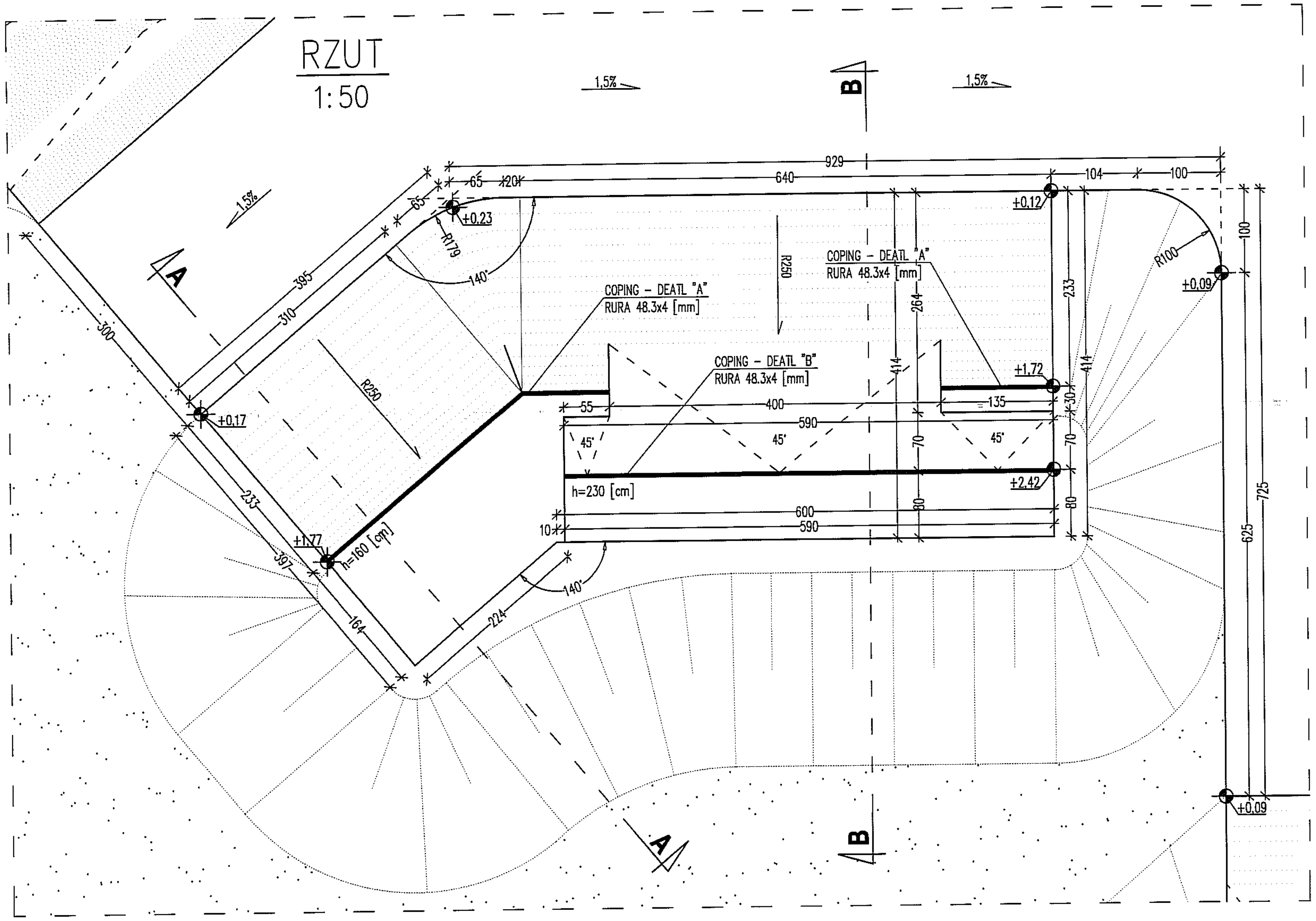

DETAL "A" 1:5

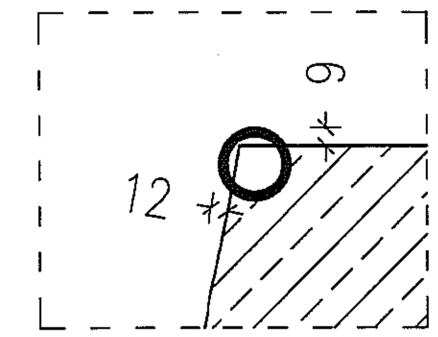

DETAL "B" 1:5

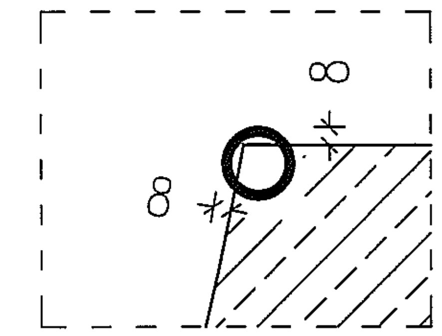

ELEMENTY SKATEPARKU MUSZĄ POSIADAĆ CERTYFIKATY OZNACZONE ZNAKIEM ZGODNOŚCI T+M Z NORMĄ PN-EN 14974 + A1 : 2010. CERTYFIKATY TE MUSZĄ BYĆ POTWIERDZENIEM KONTROLI BEZPIECZEŃSTWA PRODUKTU, ORAZ OBEJMOWAĆ MONITOROWANIE PRODUKCJI PRZEZ NIEZALEŻNĄ I ZATWIERDZONA JEDNOSTKĘ BADAWCZĄ

W CELU ZAPEWNIENIA JAK NAJLEPSZEJ JAKOŚCI I NALEŻYTEJ ŻYWOTNOŚCI SKATEPARKU NIE DOPUSZCZA SIĘ WYKONYWANIA ELEMENTÓW W INNEJ TECHNOLOGII NIŻ MONOLITYCZNEJ WYLEWANEJ NA MIEJSCU. NIE DOPUSZCZA SIĘ STOSOWANIA PREFABRYKATÓW BETONOWYCH.

PRZEKRÓJ A-A 1:50

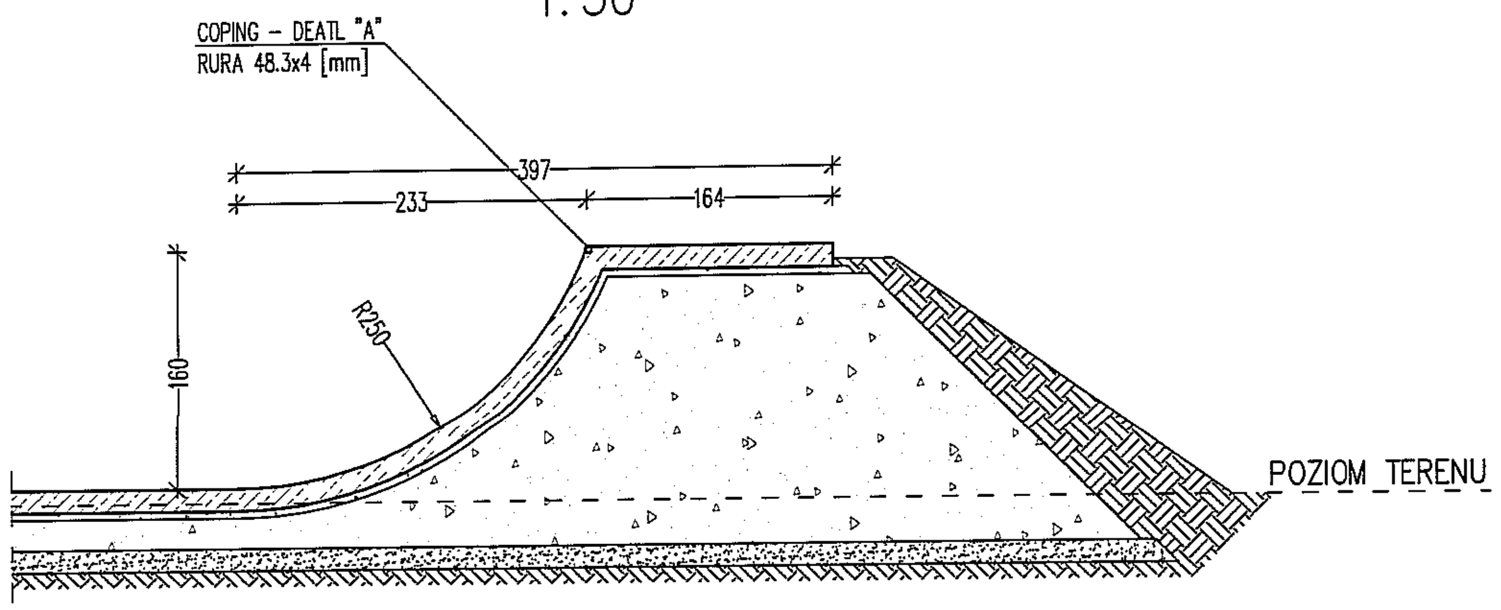

PRZEKRÓJ B-B 1:50

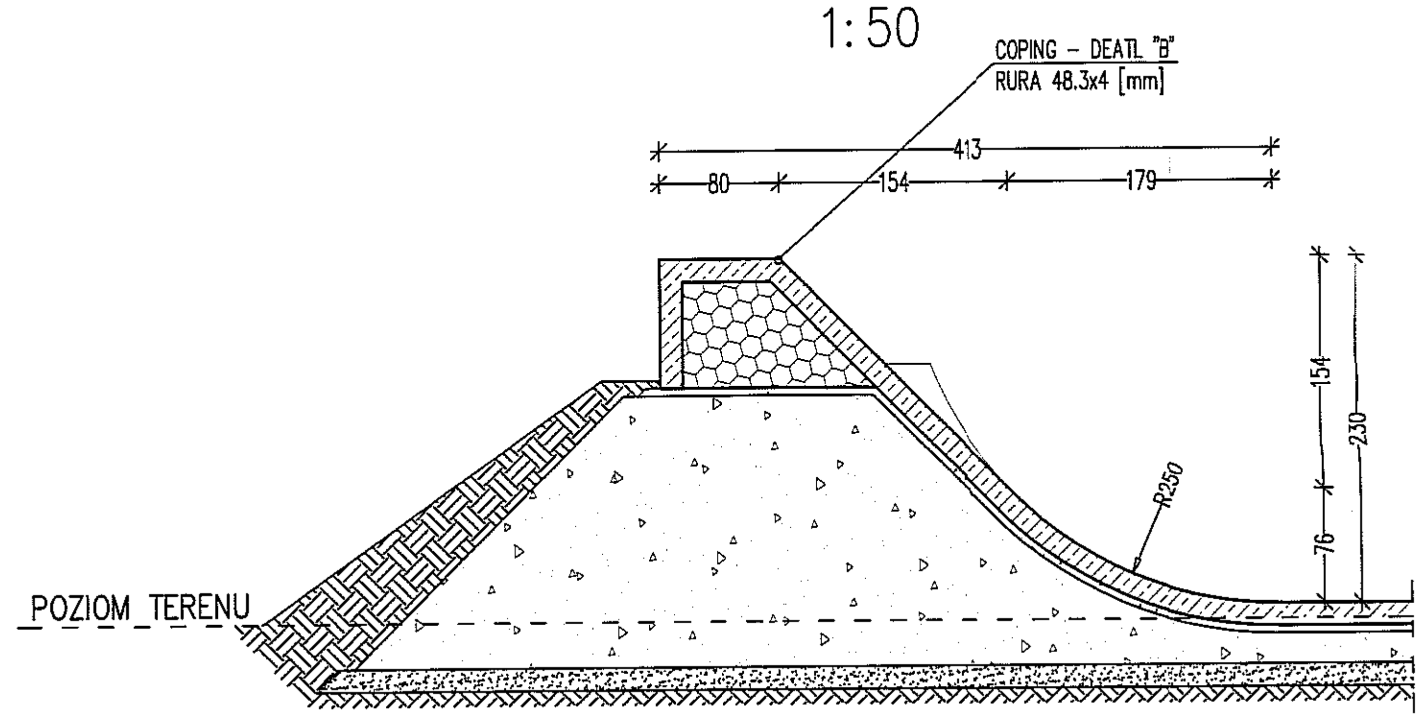

BETON- PRZESZKODY C30/37
BETON- PŁYTA W8 ,F150 C20/25
HYDROTECHNICZNY W8, MROZOODPORNY F150 PŁYTA
STAL ZBROJENIOWA Bst500 A-IIIN
otulina min. 25mm

modus ul. Narciarska 21/34, 31-579 Kraków
tel. + 48 12 63 11 035 e-mail: biuro@architekci-modus.pl

TEMAT BUDOWA BOISKA DO STREETBALU I SKATEPARKU Z URZĄDZENIAMI TERENOWYMI, OBIEKTAMI MAŁEJ ARCHITEKTURY, OŚWIETLENIEM I MONITORINGIEM ORAZ PRZYŁĄCZEM KANALIZACJI DESZCZOWEJ				
ADRES DZ. NR 10/12,160/8 OBR. 34 LUBLIN				
INWESTOR GMINA MIASTA LUBLIN Pl. Króla Władysława Łokietka 1 20-109 Lublin				
TYTUŁ PRZESZKODA NR 7				
PROJEKTOWAŁ mgr inż. PIOTR FROSZTĘGA			UPRAWNIENIA PDK/0002/POOK/12	PODPIS
SPRAWDZIŁ mgr inż. JAROSŁAW ŚLIWA			UPRAWNIENIA K-166/01	PODPIS
ZESPÓŁ				PODPIS
BRANŻA KONSTRUKCJA	DATA 12.2017 r	FAZA PW	SKALA 1 : 50	NR RYSUNKU KW-10

WYMIARY SPRAWDZIĆ NA BUDOWIE, W RAZIE NIEZGODNOŚCI SKONTAKTOWAĆ SIĘ Z PROJEKTANTEM
WSZYSTKIE ZMIANY UZGADNIAĆ Z PROJEKTANTEM W RAMACH NADZORU AUTORSKIEGO

RZUT
1:50

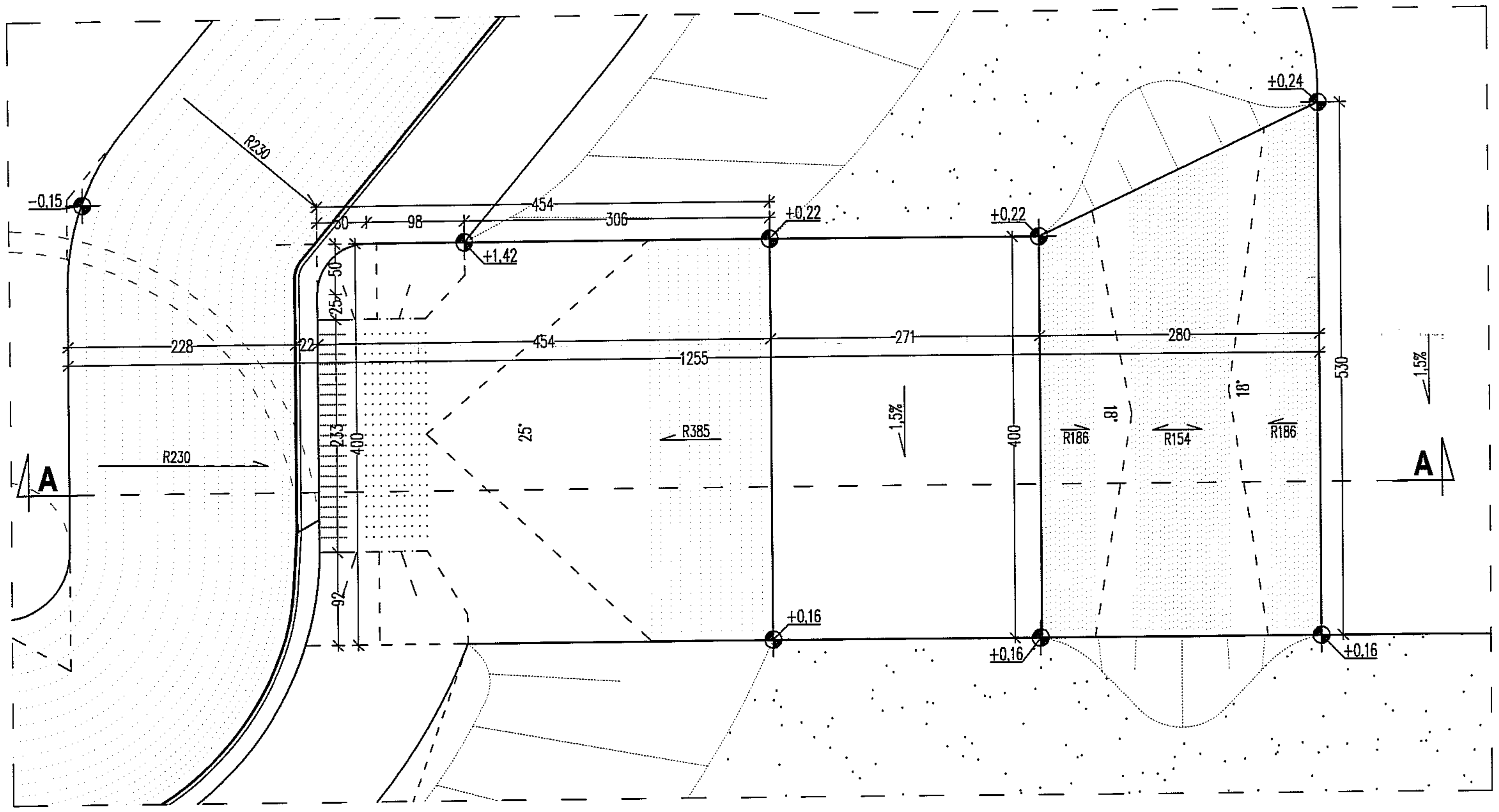

PRZEKRÓJ A–A
1:50

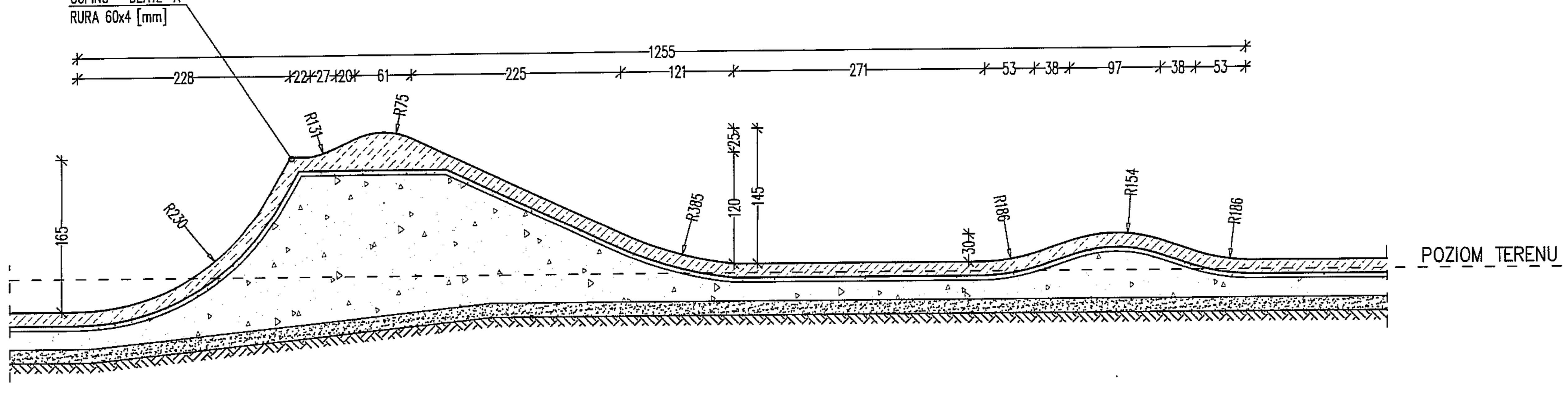

BETON– PRZESZKODY C30/37
BETON– PŁYTA W8 ,F150 C20/25
HYDROTECHNICZNY W8, MROZOODPORNY F150 PŁYTA
STAL ZBROJENIOWA Bst500,A–IIIN
otulina min. 25mm

modus Mirosław Maciaszek — ul. Narciarska 21/34, 31-579 Kraków, tel. + 48 12 63 11 035 e-mail: biuro@architekci-modus.pl				
TEMAT: BUDOWA BOISKA DO STREETBALU I SKATEPARKU Z URZĄDZENIAMI TERENOWYMI, OBIEKTAMI MAŁEJ ARCHITEKTURY, OŚWIETLENIEM I MONITORINGIEM ORAZ PRZYŁĄCZEM KANALIZACJI DESZCZOWEJ				
ADRES: DZ. NR 10/12,160/8 OBR. 34 LUBLIN				
INWESTOR: GMINA MIASTA LUBLIN, Pl. Króla Władysława Łokietka 1, 20-109 Lublin				
TYTUŁ: **PRZESZKODA NR 8**				
PROJEKTOWAŁ: mgr inż. PIOTR FROSZTĘGA			UPRAWNIENIA: PDK/0002/POOK/12	PODPIS
SPRAWDZIŁ: mgr inż. JAROSŁAW ŚLIWA			UPRAWNIENIA: K-166/01	PODPIS
ZESPÓŁ				PODPIS
BRANŻA: KONSTRUKCJA	DATA: 12.2017 r	FAZA: PW	SKALA: 1 : 50	NR RYSUNKU: KW-11

WYMIARY SPRAWDZIĆ NA BUDOWIE, W RAZIE NIEZGODNOŚCI SKONTAKTOWAĆ SIĘ Z PROJEKTANTEM
WSZYSTKIE ZMIANY UZGADNIAĆ Z PROJEKTANTEM W RAMACH NADZORU AUTORSKIEGO

RZUT
1:50

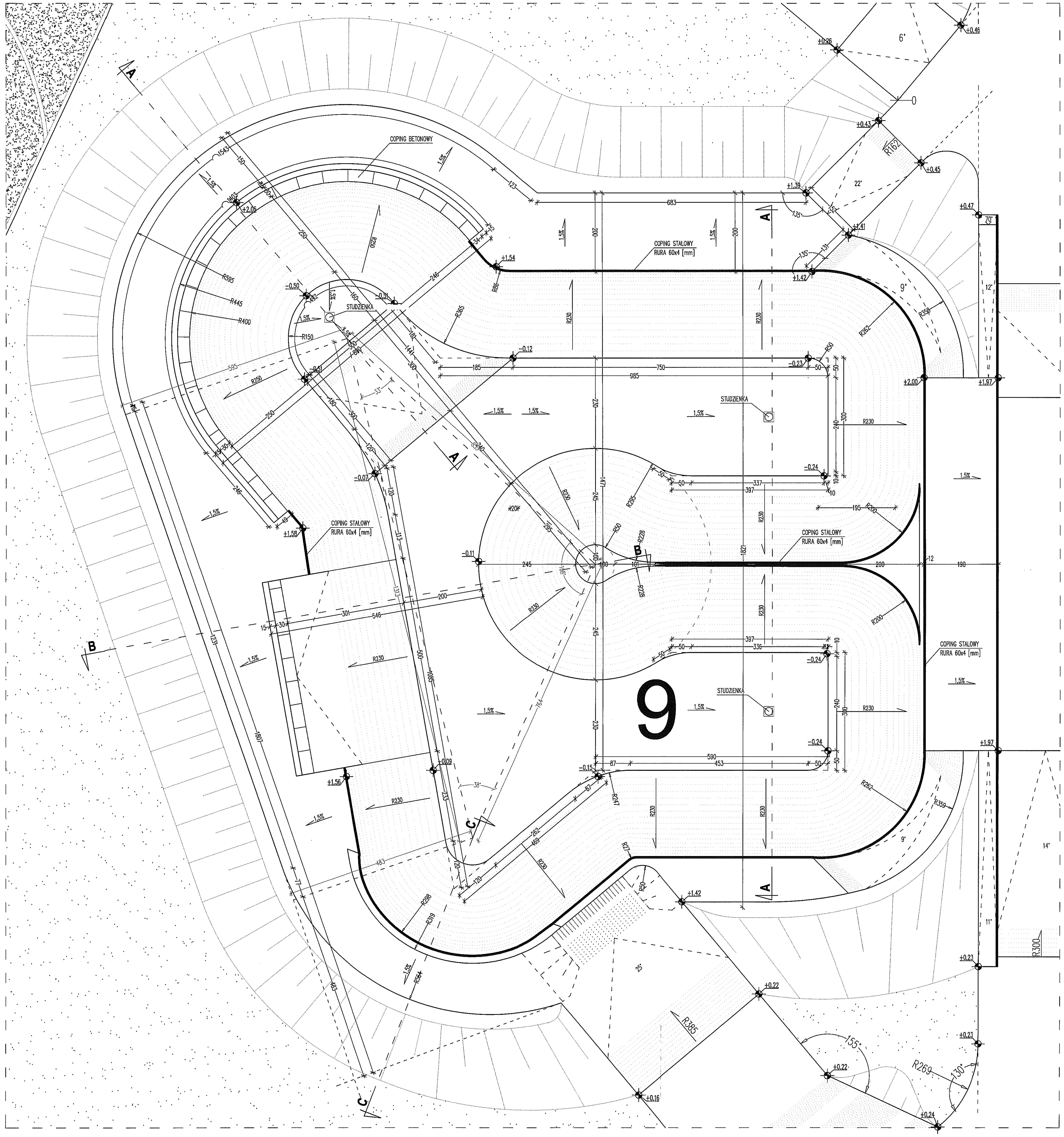

BETON– PRZESZKODY C30/37
BETON– PŁYTA W8 ,F150 C20/25
HYDROTECHNICZNY W8, MROZOODPORNY F150 PŁYTA
STAL ZBROJENIOWA B st500 A–IIIN
otulina min. 25mm

ELEMENTY SKATEPARKU MUSZĄ POSIADAĆ CERTYFIKATY OZNACZONE ZNAKIEM ZGODNOŚCI T+M Z NORMĄ PN–EN 14974 + A1 : 2010. CERTYFIKATY TE MUSZĄ BYĆ POTWIERDZENIEM KONTROLI BEZPIECZEŃSTWA PRODUKTU, ORAZ OBEJMOWAĆ MONITOROWANIE PRODUKCJI PRZEZ NIEZALEŻNĄ I ZATWIERDZONA JEDNOSTKĘ BADAWCZĄ

W CELU ZAPEWNIENIA JAK NAJLEPSZEJ JAKOŚCI I NALEŻYTEJ ŻYWOTNOŚCI SKATEPARKU NIE DOPUSZCZA SIĘ WYKONYWANIA ELEMENTÓW W INNEJ TECHNOLOGII NIŻ MONOLITYCZNEJ WYLEWANEJ NA MIEJSCU. NIE DOPUSZCZA SIĘ STOSOWANIA PREFABRYKATÓW BETONOWYCH.

modus ul. Narciarska 21/34, 31-579 Kraków
tel. + 48 12 63 11 035 e-mail: biuro@architekci-modus.pl
Mirosław Maciaszek

TEMAT	BUDOWA BOISKA DO STREETBALU I SKATEPARKU Z URZĄDZENIAMI TERENOWYMI, OBIEKTAMI MAŁEJ ARCHITEKTURY, OŚWIETLENIEM I MONITORINGIEM ORAZ PRZYŁĄCZEM KANALIZACJI DESZCZOWEJ			
ADRES	DZ. NR 10/12,160/8 OBR. 34 LUBLIN			
INWESTOR	GMINA MIASTA LUBLIN Pl. Króla Władysława Łokietka 1 20-109 Lublin			
TYTUŁ	PRZESZKODA NR 8			
PROJEKTOWAŁ	mgr inż. PIOTR FROSZTĘGA	UPRAWNIENIA	PDK/0002/POOK/12	PODPIS
SPRAWDZIŁ	mgr inż. JAROSŁAW ŚLIWA	UPRAWNIENIA	K-166/01	PODPIS
ZESPÓŁ				PODPIS
BRANŻA: KONSTRUKCJA	DATA: 12.2017 r	FAZA: PW	SKALA: 1 : 50	NR RYSUNKU: KW-12

WYMIARY SPRAWDZIĆ NA BUDOWIE, W RAZIE NIEZGODNOŚCI SKONTAKTOWAĆ SIĘ Z PROJEKTANTEM
WSZYSTKIE ZMIANY UZGADNIAĆ Z PROJEKTANTEM W RAMACH NADZORU AUTORSKIEGO

PRZEKRÓJ A–A
1:50

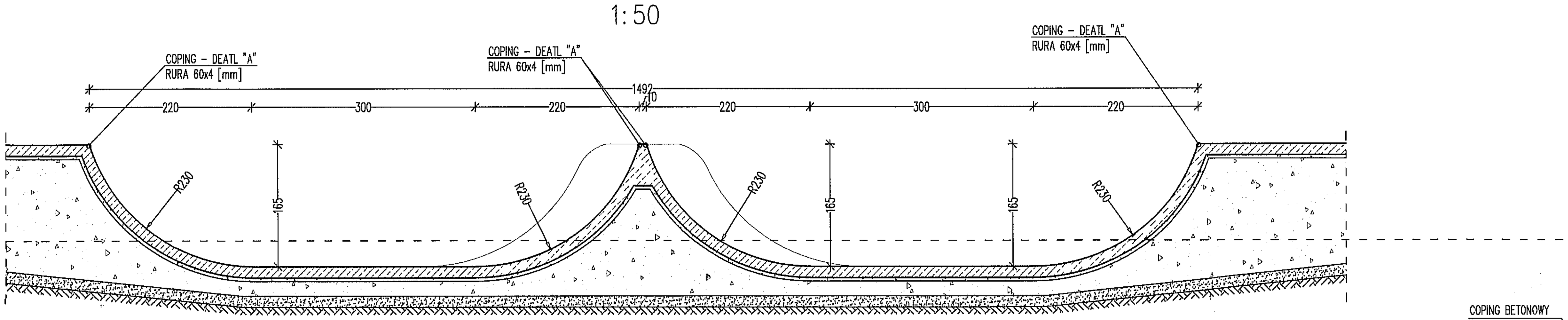

PRZEKRÓJ D–D
1:50

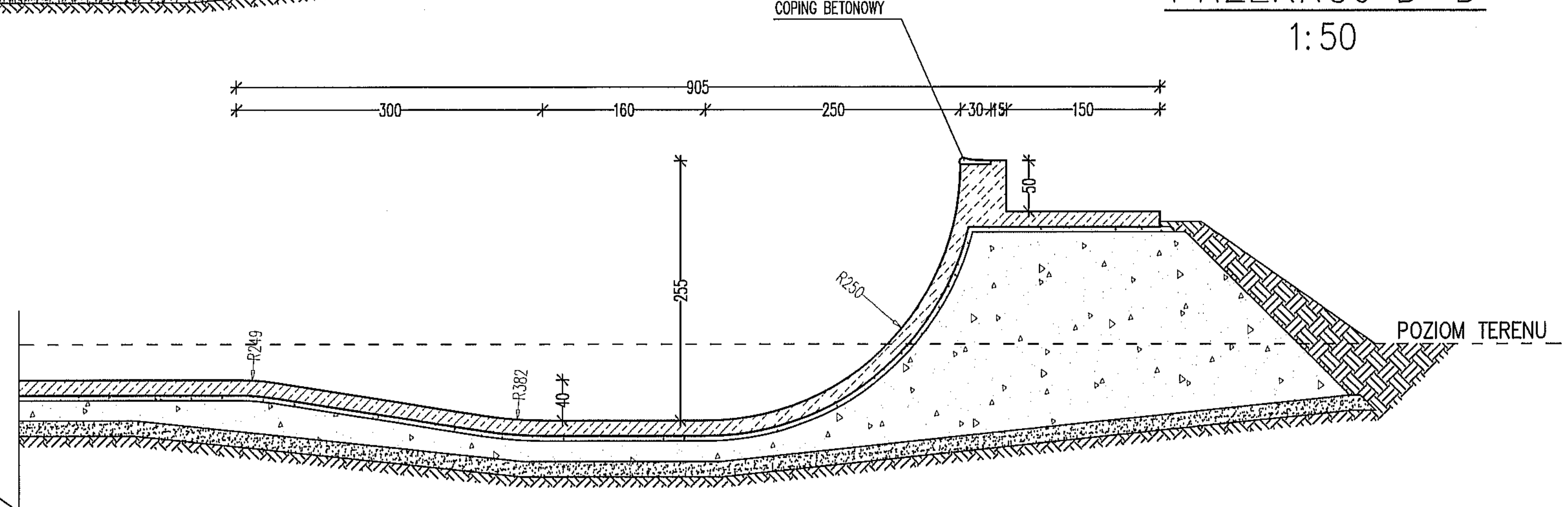

PRZEKRÓJ B–B
1:50

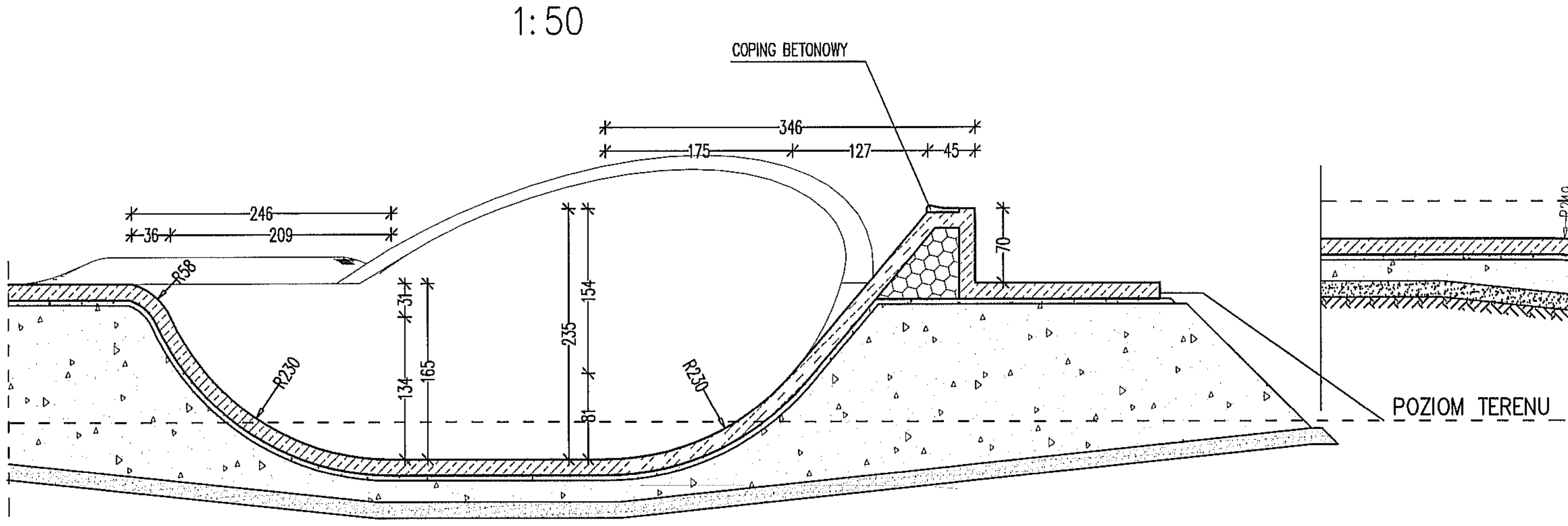

PRZEKRÓJ C–C
1:50

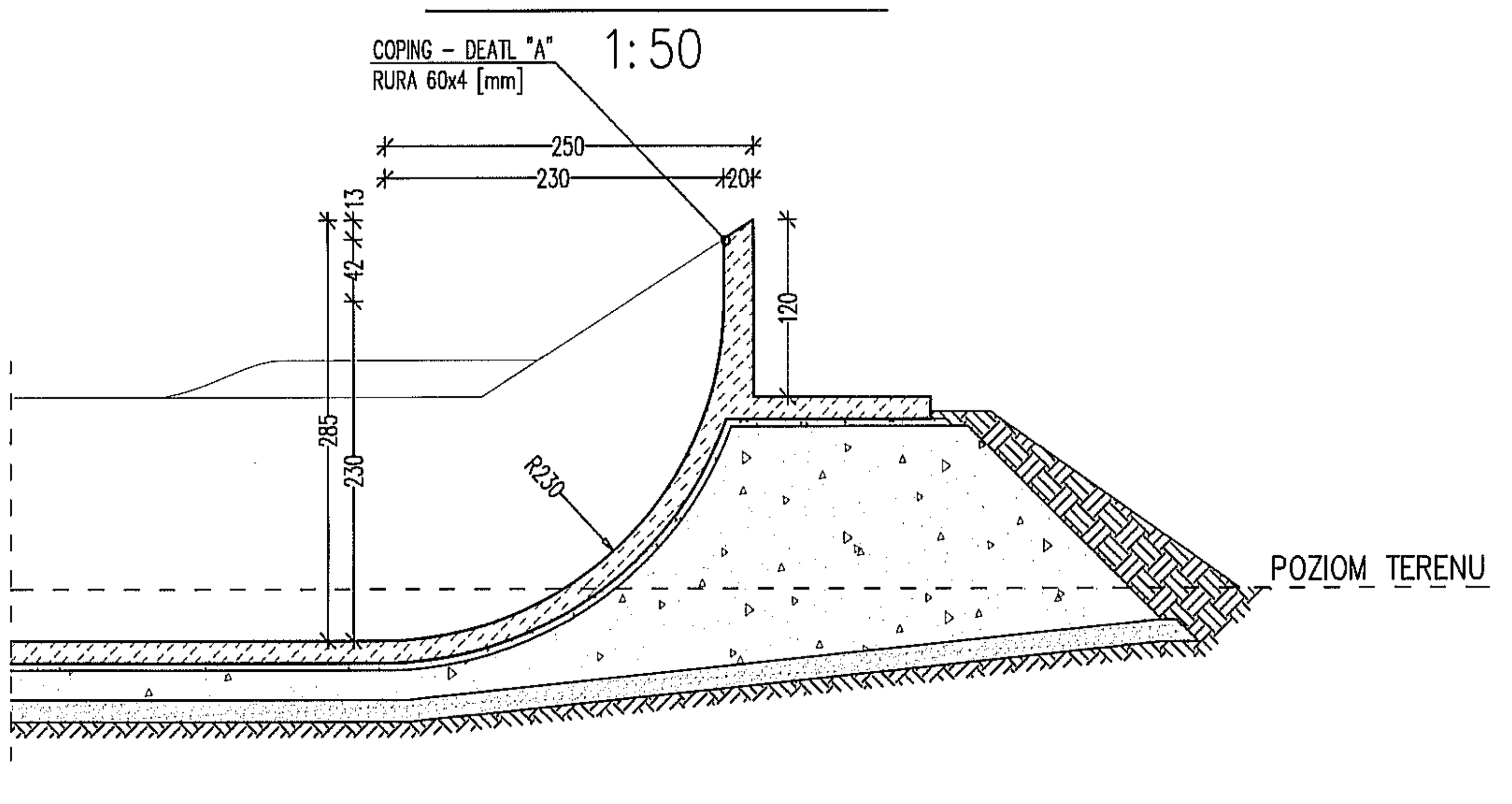

DETAL "A"
1:5

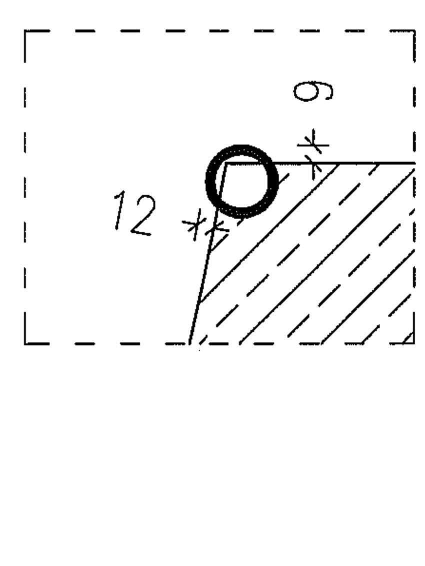

ELEMENTY SKATEPARKU MUSZĄ POSIADAĆ CERTYFIKATY OZNACZONE ZNAKIEM ZGODNOŚCI T+M Z NORMĄ PN–EN 14974 + A1 : 2010. CERTYFIKATY TE MUSZĄ BYĆ POTWIERDZENIEM KONTROLI BEZPIECZEŃSTWA PRODUKTU, ORAZ OBEJMOWAĆ MONITOROWANIE PRODUKCJI PRZEZ NIEZALEŻNĄ I ZATWIERDZONA JEDNOSTKĘ BADAWCZĄ

W CELU ZAPEWNIENIA JAK NAJLEPSZEJ JAKOŚCI I NALEŻYTEJ ŻYWOTNOŚCI SKATEPARKU NIE DOPUSZCZA SIĘ WYKONYWANIA ELEMENTÓW W INNEJ TECHNOLOGII NIŻ MONOLITYCZNEJ WYLEWANEJ NA MIEJSCU. NIE DOPUSZCZA SIĘ STOSOWANIA PREFABRYKATÓW BETONOWYCH.

BETON– PRZESZKODY C30/37
BETON– PŁYTA W8 ,F150 C20/25
HYDROTECHNICZNY W8, MROZOODPORNY F150 PŁYTA
STAL ZBROJENIOWA B500A A–IIIN
otulina min. 25mm

modus ul. Narciarska 21/34, 31-579 Kraków
tel. + 48 12 63 11 035 e-mail: biuro@architekci-modus.pl
Mirosław Musiewicz

TEMAT	BUDOWA BOISKA DO STREETBALU I SKATEPARKU Z URZĄDZENIAMI TERENOWYMI, OBIEKTAMI MAŁEJ ARCHITEKTURY, OŚWIETLENIEM I MONITORINGIEM ORAZ PRZYŁĄCZEM KANALIZACJI DESZCZOWEJ			
ADRES	DZ. NR 10/12,160/8 OBR. 34 LUBLIN			
INWESTOR	GMINA MIASTA LUBLIN Pl. Króla Władysława Łokietka 1 20-109 Lublin			
TYTUŁ	PRZESZKODA NR 9			
PROJEKTOWAŁ	mgr inż. PIOTR FROSZTĘGA	UPRAWNIENIA PDK/0002/POOK/12		PODPIS
SPRAWDZIŁ	mgr inż. JAROSŁAW ŚLIWA	UPRAWNIENIA K-166/01		PODPIS
ZESPÓŁ				PODPIS
BRANŻA: KONSTRUKCJA	DATA: 12.2017 r	FAZA: PW	SKALA: 1 : 50	NR RYSUNKU: KW-13

WYMIARY SPRAWDZIĆ NA BUDOWIE, W RAZIE NIEZGODNOŚCI SKONTAKTOWAĆ SIĘ Z PROJEKTANTEM
WSZYSTKIE ZMIANY UZGADNIAĆ Z PROJEKTANTEM W RAMACH NADZORU AUTORSKIEGO

RZUT
1:50

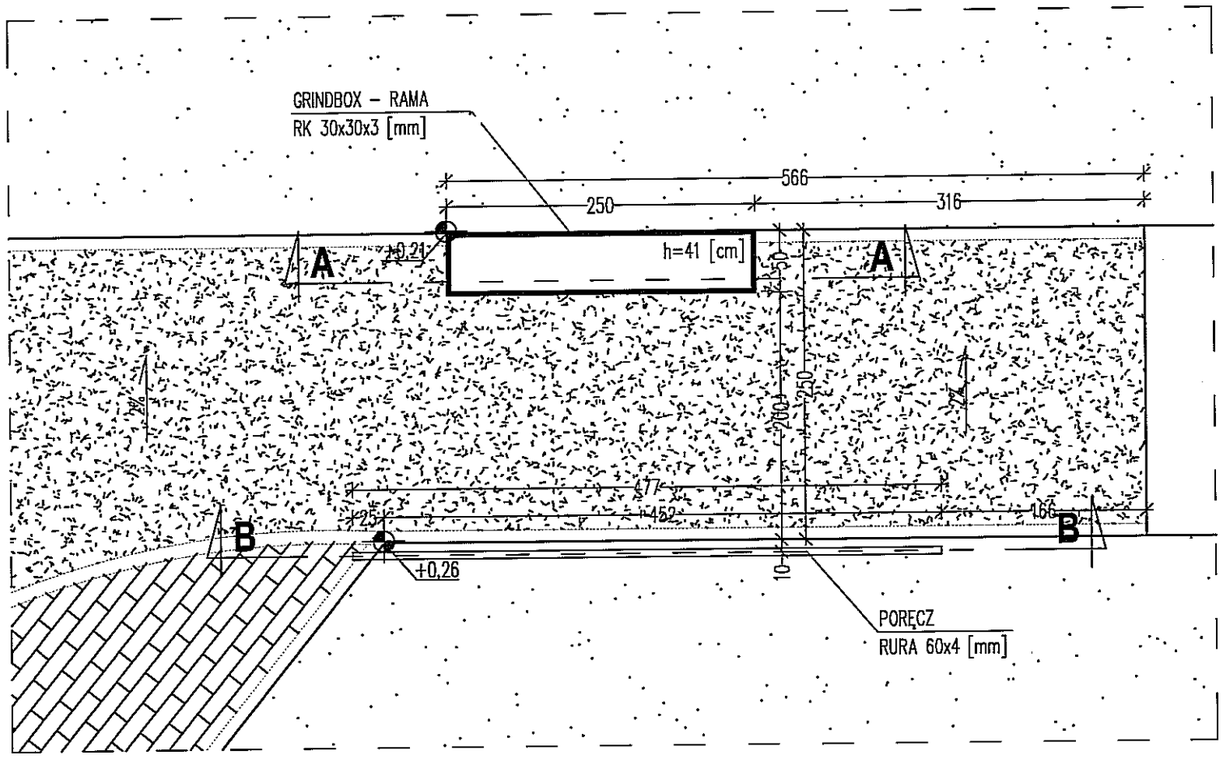

PRZEKRÓJ A–A
1:50

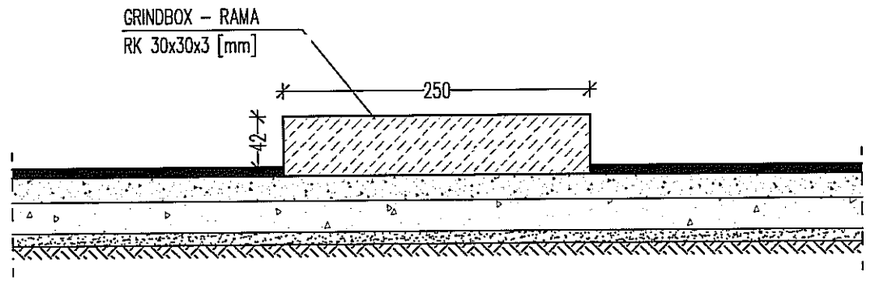

PRZEKRÓJ B–B
1:50

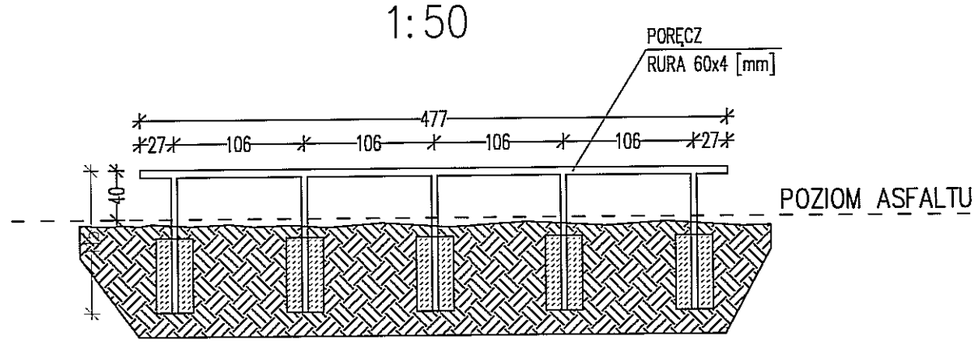

BETON– PRZESZKODY C30/37
BETON– PŁYTA W8 ,F150 C20/25
HYDROTECHNICZNY W8, MROZOODPORNY F150 PŁYTA
STAL ZBROJENIOWA B500A–IIIN
otulina min. 25mm

ELEMENTY SKATEPARKU MUSZĄ POSIADAĆ CERTYFIKATY OZNACZONE ZNAKIEM ZGODNOŚCI T+M Z NORMĄ PN–EN 14974 + A1 : 2010. CERTYFIKATY TE MUSZĄ BYĆ POTWIERDZENIEM KONTROLI BEZPIECZEŃSTWA PRODUKTU, ORAZ OBEJMOWAĆ MONITOROWANIE PRODUKCJI PRZEZ NIEZALEŻNĄ I ZATWIERDZONA JEDNOSTKĘ BADAWCZĄ

W CELU ZAPEWNIENIA JAK NAJLEPSZEJ JAKOŚCI I NALEŻYTEJ ŻYWOTNOŚCI SKATEPARKU NIE DOPUSZCZA SIĘ WYKONYWANIA ELEMENTÓW W INNEJ TECHNOLOGII NIŻ MONOLITYCZNEJ WYLEWANEJ NA MIEJSCU. NIE DOPUSZCZA SIĘ STOSOWANIA PREFABRYKATÓW BETONOWYCH.

modus
Mirosław Maciaszek
ul. Narciarska 2f/34, 31-579 Kraków
tel. + 48 12 63 11 035 e-mail: biuro@architekci-modus.pl

TEMAT	BUDOWA BOISKA DO STREETBALU I SKATEPARKU Z URZĄDZENIAMI TERENOWYMI, OBIEKTAMI MAŁEJ ARCHITEKTURY, OŚWIETLENIEM I MONITORINGIEM ORAZ PRZYŁĄCZEM KANALIZACJI DESZCZOWEJ
ADRES	DZ. NR 10/12,160/8 OBR. 34 LUBLIN
INWESTOR	GMINA MIASTA LUBLIN Pl. Króla Władysława Łokietka 1 20-109 Lublin
TYTUŁ	**PRZESZKODA NR 10**

PROJEKTOWAŁ mgr inż. PIOTR FROSZTĘGA		UPRAWNIENIA PDK/0002/POOK/12	PODPIS
SPRAWDZIŁ mgr inż. JAROSŁAW ŚLIWA		UPRAWNIENIA K-166/01	PODPIS
ZESPÓŁ			PODPIS
BRANŻA KONSTRUKCJA	DATA 12.2017 r	FAZA PW	SKALA 1 : 50	NR RYSUNKU KW-14

WYMIARY SPRAWDZIĆ NA BUDOWIE, W RAZIE NIEZGODNOŚCI SKONTAKTOWAĆ SIĘ Z PROJEKTANTEM
WSZYSTKIE ZMIANY UZGADNIAĆ Z PROJEKTANTEM W RAMACH NADZORU AUTORSKIEGO

RZUT
1:50

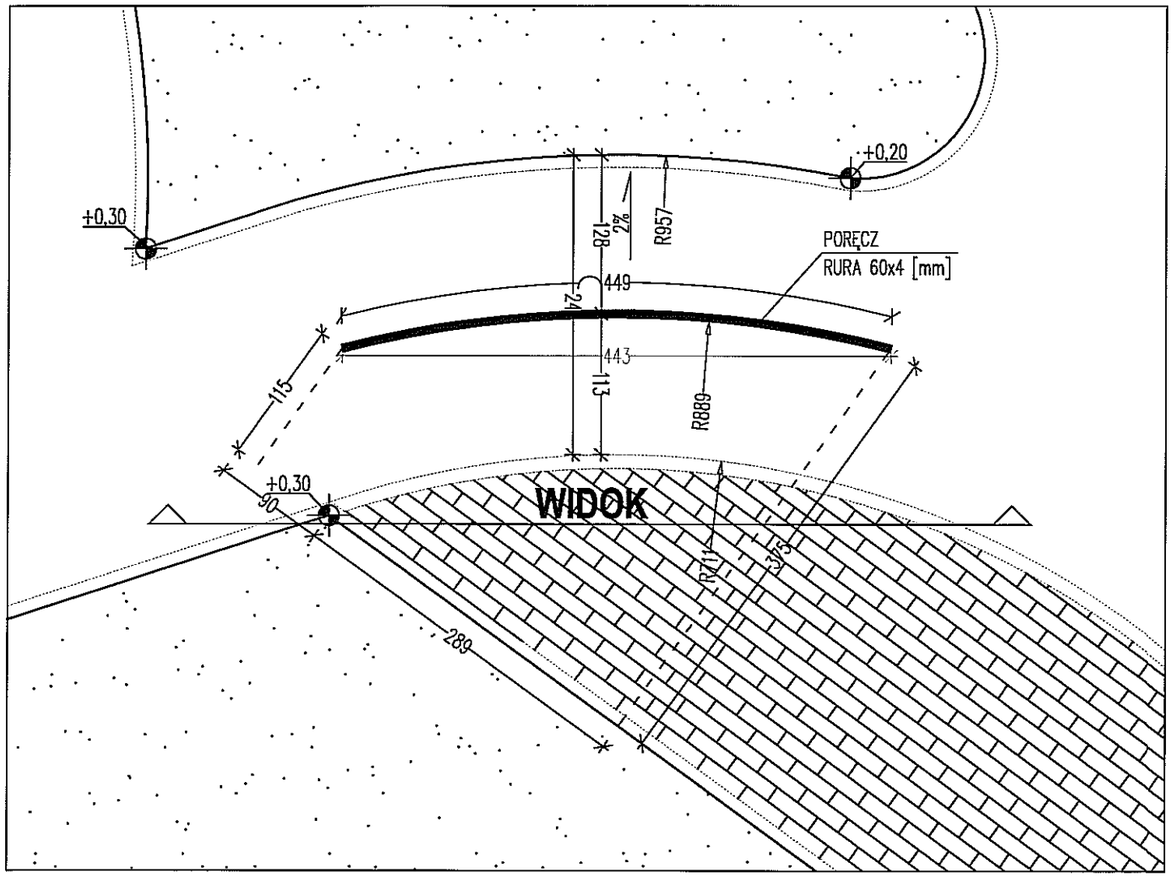

WIDOK
1:50

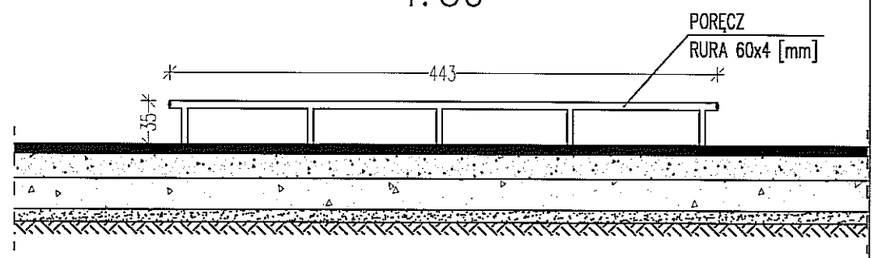

BETON– PRZESZKODY C30/37
BETON– PŁYTA W8 ,F150 C20/25
HYDROTECHNICZNY W8, MROZOODPORNY F150 PŁYTA
STAL ZBROJENIOWA B500SA–IIIN
otulina min. 25mm

ELEMENTY SKATEPARKU MUSZĄ POSIADAĆ CERTYFIKATY OZNACZONE ZNAKIEM ZGODNOŚCI T+M Z NORMĄ PN–EN 14974 + A1 : 2010. CERTYFIKATY TE MUSZĄ BYĆ POTWIERDZENIEM KONTROLI BEZPIECZEŃSTWA PRODUKTU, ORAZ OBEJMOWAĆ MONITOROWANIE PRODUKCJI PRZEZ NIEZALEŻNĄ I ZATWIERDZONA JEDNOSTKĘ BADAWCZĄ

W CELU ZAPEWNIENIA JAK NAJLEPSZEJ JAKOŚCI I NALEŻYTEJ ŻYWOTNOŚCI SKATEPARKU NIE DOPUSZCZA SIĘ WYKONYWANIA ELEMENTÓW W INNEJ TECHNOLOGII NIŻ MONOLITYCZNEJ WYLEWANEJ NA MIEJSCU. NIE DOPUSZCZA SIĘ STOSOWANIA PREFABRYKATÓW BETONOWYCH.

modus
Mirosław Maciaszek
ul. Narciarska 2f/34, 31-579 Kraków
tel. + 48 12 63 11 035 e-mail: biuro@architekci-modus.pl

TEMAT: BUDOWA BOISKA DO STREETBALU I SKATEPARKU Z URZĄDZENIAMI TERENOWYMI, OBIEKTAMI MAŁEJ ARCHITEKTURY, OŚWIETLENIEM I MONITORINGIEM ORAZ PRZYŁĄCZEM KANALIZACJI DESZCZOWEJ				
ADRES: DZ. NR 10/12,160/8 OBR. 34 LUBLIN				
INWESTOR: GMINA MIASTA LUBLIN, Pl. Króla Władysława Łokietka 1, 20-109 Lublin				
TYTUŁ: **PRZESZKODA NR 11**				
PROJEKTOWAŁ: mgr inż. PIOTR FROSZTĘGA			UPRAWNIENIA: PDK/0002/POOK/12	PODPIS
SPRAWDZIŁ: mgr inż. JAROSŁAW ŚLIWA			UPRAWNIENIA: K-166/01	PODPIS
ZESPÓŁ:				PODPIS
BRANŻA: KONSTRUKCJA	DATA: 12.2017 r	FAZA: PW	SKALA: 1 : 50	NR RYSUNKU: KW-15

WYMIARY SPRAWDZIĆ NA BUDOWIE, W RAZIE NIEZGODNOŚCI SKONTAKTOWAĆ SIĘ Z PROJEKTANTEM
WSZYSTKIE ZMIANY UZGADNIAĆ Z PROJEKTANTEM W RAMACH NADZORU AUTORSKIEGO

RZUT
1:50

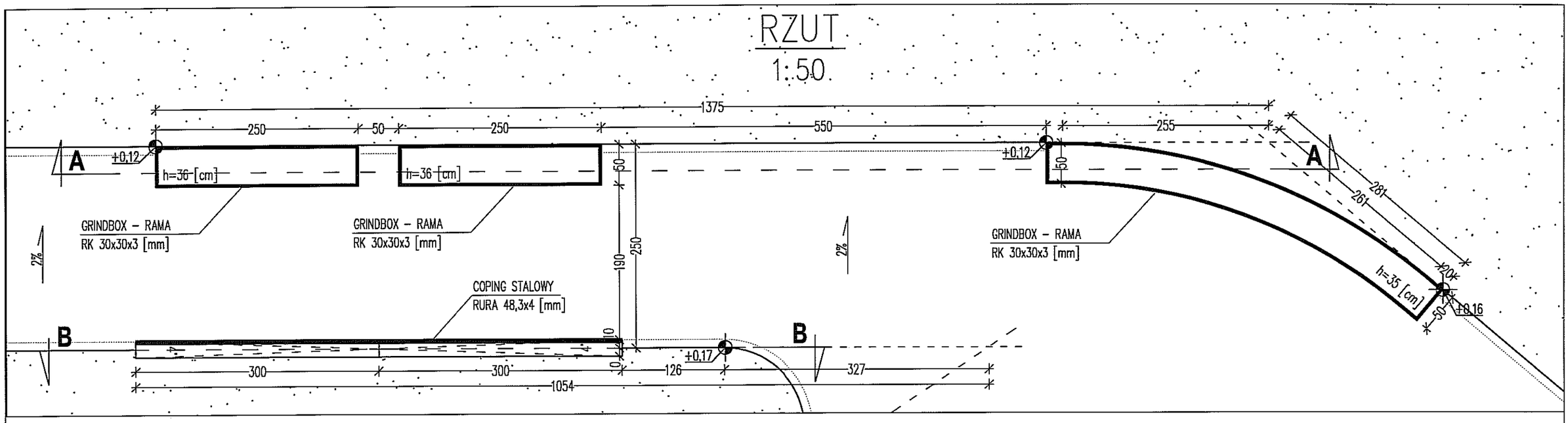

PRZEKRÓJ A–A
1:50

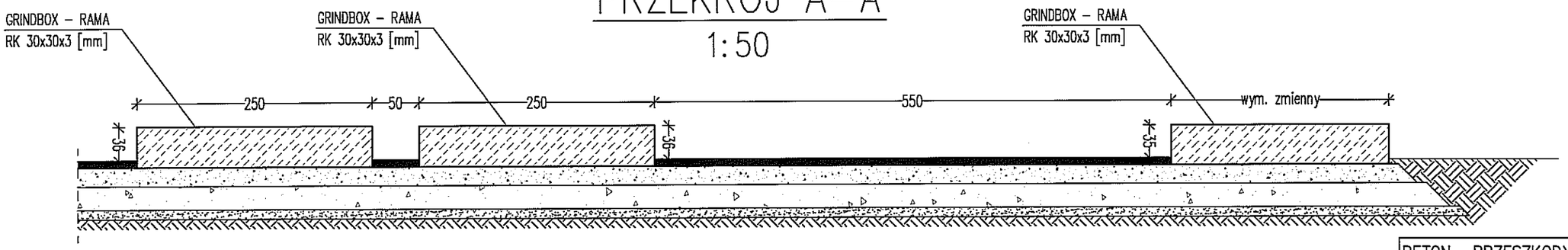

BETON– PRZESZKODY C30/37
BETON– PŁYTA W8 ,F150 C20/25
HYDROTECHNICZNY W8, MROZOODPORNY F150 PŁYTA
STAL ZBROJENIOWA B500A–IIIN
otulina min. 25mm

PRZEKRÓJ B–B
1:50

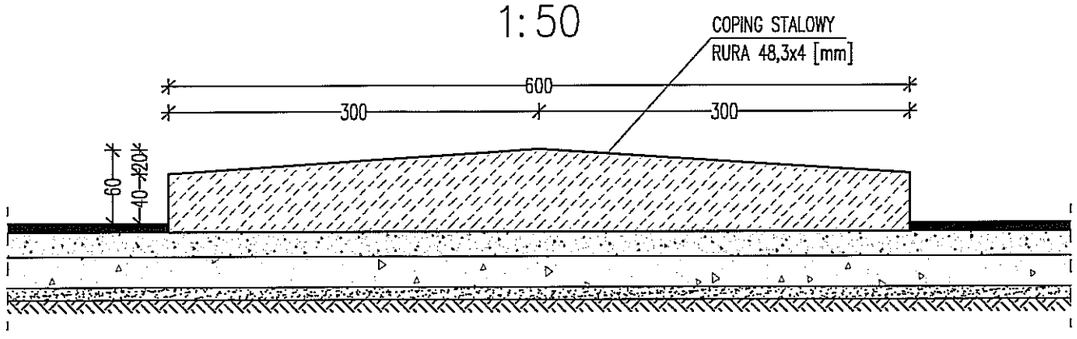

modus ul. Narciarska 2f/34, 31-579 Kraków tel. + 48 12 63 11 035 e-mail: biuro@architekci-modus.pl Mirosław Maciaszek				
TEMAT: BUDOWA BOISKA DO STREETBALU I SKATEPARKU Z URZĄDZENIAMI TERENOWYMI, OBIEKTAMI MAŁEJ ARCHITEKTURY, OŚWIETLENIEM I MONITORINGIEM ORAZ PRZYŁĄCZEM KANALIZACJI DESZCZOWEJ				
ADRES: DZ. NR 10/12,160/8 OBR. 34 LUBLIN				
INWESTOR: GMINA MIASTA LUBLIN Pl. Króla Władysława Łokietka 1 20-109 Lublin				
TYTUŁ: **PRZESZKODA NR 12**				
PROJEKTOWAŁ: mgr inż. PIOTR FROSZTĘGA			UPRAWNIENIA: PDK/0002/POOK/12	PODPIS
SPRAWDZIŁ: mgr inż. JAROSŁAW ŚLIWA			UPRAWNIENIA: K-166/01	PODPIS
ZESPÓŁ:				PODPIS
BRANŻA: KONSTRUKCJA	DATA: 12.2017 r	FAZA: PW	SKALA: 1 : 50	NR RYSUNKU: KW-16
WYMIARY SPRAWDZIĆ NA BUDOWIE, W RAZIE NIEZGODNOŚCI SKONTAKTOWAĆ SIĘ Z PROJEKTANTEM WSZYSTKIE ZMIANY UZGADNIAĆ Z PROJEKTANTEM W RAMACH NADZORU AUTORSKIEGO				

RZUT
1:50

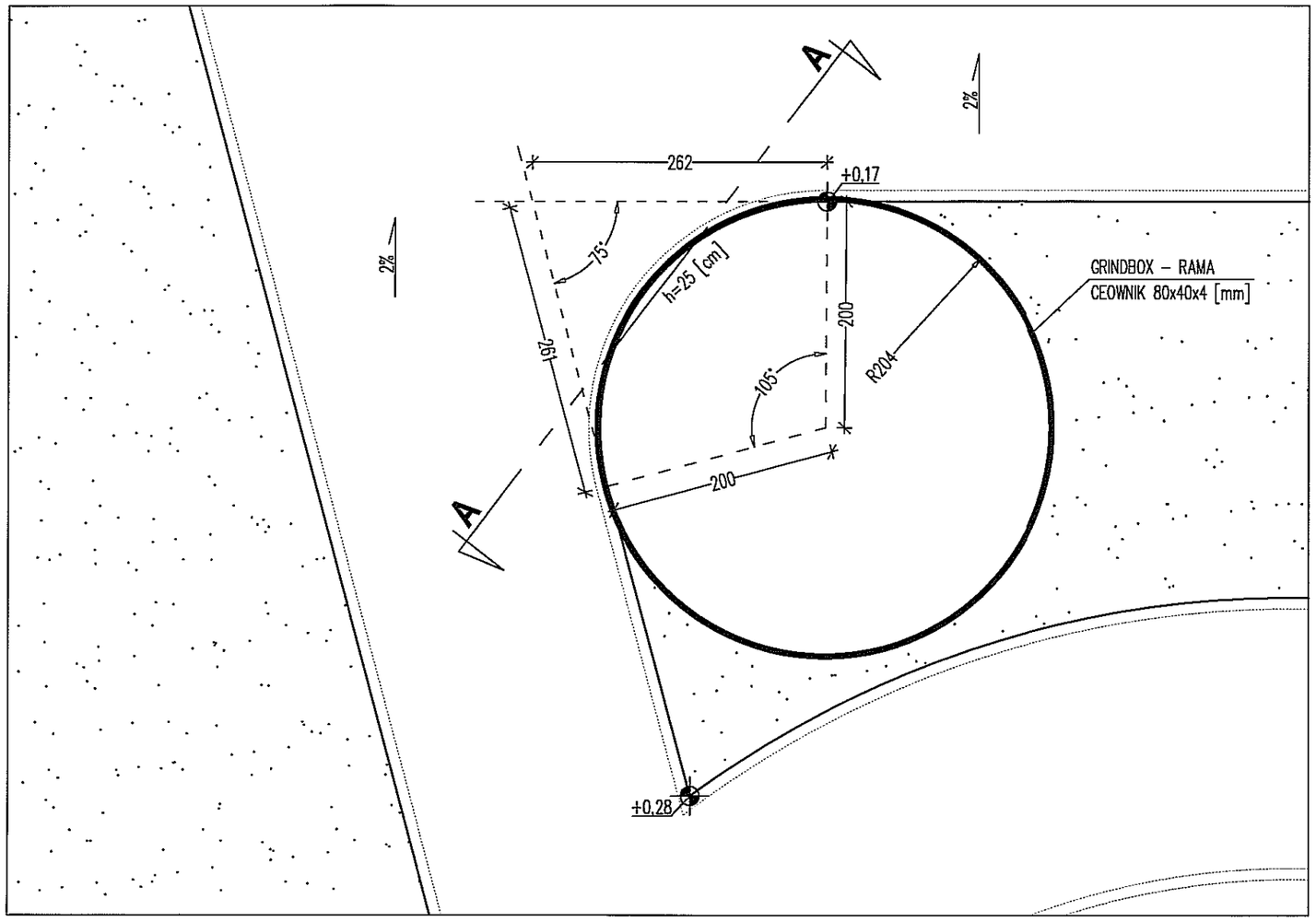

PRZEKRÓJ A–A
1:50

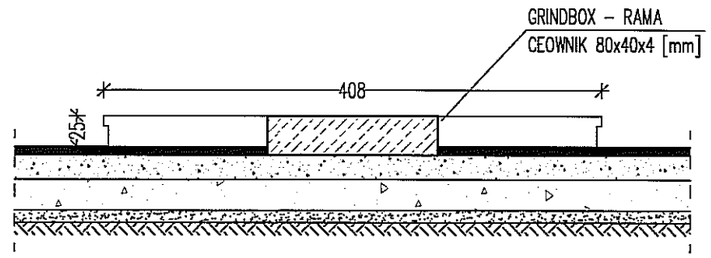

BETON– PRZESZKODY C30/37
BETON– PŁYTA W8 ,F150 C20/25
HYDROTECHNICZNY W8, MROZOODPORNY F150 PŁYTA
STAL ZBROJENIOWA B500SA–IIIN
otulina min. 25mm

ELEMENTY SKATEPARKU MUSZĄ POSIADAĆ CERTYFIKATY OZNACZONE ZNAKIEM ZGODNOŚCI T+M Z NORMĄ PN–EN 14974 + A1 : 2010. CERTYFIKATY TE MUSZĄ BYĆ POTWIERDZENIEM KONTROLI BEZPIECZEŃSTWA PRODUKTU, ORAZ OBEJMOWAĆ MONITOROWANIE PRODUKCJI PRZEZ NIEZALEŻNĄ I ZATWIERDZONA JEDNOSTKĘ BADAWCZĄ

W CELU ZAPEWNIENIA JAK NAJLEPSZEJ JAKOŚCI I NALEŻYTEJ ŻYWOTNOŚCI SKATEPARKU NIE DOPUSZCZA SIĘ WYKONYWANIA ELEMENTÓW W INNEJ TECHNOLOGII NIŻ MONOLITYCZNEJ WYLEWANEJ NA MIEJSCU. NIE DOPUSZCZA SIĘ STOSOWANIA PREFABRYKATÓW BETONOWYCH.

modus
Mirosław Wacławczyk
ul. Narciarska 21/34, 31-579 Kraków
tel. + 48 12 63 11 035 e-mail: biuro@architekci-modus.pl

TEMAT: BUDOWA BOISKA DO STREETBALU I SKATEPARKU Z URZĄDZENIAMI TERENOWYMI, OBIEKTAMI MAŁEJ ARCHITEKTURY, OŚWIETLENIEM I MONITORINGIEM ORAZ PRZYŁĄCZEM KANALIZACJI DESZCZOWEJ

ADRES: DZ. NR 10/12,160/8 OBR. 34 LUBLIN

INWESTOR: GMINA MIASTA LUBLIN
Pl. Króla Władysława Łokietka 1
20-109 Lublin

TYTUŁ: **PRZESZKODA NR 13**

PROJEKTOWAŁ: mgr inż. PIOTR FROSZTĘGA	UPRAWNIENIA: PDK/0002/POOK/12	PODPIS
SPRAWDZIŁ: mgr inż. JAROSŁAW ŚLIWA	UPRAWNIENIA: K-166/01	PODPIS
ZESPÓŁ:		PODPIS

BRANŻA	DATA	FAZA	SKALA	NR RYSUNKU
KONSTRUKCJA	12.2017 r	PW	1 : 50	KW-17

WYMIARY SPRAWDZIĆ NA BUDOWIE, W RAZIE NIEZGODNOŚCI SKONTAKTOWAĆ SIĘ Z PROJEKTANTEM
WSZYSTKIE ZMIANY UZGADNIAĆ Z PROJEKTANTEM W RAMACH NADZORU AUTORSKIEGO

RZUT
1:50

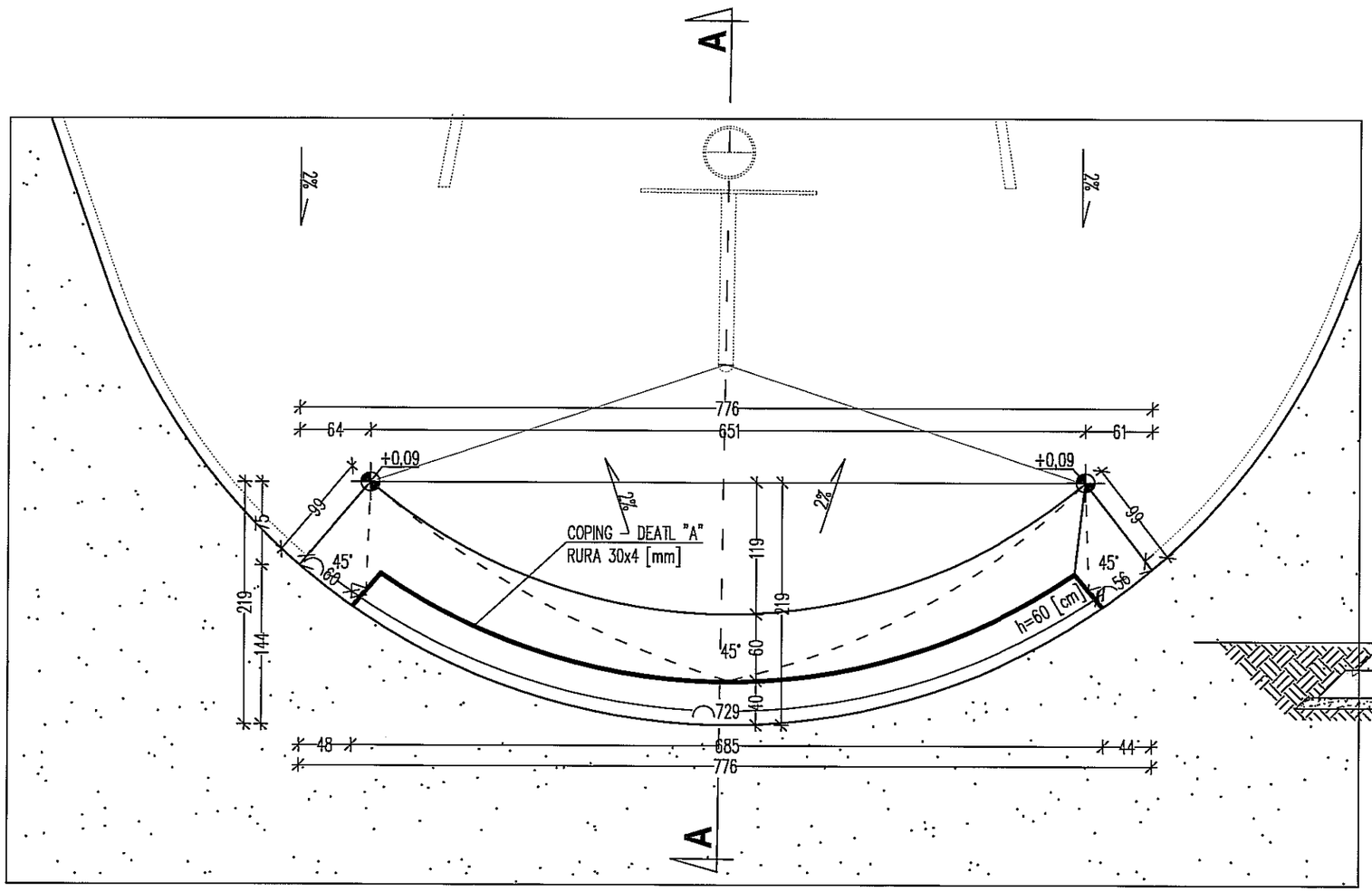

PRZEKRÓJ A–A
1:50

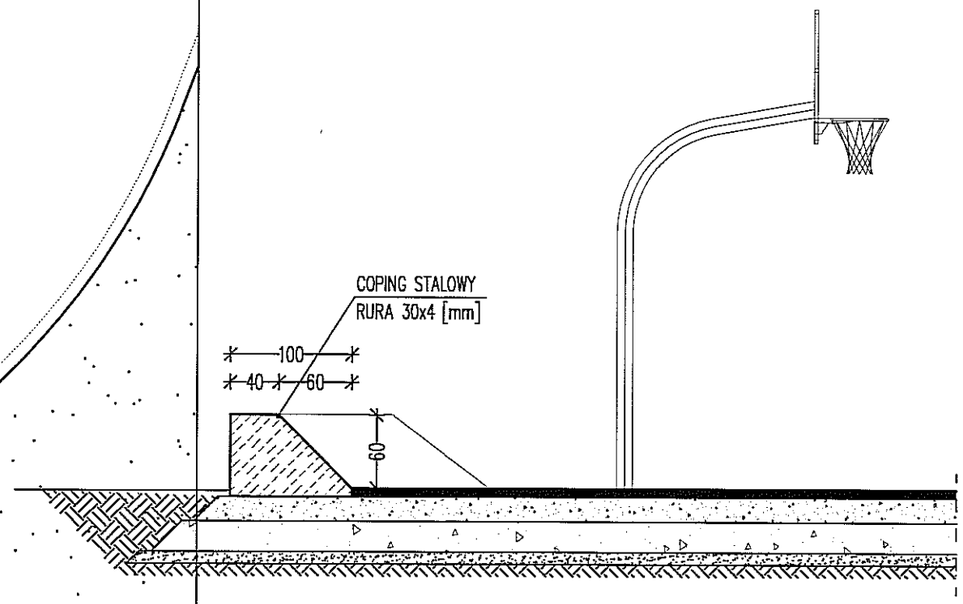

BETON– PRZESZKODY C30/37
BETON– PŁYTA W8 ,F150 C20/25
HYDROTECHNICZNY W8, MROZOODPORNY F150 PŁYTA
STAL ZBROJENIOWA B500A–IIIN
otulina min. 25mm

DETAL "A"
1:5

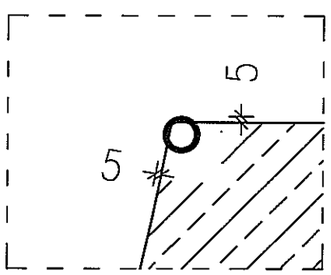

ELEMENTY SKATEPARKU MUSZĄ POSIADAĆ CERTYFIKATY OZNACZONE ZNAKIEM ZGODNOŚCI T+M Z NORMĄ PN–EN 14974 + A1 : 2010. CERTYFIKATY TE MUSZĄ BYĆ POTWIERDZENIEM KONTROLI BEZPIECZEŃSTWA PRODUKTU, ORAZ OBEJMOWAĆ MONITOROWANIE PRODUKCJI PRZEZ NIEZALEŻNĄ I ZATWIERDZONA JEDNOSTKĘ BADAWCZĄ

W CELU ZAPEWNIENIA JAK NAJLEPSZEJ JAKOŚCI I NALEŻYTEJ ŻYWOTNOŚCI SKATEPARKU NIE DOPUSZCZA SIĘ WYKONYWANIA ELEMENTÓW W INNEJ TECHNOLOGII NIŻ MONOLITYCZNEJ WYLEWANEJ NA MIEJSCU. NIE DOPUSZCZA SIĘ STOSOWANIA PREFABRYKATÓW BETONOWYCH.

modus
Mirosław Maciaszek
ul. Harcerska 27/34, 31-579 Kraków
tel. + 48 12 63 11 035 e-mail: biuro@architekci-modus.pl

TEMAT: BUDOWA BOISKA DO STREETBALU I SKATEPARKU Z URZĄDZENIAMI TERENOWYMI, OBIEKTAMI MAŁEJ ARCHITEKTURY, OŚWIETLENIEM I MONITORINGIEM ORAZ PRZYŁĄCZEM KANALIZACJI DESZCZOWEJ

ADRES: DZ. NR 10/12,160/8 OBR. 34 LUBLIN

INWESTOR: GMINA MIASTA LUBLIN
Pl. Króla Władysława Łokietka 1
20-109 Lublin

TYTUŁ: **PRZESZKODA NR 14**

PROJEKTOWAŁ: mgr inż. PIOTR FROSZTĘGA		UPRAWNIENIA: PDK/0002/POOK/12	PODPIS
SPRAWDZIŁ: mgr inż. JAROSŁAW ŚLIWA		UPRAWNIENIA: K-166/01	PODPIS
ZESPÓŁ:			PODPIS

BRANŻA	DATA	FAZA	SKALA	NR RYSUNKU
KONSTRUKCJA	12.2017 r	PW	1 : 50	KW-18

WYMIARY SPRAWDZIĆ NA BUDOWIE, W RAZIE NIEZGODNOŚCI SKONTAKTOWAĆ SIĘ Z PROJEKTANTEM
WSZYSTKIE ZMIANY UZGADNIAĆ Z PROJEKTANTEM W RAMACH NADZORU AUTORSKIEGO

FUNDAMENTY POD ŁAWKI

RZUT
1:25

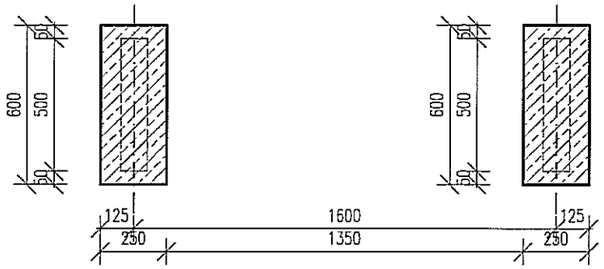

ROZSTAW STÓP POTWIERDZIĆ U DOSTAWCY ŁAWKI

PRZEKRÓJ 2–2
1:25

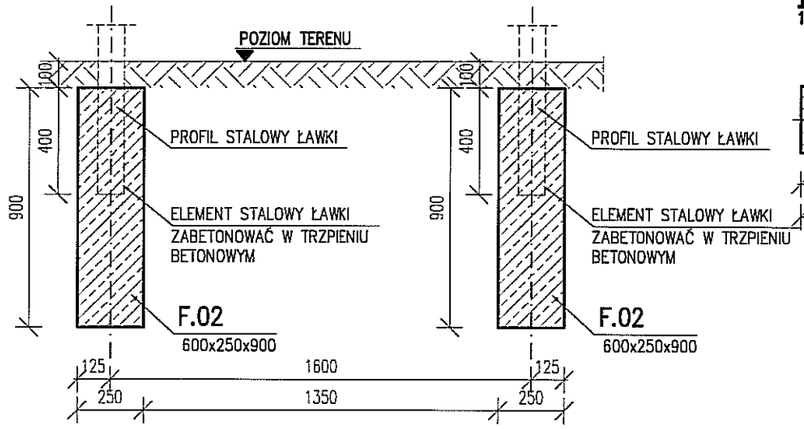

FUNDAMENT POD KOSZE NA ŚMIECI

RZUT
1:25

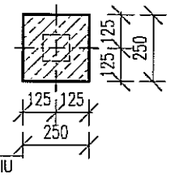

PRZEKRÓJ 1–1
1:25

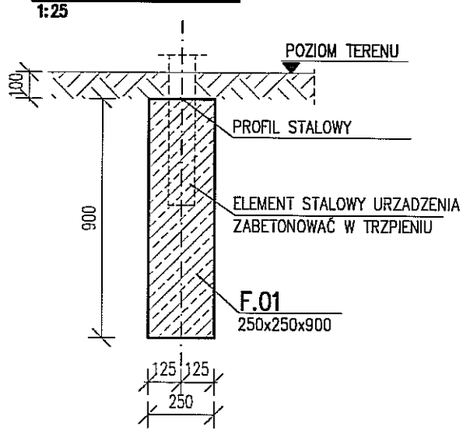

FUNDAMENT POD STOJAKI NA ROWERY

RZUT
1:25

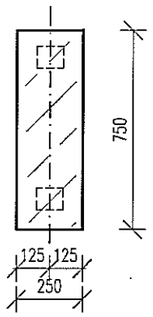

PRZEKRÓJ 3–3
1:25

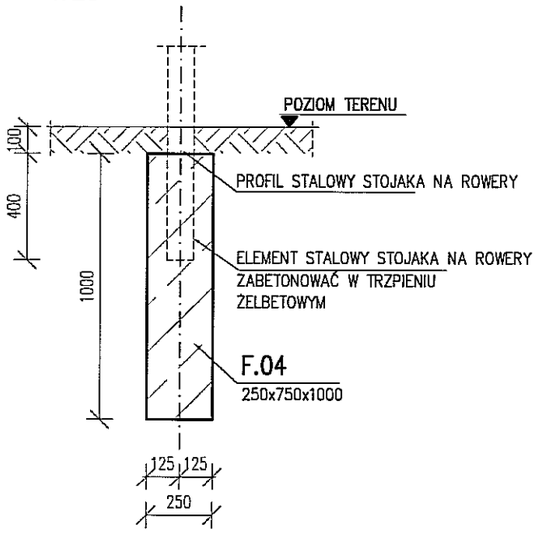

Rozstaw trzpieni stalowych potwierdzić u dostawcy.

BETON KONSTR. C20/25
STAL ZBROJENIOWA A–IIIN
STRZEMIONA A–I
OTULINA ZBROJENIA:
35 mm

UWAGI:

1. RYSUNKI ROZPATRYWAĆ ŁĄCZNIE Z PROJEKTAMI BRANŻOWYMI
2. OBOWIĄZUJĄ UWAGI ZAWARTE W OPISIE TECHNICZNYM
3. MIESZANKĘ BETONOWĄ ZAWIBROWAĆ

modus
Mirosław Maciaszek
ul. Marciarska 2f/34, 31-579 Kraków
tel. + 48 12 63 11 035 e-mail: biuro@architekci-modus.pl

TEMAT: BUDOWA BOISKA DO STREETBALU I SKATEPARKU Z URZĄDZENIAMI TERENOWYMI, OBIEKTAMI MAŁEJ ARCHITEKTURY, OŚWIETLENIEM I MONITORINGIEM ORAZ PRZYŁĄCZEM KANALIZACJI DESZCZOWEJ				
ADRES: DZ. NR 10/12,160/8 OBR. 34 LUBLIN				
INWESTOR: GMINA MIASTA LUBLIN, Pl. Króla Władysława Łokietka 1, 20-109 Lublin				
TYTUŁ: **FUNDAMENTY POD MAŁĄ ARCHITEKTURĘ**				
PROJEKTOWAŁ: mgr inż. PIOTR FROSZTĘGA			UPRAWNIENIA: PDK/0002/POOK/12	PODPIS
SPRAWDZIŁ: mgr inż. JAROSŁAW ŚLIWA			UPRAWNIENIA: K-166/01	PODPIS
ZESPÓŁ:				PODPIS
BRANŻA: KONSTRUKCJA	DATA: 12.2017 r	FAZA: PW	SKALA: 1 : 25	NR RYSUNKU: KW-19

WYMIARY SPRAWDZIĆ NA BUDOWIE, W RAZIE NIEZGODNOŚCI SKONTAKTOWAĆ SIĘ Z PROJEKTANTEM
WSZYSTKIE ZMIANY UZGADNIAĆ Z PROJEKTANTEM W RAMACH NADZORU AUTORSKIEGO

FUNDAMENTY POD KOSZ DO KOSZYKÓWKI

STOPA 1200x1200x300
ilość 1 szt.
1:25

Poz.	Stal # A-IIIN	Długość (mm)	Ilość w elemencie	Ilość elementów	Ilość ogółem	Długość łączna (m) A-IIIN ø 8	Długość łączna (m) A-IIIN ø 12
1	12	1100	8	1	8		8,80
2	12	1100	8	1	8		8,80
3	8	2220	8	1	8	17,76	
4	12	1680	12	1	12		20,16
Długość wg średnic (m)						17,76	37,76
Masa 1 m pręta (kg/m)						0,40	0,89
Masa łączna wg średnic (kg)						7,02	33,53
Masa łączna wg gatunku stali (kg)						40,55	
Ogółem (kg)						40,55	

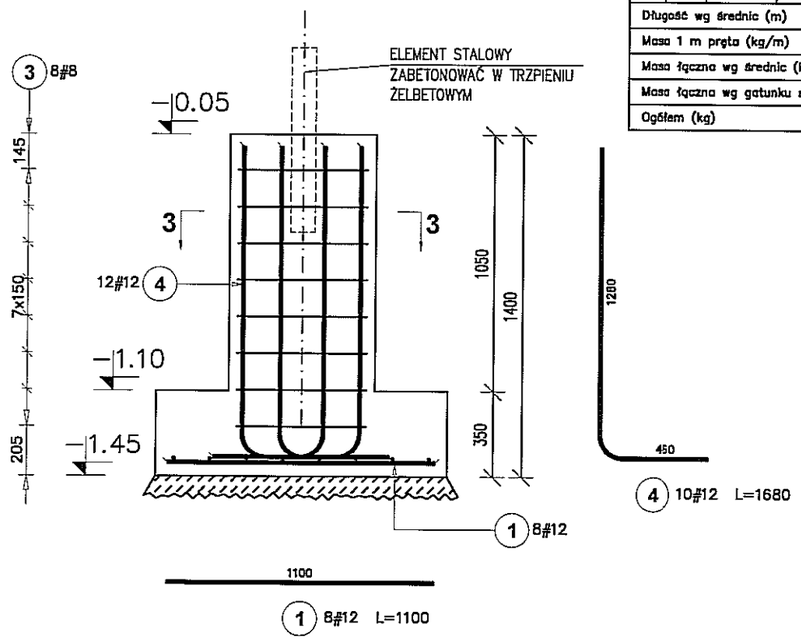

3-3

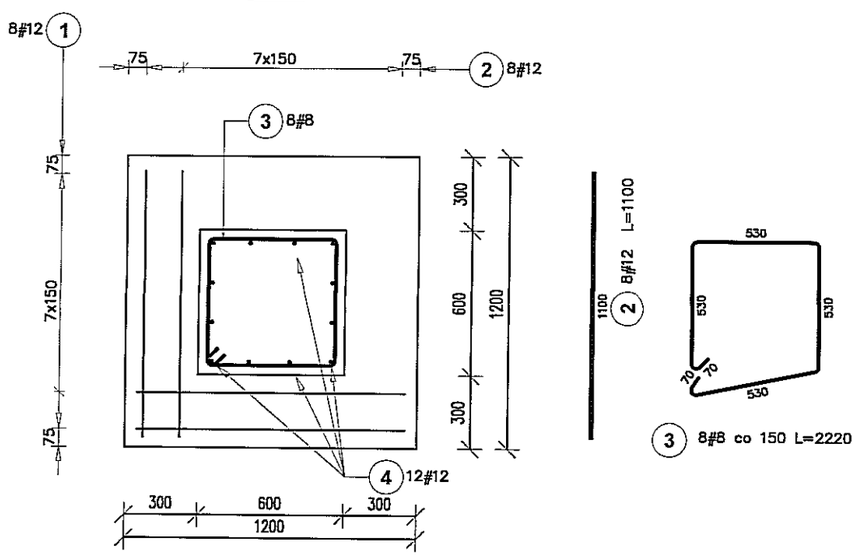

BETON KONSTR. C20/25
STAL ZBROJENIOWA A-IIIN
STRZEMIONA A-I

OTULINA ZBROJENIA:
35 mm

UWAGI:

1. RYSUNKI ROZPATRYWAĆ ŁĄCZNIE Z PROJEKTAMI BRANŻOWYMI
2. OBOWIĄZUJĄ UWAGI ZAWARTE W OPISIE TECHNICZNYM
3. MIESZANKĘ BETONOWĄ ZAWIBROWAĆ

modus
Mirosław Maciaszek
ul. Narciarska 2f/34, 31-579 Kraków
tel. + 48 12 63 11 035 e-mail: biuro@architekci-modus.pl

TEMAT: BUDOWA BOISKA DO STREETBALU I SKATEPARKU Z URZĄDZENIAMI TERENOWYMI, OBIEKTAMI MAŁEJ ARCHITEKTURY, OŚWIETLENIEM I MONITORINGIEM ORAZ PRZYŁĄCZEM KANALIZACJI DESZCZOWEJ

ADRES: DZ. NR 10/12,160/8 OBR. 34 LUBLIN

INWESTOR: GMINA MIASTA LUBLIN
Pl. Króla Władysława Łokietka 1
20-109 Lublin

TYTUŁ: **FUNDAMENTY POD MAŁĄ ARCHITEKTURĘ**

PROJEKTOWAŁ: mgr inż. PIOTR FROSZTĘGA	UPRAWNIENIA: PDK/0002/POOK/12	PODPIS
SPRAWDZIŁ: mgr inż. JAROSŁAW ŚLIWA	UPRAWNIENIA: K-166/01	PODPIS
ZESPÓŁ:		PODPIS

BRANŻA	DATA	FAZA	SKALA	NR RYSUNKU
KONSTRUKCJA	12.2017 r	PW	1 : 25	KW-20

WYMIARY SPRAWDZIĆ NA BUDOWIE, W RAZIE NIEZGODNOŚCI SKONTAKTOWAĆ SIĘ Z PROJEKTANTEM
WSZYSTKIE ZMIANY UZGADNIAĆ Z PROJEKTANTEM W RAMACH NADZORU AUTORSKIEGO

DETAL KONSTRUKCYJNY
SKALA 1:10

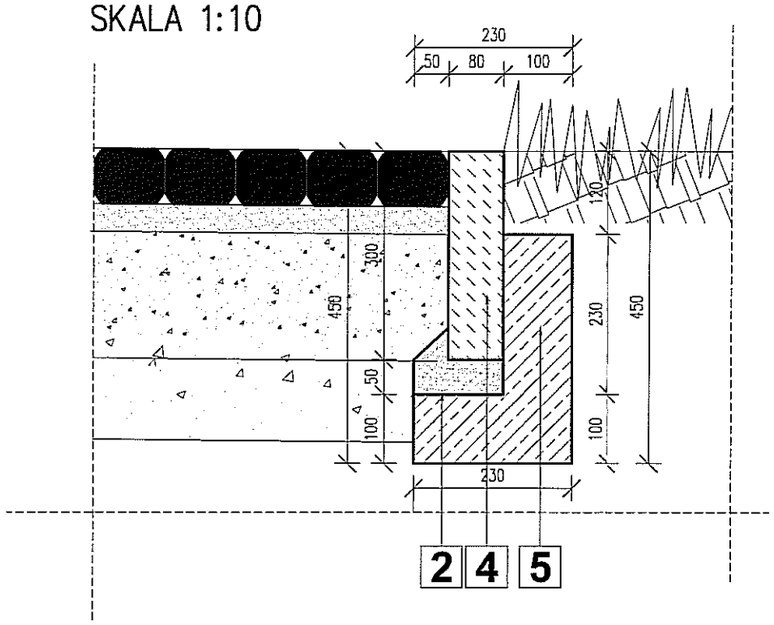

Obrzeże betonowe OB1 8x30cm beton C12/15

Ława betonowa 10x23cm z oporem 10x23cm beton C12/15

BETON KONSTR.	C20/25
STAL ZBROJENIOWA	A-IIIN
STRZEMIONA	A-I

OTULINA ZBROJENIA:
35 mm

UWAGI:

1. RYSUNKI ROZPATRYWAĆ ŁĄCZNIE Z PROJEKTAMI BRANŻOWYMI
2. OBOWIĄZUJĄ UWAGI ZAWARTE W OPISIE TECHNICZNYM
3. MIESZANKĘ BETONOWĄ ZAWIBROWAĆ

DETAL KONSTRUKCYJNY
SKALA 1:10

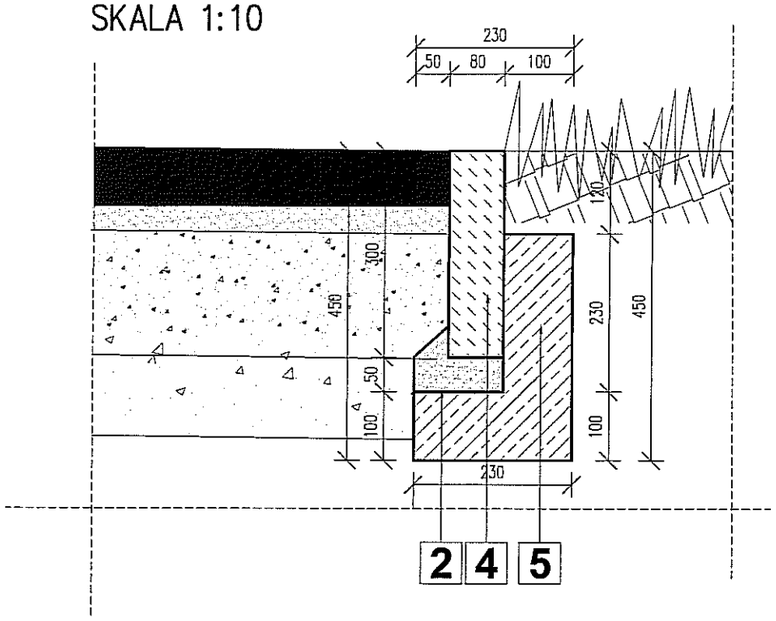

Obrzeże betonowe OB1 8x30cm beton C12/15

Ława betonowa 10x23cm z oporem 10x23cm beton C12/15

modus Mirosław Maciaszek
ul. Narciarska 2f/34, 31-579 Kraków
tel. + 48 12 63 11 835 e-mail: biuro@architekci-modus.pl

TEMAT: BUDOWA BOISKA DO STREETBALU I SKATEPARKU Z URZĄDZENIAMI TERENOWYMI, OBIEKTAMI MAŁEJ ARCHITEKTURY, OŚWIETLENIEM I MONITORINGIEM ORAZ PRZYŁĄCZEM KANALIZACJI DESZCZOWEJ

ADRES: DZ. NR 10/12,160/8 OBR. 34 LUBLIN

INWESTOR: GMINA MIASTA LUBLIN
Pl. Króla Władysława Łokietka 1
20-109 Lublin

TYTUŁ: **DETALE**

PROJEKTOWAŁ:	UPRAWNIENIA	PODPIS
mgr inż. PIOTR FROSZTĘGA	PDK/0002/POOK/12	
SPRAWDZIŁ: mgr inż. JAROSŁAW ŚLIWA	UPRAWNIENIA K-166/01	PODPIS
ZESPÓŁ:		PODPIS

BRANŻA	DATA	FAZA	SKALA	NR RYSUNKU
KONSTRUKCJA	12.2017 r	PW	1 : 10	KW-21

WYMIARY SPRAWDZIĆ NA BUDOWIE. W RAZIE NIEZGODNOŚCI SKONTAKTOWAĆ SIĘ Z PROJEKTANTEM
WSZYSTKIE ZMIANY UZGADNIAĆ Z PROJEKTANTEM W RAMACH NADZORU AUTORSKIEGO

OPINIA GEOTECHNICZNA

TEMA	BUDOWA BOISKA DO STREETBALU I SKATEPARKU Z URZĄDZENIAMI TERENOWYMI, OBIEKTAMI MAŁEJ ARCHITEKTURY, OŚWIETLENIEM I MONITORINGIEM ORAZ PRZYŁĄCZEM KANALIZACJI DESZCZOWEJ
ADRES INWESTYCJI	DZ. NR 10/12,160/8 OBR. 34 LUBLIN
INWESTOR	GMINA MIASTA LUBLIN Pl. Króla Władysława Łokietka 1 20-109 Lublin
FAZA	Projekt wykonawczy
BRANŻA	Konstrukcja
PROJEKTANT	mgr inż. Piotr Frosztęga upr. PDK/0002/POOK/12
SPRAWDZAJĄCY	mgr inż. Jarosław Śliwa upr. K-166/01

mgr inż. Piotr Frosztęga
Uprawnienia budowlane
do projektowania bez ograniczeń
w specjalności
konstrukcyjno-budowlanej
Upr. Nr PDK/0002/POOK/12

mgr inż. Jarosław Śliwa
Upr. nr K-166/01
do projektowania
w branży
konstrukcyjno-budowlanej bez ograniczeń

Kraków, GRUDZIEŃ 2017

Opinia geotechniczna

1. Ustalenie geotechnicznych warunków posadowienia:

Zgodnie z rozporządzeniem Ministra Transportu, Budownictwa i Gospodarki Morskiej z dnia 25 kwietnia 2012 r. w sprawie geotechnicznych warunków posadowienia obiektów budowlanych ustalanie geotechnicznych warunków posadawiania polega na:

1) zaliczeniu obiektu budowlanego do odpowiedniej kategorii geotechnicznej:
obiekt zaliczono do I kategorii geotechnicznej w prostych warunkach gruntowych.

2) zaprojektowaniu odwodnień budowlanych:
- wody odpadowe na teren zielony

3) przygotowaniu oceny przydatności gruntów stosowanych w budowlach ziemnych :
grunty spełniają wymagania przydatności

4) zaprojektowaniu barier lub ekranów uszczelniających – **nie są wymagane**

5) określeniu nośności, przemieszczeń i ogólnej stateczności podłoża gruntowego

– **grunty spełniają wymagania nośności**

6) ustaleniu wzajemnego oddziaływania obiektu budowlanego i podłoża gruntowego w różnych fazach budowy i eksploatacji, a także wzajemnego oddziaływania obiektu budowlanego z obiektami sąsiadującymi:
-elementy nie oddziałuje na inne obiekty .

6) ocenie stateczności zboczy, skarp wykopów i nasypów –
Wykopy podczas realizacji robót będą płytkie nie przekraczające 0.6m poniżej istniejącego terenu . Skarpy oraz nasypy zachowają swoją stateczność.

7) wyborze metody wzmacniania podłoża gruntowego i stabilizacji zboczy, skarp wykopów i nasypów – **nie projektuje się wzmocnień podłoża gruntowego**

9) ocenie wzajemnego oddziaływania wód gruntowych i obiektu budowlanego – **brak oddziaływania**

10) ocenie stopnia zanieczyszczenia podłoża gruntowego i doboru metody oczyszczania gruntów. – **nie dotyczy**

podpis i pieczątka (projektant)

mgr inż. Piotr Frosztęga
Uprawnienia budowlane
projektowania bez ograniczeń
w specjalności
konstrukcyjno-budowlanej
Upr. Nr PDK/0002/POOK/12