| nr pom. | nazwa pomieszczenia | pow. | m² |
|---|---|---|---|
| 1.01 | komunikacja | 314,97 | m² |
| 1.02 | pom. porządkowe | 4,03 | m² |
| 1.02a | pom. dla matek | 9,29 | m² |
| 1.03 | klatka schodowa | 27,23 | m² |
| 1.04 | pokój wicedyrektora | 25,37 | m² |
| 1.05 | pokój dyrektora | 36,09 | m² |
| 1.06 | pokój wicedyrektora | 28,80 | m² |
| 1.07 | sekretariat | 45,17 | m² |
| 1.08 | poczekalnia | 23,33 | m² |
| 1.09 | szatnia nauczycieli | 14,48 | m² |
| 1.10 | pokój nauczycielski | 47,76 | m² |
| 1.11 | komunikacja | 13,23 | m² |
| 1.12 | wc nauczycieli | 15,63 | m² |
| 1.13 | zaplecze | 5,30 | m² |
| 1.13a | zaplecze | 5,37 | m² |
| 1.14 | zaplecze | 11,87 | m² |
| 1.15 | zaplecze szatni | 14,20 | m² |
| 1.16 | sala konferencyjna 90osób | 164,42 | m² |
| 1.17 | wc sali konferencyjnej | 10,68 | m² |
| 1.18 | wc sali konferencyjnej | 10,68 | m² |
| 1.19 | szatnia okryć | 10,12 | m² |
| 1.20 | sala rekreacyjna | 87,98 | m² |
| 1.21 | sala gimnastyczna | 79,89 | m² |
| 1.22 | sala rekreacyjna | 109,50 | m² |
| 1.23 | zespół sanitarny | 7,56 | m² |
| 1.24 | zespół sanitarny | 7,56 | m² |
| 1.25 | komunikacja | 89,93 | m² |
| 1.26 | wc personelu | 7,99 | m² |
| 1.27 | pomieszczenie porządkowe | 5,27 | m² |
| 1.28 | komunikacja | 207,34 | m² |
| 1.29 | zespół sanitarny | 6,59 | m² |
| 1.30 | schowek | 15,94 | m² |
| 1.31 | sala zajęć | 67,74 | m² |
| 1.32 | sala zajęć | 61,69 | m² |
| 1.33 | schowek | 7,90 | m² |
| 1.34 | zespół sanitarny | 7,61 | m² |
| 1.35 | sala zajęć | 61,69 | m² |
| 1.36 | schowek | 7,88 | m² |
| 1.37 | zespół sanitarny | 7,61 | m² |
| 1.38 | schowek | 7,40 | m² |
| 1.39 | nauczanie pozalekcyjne | 14,25 | m² |
| 1.40 | zaplecze pracowni edukacji wczesnoszkolenj | 8,92 | m² |
| 1.41 | zaplecze pracowni edukacji wczesnoszkolenj | 7,79 | m² |
| 1.42 | pracownia edukacji wczesnoszkolnej | 85,40 | m² |
| 1.43 | pracownia edukacji wczesnoszkolnej | 85,40 | m² |
| 1.44 | zaplecze pracowni edukacji wczesnoszkolenej | 10,04 | m² |
| 1.45 | zaplecze pracowni edukacji wczesnoszkolenj | 8,74 | m² |
| 1.46 | pracownia edukacji wczesnoszkolnej | 85,40 | m² |
| 1.47 | pracownia edukacji wczesnoszkolnej | 63,51 | m² |
| 1.48 | zaplecze pracowni edukacji wczesnoszkolenej | 19,47 | m² |
| 1.49 | pracownia edukacji wczesnoszkolnej | 63,51 | m² |
| 1.50 | pracownia historii | 63,51 | m² |
| 1.51 | zaplecze pracowni edukacji wczesnoszkolenej | 17,35 | m² |
| 1.52 | pracownia edukacji wczesnoszkolnej | 63,56 | m² |
| 1.53 | pracownia edukacji wczesnoszkolnej | 56,78 | m² |
| 1.54 | zaplecze pracowni edukacji wczesnoszkolenej | 19,75 | m² |
| 1.55 | pracownia edukacji wczesnoszkolnej | 61,02 | m² |
| 1.56 | kierownik gospodarczy | 42,15 | m² |
| 1.57 | magazyn | 10.04 | m² |
| 1.57A | wc personelu | 11,86 | m² |
| 1.58 | pokój administracyjny | 34,74 | m² |
| 1.59 | administrator sieci | 24,85 | m² |
| 1.60 | księgowość | 37,37 | m² |
| 1.61 | serwerownia | 21,27 | m² |
| 1.62 | klatka schodowa | 25,41 | m² |
| 1.63 | komunikacja | 40.74 | m² |
| 1.64 | pokój biurowy | 28,51 | m² |
| 1.65 | archiwum | 22,76 | m² |
| 1.65A | pokój socjalny | 14.89 | m² |
| 1.66 | pokój sędziów | 21,90 | m² |
| 1.67 | pomieszczenie akustyka | 18,19 | m² |
| 1.68 | WC akustyka | 3,46 | m² |
| 1.69 | WC sędziów | 7.08 | m² |
| 1.70 | pokój sędziów | 16,35 | m² |
| 1.71 | pokój sędziów | 20,57 | m² |
| 1.72 | WC szkoła | 6,66 | m² |
| 1.73 | WC szkoła męskie | 18,21 | m² |
| 1.74 | WC szkoła damskie | 19,59 | m² |
| 1.75 | klatka schodowa | 28,39 | m² |
| 1.76 | klatka schodowa | 23,40 | m² |
| | **SUMA** | **2 937,49** | |

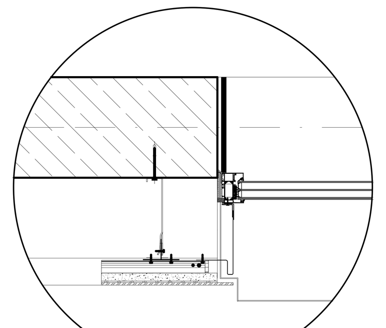

okno stałe w systemie AS 75
DETAL 1 SKALA 1:20

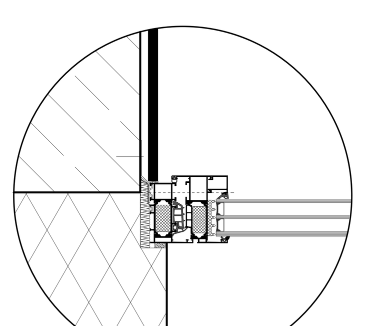

okno stałe w systemie AS 75
DETAL 3 SKALA 1:5


PRACOWNIA PROJEKTOWA
94-128 Łódź
ul. Gimnastyczna 14
tel. (042) 209 32 86
fax.(042) 209 32 87
NIP 727-186-21-48 EW. DZ. GOSP. 40858 REGON 471595178
www.pppion.pl pppion@pppion.pl


| | | | |
|---|---|---|---|
| OBIEKT: | BUDYNEK WILOFUNKCYJNY, W SKŁAD KTÓREGO WCHODZI: PRZEDSZKOLE, DOM KULTURY, SZKOŁA PODSTAWOWA Z SALĄ GIMNASTYCZNĄ PRZY UL. BERYLOWEJ W LUBLINIE. | | NR RYSUNKU: 3 |
| INWESTOR: | GMINA LUBLIN, 20-109 Lublin, Pl. Króla Władysława Łokietka 1 | | BRANŻA: ARCHITEKTURA |
| NAZWA: | PROJEKT WYKONAWCZY BUDYNKU WILOFUNKCYJNEGO, W SKŁAD KTÓREGO WCHODZI: PRZEDSZKOLE, DOM KULTURY, SZKOŁA PODSTAWOWA Z SALĄ GIMNASTYCZNĄ PRZY UL. BERYLOWEJ W LUBLINIE. | | FAZA: PW |
| PROJEKTANCI: | mgr inż. arch. Łukasz Wilczak<br>mgr inż. arch. Paulina Murawska<br>mgr inż. arch. Andrzej Kusztelak<br>mgr inż. arch. Michał Otomański upr. bud. nr 43/01/WŁ w specjalności architektonicznej bez ograniczeń<br>mgr inż. arch. Jarosław Kamiński upr. bud. nr 16/R-541/ŁOIA/06 w specjalności architektonicznej bez ograniczeń | PODPIS: | DATA: WRZESIEŃ 2016 r. |
| NAZWA RYS.: | RZUT I PIĘTRA | | SKALA: 1:100 |