www.pppion.pl

NIP 727-186-21-48 REGON 471595178

PRACOWNIA PROJEKTOWA
94-128 Łódź
ul. Gimnastyczna 14
tel. (042) 209 32 86
fax.(042) 209 32 87
andrzejkusztelak@pppion.pl

PROJEKT WYKONAWCZY

BUDOWY BUDYNKU WIELOFUNKCYJNEGO, W SKŁAD KTÓREGO WCHODZI: PRZEDSZKOLE, DOM KULTURY, SZKOŁA PODSTAWOWA Z SALĄ GIMNASTYCZNĄ PRZY UL. BERYLOWEJ W LUBLINIE 20-466 LUBLIN.

INSTALACJA WENTYLACJI I KLIMATYZACJI

INWESTOR: **Gmina Lublin, Plac Króla Władysława Łokietka 1, 20-109 Lublin.**

AUTORZY:

INST. SANITARNE:

Projektant: **mgr inż. Piotr Pleń** upr. nr MAP/0077/PWOS/03 w specjalności instalacyjnej bez ograniczeń.

inż. Tomasz Pawłowski
mgr inż. Aleksandra Banasik
mgr inż. Adriana Gruszka

mgr inż. Piotr Pleń
Uprawnienia budowlane do projektowania i kierowania robotami budowlanymi bez ograniczeń w specjalności instalacyjnej w zakresie sieci, instalacji i urządzeń cieplnych, wentylacyjnych, gazowych, wodociągowych i kanalizacyjnych
Nr ewid. MAP/0077/PWOS/03

Sprawdzający: **mgr inż. Adam Głowacz** upr. nr SLK/4350/PWOS/12 w specjalności instalacyjnej bez ograniczeń.

mgr inż. Adam Głowacz
Uprawnienia budowlane do projektowania i kierowania robotami budowlanymi w specjalności instalacyjnej w zakresie sieci, instalacji i urządzeń cieplnych, wentylacyjnych, gazowych, wodociągowych i kanalizacyjnych
Nr ewid. SLK/4350/PWOS/12

Łódź, wrzesień 2016

PROJEKT WYKONAWCZY BUDOWY BUDYNKU WILOFUNKCYJNEGO, W SKŁAD, KTÓREGO WCHODZI: PRZEDSZKOLE, DOM KULTURY I SZKOŁA PODSTAWOWA Z SALĄ GIMNSTYCZNĄ PRZY UL. BERYLOWEJ W LUBLINIE.

INSTALACJA WENTYLACJI I KLIMATYZACJI

ZAWARTOŚĆ OPRACOWANIA

I. OPIS TECHNICZNY

1. Zakres opracowania
2. Podstawa opracowania
   2.1. Ustalenia formalno prawne
   2.2 Podstawa opracowania
3. Założenia i dane ogólne
   3.1. Dane przyjęte do obliczeń
   3.2. Sprawdzenie strumienia powietrza wentylacyjnego w zależności od ilości osób – minimum higieniczne.
   3.3 Obliczenie strat liniowych i miejscowych instalacji wentylacji mechanicznej
   3.3. Podstawowe rozwiązania projektowe wentylacji
   3.4. Klimatyzacja
4. Wyniki obliczeń
5. Informacja do planu bezpieczeństwa i ochrony zdrowia
6. Wytyczne branżowe
   6.1. Branża architektoniczna
   6.2. Branża elektryczna, AKiPA
   6.3. Branża c.o.
   6.4. Branża wod-kan
7. Bezpieczeństwo pożarowe
8. Wytyczne montażu i eksploatacji
   8.1. Kanały wentylacyjne
   8.2 Tłumiki hałasu
   8.3. Izolacja kanałów wentylacyjnych
   8.4. Zabezpieczenia antykorozyjne
   8.5. Próby szczelności
   8.5. Wytyczne eksploatacji
9. Uwagi końcowe
10. Zestawienie materiałów

II. RYSUNKI

RYS.	W/1	RZUT PIWNIC – Instalacja wentylacji
RYS.	W/2	RZUT PARTERU – Instalacja wentylacji
RYS.	W/3	RZUT PIĘTRA 1 – Instalacja wentylacji
RYS.	W/4	RZUT PIĘTRA 2 – Instalacja wentylacji i
RYS.	W/5	RZUT DACHU – Instalacja wentylacji
RYS.	WL/1	RZUT PIWNIC – Instalacja wody lodowej i klimatyzacji freonowej
RYS.	WL/2	RZUT PARTERU – Instalacja wody lodowej i klimatyzacji freonowej
RYS.	WL/3	RZUT PIĘTRA 1 – Instalacja wody lodowej i klimatyzacji freonowej
RYS.	WL/4	RZUT PIĘTRA 2 – Instalacja wody lodowej i klimatyzacji freonowej
RYS.	WL/5	RZUT DACHU – Instalacja wody lodowej i klimatyzacji freonowej
RYS.	WL/6	Schemat instalacji wody lodowej
RYS.	WL/7	Rozwinięcie instalacji wody lodowej

OPIS TECHNICZNY

1. Zakres opracowania

Przedmiotem opracowania jest projekt wykonawczy instalacji wentylacji mechanicznej i klimatyzacji w budynku dla tematu: **„BUDOWY BUDYNKU WILOFUNKCYJNEGO, W SKŁAD, KTÓREGO WCHODZI: PRZEDSZKOLE, DOM KULTURY I SZKOŁA PODSTAWOWA Z SALĄ GIMNSTYCZNĄ PRZY UL. BERYLOWEJ W LUBLINIE".**

Zakres opracowania obejmuje dobór urządzeń oraz zaprojektowanie tras kanałów wentylacyjnych oraz zestawienie materiałów.
Niniejsze opracowanie nie obejmuje:
- instalacji ogrzewania,
- instalacji doprowadzający czynnik grzewczy do central wentylacyjnych,
- zasilania elektrycznego urządzeń,
- robót budowlanych i konstrukcyjnych,

2. Podstawa opracowania

2.1. Ustalenia formalno prawne

Projekt opracowano odpowiednio do obowiązujących uzgodnień i warunków realizacji aktualnych w dniu oddania projektu Zamawiającemu. Realizacja projektu po upływie 24 miesięcy od daty przekazania opracowania Zamawiającemu, wymagać będzie aktualizacji przyjętych w projekcie uzgodnień i dostosowania rozwiązań projektowych do wymagań aktualnych Polskich Norm i innych przepisów, oraz do aktualnych warunków wykonawstwa i dostaw.

2.2. Podstawa opracowania

Podstawą niniejszego opracowania są:
- umowa zawarta z Inwestorem
- podkłady architektoniczne,
- uzgodnienia międzybranżowe
- oprogramowanie inżynierskie wspomagające projektowanie.
- Dz. U. 2002r nr 75 poz. 690 - Rozporządzenie Ministra Infrastruktury z dnia 12 kwietnia 2002 r. w sprawie warunków technicznych, jakim powinny odpowiadać budynki i ich usytuowanie, wraz z późniejszymi zmianami oraz ze wszystkimi normami wymienionymi w tym rozporządzeniu
- Dziennik Ustaw Nr 169/2003r poz. 1650 – Obwieszczenie Ministra Pracy i Polityki Socjalnej w sprawie ogólnych przepisów bezpieczeństwa i higieny pracy.
- PN-83/B-03430 Wentylacja w budynkach mieszkalnych zamieszkania zbiorowego i użyteczności publicznej
- PN83-B-03430/Az3 zmiana do normy PN-83/B-03430
- PN-B-02421:2000 – Izolacja cieplna przewodów i armatury
- PN-B-76003:1996 – Filtry powietrza
- PN-87/B-02151/01 – Ochrona przed hałasem pomieszczeń w budynkach
- PN-87/B-02151/02 – Dopuszczalne wartości poziomu dźwięku w pomieszczeniach
- PN-76/B-03420 – Parametry obliczeniowe powietrza zewnętrznego
- PN-78/B-03421 – Parametry obliczeniowe powietrza wewnętrznego
- PN-73/B-03431 – Wentylacja mechaniczna w budownictwie
- PN-89/B-01410 – Zasady wykonywania i oznaczania rysunku technicznego w wentylacji i klimatyzacji
- PN-B-76002:1996 – Połączenia urządzeń, przewodów i kształtek wentylacyjnych blaszanych
- BN-70/8865-33 – Czerpnie powietrza dachowe i ścienne
- BN-70/8865-31 – Wyrzutnie powietrza dachowe i ścienne
- BN-70/8865-32 – Podstawy dachowe
- PN-B-03434:1999 – Przewody wentylacyjne – wymagania
- PN-B-76001:1996 – Przewody wentylacyjne – Szczelność – Wymagania i badania
- PN-EN 1506:2001 – Przewody proste i kształtki wentylacyjne z blachy o przekroju kołowym
- PN-EN 1505:2001 – Przewody proste i kształtki wentylacyjne z blachy o przekroju prostokątnym
- PN-EN-1886:2001 – Centrale wentylacyjne i klimatyzacyjne
- PN-ISO-5221:1994 – Metody pomiaru przepływu powietrza w przewodzie
- PN-ISO-6242-2:1999 – Wyrażanie wymagań użytkownika – Wymagania dotyczące

czystości powietrza
- PN-EN-779+AC:1998 – Przeciwpyłowe filtry powietrza do wentylacji ogólnej – Wymagania, badania, oznaczenie
- PN-EN-1751:2002 – Wentylacja budynków – Urządzenia wentylacyjne końcowe – Badania aerodynamiczne przepustnic powietrza

Opracowania pomocnicze:
- "Warunki techniczne wykonania i odbioru instalacji wentylacyjnych" Wymagania Techniczne CORBIT INSTAL

3. Założenia i dane ogólne

3.1. Dane przyjęte do obliczeń

Parametry powietrza wewnętrznego przyjmowane do obliczeń zgodnie z PN-78/B-03421

Dla okresu zimowego
- temperatura powietrza w pomieszczeniach stałego przebywania ludzi $t = +20$ °C
- temperatura powietrza w pomieszczeniach szatniowych $t = +24$ °C
- temperatura powietrza w pomieszczeniach magazynowych $t = +16$ °C
- wilgotność względna w pomieszczeniach *wynikowa*
- maksymalna prędkość powietrza *0,3 m/s*

Dla okresu letniego
- temperatura powietrza w pomieszczeniach klimatyzowanych $t = +24$ °C
- temperatura powietrza w pozostałych pomieszczeniach = wynikowa
- wilgotność względną φ *wynikowa*
- maksymalna prędkość powietrza *0,3 m/s*

UWAGA
Zgodnie z ustaleniami przewiduje się kontrolę wilgotności w pomieszczeniach archiwum.
Temperatura wewnętrzna: 18oC +/-1oC
Wilgotność względna: 40 +/- 5%
Bez pracy redundantnej.

Z uwagi na brak szczegółowych wytycznych dla pomieszczeń technicznych elektrycznych, podjęto następujące założenia:

Pomieszczenia techniczne:
a) pom. ruchu elektrycznego:
ilość powietrza: 2 [1/h]
klimatyzacja: NIE
kontrola wilgotności: NIE
Temperatura min. w pomieszczeniu zimą: +8oC
Temperatura latem: wynikowa, brak chłodzenia

b) serwerownia:
ilość powietrza: 2 [1/h]
klimatyzacja: TAK
Utrzymywanie temperatur w zakresie 24 +/-1oC
Praca redundantna jednostek typu split

c) radiowęzły:
ilość powietrza: 2 [1/h]
klimatyzacja: TAK
kontrola wilgotności: NIE

c) maszynownia:
ilość powietrza: 2 [1/h]
klimatyzacja: NIE
kontrola wilgotności: NIE
Temperatura min. w pomieszczeniu zimą: +8oC
Temperatura latem: wynikowa, brak chłodzenia

Po uzyskaniu wytycznych dla wskazanych pomieszczeń należy uszczegółowić sposób wentylacji oraz ewentualnej klimatyzacji pomieszczeń na etapie projektu wykonawczego.

Parametry powietrza zewnętrznego przyjmowane do obliczeń

Dla okresu zimowego – strefa klimatyczna III

- temperatura suchego termometru *ts = -20°C*
- entalpia powietrza *i = - 18,4 kJ/kg*
- zawartość wilgoci, wilgotność bezwzględna *x = 0,8 g/kg*
- wilgotność względna powietrza *φ =100%*

Dla okresu letniego – strefa klimatyczna II

- temperatura suchego termometru *ts = 30°C*
- entalpia powietrza *i = 60,87 kJ/kg*
- zawartość wilgoci, wilgotność bezwzględna *x = 12,4 g/kg*
- wilgotność względna powietrza *φ =52%*

Przyjęte ilości powietrza zgodnie z Dz. U. 2002r nr 75 poz. 690, Dz. U. 169 poz. 1650 2003r., Dz. U. 2006r nr 40 poz. 275, PN-83/B-03430, :

- ilość powietrza wentylacyjnego na 1 osobę	30 [m^3/h]
- ilość powietrza dla miski ustępowej	50 [m^3/h]
- ilość powietrza dla pisuaru	25 [m^3/h]

Pozostałe ilości powietrza dobrano wg krotności wymian.

3.2. Sprawdzenie strumienia powietrza wentylacyjnego w zależności od ilości osób – minimum higieniczne.

$$V = n \cdot V_i \quad [m^3/h]$$

gdzie:

V_i – ilość powietrza świeżego (tzw. minimum higieniczne) przypadająca na jedną osobę dla pomieszczeń przebywania zbiorowego zalecana ilość powietrza wynosi $V_i = 30$ [m^3/h/os.]

n – ilość osób

3.3. Obliczenie strat liniowych i miejscowych instalacji wentylacji mechanicznej

Obliczanie strat liniowych instalacji wentylacyjnej wg wzoru:

$$\Delta_{pl} = \beta \cdot l \cdot R_t \quad [Pa]$$

gdzie:

β - współczynnik zwiększający stratę ciśnienia na przewodzie uwzględniając chropowatość ścianek przewodu.

l – długość przewodu

R_t - jednostkowy spadek ciśnienia zależny od przekroju przewodu i prędkości przepływu.

Obliczenia strat miejscowych instalacji wentylacyjnej wg wzoru:

$$\Delta_{pm} = \xi \cdot \frac{v^2 \cdot \rho}{2} \quad [Pa]$$

gdzie:

ξ - współczynnik oporu miejscowego

v – średnia prędkość powietrza w elemencie

ρ - gęstość powietrza

3.4. Podstawowe rozwiązania projektowe

W kolejnej tabeli prezentuje się poszczególne systemy wentylacyjne.

Tabela. Spis central wentylacyjnych

Centrala	Wydatek nawiew, m3/h	Wydatek wywiew, m3/h	Obsługa	Spręż nawiew, Pa	Spręż wywiew, Pa	Typ	Wykonanie	Wymiennik	komora miesz.	TI_zima, oC	TI_lato, oC	Wilgotność względna w pomieszczeniu lato / zima, %	Tn_zima, oC	Tn_lato oC	Filtry nawiewne	Filtr wywiewny	Uwagi
NW1	16800	16800	CENTRALA SALA GIMNASTYCZNA	300	250	zew.	standardowe	OBROTOWY	TAK	18	24	wynikowa	24	18	M5	M5	Regulacja kątem nawiewu dysz w pomieszczeniu Sali gimnastycznej
NW2	4670	2020	CENTRALA STREFY SALI GIMNAS. INNE POMIESZCZENIA	340	210	zew.	standardowe	GLIKOLOWY	-	20	24	wynikowa	20	24	M5	M5	Spięcie central na wymienniku glikolowym
NW2-2	-	1465	SANITARIATY - CENTRALA WYWIEWNA SPIĘTA NA ODZYSKU Z NW2	-	300	zew.	standardowe	GLIKOLOWY	-	-	24	wynikowa	-	-	-	M5	Spięcie central na wymienniku glikolowym
NW3	21180	20980	AULA	260	190	zew.	standardowe	OBROTOWY	TAK	20	24	wynikowa	23	16	M5	M5	
NW4	2155	1650	SALE PRZY AULI	380	350	zew.	standardowe	OBROTOWY	-	20	24	wynikowa	20	24	M5	M5	
NW5	5900	5250	DOM KULTURY	480	360	zew.	standardowe	OBROTOWY	-	20	24	wynikowa	20	24	M5	M5	
NW6	3700	3600	SZATNIE PIWNICA	490	380	zew.	standardowe	GLIKOLOWY	-	16	24	wynikowa	20	24	M5	M5	
NW7	2700	2700	SALA KONFERENCYJNA	280	220	zew.	standardowe	OBROTOWY	TAK	20	24	wynikowa	23	18	M5+F7	M5	
NW8	14665	11495	KOMUNIKACJA, ZAPLECZA, ADMINISTRACJA	480	420	zew.	standardowe	OBROTOWY	-	20	24	wynikowa	20	24	M5	M5	
NW9	3065	2940	BIBLIOTEKA	310	270	zew.	standardowe	OBROTOWY	-	20	24	wynikowa	20	24	M5	M5	
NW10	3115	2710	ZAPLECZE NAUCZYCIELSKIE	270	240	zew.	standardowe	OBROTOWY	-	20	24	wynikowa	20	24	M5	M5	
NW11	2785	2425	KOMUNIKACJA, ZAPLECZA	280	260	zew.	standardowe	OBROTOWY	-	20	24	wynikowa	20	24	M5	M5	
NW12	2250	1810	CZĘŚĆ MEDYCZNA	280	200	zew.	standardowe	GLIKOLOWY	-	20	24	wynikowa	20	24	M5+F7	M5	
NW13	4460	4050	SIŁOWNIA + GIMNASTYKA KOREKCYJNA	450	320	zew.	standardowe	OBROTOWY	-	20	24	wynikowa	20	24	M5	M5	Współpraca z VAV

Centrala	Wydatek nawiew, m3/h	Wydatek wywiew, m3/h	Obsługa	Sprężnawiew, Pa	Sprężwywiew, Pa	Typ	Wykonanie	Wymiennik	komora miesz.	Ti_zima, oC	Ti_lato, oC	Wilgotność względna w pomieszczeniu lato / zima, %	Tn_zima, oC	Tn_lato oC	Filtry nawiewne	Filtr wywiewny	Uwagi
NW14	1710	1640	MAGAZYNY	350	360	zew.	standardowe	OBROTOWY	-	16	wynikowa (brak chłodzenia)	wynikowa	20	wynikowa	M5	M5	
NW15	11350	10250	JADALNIA	300	200	zew.	standardowe	OBROTOWY	TAK	20	24	wynikowa	23	18	M5	M5	
NW16	4500	4500	SALE REKREA-CYJNE PRZED-SZKOLA	470	460	zew.	standardowe	OBROTOWY	-	20	24	wynikowa	20	24	M5	M5	Współpraca z VAV
NW17	3890	1040	PRZEDSZKOLE	300	230	zew.	standardowe	GLIKOLOWY	-	20	24	wynikowa	20	24	M5	M5	Spięcie central na wymienniku glikolowym
NW17-2	-	2040	CENTRALA WY-WIEWNA SPIĘTA NA ODZYSKU Z NW17	-	320	zew.	standardowe	GLIKOLOWY	-	-	24	wynikowa	-	-	-	M5	Spięcie central na wymienniku glikolowym
NW18	4000	4000	ŚWIETLICE PIW-NICA	330	400	zew.	standardowe	OBROTOWY	-	20	24	wynikowa	20	24	M5	M5	Współpraca z VAV
NWK	12420	3470	KUCHNIA	510	410	zew.	standardowe	GLIKOLOWY	-	20	26	wynikowa	20	18	M5	M5	1)Wywiew spięty z magazynów, nie wystąpią cząstki tłuszczy w powietrzu wywiewanym 2)Spięcie central na wymienniku glikolowym
NWK-2	-	9600	KUCHNIA - WY-WIEW OKAPY CENTRALA SPIĘTA NA ODZYSKU Z NWK.	-	350	zew.	standardowe	GLIKOLOWY	-	-	24	wynikowa	-	-	-	M5	1) Uwaga: wywiew w wykonaniu "kuchennym" - wentylator odporny na wysokie temperatury, filtr przeciwtłuszczowy 2)Spięcie central na wymienniku glikolowym
N-dyg	810	-	nawiew dygestorium	320		zew.	standardowe	brak	-	20	wynikowa (brak chłodzenia)	wynikowa			M5	-	Współpraca z VAV dygestorium

*w tabeli bilansowej powietrza (znajdującej się w dalszej części opracowania) centralę CNW2-2 nazwano W2
** w tabeli bilansowej powietrza (znajdującej się w dalszej części opracowania) centralę CNW17-2 nazwano W9

Wszystkie powyższe centrale projektuje się jako nawiewno-wywiewne z odzyskiem ciepła, zewnętrzne w wykonaniu standardowym. Centrale NW2-2, NW17-2, NWK-2 tworzą centrale wywiewne spięte na odzysku glikolowym z centralami nawiewno-wywiewnymi kolejno NW2, NW17, NWK, umożliwiając podwyższenie odzysku ciepła na głównych centralach.

Wszystkie powyższe centrale wyposaża się wentylatory typu EC – low noise, falowniki zabudowane w centralach. Izolacja akustyczna obudowy centrali powinna wynosić min. 45 mm.

Każdą centralę należy wyposażyć w tłumiki akustyczne wbudowane w centrali od strony czerpni oraz wyrzutni, bądź niezależne tłumiki kanałowe lub kolanowe, powodujące tłumienie hałasu do otoczenia. Obowiązkowo od strony nawiewnej oraz wywiewnej centrali wymaga się montażu tłumików akustycznych. Parametry tłumików zostaną uszczegółowione na etapie projektu wykonawczego.

Automatyka powyższych central powinna zostać wyposażona w kontrolę aktualnego przypływu, programator czasowy temperatury oraz wydajności. Wszystkie centrale zostaną wyposażone w funkcję tzw. nocnego obniżenia wydatku powietrza. Kompletną automatykę do central dostarczyć powinien producent urządzeń.

Centrale wyposażone w komory mieszania powinny mieć możliwość pracy z uwzględnieniem min. 10% powietrza zewnętrznego, przy czym dobór central wykonać należy w sposób, aby centrala umożliwiła przepływ 100% powietrza zewnętrznego. W centralach z komorami mieszania należy przewidzieć opcję freecoolingu.

Wszystkie wymienniki wodne central przyjmą parametry:

a) chłodnice – czynnik: glikol propylenowy 40% - 7/12 °C
b) nagrzewnice – czynnik: glikol propylenowy 40% - 60/40 °C
c) odzysk glikolowy - czynnik: glikol propylenowy 40% - temperatury wynikowe producenta wymiennika. Uwaga: dobór pomp obiegowych oraz koniecznej armatury dla odzysku obiegu glikolowego następuje po stronie producenta centrali.

Konieczne jest spełnienie wytycznych dla warunków Ekoprojektu 2018 dla central wentylacyjnych.

Centrale dachowe należy posadowić na konstrukcjach wsporczych min. 40 cm nad poziomem dachu, dla central o wysokości większej niż 2 m należy zapewnić konstrukcję wsporczą także pod przestrzeń obsługową centrali. Wydanie konstrukcji wsporczej – po stronie branży konstrukcyjnej.

Zasilanie elektryczne central dachowych należy doprowadzić do szaf sterowniczych znajdujących się przy przedmiotowych centralach. Panele (ekrany) sterownicze central zaleca się zlokalizować w pomieszczeniach bez możliwości dostępu osób niepowołanych np. zaplecze ochrony. Szczegółowa lokalizacja paneli sterowniczych zostanie ustalona na etapie projektu wykonawczego.

Z central wentylacyjnych pobór powietrza następuje przy udziale czerpni ściennych zamontowanych w attyce dachu. Wyrzut powietrza przy udziale pionowych wyrzutni dachowych.

Uwaga: spręże wentylacyjne central zostaną uszczegółowione na etapie projektu wykonawczego.

Tabela. Spis wentylatorów

Wentylator	Wywiew	Typ wentylatora
-	m^3/h	-
W1	690	dachowy
W3	500	dachowy
WT1	120	dachowy
WT2	200	kanałowy
WT3	470	kanałowy
WT4	250	kanałowy
WT5	550	dachowy
WT6	50	dachowy

Wentylator	Wywiew	Typ wentylatora
-	m^3/h	-
WT7	70	kanałowy
W4	305	dachowy
W5	230	dachowy
W6	255	dachowy
W7	210	dachowy
W8	150	dachowy
W10	190	dachowy
W11	200	dachowy
W12	790	dachowy
W13	1120	dachowy
W14	150	dachowy
W15	150	dachowy
W16	150	dachowy
W17	50	dachowy
W18	1225	dachowy
W19	130	dachowy
W20	100	dachowy
W21	50	dachowy
W22	240	dachowy
W23	30	dachowy
W24	800	dachowy
KL1	100	dachowy
KL2	100	dachowy
KL3	100	dachowy
KL4	100	dachowy

Wentylatory dachowe, bądź kanałowe należy wyposażyć w regulatory obrotów oraz wyłączniki serwisowe. Wentylatory kanałowe jak i dachowe należy przewidzieć jako cichobieżne, w przypadku gdy wentylator emituje nadmierny hałas należy zastosować przy nim tłumiki akustyczne kanałowe.

OPISY SYSTEMÓW

NW1

Na potrzeby sali gimnastycznej wraz z widownią projektuje się instalację nawiewno – wywiewną z odzyskiem ciepła.

Zadaniem projektowanej centrali będzie doprowadzanie świeżego powietrza do przedmiotowej strefy oraz usunięcie powietrza zużytego. Kanały wentylacyjne będą prowadzone pod stropem oraz częściowo na dachu budynku.

Centrala w priorytecie realizować będzie funkcję powietrznego ogrzewania pomieszczenia zimą. Na kanale wywiewnym należy zastosować czujniki temperatury wywiewu uśredniające wartość temperatury powietrza wywiewanego z przestrzeni całej hali celem określenia prawidłowej temperatury powietrza nawiewanego.

Latem proponuje się, by wydatek powietrza był nadążny w zależności od stężenia ppm CO_2 w hali, celem oszczędności energii elektrycznej. Uwaga: centrala nie realizuje funkcji klimatyzacji pomieszczenia latem, nie pokrywa zysków ciepła (od osób, urządzeń, oświetlenia itp.), jej celem jest wyłącznie nawianie powietrza schłodzonego.

Nawiew powietrza realizowany będzie za pomocą dysz nawiewnych, nawiewających powietrze w każdym kierunku wyposażonych w siłowniki umożliwiające zmianę kąta elementu nawiewnego podczas ogrzewania powietrzem oraz nawiewania schłodzonego powietrza zewnętrznego. Wywiew powietrza realizowany będzie za pomocą krat wywiewnych, umieszczonymi nad widownią.
Przy każdym elemencie nawiewnym, wywiewnym należy zastosować przepustnicę powietrza, stanowiącą osobny element instalacji lub zintegrowaną z urządzeniem celu regulacji instalacji. Przepustnice kanałowe należy przewidzieć w wykonaniu soczewkowym dla kanałów okrągłych lub wielopłaszczyznowych dla kanałów prostokątnych.

Centrala ma możliwość pracy w dwóch trybach:
1. Centrala pracuje na 10% udziału powietrza świeżego z odzyskiem ciepła na rotorze oraz 90% powietrze z recyrkulacji. Tryb pracy podczas nieobecności ludzi.
2. Centrala pracuje przy regulowanym udziale powietrza świeżego 10-100%w zależności od ppm CO_2 w hali . Tryb pracy normalnej.

NW2 i NW2-2
Dla zaplecza sali gimnastycznej (osobna strefa) projektuje się instalację nawiewno – wywiewną z glikolowym odzyskiem ciepła.

Zadaniem projektowanej centrali NW2 będzie doprowadzanie świeżego powietrza do przedmiotowej strefy oraz usunięcie powietrza zużytego. Kanały wentylacyjne będą prowadzone pod stropem oraz częściowo na dachu budynku.

Centrala realizować będzie funkcję nawiewu izotermicznego zimą oraz będzie umożliwiała nawiew powietrza schłodzonego latem. Klimatyzowanie poszczególnych pomieszczeń przy osobnym układzie klimatyzacyjnym z jednostkami wewnętrznymi.

Nawiew powietrza realizowany będzie za pomocą nawiewników wirowych i zaworów wentylacyjnych. Wywiew powietrza realizowany będzie za pomocą wywiewników sufitowych oraz zaworów wentylacyjnych.
Przy każdym elemencie nawiewnym, wywiewnym należy zastosować przepustnicę powietrza / regulator C.A.V., stanowiącą osobny element instalacji lub zintegrowaną z urządzeniem celu regulacji instalacji. Przepustnice kanałowe należy przewidzieć w wykonaniu soczewkowym dla kanałów okrągłych lub wielopłaszczyznowym dla kanałów prostokątnych.

Układ NW2 nawiewa powietrze do całej strefy zaplecza sali gimnastycznej, a wywiewa z zaplecza szatniowego oraz natrysków. Centralę NW2 wyposażono w glikolową sekcję odzysku ciepła, zapewniającą brak kontaktu powietrza nawiewanego z wywiewanym.
Dodatkowo wywiew jest realizowany przy udziale układu NW2-2 oraz wentylatorów wyciągowych.
NW2-2 obsługuje pomieszczenia sanitarne (WC, pisuary) oraz porządkowe, stanowi on układ wyłącznie wyciągowy. Układ NW2-2 tworzy centrala dachowa, wyposażona w dodatkowy wymiennik glikolowy, połączony orurowaniem wraz z wymiennikiem glikolowym centrali nawiewno-wywiewnej NW2, umożliwiając podwyższenie sprawności odzysku ciepła na centrali głównej NW2.
Wywiew powietrza z pomieszczeń stałego przebywania ludzi np. (pomieszczenia typu biurowego jak pomieszczenie komentatorów) lub magazynów realizuje się na osobnych układach przy udziale wentylatorów wyciągowych, poprzez co nie powoduje się mieszania powietrza o różnej klasie czystości.

Przewiduje się transfer powietrza między pomieszczeniami np. przedsionków WC, a samą strefą sanitarną WC i pisuarów. Przy takim założeniu należy przewidzieć kratki transferowe w drzwiach lub szczeliny pod drzwiami umożliwiające przepływ powietrza (architektura).
Minimalna powierzchnia czynna kratki transferowej powinna wynosić 0,022 [m^2].
Transfer powietrza oznaczono na rysunkach.

NW3

Na potrzeby auli projektuje się instalację nawiewno – wywiewną z odzyskiem ciepła.
Zadaniem projektowanej centrali będzie doprowadzanie świeżego powietrza do przedmiotowej strefy oraz usunięcie powietrza zużytego. Kanały wentylacyjne będą prowadzone pod stropem oraz częściowo na dachu budynku.
Nawiew powietrza realizowany będzie za pomocą nawiewników wirowych wyposażonych w siłowniki, umożliwiając zmianę pracy nawiewników podczas ogrzewania oraz chłodzenia powietrzem. Wywiew powietrza realizowany będzie za pomocą krat wywiewnych, zlokalizowanych w tylnej części auli.
Przy każdym elemencie nawiewnym, wywiewnym należy zastosować przepustnicę powietrza / regulator C.A.V., stanowiącą osobny element instalacji lub zintegrowaną z urządzeniem celu regulacji instalacji. Przepustnice kanałowe należy przewidzieć w wykonaniu soczewkowym dla kanałów okrągłych lub wielopłaszczyznowych dla kanałów prostokątnych.

Centrala ma możliwość pracy w dwóch trybach:
1. Centrala pracuje na 10% udziału powietrza świeżego z odzyskiem ciepła na rotorze oraz 90% powietrze z recyrkulacji. Tryb pracy podczas nieobecności ludzi.
2. Centrala pracuje przy regulowanym udziale powietrza świeżego 10-100%w zależności od ppm CO_2 w pomieszczeniu. Tryb pracy normalnej.

Centrala realizować będzie funkcję powietrznego ogrzewania pomieszczenia zimą oraz klimatyzacji latem. Centrala będzie pokrywała zyski ciepła w auli.
Na kanale wywiewnym należy zastosować czujniki temperatury wywiewu uśredniające wartość temperatury powietrza wywiewanego z przestrzeni auli celem określenia prawidłowej temperatury powietrza nawiewanego.

Z uwagi na specyfikę auli – rozprowadzenie kanałów wentylacyjnych oraz umiejscowienie nawiewników należy dostosować do sufitu akustycznego w pomieszczeniu – uszczegółowienie na etapie projektu wykonawczego.

Przewiduje się transfer powietrza do pomieszczeń zaplecza auli (garderoba, zaplecze auli). Przy takim założeniu należy przewidzieć kratki transferowe w drzwiach lub szczeliny pod drzwiami umożliwiające przepływ powietrza (architektura).
Minimalna powierzchnia czynna kratki transferowej powinna wynosić 0,022 [m^2].
Transfer powietrza oznaczono na rysunkach. Wyciąg powietrza ze strefy zaplecza auli przy udziale niezależnego wentylatora dachowego.

NW4

Na potrzeby pozostałych sal strefy auli (2 piętro) projektuje się instalację nawiewno – wywiewną z odzyskiem ciepła.

Centrala realizować będzie funkcję nawiewu izotermicznego zimą oraz będzie umożliwiała nawiew powietrza schłodzonego latem. Klimatyzowanie poszczególnych pomieszczeń przy osobnym układzie klimatyzacyjnym z jednostkami wewnętrznymi.

Zadaniem projektowanej centrali będzie doprowadzanie świeżego powietrza do przedmiotowej strefy oraz usunięcie powietrza zużytego. Kanały wentylacyjne będą prowadzone pod stropem oraz częściowo na dachu budynku.

Nawiew powietrza realizowany będzie za pomocą nawiewników wirowych i zaworów wentylacyjnych. Wywiew powietrza realizowany będzie za pomocą wywiewników sufitowych oraz zaworów wentylacyjnych.
Przy każdym elemencie nawiewnym, wywiewnym należy zastosować przepustnicę powietrza / regulator C.A.V., stanowiącą osobny element instalacji lub zintegrowaną z urządzeniem celu

regulacji instalacji. Przepustnice kanałowe należy przewidzieć w wykonaniu soczewkowym dla kanałów okrągłych lub wielopłaszczyznowych dla kanałów prostokątnych.

Pomieszczenia samorządu oraz harcówki wyposaża się w regulatory VAV umożliwiające zmniejszenie wydatku powietrza do przedmiotowych pomieszczeń podczas nieobecności ludzi. Na pozostałych rozgałęzieniach instalacji wentylacji stosuje się regulatory CAV, zapewniając w pozostałych pomieszczeniach stały niezmienny wydatek powietrza.

Przewiduje się transfer powietrza do pomieszczeń sanitarnych. Przy takim założeniu należy przewidzieć kratki transferowe w drzwiach lub szczeliny pod drzwiami umożliwiające przepływ powietrza (architektura).
Minimalna powierzchnia czynna kratki transferowej powinna wynosić 0,022 [m^2].
Transfer powietrza oznaczono na rysunkach.

Wyciąg powietrza z pomieszczeń o innej charakterystyce (z pomieszczeń „brudnych", czy o klasie czystości niższej niż dla stałego przebywania ludzi) realizowany będzie przy udziale niezależnych wentylatorów wyciągowych.

NW5
Na potrzeby strefy domu kultury projektuje się instalację nawiewno – wywiewną z odzyskiem ciepła.

Centrala realizować będzie funkcję nawiewu izotermicznego zimą oraz będzie umożliwiała nawiew powietrza schłodzonego latem. Klimatyzowanie poszczególnych pomieszczeń przy osobnym układzie klimatyzacyjnym z jednostkami wewnętrznymi.

Zadaniem projektowanej centrali będzie doprowadzanie świeżego powietrza do przedmiotowej strefy oraz usunięcie powietrza zużytego. Kanały wentylacyjne będą prowadzone pod stropem oraz częściowo na dachu budynku.

Nawiew powietrza realizowany będzie za pomocą nawiewników wirowych i zaworów wentylacyjnych. Wywiew powietrza realizowany będzie za pomocą wywiewników sufitowych oraz zaworów wentylacyjnych.
Przy każdym elemencie nawiewnym, wywiewnym należy zastosować przepustnicę powietrza/ regulator C.A.V., stanowiącą osobny element instalacji lub zintegrowaną z urządzeniem celu regulacji instalacji. Przepustnice kanałowe należy przewidzieć w wykonaniu soczewkowym dla kanałów okrągłych lub wielopłaszczyznowych dla kanałów prostokątnych.

Pomieszczenia zajęć teatralnych, tanecznych, komputerowych oraz plastycznych wyposaża się w regulatory VAV umożliwiające zmniejszenie wydatku powietrza do przedmiotowych pomieszczeń podczas nieobecności ludzi. Na pozostałych rozgałęzieniach instalacji wentylacji stosuje się regulatory CAV, zapewniając w pozostałych pomieszczeniach stały niezmienny wydatek powietrza.

Przewiduje się transfer powietrza do pomieszczeń zapleczy oraz sanitarnych. Przy takim założeniu należy przewidzieć kratki transferowe w drzwiach lub szczeliny pod drzwiami umożliwiające przepływ powietrza (architektura).
Minimalna powierzchnia czynna kratki transferowej powinna wynosić 0,022 [m^2].
Transfer powietrza oznaczono na rysunkach.

Wyciąg powietrza z pomieszczeń o innej charakterystyce (z pomieszczeń „brudnych", czy o klasie czystości niższej niż dla stałego przebywania ludzi) realizowany będzie przy udziale niezależnych wentylatorów wyciągowych.

NW6
Na potrzeby szatni w piwnicach projektuje się instalację nawiewno – wywiewną z glikolowym odzyskiem ciepła.

Centrala realizować będzie funkcję nawiewu izotermicznego zimą oraz będzie umożliwiała nawiew powietrza schłodzonego latem.

Zadaniem projektowanej centrali będzie doprowadzanie świeżego powietrza do przedmiotowej strefy oraz usunięcie powietrza zużytego. Kanały wentylacyjne będą prowadzone pod stropem oraz częściowo na dachu budynku.

Nawiew powietrza realizowany będzie za pomocą nawiewników wirowych. Wywiew powietrza realizowany będzie za pomocą wywiewników sufitowych.
Przy każdym elemencie nawiewnym, wywiewnym należy zastosować przepustnicę powietrza / regulator C.A.V., stanowiącą osobny element instalacji lub zintegrowaną z urządzeniem celu regulacji instalacji. Przepustnice kanałowe należy przewidzieć w wykonaniu soczewkowym dla kanałów okrągłych lub wielopłaszczyznowych dla kanałów prostokątnych.

Nawiew powietrza realizowany będzie do komunikacji ogólnej, wyciąg powietrza poprzez transfer powietrza do boksów szatniowych z udziałem wywiewników sufitowych. Zgodnie z architekturą – ściany boksów szatniowych tworzą okratowane panele stalowe, umożliwiające transfer powietrza.

Z przedmiotowej centrali następuje także nawiew powietrza do klatki schodowej przylegającej do strefy szatni z udziałem zaworu ppoż. Wywiew powietrza z klatki schodowej niezależnym wentylatorem dachowym.

NW7
Na potrzeby sali konferencyjnej (90 os.) wraz projektuje się instalację nawiewno – wywiewną z odzyskiem ciepła.

Zadaniem projektowanej centrali będzie doprowadzanie świeżego powietrza do przedmiotowej strefy oraz usunięcie powietrza zużytego. Kanały wentylacyjne będą prowadzone pod stropem oraz częściowo na dachu budynku.

Centrala realizować będzie funkcję nawiewu izotermicznego zimą oraz będzie umożliwiała nawiew powietrza schłodzonego latem. Klimatyzację pomieszczenia umożliwi osobny układ klimatyzacyjny wykorzystujący jednostki wewnętrzne kasetonowe.

Nawiew powietrza realizowany będzie za pomocą nawiewników wirowych z regulowanymi łopatkami. Wywiew powietrza realizowany będzie za pomocą wywiewników sufitowych.
Przy każdym elemencie nawiewnym, wywiewnym należy zastosować przepustnicę powietrza / regulator C.A.V., stanowiącą osobny element instalacji lub zintegrowaną z urządzeniem celu regulacji instalacji. Przepustnice kanałowe należy przewidzieć w wykonaniu soczewkowym dla kanałów okrągłych lub wielopłaszczyznowych dla kanałów prostokątnych.

Centrala ma możliwość pracy w dwóch trybach:
1. Centrala pracuje na 10% udziału powietrza świeżego z odzyskiem ciepła na rotorze oraz 90% powietrze z recyrkulacji. Tryb pracy podczas nieobecności ludzi.
2. Centrala pracuje przy 100% udziału powietrza świeżego bez odzysku ciepła na wymienniku. Tryb pracy normalnej.

NW8
Dla potrzeb ogólnych (komunikacje, zaplecza sal lekcyjnych na parterze, oraz 1 i 2 piętrze, administracji na 1 piętrze) projektuje się instalację nawiewno – wywiewną z odzyskiem ciepła.

Centrala realizować będzie funkcję nawiewu izotermicznego zimą oraz będzie umożliwiała nawiew powietrza schłodzonego latem. Klimatyzację poszczególnych pomieszczeń umożliwią osobne układy klimatyzacyjne wykorzystujące jednostki wewnętrzne kasetonowe.

Zadaniem projektowanej centrali będzie doprowadzanie świeżego powietrza do przedmiotowej strefy oraz usunięcie powietrza zużytego Kanały wentylacyjne będą prowadzone pod stropem oraz częściowo na dachu budynku.

Nawiew powietrza realizowany będzie za pomocą nawiewników wirowych i zaworów wentylacyjnych. Wywiew powietrza realizowany będzie za pomocą wywiewników sufitowych oraz zaworów wentylacyjnych.
Przy każdym elemencie nawiewnym, wywiewnym należy zastosować przepustnicę powietrza / regulator C.A.V., stanowiącą osobny element instalacji lub zintegrowaną z urządzeniem celu regulacji instalacji. Przepustnice kanałowe należy przewidzieć w wykonaniu soczewkowym dla kanałów okrągłych lub wielopłaszczyznowych dla kanałów prostokątnych.

Przewiduje się transfer powietrza do pomieszczeń zapleczy oraz sanitarnych. Przy takim założeniu należy przewidzieć kratki transferowe w drzwiach lub szczeliny pod drzwiami umożliwiające przepływ powietrza (architektura).
Minimalna powierzchnia czynna kratki transferowej powinna wynosić 0,022 [m^2].
Transfer powietrza oznaczono na rysunkach.

Wyciąg powietrza z pomieszczeń o innej charakterystyce (z pomieszczeń „brudnych", czy o klasie czystości niższej niż dla stałego przebywania ludzi) realizowany będzie przy udziale niezależnych wentylatorów wyciągowych.

Z uwagi na brak wymogu osobnej instalacji wentylacyjnej dla sklepiku – podłączono go do instalacji centrali NW8.

NW9
Na potrzeby strefy biblioteki na parterze projektuje się instalację nawiewno – wywiewną z odzyskiem ciepła.

Centrala realizować będzie funkcję nawiewu izotermicznego zimą oraz będzie umożliwiała nawiew powietrza schłodzonego latem. Klimatyzację poszczególnych pomieszczeń umożliwią osobne układy klimatyzacyjne wykorzystujące jednostki wewnętrzne kasetonowe.

Zadaniem projektowanej centrali będzie doprowadzanie świeżego powietrza do przedmiotowej strefy oraz usunięcie powietrza zużytego. Kanały wentylacyjne będą prowadzone pod stropem oraz częściowo na dachu budynku.

Nawiew powietrza realizowany będzie za pomocą nawiewników wirowych i zaworów wentylacyjnych. Wywiew powietrza realizowany będzie za pomocą wywiewników sufitowych oraz zaworów wentylacyjnych.
Przy każdym elemencie nawiewnym, wywiewnym należy zastosować przepustnicę powietrza / regulator C.A.V., stanowiącą osobny element instalacji lub zintegrowaną z urządzeniem celu regulacji instalacji. Przepustnice kanałowe należy przewidzieć w wykonaniu soczewkowym dla kanałów okrągłych lub wielopłaszczyznowych dla kanałów prostokątnych.

Przewiduje się transfer powietrza do pomieszczeń zapleczy oraz sanitarnych. Przy takim założeniu należy przewidzieć kratki transferowe w drzwiach lub szczeliny pod drzwiami umożliwiające przepływ powietrza (architektura).
Minimalna powierzchnia czynna kratki transferowej powinna wynosić 0,022 [m^2].
Transfer powietrza oznaczono na rysunkach.

Wyciąg powietrza z pomieszczeń o innej charakterystyce (z pomieszczeń „brudnych", czy o klasie czystości niższej niż dla stałego przebywania ludzi) realizowany będzie przy udziale niezależnych wentylatorów wyciągowych.

NW10

Na potrzeby zaplecza nauczycielskiego (1 piętro – sąsiedztwo z salą konferencyjną 90 os.) projektuje się instalację nawiewno – wywiewną z odzyskiem ciepła.

Centrala realizować będzie funkcję nawiewu izotermicznego zimą oraz będzie umożliwiała nawiew powietrza schłodzonego latem. Klimatyzację poszczególnych pomieszczeń umożliwią osobne układy klimatyzacyjne wykorzystujące jednostki wewnętrzne kasetonowe.

Zadaniem projektowanej centrali będzie doprowadzanie świeżego powietrza do przedmiotowej strefy oraz usunięcie powietrza zużytego. Kanały wentylacyjne będą prowadzone pod stropem oraz częściowo na dachu budynku.

Nawiew powietrza realizowany będzie za pomocą nawiewników wirowych i zaworów wentylacyjnych. Wywiew powietrza realizowany będzie za pomocą wywiewników sufitowych oraz zaworów wentylacyjnych.
Przy każdym elemencie nawiewnym, wywiewnym należy zastosować przepustnicę powietrza / regulator C.A.V., stanowiącą osobny element instalacji lub zintegrowaną z urządzeniem celu regulacji instalacji. Przepustnice kanałowe należy przewidzieć w wykonaniu soczewkowym dla kanałów okrągłych lub wielopłaszczyznowych dla kanałów prostokątnych.

Przewiduje się transfer powietrza do pomieszczeń zapleczy oraz sanitarnych. Przy takim założeniu należy przewidzieć kratki transferowe w drzwiach lub szczeliny pod drzwiami umożliwiające przepływ powietrza (architektura).
Minimalna powierzchnia czynna kratki transferowej powinna wynosić 0,022 [m^2].
Transfer powietrza oznaczono na rysunkach.

Wyciąg powietrza z pomieszczeń o innej charakterystyce (z pomieszczeń „brudnych", czy o klasie czystości niższej niż dla stałego przebywania ludzi) realizowany będzie przy udziale niezależnych wentylatorów wyciągowych.

NW11
Na potrzeby komunikacji, zaplecza sali konferencyjnej 90 os., nauczania pozalekcyjnego i jego zapleczy przy 1.28 oraz 2.77 projektuje się instalację nawiewno – wywiewną z odzyskiem ciepła.

Centrala realizować będzie funkcję nawiewu izotermicznego zimą oraz będzie umożliwiała nawiew powietrza schłodzonego latem.

Zadaniem projektowanej centrali będzie doprowadzanie świeżego powietrza do przedmiotowej strefy oraz usunięcie powietrza zużytego Kanały wentylacyjne będą prowadzone pod stropem oraz częściowo na dachu budynku.

Nawiew powietrza realizowany będzie za pomocą nawiewników wirowych i zaworów wentylacyjnych. Wywiew powietrza realizowany będzie za pomocą wywiewników sufitowych oraz zaworów wentylacyjnych.
Przy każdym elemencie nawiewnym, wywiewnym należy zastosować przepustnicę powietrza / regulator C.A.V., stanowiącą osobny element instalacji lub zintegrowaną z urządzeniem celu regulacji instalacji. Przepustnice kanałowe należy przewidzieć w wykonaniu soczewkowym dla kanałów okrągłych lub wielopłaszczyznowych dla kanałów prostokątnych.

Przewiduje się transfer powietrza do pomieszczeń zapleczy oraz sanitarnych. Przy takim założeniu należy przewidzieć kratki transferowe w drzwiach lub szczeliny pod drzwiami umożliwiające przepływ powietrza (architektura).
Minimalna powierzchnia czynna kratki transferowej powinna wynosić 0,022 [m^2].
Transfer powietrza oznaczono na rysunkach.

Wyciąg powietrza z pomieszczeń o innej charakterystyce (z pomieszczeń „brudnych", czy o klasie czystości niższej niż dla stałego przebywania ludzi) realizowany będzie przy udziale niezależnych

wentylatorów wyciągowych.

NW12
Na potrzeby strefy medycznej projektuje się instalację nawiewno – wywiewną z glikolowym odzyskiem ciepła, zapewniającym brak mieszania się strumieni powietrza nawiewanego z wywiewanym.

Centrala realizować będzie funkcję nawiewu izotermicznego zimą oraz będzie umożliwiała nawiew powietrza schłodzonego latem. Klimatyzację poszczególnych pomieszczeń umożliwią osobne układy klimatyzacyjne wykorzystujące jednostki wewnętrzne kasetonowe.

Zadaniem projektowanej centrali będzie doprowadzanie świeżego powietrza do przedmiotowej strefy oraz usunięcie powietrza zużytego. Kanały wentylacyjne będą prowadzone pod stropem oraz częściowo na dachu budynku.

Nawiew powietrza realizowany będzie za pomocą nawiewników wirowych i zaworów wentylacyjnych. Wywiew powietrza realizowany będzie za pomocą wywiewników sufitowych oraz zaworów wentylacyjnych.
Przy każdym elemencie nawiewnym, wywiewnym należy zastosować przepustnicę powietrza / regulator C.A.V., stanowiącą osobny element instalacji lub zintegrowaną z urządzeniem celu regulacji instalacji. Przepustnice kanałowe należy przewidzieć w wykonaniu soczewkowym dla kanałów okrągłych lub wielopłaszczyznowych dla kanałów prostokątnych.

Przewiduje się transfer powietrza do pomieszczeń zapleczy oraz sanitarnych. Przy takim założeniu należy przewidzieć kratki transferowe w drzwiach lub szczeliny pod drzwiami umożliwiające przepływ powietrza (architektura).
Minimalna powierzchnia czynna kratki transferowej powinna wynosić 0,022 [m^2].
Transfer powietrza oznaczono na rysunkach.

Wyciąg powietrza z pomieszczeń o innej charakterystyce (z pomieszczeń „brudnych", czy o klasie czystości niższej niż dla stałego przebywania ludzi) realizowany będzie przy udziale niezależnych wentylatorów wyciągowych.

NW13
Na potrzeby pomieszczeń siłowni oraz gimnastyki korekcyjnej w piwnicy, jak i zaplecza socjalnego przy przedmiotowych pomieszczeniach projektuje się instalację nawiewno – wywiewną z odzyskiem ciepła.

Centrala realizować będzie funkcję nawiewu izotermicznego zimą oraz będzie umożliwiała nawiew powietrza schłodzonego latem. Klimatyzowanie poszczególnych pomieszczeń przy osobnym układzie klimatyzacyjnym z jednostkami wewnętrznymi.

Zadaniem projektowanej centrali będzie doprowadzanie świeżego powietrza do przedmiotowej strefy oraz usunięcie powietrza zużytego. Kanały wentylacyjne będą prowadzone pod stropem oraz częściowo na dachu budynku.

Nawiew powietrza realizowany będzie za pomocą nawiewników wirowych i zaworów wentylacyjnych. Wywiew powietrza realizowany będzie za pomocą wywiewników sufitowych oraz zaworów wentylacyjnych.
Przy każdym elemencie nawiewnym, wywiewnym należy zastosować przepustnicę powietrza / regulator C.A.V., stanowiącą osobny element instalacji lub zintegrowaną z urządzeniem celu regulacji instalacji. Przepustnice kanałowe należy przewidzieć w wykonaniu soczewkowym dla kanałów okrągłych lub wielopłaszczyznowych dla kanałów prostokątnych.

Pomieszczenia siłowni oraz gimnastyki korekcyjnej wyposaża się w regulatory VAV umożliwiające

zmniejszenie wydatku powietrza do przedmiotowych pomieszczeń podczas nieobecności ludzi. Na pozostałych rozgałęzieniach instalacji wentylacji stosuje się regulatory CAV, zapewniając w pozostałych pomieszczeniach stały niezmienny wydatek powietrza.

Przewiduje się transfer powietrza do pomieszczeń zapleczy oraz sanitarnych. Przy takim założeniu należy przewidzieć kratki transferowe w drzwiach lub szczeliny pod drzwiami umożliwiające przepływ powietrza (architektura).
Minimalna powierzchnia czynna kratki transferowej powinna wynosić 0,022 [m^2].
Transfer powietrza oznaczono na rysunkach.

Wyciąg powietrza z pomieszczeń o innej charakterystyce (z pomieszczeń „brudnych", czy o klasie czystości niższej niż dla stałego przebywania ludzi) realizowany będzie przy udziale niezależnych wentylatorów wyciągowych.

NW14
Na potrzeby magazynów w piwnicach projektuje się instalację nawiewno – wywiewną odzyskiem ciepła.

Centrala realizować będzie funkcję nawiewu izotermicznego zimą.

Zadaniem projektowanej centrali będzie doprowadzanie świeżego powietrza do przedmiotowej strefy oraz usunięcie powietrza zużytego. Kanały wentylacyjne będą prowadzone pod stropem oraz częściowo na dachu budynku.

Nawiew powietrza realizowany będzie za pomocą nawiewników wirowych i zaworów wentylacyjnych. Wywiew powietrza realizowany będzie za pomocą wywiewników sufitowych oraz zaworów wentylacyjnych.
Przy każdym elemencie nawiewnym, wywiewnym należy zastosować przepustnicę powietrza / regulator C.A.V, stanowiącą osobny element instalacji lub zintegrowaną z urządzeniem celu regulacji instalacji. Przepustnice kanałowe należy przewidzieć w wykonaniu soczewkowym dla kanałów okrągłych lub wielopłaszczyznowych dla kanałów prostokątnych.

NW15
Na potrzeby jadalni 0.12 projektuje się instalację nawiewno – wywiewną z odzyskiem ciepła.

Zadaniem projektowanej centrali będzie doprowadzanie świeżego powietrza do przedmiotowej strefy oraz usunięcie powietrza zużytego. Kanały wentylacyjne będą prowadzone pod stropem oraz częściowo na dachu budynku.
Nawiew powietrza realizowany będzie za pomocą nawiewników. Wywiew powietrza realizowany będzie za pomocą krat wywiewnych.
Przy każdym elemencie nawiewnym, wywiewnym należy zastosować przepustnicę powietrza / regulator C.A.V. , stanowiącą osobny element instalacji lub zintegrowaną z urządzeniem celu regulacji instalacji. Przepustnice kanałowe należy przewidzieć w wykonaniu soczewkowym dla kanałów okrągłych lub wielopłaszczyznowych dla kanałów prostokątnych.

Centrala ma możliwość pracy w dwóch trybach:
1. Centrala pracuje na 10% udziału powietrza świeżego z odzyskiem ciepła na rotorze oraz 90% powietrze z recyrkulacji. Tryb pracy podczas nieobecności ludzi.
2. Centrala pracuje przy 100% udziału powietrza świeżego bez odzysku ciepła na wymienniku. Tryb pracy normalnej.

Centrala realizować będzie funkcję powietrznego ogrzewania pomieszczenia zimą oraz nawiewania powietrza słodzonego zewnętrznego latem.
Na kanale wywiewnym należy zastosować czujniki temperatury wywiewu uśredniające wartość temperatury powietrza wywiewanego z przestrzeni auli celem określenia prawidłowej temperatury powietrza nawiewanego.

Z uwagi na wielkość kanałów wentylacyjnych– rozprowadzenie kanałów wentylacyjnych projektuje się jako widoczne pod stropem pomieszczania. Kanały zaizolowane w otulinie z kauczuku.

Przewiduje się transfer powietrza części powietrza do pomieszczenia ciągu wydawniczego.

NW16

Na potrzeby pomieszczeń sal rekreacyjnych strefy przedszkola (1.20, 1.21, 1.22) projektuje się instalację nawiewno – wywiewną z odzyskiem ciepła.

Centrala realizować będzie funkcję nawiewu izotermicznego zimą oraz będzie umożliwiała nawiew powietrza schłodzonego latem.

Zadaniem projektowanej centrali będzie doprowadzanie świeżego powietrza do przedmiotowej strefy oraz usunięcie powietrza zużytego. Kanały wentylacyjne będą prowadzone pod stropem oraz częściowo na dachu budynku.

Nawiew powietrza realizowany będzie za pomocą nawiewników. Wywiew powietrza realizowany będzie za pomocą wywiewników sufitowych.
Przy każdym elemencie nawiewnym, wywiewnym należy zastosować przepustnicę powietrza / regulator C.A.V., stanowiącą osobny element instalacji lub zintegrowaną z urządzeniem celu regulacji instalacji. Przepustnice kanałowe należy przewidzieć w wykonaniu soczewkowym dla kanałów okrągłych lub wielopłaszczyznowych dla kanałów prostokątnych.

Każde pomieszczenie wyposaża się w regulatory VAV umożliwiające zmniejszenie wydatku powietrza do przedmiotowych pomieszczeń podczas nieobecności ludzi.

NW17 i NWK17-2

Dla pozostałych pomieszczeń strefy przedszkola (bez sal zajęciowych) projektuje się instalację nawiewno – wywiewną z glikolowym odzyskiem ciepła.

Zadaniem projektowanej centrali NW17 będzie doprowadzanie świeżego powietrza do przedmiotowej strefy oraz usunięcie powietrza zużytego z jej części. Kanały wentylacyjne będą prowadzone pod stropem oraz częściowo na dachu budynku.

Centrala realizować będzie funkcję nawiewu izotermicznego zimą oraz będzie umożliwiała nawiew powietrza schłodzonego latem. Klimatyzowanie poszczególnych pomieszczeń przy osobnym układzie klimatyzacyjnym z jednostkami wewnętrznymi.

Nawiew powietrza realizowany będzie za pomocą nawiewników wirowych i zaworów wentylacyjnych. Wywiew powietrza realizowany będzie za pomocą wywiewników sufitowych oraz zaworów wentylacyjnych.
Przy każdym elemencie nawiewnym, wywiewnym należy zastosować przepustnicę powietrza / regulator C.A.V., stanowiącą osobny element instalacji lub zintegrowaną z urządzeniem celu regulacji instalacji. Przepustnice kanałowe należy przewidzieć w wykonaniu soczewkowym dla kanałów okrągłych lub wielopłaszczyznowym dla kanałów prostokątnych.

Układ NW17 nawiewa powietrze do całej pozostałej strefy przedszkola (bez sal zajęciowych oraz sal rekreacyjnych). Centralę NW17 wyposażono w glikolową sekcję odzysku ciepła, zapewniającą brak kontaktu powietrza nawiewanego z wywiewanym.
Dodatkowo wywiew jest realizowany przy udziale układu NW17-2 oraz wentylatorów wyciągowych.
NW17-2 obsługuje pomieszczenia sanitarne (WC, pisuary) oraz porządkowe, stanowi on układ wyłącznie wyciągowy. Układ NW17-2 tworzy centrala dachowa, wyposażona w dodatkowy wymiennik glikolowy, połączony orurowaniem wraz z wymiennikiem glikolowym centrali nawiewno-wywiewnej NW17, umożliwiając podwyższenie sprawności odzysku ciepła na centrali głównej

NW17.

Przewiduje się transfer powietrza między pomieszczeniami np. przedsionków WC, a samą strefą sanitarną WC i pisuarów. Przy takim założeniu należy przewidzieć kratki transferowe w drzwiach lub szczeliny pod drzwiami umożliwiające przepływ powietrza (architektura).
Minimalna powierzchnia czynna kratki transferowej powinna wynosić 0,022 [m^2].
Transfer powietrza oznaczono na rysunkach.
Wyciąg powietrza z pomieszczeń o innej charakterystyce (z pomieszczeń „brudnych", czy o klasie czystości niższej niż dla stałego przebywania ludzi) realizowany będzie przy udziale niezależnych wentylatorów wyciągowych.

NW18
Na potrzeby pomieszczeń świetlic oraz ich zapleczy na poziomie piwnic projektuje się instalację nawiewno – wywiewną z odzyskiem ciepła.

Centrala realizować będzie funkcję nawiewu izotermicznego zimą oraz będzie umożliwiała nawiew powietrza schłodzonego latem.

Zadaniem projektowanej centrali będzie doprowadzanie świeżego powietrza do przedmiotowej strefy oraz usunięcie powietrza zużytego. Kanały wentylacyjne będą prowadzone pod stropem oraz częściowo na dachu budynku.

Nawiew powietrza realizowany będzie za pomocą nawiewników wirowych i zaworów wentylacyjnych. Wywiew powietrza realizowany będzie za pomocą wywiewników sufitowych oraz zaworów wentylacyjnych.
Przy każdym elemencie nawiewnym, wywiewnym należy zastosować przepustnicę powietrza / regulator C.A.V., stanowiącą osobny element instalacji lub zintegrowaną z urządzeniem celu regulacji instalacji. Przepustnice kanałowe należy przewidzieć w wykonaniu soczewkowym dla kanałów okrągłych lub wielopłaszczyznowych dla kanałów prostokątnych.

Pomieszczenia świetlic wyposaża się w regulatory VAV umożliwiające zmniejszenie wydatku powietrza do przedmiotowych pomieszczeń podczas nieobecności ludzi. Na pozostałych rozgałęzieniach instalacji wentylacji stosuje się regulatory CAV, zapewniając w pozostałych pomieszczeniach stały niezmienny wydatek powietrza.

NWK i NWK-2
Dla strefy kuchennej projektuje się instalację nawiewno – wywiewną z glikolowym odzyskiem ciepła.

Zadaniem projektowanej centrali NWK będzie doprowadzanie świeżego powietrza do przedmiotowej strefy oraz usunięcie powietrza zużytego z jej części bez pomieszczeń kuchni oraz zmywalni. Kanały wentylacyjne będą prowadzone pod stropem oraz częściowo na dachu budynku.

Centrala realizować będzie funkcję nawiewu izotermicznego zimą oraz będzie umożliwiała nawiew powietrza schłodzonego latem.

Nawiew powietrza realizowany będzie za pomocą nawiewników wirowych i zaworów wentylacyjnych. Wywiew powietrza realizowany będzie za pomocą wywiewników sufitowych oraz zaworów wentylacyjnych.
Przy każdym elemencie nawiewnym, wywiewnym należy zastosować przepustnicę powietrza / regulator C.A.V., stanowiącą osobny element instalacji lub zintegrowaną z urządzeniem celu regulacji instalacji. Przepustnice kanałowe należy przewidzieć w wykonaniu soczewkowym dla kanałów okrągłych lub wielopłaszczyznowym dla kanałów prostokątnych.

Układ NWK nawiewa powietrze do całej strefy kuchennej. Centralę NWK wyposażono w glikolową sekcję odzysku ciepła, zapewniającą brak kontaktu powietrza nawiewanego z wywiewanym.

Wywiew z okapów w kuchni oraz zmywalni realizuje się przy udziale centrali wywiewnej NWK-2. Zakłada się równoczesną pracę central NWK oraz NWK-2. Centrala NWK-2 w wykonaniu "kuchennym" - wentylator odporny na wysokie temperatury, wyposażona w filtr przeciwtłuszczowy.
Układ NWK-2 tworzy centrala dachowa, wyposażona w dodatkowy wymiennik glikolowy, połączony orurowaniem wraz z wymiennikiem glikolowym centrali nawiewno-wywiewnej NWK, umożliwiając podwyższenie sprawności odzysku ciepła na centrali głównej NWK.

Przewiduje się transfer powietrza między pomieszczeniami np. komunikacją, a pom. porządkowym. Przy takim założeniu należy przewidzieć kratki transferowe w drzwiach lub szczeliny pod drzwiami umożliwiające przepływ powietrza (architektura).
Minimalna powierzchnia czynna kratki transferowej powinna wynosić 0,022 [m^2].
Transfer powietrza oznaczono na rysunkach.

Wyciąg powietrza z pomieszczeń o innej charakterystyce (z pomieszczeń „brudnych", czy o klasie czystości niższej niż dla stałego przebywania ludzi) realizowany będzie przy udziale niezależnych wentylatorów wyciągowych np. szatnie, pomieszczenie porządkowe.

Wyciąg z pomieszczenia dezynfekcji jaj jest realizowany przy udziale osobnego wentylatora dachowego.

KL1, KL2, KL3, KL4
Zapewnia się wentylację klatek schodowych do celów bytowych. Nawiew powietrza do klatek następuje z udziałem central wentylacyjnych poprzez zawory ppoż. Wywiew z udziałem wentylatorów dachowych.
KL1 (-1,24) – nawiew z NW14
KL2 (-1,35) – nawiew z NW6
KL3 (-1,72) – nawiew z NW8
KL4 (-1,97) – nawiew z NW8

Układy wentylatorowe
Pomieszczenia techniczne w piwnicy (węzeł ciepła, hydrofornia, pomieszczenia ruchu elektrycznego) wyposaża się w wentylatory kanałowe umożliwiając do nich dostęp bezpośrednio z pomieszczenia obsługiwanego przez nie. Nawiew powietrza do wskazanych pomieszczeń z udziałem kanałów zetowych - krata nawiewna wyprowadzona min. 2 m nad poziomem terenu.

Pozostałe układy wentylatorowe obsługujące pomieszczenia sanitarne (WC, porządkowe), szatnie, inne projektuje się jako wentylatory dachowe.

Z pomieszczenia na odpadki zaprojektowano niezależny mechaniczny wyciąg powietrza , nawiew przez kanał zetowy w ścianie zewnętrznej.

Wentylatory dachowe, bądź kanałowe należy wyposażyć w regulatory obrotów oraz wyłączniki serwisowe. Wentylatory kanałowe jak i dachowe należy przewidzieć jako cichobieżne, w przypadku gdy wentylator emituje nadmierny hałas należy zastosować przy nim tłumiki akustyczne kanałowe.

UWAGA:

1) Wszystkie pomieszczenia socjalne nie zalicza się do pomieszczeń brudnych, przewiduje się wyposażenie pomieszczeń w mikrofale. Nie przewiduje się montażu kuchni. Pomieszczenia socjalne podłączono do wywiewów central wentylacjach z udziałem klap zwrotnych.
2) Pomieszczenia porządkowe występujące w danej strefie podłączono do układów wentylacyjnych wyciągowych sanitarnych z udziałem wentylatorów dachowych przy udziale klap zwrotnych.

Pomieszczenia sal zajęciowych szkolnych

Przewiduje się zaprojektowanie instalacji nawiewno-wywiewnej w pomieszczeniach szkoły i przedszkola.

Przykładowe rozwiązanie instalacji wentylacji oparto na pomieszczeniu 0.67 Pracownia edukacji wczesnoszkolnej znajdującego się w północno zachodniej części budynku na kondygnacji parteru.

Zgodnie z architektonicznym rzutem kondygnacji parteru w pomieszczeniu zaprojektowano będą dwa okna wielkości 280x200 [cm] każde. Wysokość od poziomu podłogi do parapetu wynosi 90 [cm]. Zgodnie z wytycznymi architektonicznymi w sala przeznaczona będzie dla 30 osób.

Na podstawie ilości osób przy założeniu 20 [m^3/h/osobę] obliczono strumień powietrza wentylacyjnego zgodnie z tabelą otrzymując 600 m^3/h.

W pomieszczeniu przewiduje się zastosowanie urządzeń nawiewno – wywiewnych z odzyskiem ciepła ze zblokowaną czerpnią i wyrzutnią powietrza zwanymi na potrzeby projektu w skrócie UNWOC (Urządzenie Nawiewno-Wywiewne z Odzyskiem Ciepła).

Urządzenia zlokalizowane będą przy ścianie zewnętrznej pod oknami. Każde z urządzeń wyposażone będzie m.in. w :

- zblokowaną czerpnię i wyrzutnię powietrza,
- krzyżowy wymiennik ciepła (opcjonalnie w wymiennik przeciwprądowy),
- wentylatory EC (nawiew, wywiew)
- filtr powietrza klasy F7 (czerpnia)
- filtr powietrza klasy G3 (wywiew),
- tłumiki akustyczne (nawiew, wywiew),
- wymiennik ciepła,

Powietrze zewnętrzne pobierane jest z czerpni ściennej a następnie przepływa przez przepustnicę z siłownikiem regulator przepływu i filtr powietrza (klasa F7). Następnie przepływa przez wymiennik odzysku ciepła gdzie następuje odzysk ciepła z powietrza wywiewanego. Tak ogrzane powietrza przepływa przez tłumik hałasu a następnie trafia na wymiennik ciepła (układ 4 –rurowy, grzanie chłodzenie) i w zależności od pory roku powietrze jest ogrzewane lub schładzane do temperatury zadanej. Tak przygotowane powietrze nawiewane zostaje do pomieszczenia za pomocą kratki nawiewnej strumieniem wyporowym. Powietrze zużyte zaciągane jest do urządzenia za pomocą wentylatora EC i po przepływie przez tłumik hałasu oraz filtr G3 trafia na wymiennik ciepła. Powietrze zużyte po przepływie przez wymiennik trafia na przepustnicę z siłownikiem i zostaje doprowadzone do wyrzutni ściennej Urządzenie posiada także dodatkowo by-pass z przepustnicą który w określonych sytuacjach np. w celu zapobiegania zamarzania wymiennika odzysku ciepła jest obejściem otwieranym przepustnicą.

W przedstawionym reprezentatywnym pomieszczeniu przewiduje się zastosowanie 3 urządzeń wyposażonych w wymienniki ciepła i chłodu. Dodatkowym zadaniem urządzeń będzie ogrzanie pomieszczenia w okresie zimowym oraz schłodzenie powietrza nawiewanego w okresie letnim. Takie rozwiązanie pozwoli na zoptymalizowanie ilości urządzeń pośredniczących w uzyskaniu komfortu cieplnego w pomieszczeniu.

Zgodnie z wytycznymi instalacji c.o. straty ciepła w pomieszczeniu wyniosą ok. 2478 [W]. Zgodnie z kartą katalogową urządzenia przy najgorszych warunkach tj. temperatura zewnętrzna -20 [°C], by – pass otwarty (odzysk ciepła nie działa) będzie zapewnione dostarczenie mocy cieplnej do pomieszczenia w ilości ok. 1400 [W]. Przy założeniu działania już dwóch urządzeń straty ciepła w pomieszczeniu zostaną pokryte.

Zasada działania urządzenia w trakcie eksploatacji.

Ze względu na otwieralne okna zakłada się montaż kontaktronów w oknach umożliwiających nadrzędne sterowanie wentylacją. Przyjmuje się zasadę, że w przypadku otwarcia okna urządzenia zostają wyłączone.

1. Praca normalna rok szkolny.

W okresie zimowym urządzenie pracuje 24 h na dobę. W trybie nocnym urządzenie zostaje przełączone w tryb recyrkulacji (brak świeżego powietrza) z nadrzędnym trbem utrzymania temperatury zadanej. Około 1 godziny przed rozpoczęciem zajęć urządzenie przełączane zostaje w tryb przewietrzenia (maksymalna wydajność przepływu powietrza – powietrze świeże). W czasie ok. 15 minut przed rozpoczęciem zajęć urządzenie przełączane zostaje w tryb pracy dziennej (wydajność na poziomie minimum higienicznego). Jako opcja w trakcie pracy dziennej istnieje możliwość dodatkowego sterowania przepływem powietrza w zależności od stężenia CO2 w powietrzu wywiewanym. Dodatkowo w okresie wysokich temperatur zewnętrznych (maj, czerwiec, wrzesień) dodatkowe chłodzenie nocne pozwalające na obniżenie temperatury w pomieszczeniu o ok. 2 [°C] za pomocą powietrza zewnętrznego (np. temperatura w pomieszczeniu > 18 [°C], temperatura zewnętrzna < 15 [°C].

2. Praca w dni wolne od szkoły, wakacje

W okresie zimowym praca urządzenia jak w dni szkolne w nocy. Priorytet utrzymania temperatury zadanej (dyżurnej). W pierwszym dniu po przerwie około 1 godziny przed rozpoczęciem zajęć urządzenie przełączane zostaje w tryb przewietrzenia (maksymalna wydajność przepływu powietrza – powietrze świeże). W czasie ok. 15 minut przed rozpoczęciem zajęć urządzenie przełączane zostaje w tryb pracy dziennej (wydajność na poziomie minimum higienicznego).

W okresie letnim urządzenie wyłączone. Istnieje możliwość ustawienia dodatkowych opcji w postaci przewietrzania lub ochładzania w okresie nocnym przy założeniu, że temperatura powietrza zewnętrznego jest mniejsza o min. 3[°C] od temperatury w pomieszczeniu.

Proponowane rozwiązanie pozwala na elastyczne dostosowanie i działanie instalacji wentylacji w pomieszczeniach szkolnych oraz zapewnienie odpowiedniej jakości powietrza.

Niski pobór energii elektrycznej (ok. 50W) pozwala stwierdzić, że jest to rozwiązanie ekonomiczne oraz dostosowane do dzisiejszych realiów zapotrzebowania na moc elektryczną.

Powyższy układ projektuje się we wszystkich salach zajęciowych przedszkolnych oraz szkolnych z wyjątkiem sal świetlicowych w piwnicy.
W salach przedszkolnych w lewej części budynku zapewnia się po dwa układy powyższych urządzeń na jedno pomieszczenie – 450 m^3/h, przyjmując zgodnie z rozporządzeniem dla przedszkoli 15 m^3/h na osobę (30 osób).

Tabela. Zestawienie urządzeń UNWOC

				ilość powietrza na urządzenie		Parametry zima			Parametry lato	
nr pom.	nawiew	wywiew	ilość urządzeń	Nawiew	Wywiew	t zew.	t w pom.	straty ciepła w pom.	t zew.	t w pom.
-	m^3/h	m^3/h	-	m^3/h	m^3/h	°C	°C	kW	°C	°C
0.50	450	450	2	225	225	-20	+20	2043	+30	wynikowa
0.51	450	450	2	225	225	-20	+20	1054	+30	wynikowa
0.54	450	450	2	225	225	-20	+20	1034	+30	wynikowa
0.62	600	600	3	200	200	-20	+20	1471	+30	wynikowa
0.64	600	600	3	200	200	-20	+20	1472	+30	wynikowa
0.65	600	600	3	200	200	-20	+20	1084	+30	wynikowa
0.66	600	600	3	200	200	-20	+20	1084	+30	wynikowa
0.67	600	600	3	200	200	-20	+20	1088	+30	wynikowa
0.69	600	600	3	200	200	-20	+20	1081	+30	wynikowa
0.70	600	600	3	200	200	-20	+20	1615	+30	wynikowa
0.72	600	600	3	200	200	-20	+20	1511	+30	wynikowa

				ilość powietrza na urządzenie		Parametry zima			Parametry lato	
nr pom.	nawiew	wywiew	ilość urządzeń	Nawiew	Wywiew	t zew.	t w pom.	straty ciepła w pom.	t zew.	t w pom.
1.31	450	450	2	225	225	-20	+20	1980	+30	wynikowa
1.32	450	450	2	225	225	-20	+20	998	+30	wynikowa
1.35	450	450	2	225	225	-20	+20	1041	+30	wynikowa
1.42	600	600	3	200	200	-20	+20	1655	+30	wynikowa
1.43	600	600	3	200	200	-20	+20	1660	+30	wynikowa
1.46	600	600	3	200	200	-20	+20	1660	+30	wynikowa
1.47	600	600	3	200	200	-20	+20	1194	+30	wynikowa
1.49	600	600	3	200	200	-20	+20	1184	+30	wynikowa
1.50	600	600	3	200	200	-20	+20	1190	+30	wynikowa
1.52	600	600	3	200	200	-20	+20	1237	+30	wynikowa
1.53	600	600	3	200	200	-20	+20	1581	+30	wynikowa
1.55	600	600	3	200	200	-20	+20	1321	+30	wynikowa
2.43	600	600	3	200	200	-20	+20	2277	+30	wynikowa
2.44	600	600	3	200	200	-20	+20	2275	+30	wynikowa
2.47	600	600	3	200	200	-20	+20	2276	+30	wynikowa
2.48	600	600	3	200	200	-20	+20	1652	+30	wynikowa
2.50	600	600	3	200	200	-20	+20	1652	+30	wynikowa
2.51	600	600	3	200	200	-20	+20	1656	+30	wynikowa
2.53	600	600	3	200	200	-20	+20	1697	+30	wynikowa
2.54	600	600	3	200	200	-20	+20	2103	+30	wynikowa
2.56	600	600	3	200	200	-20	+20	1871	+30	wynikowa

SZYBY WINDOWE

Z uwagi na brak wytycznych dla wentylacji szybów windowych zakłada się montaż wywietrzaka dachowego o powierzchni efektywnej min. 1% przekroju poprzecznego szybu windowego. Projektuje się wywietrzak dachowy Ø 200 dla każdej z windy

.

PRACOWNIA CHEMICZNA 0.53

W pracowni chemicznej w przypadku montażu dygestorium należy zapewnić dodatkowe układy wentylacyjne. Zakłada się że maksymalny odciąg z dygestorium szkolnego wyniesie 810 m3/h. Do króćca w górnej części obudowy dygestorium należy podłączyć przewód ze stali kwasoodpornej i wyprowadzić go do wentylatora dachowego Wdyg (wykonanie chemoodporne) wyposażonego w regulator obrotów oraz wyłącznik serwisowy. Uruchomienie dygestorium powoduje włącznie Wdyg oraz centrali nawiewnej N_dygestoium o wydajności 810 m^3/h, zapewniającej nawiew kompensacyjny do pomieszczenia sali chemicznej. Nawiew następuje przy udziale nawiewników wirowych umieszczonych w suficie podwieszanym.

REGULATORY V.A.V.

Sterowanie regulatorami V.A.V. zlokalizowane będzie w pomieszczeniu dla którego projektuje się regulację ilości powietrza wentylacyjnego. Przewiduje się zlokalizowanie sterownika V.A.V. w pobliżu wyłącznika światła.

3.4. Klimatyzacja

INSTALACJA FREONOWA

Dla pomieszczeń klimatyzowanych przewiduje się zastosowanie instalacji klimatyzacji freonowej opartej o układy typu multi w układzie trójnikowym dwururowym. Jednostki zewnętrzne zlokalizowane będą na dachu na konstrukcjach wsporczych. Przewody projektuje się jako

miedziane, fabrycznie zaizolowane – trójniki klimatyzacyjne wg wybranego producenta systemu instalacji freonowej.

Zadaniem jednostki ZJK1.1a, 1.1b, 1.2, 1.3, 1.4, 2, 3, 4, 5, 6 będzie dostarczenie odpowiedniej ilości chłodu do pomieszczeń zlokalizowanych w budynku.

Wyodrębniono na układach strefy:

Strefa	Numer
szkoła 1	1.1
szkoła 2	1.2
szkoła 3	1.3
sala gier stołowych	1.4
sala gimnastyczna	2
kuchnia stołówka	3
przedszkole	4
dom kultury	5
aula (katering)	6

Tabela. Pomieszczenia klimatyzowane i systemy je obsługujące

nr.	nazwa	strefa	zyski ciepła	ilość urzą-dzeń	nr agregatu
-	-	-	-	-	-
-1.08	pomieszczenie socjalne	SZKOŁA	2,58	1	1.1
-1.14	sala do gimnastyki korekcyjnej	SZKOŁA	8,14	3	1.1
-1.17	siłownia	SZKOŁA	12,26	4	1.1
-1.69	sala pomoc./gry stołowe	SZKOŁA	19,15	6	1.4
-1.86	pokój nauczycieli wf	SALA GIMNA-STYCZNA	3,08	1	2
0.02	sklepik	SZKOŁA	3,35	1	1.1
0.03	pom.woźnego - radiowęzeł	SZKOŁA	2,75	1	1.1
0.05	intendent	KUCHNIA STOŁÓW-KA	1,49	1	3
0.32	pokój logopedy	PRZEDSZKOLE	1,63	1	4
0.39	gabinet wicedyrektora	PRZEDSZKOLE	2,52	1	4
0.40	pokój nauczycielski	PRZEDSZKOLE	2,52	1	4
0.41	pomieszczenie socjalne	PRZEDSZKOLE	2,42	1	4
0.60	ochrona	SZKOŁA	2,25	1	1.1
0.74	biblioteka	SZKOŁA	15,22	5	1.2
0.75	czytelnia	SZKOŁA	8	2	1.2
0.78	pokój socjalny	SZKOŁA	2,48	1	1.2
1.04	pokój wicedyrektora	SZKOŁA	3,16	1	1.1
1.05	pokój dyrektora	SZKOŁA	4,45	2	1.1
1.06	pokój wicedyrektora	SZKOŁA	3,57	1	1.1
1.07	sekretariat	SZKOŁA	3,48	1	1.1
1.08	poczekalnia	SZKOŁA	3,76	1	1.1
1.10	pokój nauczycielski	SZKOŁA	9,83	3	1.1
1.16	sala konferencyjna 90 osób	SZKOŁA	19,48	6	1.3
1.56	kierownik gospodarczy	SZKOŁA	4,58	2	1.2
1.57	mazgazyn	SZKOŁA	0,66	1	1.2
1.58	pokój administracyjny	SZKOŁA	4,29	1	1.2
1.59	administrator sieci	SZKOŁA	3,57	1	1.2
1.60	księgowość	SZKOŁA	4,47	2	1.2
1.64	pokój biurowy	SZKOŁA	3,01	1	1.2
1.65a	pokój socjalny	SZKOŁA	2,21	1	1.2
1.66	pokój sędziów	SALA GIMNA-STYCZNA	2,12	1	2
1.67	pomieszczenie akustyka	SALA GIMNA-STYCZNA	2,48	1	2

nr.	nazwa	strefa	zyski ciepła	ilość urządzeń	nr agregatu
-	-	-	-	-	-
1.70	pokój sędziów	SALA GIMNASTYCZNA	2,44	1	2
1.71	pokój sędziów	SALA GIMNASTYCZNA	2,55	1	2
2.08	pokój socjalny	DOM KULTURY	2,15	1	5
2.09	pokój koordynatora	DOM KULTURY	4,04	1	5
2.10	pokój biurowy opiekunów	DOM KULTURY	4,95	2	5
2.13	sala zajeć komputerowych	DOM KULTURY	10,59	4	5
2.14	sala zajeć tanecznych	DOM KULTURY	15,57	5	5
2.22	sala zajęć teatralnych	DOM KULTURY	10,59	4	5
2.36	katering	AULA	2,25	1	6
2.57	gabinet stomatologiczny	SZKOŁA	2,82	1	1.2
2.58	gabinet lekarski	SZKOŁA	2,82	1	1.2
2.59	gabinet psychologa	SZKOŁA	4,81	1	1.2
2.60	gabinet pedagoga	SZKOŁA	2,9	1	1.2
2.61	pokój zabiegowy	SZKOŁA	2,91	1	1.2
2.62	zaplecze gabinetu	SZKOŁA	0,87	1	1.2
2.63	gabinet pielęgniarski	SZKOŁA	5,33	1	1.2
2.64	zaplecze gabinetu stomatologicznego	SZKOŁA	0,87	1	1.2
2.67	poczekalnia	SZKOŁA	2,15	1	1.2
2.67a	porządkowe	SZKOŁA	0,32	1	1.2
2.67b	odpady med.	SZKOŁA	0,32	1	1.2
2.69	pokój śniadaniowy personelu medycznego	SZKOŁA	2,29	1	1.2
2.71	szatnia personelu medycznego	SZKOŁA	2,51	1	1.2

Jednostki wewnętrzne projektuje się jako kasetonowe wyposażone w pompki skroplin.

Dla pomieszczenia serwerowni przewiduje się jednostkę ścienną bez pracy redundantnej zgodnie z ustaleniami.
Systemy klimatyzacji oparte będą o systemy ze zmiennym przepływem czynnika chłodniczego. Przyjęto agregaty z poziomym wyrzutem powietrza pozwalając w ten sposób zminimalizować powierzchnię zajmowaną przez urządzenia. W celu zapewniania jak najmniejszych kosztów eksploatacyjnych oraz niezawodności systemu agregaty posiadają sprężarki inwerterowwe z wtryskiem par czynnika. Agregaty muszą być standardowo wyposażone w funkcję trybu pracy nocnej pracującej.

W pomieszczeniach archiwum przewiduje się szafy klimatyzacji precyzyjnej umożliwiające kontrolę wilgotności powietrza oraz temperatury w pomieszczeniu. Nie przewiduje się układu redundantnego dla archiwum. Na dachu przewiduje się montaż zdalnych skraplaczy szaf klimatyzacji precyzyjnej WJKP 1 oraz WJKP 2.

WODA LODOWA

Chłód do central wentylacyjnych oraz urządzeń nawiewno – wywiewnych z odzyskiem ciepła ze zblokowaną czerpnią i wyrzutnią powietrza w salach zajęciowych będą dostarczane z agregatu wody lodowej. Dla chłodnic na dachu oraz wymiennika glikol/woda przewiduje się instalację wody lodowej z 40% roztworem glikolu propylenowego, pompową, dwururową. Chłodziwo dostarczane będzie z agregatu wody lodowej zlokalizowanego na dachu do chłodnic w centralach wentylacyjnych oraz do wymiennika glikol/woda do pomieszczenia technicznego przy magazynie 2.20 na II piętrze. Chłód do urządzeń nawiewno-wywiewnych z odzyskiem ciepła będzie dostarczany z wymiennika glikol/woda. Przewidziano instalację wodną, pompową, dwururową. Urządzenia nawiewno-wywiewne będą zasilane z dwóch obiegów wodnych: obieg przedszkole oraz obieg szkoła. Każdy obieg wyposażyć indywidualny licznik chłodu. Instalację projektuje się z rur stalowych czarnych

zgodnie z normą PN-H/74219 powyżej DN 100 i rur stalowych zaprasowywanych poniżej DN100.

Agregat wody lodowej o mocy chłodniczej 582 kW lokalizuje się na dachu budynku na dedykowanej konstrukcji wsporczej. Agregat wody lodowej wyposażono w moduł pompowy. Ze względu na zasilanie urządzeń pracujących na powietrzu zewnętrznym projektuje się projektowany agregat nie został wyposażony w układ freecoolingu.

Wymiennik glikol/woda zlokalizowano w pom. Technicznym przy magazynie 2.20. Instalację z glikolem propylenowym 40% należy wyposażyć w urządzenie odgazowywujące, urządzenie uzupełniające roztwór glikolu , naczynie wzbiorcze o poj. 300l oraz separator. Instalację z wodą należy wyposażyć w urządzenie odgazowywujące, zespół urządzeń do uzupełniania wody, naczynie wzbiorcze o poj. 50l, separator, rozdzielacz, pompy obiegowe. Wszystkie urządzenia zlokalizowano w pomieszczeniu technicznym przy magazynie 2.20 zgodnie z schematem.

Chłodnice w centralach należy wyposażyć w zawory regulacyjne niezależne od wahań ciśnienia, liczniki chłodu, odpowietrzniki i zawory spustowe.
Przed urządzeniami nawiewno-wywiewnymi w salach należy zamontować zawory regulacyjne niezależne od wahań ciśnienia, odpowietrzniki i zawory spustowe.

Pompy obiegowe za rozdzielaczem podłączyć pod automatykę agregatu chłodzącego na dachu, tak aby w momencie włączenia agregatu automatycznie włączały się pompy obiegowe instalacji wodnej.

Próba ciśnieniowa
Próby ciśnieniowe przeprowadzić na zimno (układ zalany zimną wodą) wykonując próbę szczelności instalacji na ciśnienie 0,9 MPa
Z uwagi na wrażliwość armatury na wszelkie, nawet minimalne, zanieczyszczenia mechaniczne, instalację przed próbami dokładnie przepłukać wodą z instalacji wodociągowej. Instalację należy uznać za szczelną przy utrzymaniu ciśnienia 0,9 MPa przez około 30 min. na jednakowym poziomie. Po uzyskaniu pozytywnych wyników instalację poddać próbom na gorąco przy normalnych parametrach pracy. W czasie próby szczelności instalacji połączonej z płukaniem zładu wszystkie zawory grzejnikowe muszą znajdować się w stanie całkowitego otwarcia.
Z przeprowadzonych prób szczelności instalacji wykonawca zobowiązany jest sporządzić protokół. Przed rozpoczęciem rozruchu i podjęciem próby działania instalacji należy we wszystkich zaworach z wstępną regulacją ustawić elementy dławiące w położeniach określonych w projekcie w sposób podany przez producenta.

Zabezpieczenie przeciwkorozyjne
Wszelkie części stalowe pomalować farbą ochronną. Pierwsze malowanie rurociągów przeprowadzić przed montażem zabezpieczając je przed korozją na czas składowania. Kolejne malowanie rurociągów wykonać po przeprowadzeniu montażu i wykonaniu prób szczelnościowych. Malowanie konstrukcji stalowych (poza rozwiązaniami systemowymi), jak podwieszenia i podparcia, wykonać farbą podkładową do gruntowania przed montażem, malowanie powierzchniowe po montażu. Powierzchnie pod malowanie powinny być odtłuszczone, suche i oczyszczone ręcznie szczotkami. Szczególną uwagę należy zwrócić na dokładne oczyszczenie szwów spawalniczych, ostrych krawędzi, złącz i miejsc trudno dostępnych. Powierzchnia przeznaczona do malowania powinna być pozbawiona smarów, olejów, soli, kurzu, pyłu i innych zanieczyszczeń. Do odtłuszczenia powierzchni stalowych można zastosować ksylen, benzynę lakową lub stosowany do rozcieńczania wyrobów lakierniczych rozpuszczalnik. Konstrukcje stalowe malować farbą podkładową, a następnie emalią ftalową lub inną nawierzchniową stosowaną do metali.
Rurociągi stalowe dwukrotnie malować farbą podkładową, do malowania nawierzchniowego a następnie dwukrotne malowanie emalią ftalową ogólnego stosowania w odpowiednim kolorze.
Malowanie rurociągów wymienionymi farbami przeprowadzić według instrukcji producentów. Temperatura w czasie malowania nie może być niższa niż +5°C, a powierzchnia malowana nie może mieć temperatury wyższej niż +40°C. Warstwa farby powinna być równa, gładka i bez zacieków.

Izolacja termiczna

Zwraca się uwagę, że przystąpienie do robót izolacyjnych warunkuje pozytywna próba hydrauliczna instalacji.

Rurociągi izolować cieplnie kauczukiem o grubości podanej w kolejnej tabeli. Dla izolacji zimnochronnej współczynnik odporności na dyfuzję pary wodnej μ>10000. Obejmy dla rurociągów izolować za pomocą kołnierzy izolacyjnych do wody lodowej

Do izolacji cieplnej armatury i połączeń kołnierzowych zaleca się stosować dwu lub wieloczęściowe kształtki izolacyjne. Poszczególne kształtki należy mocować w sposób umożliwiający wielokrotny ich montaż i demontaż za pomocą opasek wykonanych z taśmy z tworzywa sztucznego.

Wymiary zastosowanych kształtek powinny być dostosowane do danego typu i średnicy zaworu, zasuwy lub połączenia kołnierzowego. Wrzeciona zaworów i zasuw nie powinny być izolowane, należy je wyprowadzić na zewnątrz kształtek izolacyjnych. Izolacja cieplna rurociągu lub urządzenia powinna być zakończona przed kołnierzem w odległości równej długości śruby plus 10 mm.

Minimalne grubości warstwy izolacji właściwej na przewodach chłodniczych przedstawiono w kolejnej tabeli (WT2014)

Lp.	Rodzaj przewodu lub komponentu	Minimalna grubość izolacji cieplnej (materiał 0,035 W/(m · K)[1)]
1	Średnica wewnętrzna do 22 mm	20 mm
2	Średnica wewnętrzna od 22 do 35 mm	30 mm
3	Średnica wewnętrzna od 35 do 100 mm	równa średnicy wewnętrznej rury
4	Średnica wewnętrzna ponad 100 mm	100 mm
5	Przewody i armatura wg poz. 1-4 przechodzące przez ściany lub stropy, skrzyżowania przewodów	1/2 wymagań z poz. 1-4
6	Przewody ogrzewań centralnych wg poz. 1 -4, ułożone w komponentach budowlanych między ogrzewanymi pomieszczeniami różnych użytkowników	1/2 wymagań z poz. 1-4
7	Przewody wg poz. 6 ułożone w podłodze	6 mm
8	Przewody ogrzewania powietrznego (ułożone wewnątrz izolacji cieplnej budynku)	40 mm
9	Przewody ogrzewania powietrznego (ułożone na zewnątrz izolacji cieplnej budynku)	80 mm
10	Przewody instalacji wody lodowej prowadzone wewnątrz budynku[2)]	50 % wymagań z poz. 1-4
11	Przewody instalacji wody lodowej prowadzone na zewnątrz budynku[2)]	100 % wymagań z poz. 1-4

Odprowadznie skroplin z urządzeń klimatyzacyjnych wewnętrznych

Instalację należy wykonać, używając rur i kształtek z nieplastyfikowalnego PVC klejonych. Bose końce rur po przycięciu należy oczyścić z zadziorów, zukosować. Nie należy skracać i przycinać kształtek. Przewody poziome powinny być prowadzone ze spadkiem.

Przewody prowadzone w bruzdach należy przesklepiać np. tynkiem na siatce stalowej z zachowaniem 2 cm izolacji powietrznej. Przewody należy mocować do elementów konstrukcji budynku za pomocą podpór stałych i przesuwnych. Pomiędzy przewodem a obejmą uchwytu należy stosować przekładkę elastyczną (z wyjątkiem podpór wykonanych z tworzywa sztucznego). Poziome przewody powinny mieć zamocowany przynajmniej co drugi element (kształtkę) uniemożliwiając powstawanie załamań w miejscach połączeń. Podłączenie instalacji skroplin z instalacją kanalizacji sanitarnej należy wykonać poprzez syfon z blokadą antyzapachową.

4. Wyniki obliczeń

Tabela. Bilans powietrza wentylacyjnego

KONDYGANCJA: PIWNICA / PRZYZIEMIE					Rodzaj pobytu	Podział na strefy	H	V	Min. strumień powietrza na osobę	Liczba wymian min.	Nawiew	Uzyskana liczba wymian	System	Wywiew	Uzyskana liczba wymian	System
nr pom.	nazwa pomieszczenia	powierzchnia		ilość osób	-	-	m	m^3	m^3/hos	1/h	m^3/h	1/h	-	m^3/h	1/h	-
-1.01	przedsionek	26,57	m^2	-		SZKOŁA	3	79,71	-	brak		0,0			0,0	
-1.02	magazyn sprzętu	25,78	m^2	-		SZKOŁA	3	77,34		2	160	2,1	NW14	160	2,1	NW14
-1.03	magazyn sprzętu	43,53	m^2	-		SZKOŁA	3	130,59		2	270	2,1	NW14	270	2,1	NW14
-1.04	schowek porządkowy	11,04	m^2	-		SZKOŁA	3	33,12		1	k	-	-	50	1,5	W13
-1.05	szatnia	10,11	m^2	5	pobyt czasowy	SZKOŁA	3	30,33		4	130	4,3	NW13	k	-	
-1.06	wc	3,86	m^2	-		SZKOŁA	3	11,58			k	-	-	130	11,2	W13
-1.07	przedsionek szatni	10,80	m^2	-		SZKOŁA	3	32,40		1,5	150	4,6	NW13	0	0,0	
-1.08	pomieszczenie socjalne	15,23	m^2	10	pobyt czasowy	SZKOŁA	3	45,69	30	2	300	6,6	NW13	300	6,6	NW13
-1.09	wc	3,86	m^2	-		SZKOŁA	3	11,58			k	-	-	130	11,2	W13
-1.10	szatnia	10,14	m^2	5	pobyt czasowy	SZKOŁA	3	30,42		4	130	4,3	NW13	k	-	-
-1.11	wc męskie	15,81	m^2	-		SZKOŁA	3	47,43			125	2,6	NW8	125	2,6	W13
-1.12	wc damskie	15,81	m^2	-		SZKOŁA	3	47,43			150	3,2	NW8	150	3,2	W13
-1.13	magazyn	15,22	m^2	-		SZKOŁA	3	45,66		2	k	-	-	100	2,2	NW14
-1.14	sala do gimnastyki korekcyjnej	81,84	m^2	15	pobyt czasowy	SZKOŁA	3	245,52	50	2	750	3,1	NW13	750	3,1	NW13
-1.15	magazyn fitnes	17,63	m^2	-		SZKOŁA	3	52,89		2	110	2,1	NW14	110	2,1	NW14
-1.16	magazyn siłowni	17,63	m^2	15	pobyt czasowy	SZKOŁA	3	52,89		2	110	2,1	NW14	110	2,1	NW14
-1.17	siłownia	88,00	m^2	30		SZKOŁA	3	264,00	100		3000	11,4	NW13	3000	11,4	NW13
-1.18	magazyn	41,45	m^2	-		SZKOŁA	3	124,35		2	250	2,0	NW14	250	2,0	NW14
-1.19	magazyn	34,31	m^2	-		SZKOŁA	3	102,93		2	210	2,0	NW14	210	2,0	NW14
-1.20	magazyn	6,20	m^2	-		SZKOŁA	3	18,60		2	k	-	-	60	3,2	NW14
-1.21	magazyn	44,66	m^2	-		SZKOŁA	3	133,98		2	270	2,0	NW14	270	2,0	NW14

KONDYGANCJA: PIWNICA / PRZYZIEMIE					Rodzaj pobytu	Podział na strefy	H	V	Min. strumień powietrza na osobę	Liczba wymian min.	Nawiew	Uzyskana liczba wymian	System	Wywiew	Uzyskana liczba wymian	System
nr pom.	nazwa pomieszczenia	powierzchnia		ilość osób	-	-	m	m^3	m^3/hos	1/h	m^3/h	1/h	-	m^3/h	1/h	-
-1.22	pomieszczenie ruchu elektrycznego	41,42	m^2	-		SZKOŁA	3	124,26		2	250	2,0	G	250	2,0	WT4
-1.23	magazyn	13,04	m^2	-		SZKOŁA	3	39,12		1	40	1,0	NW14	40	1,0	NW14
-1.24	klatka schodowa	10,68	m^2	-		SZKOŁA	3	32,04		-	100	3,1	NW14	100	3,1	KL1
-1.25	komunikacja	41,86	m^2	-		SZKOŁA	3	125,58		1,5	190	1,5	NW14	0	0,0	-
-1.26	maszynownia	10,47	m^2	-		SZKOŁA	3	31,41		2	k	-	k	70	2,2	WT7
-1.27	przyłącze wo-dy/hydrofornia	32,63	m^2	-		SZKOŁA	3	97,89		2	200	2,0	G	200	2,0	WT2
-1.28	węzeł - wymiennikownia	31,00	m^2	-		SZKOŁA	3	93,00		5	470	5,1	G	470	5,1	WT3
-1.29	magazyn	3,80	m^2	-		SZKOŁA	3	11,40		2	k	-	-	60	5,3	NW14
-1.30	szatnia	12,27	m^2	30	pobyt czasowy	SZKOŁA	3	36,81		4	k	-	-	150	4,1	NW6
-1.31	szatnia	12,27	m^2	30	pobyt czasowy	SZKOŁA	3	36,81		4	k	-	-	150	4,1	NW6
-1.32	szatnia	10,52	m^2	30	pobyt czasowy	SZKOŁA	3	31,56		4	k	-	-	150	4,8	NW6
-1.33	szatnia	10,64	m^2	30	pobyt czasowy	SZKOŁA	3	31,92		4	k	-	-	150	4,7	NW6
-1.34	szatnia	10,52	m^2	30	pobyt czasowy	SZKOŁA	3	31,56		4	k	-	-	150	4,8	NW6
-1.35	klatka schodowa	23,34	m^2	-		CZ. WSPÓLNA	3	70,02		-	100	1,4	NW6	100	1,4	KL2
-1.36	szatnia	9,32	m^2	30	pobyt czasowy	SZKOŁA	3	27,96		4	k	-	-	150	5,4	NW6
-1.37	szatnia	9,39	m^2	30	pobyt czasowy	SZKOŁA	3	28,17		4	k	-	-	150	5,3	NW6
-1.38	szatnia	9,93	m^2	30	pobyt czasowy	SZKOŁA	3	29,79		4	k	-	-	150	5,0	NW6
-1.39	szatnia	10,00	m^2	30	pobyt czasowy	SZKOŁA	3	30,00		4	k	-	-	150	5,0	NW6
-1.40	szatnia	10,00	m^2	30	pobyt czasowy	SZKOŁA	3	30,00		4	k	-	-	150	5,0	NW6
-1.41	szatnia	9,98	m^2	30	pobyt czasowy	SZKOŁA	3	29,94		4	k	-	-	150	5,0	NW6
-1.42	szatnia	11,64	m^2	30	pobyt czasowy	SZKOŁA	3	34,92		4	k	-	-	150	4,3	NW6
-1.43	szatnia	12,21	m^2	30	pobyt czasowy	SZKOŁA	3	36,63		4	k	-	-	150	4,1	NW6
-1.44	szatnia	12,27	m^2	30	pobyt czasowy	SZKOŁA	3	36,81		4	k	-	-	150	4,1	NW6
-1.45	szatnia	10,46	m^2	30	pobyt czasowy	SZKOŁA	3	31,38		4	k	-	-	150	4,8	NW6
-1.46	szatnia	10,61	m^2	30	pobyt czasowy	SZKOŁA	3	31,83		4	k	-	-	150	4,7	NW6
-1.47	szatnia	10,85	m^2	30	pobyt czasowy	SZKOŁA	3	32,55		4	k	-	-	150	4,6	NW6

KONDYGANCJA: PIWNICA / PRZYZIEMIE					Rodzaj pobytu	Podział na strefy	H	V	Min. strumień powietrza na osobę	Liczba wymian min.	Nawiew	Uzyskana liczba wymian	System	Wywiew	Uzyskana liczba wymian	System
nr pom.	nazwa pomieszczenia	powierzchnia		ilość osób	-	-	m	m^3	m^3/hos	1/h	m^3/h	1/h	-	m^3/h	1/h	-
-1.48	szatnia	11,90	m^2	30	pobyt czasowy	SZKOŁA	3	35,70		4	k	-	-	150	4,2	NW6
-1.49	szatnia	9,91	m^2	30	pobyt czasowy	SZKOŁA	3	29,73		4	k	-	-	150	5,0	NW6
-1.50	szatnia	9,52	m^2	30	pobyt czasowy	SZKOŁA	3	28,56		4	k	-	-	150	5,3	NW6
-1.51	szatnia	9,46	m^2	30	pobyt czasowy	SZKOŁA	3	28,38		4	k	-	-	150	5,3	NW6
-1.52	szatnia	9,52	m^2	30	pobyt czasowy	SZKOŁA	3	28,56		4	k	-	-	150	5,3	NW6
-1.53	szatnia	9,52	m^2	30	pobyt czasowy	SZKOŁA	3	28,56		4	k	-	-	150	5,3	NW6
-1.54	szatnia	9,51	m^2	30	pobyt czasowy	SZKOŁA	3	28,53		4	k	-	-	150	5,3	NW6
-1.55	świetlica	71,30	m^2	30	pobyt czasowy	SZKOŁA	3	213,90	20	2	600	2,8	NW18	600	2,8	NW18
-1.56	świetlica zaplecze	16,64	m^2	5	pobyt czasowy	SZKOŁA	3	49,92	20	2	100	2,0	NW18	100	2,0	NW18
-1.57	świetlica	71,30	m^2	30	pobyt czasowy	SZKOŁA	3	213,90	20	2	600	2,8	NW18	600	2,8	NW18
-1.58	świetlica	53,15	m^2	30	pobyt czasowy	SZKOŁA	3	159,45	20	2	600	3,8	NW18	600	3,8	NW18
-1.59	świetlica zaplecze	16,64	m^2	5	pobyt czasowy	SZKOŁA	3	49,92	20	2	100	2,0	NW18	100	2,0	NW18
-1.60	świetlica	53,15	m^2	30	pobyt czasowy	SZKOŁA	3	159,45	20	2	600	3,8	NW18	600	3,8	NW18
-1.61	świetlica	53,08	m^2	30	pobyt czasowy	SZKOŁA	3	159,24	20	2	600	3,8	NW18	600	3,8	NW18
-1.62	świetlica zaplecze	14,82	m^2	5	pobyt czasowy	SZKOŁA	3	44,46	20	2	100	2,2	NW18	100	2,2	NW18
-1.63	świetlica	53,22	m^2	30	pobyt czasowy	SZKOŁA	3	159,66	20	2	600	3,8	NW18	600	3,8	NW18
-1.64	świetlica zaplecze	16,64	m^2	30	pobyt czasowy	SZKOŁA	3	49,92	20	2	600	12,0	NW18	600	12,0	NW18
-1.65	przedsionek	9,94	m^2	-		SZKOŁA	3	29,82		-	-	-	-	-	-	-
-1.66	pom. techniczne	90,37	m^2	-		SZKOŁA	3	271,11		2	550	2,0	NW8	550	2,0	WT5
-1.67	przedsionek	3,16	m^2	-		SZKOŁA	3	9,48		-	-	-	-	-	-	-
-1.68	komunikacja	26,54	m^2	-		SZKOŁA	3	79,62		1,5	120	1,5	NW8	k	-	-
-1.69	sala pomoc./gry stołowe	135,06	m^2	30	pobyt czasowy	SZKOŁA	3	405,18	30	2	900	2,2	NW8	900	2,2	NW8
-1.70	magazyn	8,06	m^2	-		SZKOŁA	3	24,18		2	k	-	-	120	5,0	W10
-1.71	przedsionek	25,96	m^2	-		SZKOŁA	3	77,88		-	-	-	-	-	-	-
-1.72	klatka schodowa	25,55	m^2	-		CZ. WSPÓLNA	3	76,65		-	100	1,3	NW8	100	1,3	KL3
-1.73	szatnia męska	21,12	m^2	30	pobyt czasowy	SALA GIMNASTYCZNA	3	63,36		4	260	4,1	NW2	260	4,1	NW2
-1.74	wc męski	8,82	m^2	30	pobyt czasowy	SALA GIMNASTYCZNA	3	26,46			275	10,4	NW2	75	2,8	W2

KONDYGANCJA: PIWNICA / PRZYZIEMIE					Rodzaj pobytu	Podział na strefy	H	V	Min. strumień powietrza na osobę	Liczba wymian min.	Nawiew	Uzyskana liczba wymian	System	Wywiew	Uzyskana liczba wymian	System
nr pom.	nazwa pomieszczenia	powierzchnia		ilość osób	-	-	m	m^3	m^3/hos	1/h	m^3/h	1/h	-	m^3/h	1/h	-
-1.75	natryski męskie	8,67	m^2	30	pobyt czasowy	SALA GIMNASTYCZNA	3	26,01		5	k	-	NW2	200	7,7	NW2
-1.76	natryski damskie	8,73	m^2	30	pobyt czasowy	SALA GIMNASTYCZNA	3	26,19		5	k	-	NW2	200	7,6	NW2
-1.77	wc damski	8,82	m^2	30	pobyt czasowy	SALA GIMNASTYCZNA	3	26,46			300	11,3	NW2	100	3,8	W2
-1.78	szatnia damska	21,01	m^2	30	pobyt czasowy	SALA GIMNASTYCZNA	3	63,03		4	260	4,1	NW2	260	4,1	NW2
-1.79	szatnia męska	13,51	m^2	30	pobyt czasowy	SALA GIMNASTYCZNA	3	40,53		4	170	4,2	NW2	k	-	NW2
-1.80	wc męski	5,45	m^2	30	pobyt czasowy	SALA GIMNASTYCZNA	3	16,35			k	-	-	170	10,4	W2
-1.81	wc męski	5,34	m^2	30	pobyt czasowy	SALA GIMNASTYCZNA	3	16,02			k	-	-	170	10,6	W2
-1.82	szatnia męska	14,13	m^2	30	pobyt czasowy	SALA GIMNASTYCZNA	3	42,39		4	170	4,0	NW2	k	-	-
-1.83	przechowalnia sprzętu sport.	40,04	m^2	-		SALA GIMNASTYCZNA	3	120,12		2	250	2,1	NW2	250	2,1	W3
-1.84	wc nauczycieli wf	8,73	m^2	6	pobyt czasowy	SALA GIMNASTYCZNA	3	26,19			150	5,7	NW2	150	5,7	W2
-1.85	szatnia nauczycieli wf	7,46	m^2	6	pobyt czasowy	SALA GIMNASTYCZNA	3	22,38		4	90	4,0	NW2	90	4,0	NW2
-1.86	pokój nauczycieli wf	21,94	m^2	6	pobyt czasowy	SALA GIMNASTYCZNA	3	65,82	30	2	180	2,7	NW2	180	2,7	W1
-1.87	szatnia damska	21,12	m^2	30	pobyt czasowy	SALA GIMNASTYCZNA	3	63,36		4	260	4,1	NW2	260	4,1	NW2
-1.88	wc damskie	8,82	m^2	30	pobyt czasowy	SALA GIMNASTYCZNA	3	26,46			300	11,3	NW2	100	3,8	W2
-1.89	natrysk damski	8,67	m^2	30	pobyt czasowy	SALA GIMNASTYCZNA	3	26,01			k	-	-	200	7,7	NW2
-1.90	natrysk męski	8,73	m^2	30	pobyt czasowy	SALA GIMNASTYCZNA	3	26,19			k	-	-	200	7,6	NW2
-1.91	wc męski	8,82	m^2	30	pobyt czasowy	SALA GIMNASTYCZNA	3	26,46			275	10,4	NW2	75	2,8	W2
-1.92	szatnia męska	28,39	m^2	30	pobyt czasowy	SALA GIMNASTYCZNA	3	85,17		4	350	4,1	NW2	350	4,1	NW2
-1.93	przech. sprzętu gimna-stycznego	42,28	m^2	-		SALA GIMNASTYCZNA	3	126,84		2	250	2,0	NW2	250	2,0	W3
-1.94	pomieszczenie technicz-ne	19,78	m^2	-		SALA GIMNASTYCZNA	3	59,34		2	120	2,0	NW2	120	2,0	WT1
-1.95	maszynownia	5,78	m^2	-		CZ. WSPÓLNA	3	17,34		2	k	-	-	50	2,9	WT6
-1.96	sala gimnastyczna	974,86	m^2	60	pobyt czasowy	SALA GIMNASTYCZNA	8	7798,88	100	1	7800	1,0	NW1	7800	1,0	NW1
-1.97	klatka schodowa	27,26	m^2	-		CZ. WSPÓLNA	3	81,78		-	100	1,2	NW8	100	1,2	KL4
-1.98	komunikacja	274,96	m^2	-		SZKOŁA	3	824,88		1,5	1240	1,5	NW8	1065	1,3	NW8
	WC przy -1.98 (-1,76A)													50	-	W24
	WC przy -1.98													125	-	W18

KONDYGANCJA: PIWNICA / PRZYZIEMIE					Rodzaj pobytu	Podział na strefy	H	V	Min. strumień powietrza na osobę	Liczba wymian min.	Nawiew	Uzyskana liczba wymian	System	Wywiew	Uzyskana liczba wymian	System
nr pom.	nazwa pomieszczenia	powierzchnia		ilość osób	-	-	m	m^3	m^3/hos	1/h	m^3/h	1/h	-	m^3/h	1/h	-
-1.99	komunikacja	163,56	m^2	-		SZKOŁA	3	490,68		1,5	740	1,5	NW8	690	1,4	NW8
-1.100	komunikacja	62,56	m^2	-		SZKOŁA	3	187,68		1,5	1100	5,9	NW6	k	-	-
-1.101	komunikacja	76,61	m^2	-		SZKOŁA	3	229,83		1,5	1500	6,5	NW6	k	-	-
-1.102	komunikacja	68,60	m^2	-		SZKOŁA	3	205,80		1,5	1000	4,9	NW6	k	-	-
-1.103	komunikacja	68,64	m^2	-		SZKOŁA	3	205,92		2	420	2,0	NW8	420	2,0	NW8

KONDYGANCJA: PARTER					Rodzaj pobytu	Podział na strefy	H	V	Min. strumień powietrza na osobę	Liczba wymian min.	Nawiew	Uzyskana liczba wymian	System	Wywiew	Uzyskana liczba wymian	System
nr pom.	nazwa pomiesz-czenia	powierzchnia		ilość osób	-	-	m	m^3	m^3/hos	1/h	m^3/h	1/h	-	m^3/h	1/h	-
KONDYGANCJA: PARTER					-	-	-	-	-	-	-	-	-	-	-	-
nr pom.	nazwa pomiesz-czenia	pow.	m^2	ilość osób		-	-	-	-	-	-	-	-	-	-	-
0.01	przedsionek	16,55	m^2	-		SZKOŁA	3	49,65	-		0	0,0	-	0	0,0	-
0.02	sklepik	24,97	m^2	1	pobyt stały	SZKOŁA	3	74,91	30	2	150	2,0	NW8	150	2,0	NW8
0.03	pom.woźnego - radiowęzeł	7,56	m^2	2	pobyt stały	SZKOŁA	3	22,68	30	2	60	2,6	NW8	60	2,6	NW8
0.04	odpadki	7,86	m^2	-		SZKOŁA	3	23,58		2	50	2,1	ZEW	50	2,1	W17
0.05	intendent	14,45	m^2	1	pobyt stały	KUCHNIA STOŁÓWKA	3	43,35	30	2	90	2,1	NWK	90	2,1	NWK
0.06	strefa przyjęcia towaru	11,56	m^2	-		KUCHNIA STOŁÓWKA	3	34,68		2	70	2,0	NWK	70	2,0	NWK
0.07	komunikacja	172,30	m^2	-		KUCHNIA STOŁÓWKA	3	516,90		1,5	780	1,5	NW8	750	1,5	NW8
0.08	szatnia personelu kuchni	12,06	m^2	7	pobyt czasowy	KUCHNIA STOŁÓWKA	3	36,18		4	150	4,1	NWK	150	4,1	W15
0.10	pomieszczenie porządkowe	1,43	m^2	-		KUCHNIA STOŁÓWKA	3	4,29			k	-	-	30	7,0	W14
0.11	pomieszczenie	8,06	m^2	-		KUCHNIA STOŁÓWKA	3	24,18		6	150	6,2	NWK	150	6,2	W16

KONDYGANCJA: PARTER					Rodzaj pobytu	Podział na strefy	H	V	Min. strumień powietrza na osobę	Liczba wymian min.	Nawiew	Uzyskana liczba wymian	System	Wywiew	Uzyskana liczba wymian	System
nr pom.	nazwa pomieszczenia	powierzchnia		ilość osób	-	-	m	m^3	m^3/hos	1/h	m^3/h	1/h	-	m^3/h	1/h	-
	mycia i dezynfekcji jaj															
0.12	jadalnia	328,77	m^2	227		KUCHNIA STOŁÓWKA	3	986,31	50	2	11350	11,5	NW15	10250	10,4	NW15
0.13	magazyn opakowań	3,36	m^2	-		KUCHNIA STOŁÓWKA	3	10,08		3	40	4,0	NWK	40	4,0	NWK
0.14	magazyn zasobow	4,66	m^2	-		KUCHNIA STOŁÓWKA	3	13,98		3	50	3,6	NWK	50	3,6	NWK
0.15	magazyn warzyw i owoców	4,69	m^2	-		KUCHNIA STOŁÓWKA	3	14,07		5	80	5,7	NWK	80	5,7	NWK
0.16	komunikacja	20,35	m^2	-		KUCHNIA STOŁÓWKA	3	61,05		1,5	100	1,6	NWK	70	1,1	NWK
0.17	pomieszczenie szaf chlodniczych	6,41	m^2	-		KUCHNIA STOŁÓWKA	3	19,23		8	160	8,3	NWK	160	8,3	NWK
0.18	magazyn art. chlodniczych	13,82	m^2	-		KUCHNIA STOŁÓWKA	3	41,46		8	340	8,2	NWK	340	8,2	NWK
0.19	magazyn art. suchych	10,39	m^2	-		KUCHNIA STOŁÓWKA	3	31,17		3	100	3,2	NWK	100	3,2	NWK
0.20	spiżarnia podręczna	5,60	m^2	-		KUCHNIA STOŁÓWKA	3	16,80		3	60	3,6	NWK	60	3,6	NWK
0.21	kuchnia	51,88	m^2	4	pobyt czasowy	KUCHNIA STOŁÓWKA	3	155,64	20	30	4670	30,0	NWK	4670	30,0	NWK_2
0.22	naczynia - kredens	4,14	m^2	-		KUCHNIA STOŁÓWKA	3	12,42		2	30	2,4	NWK	30	2,4	NWK
0.23	rozdzielnia	13,00	m^2	-		KUCHNIA STOŁÓWKA	3	39,00		10	390	10,0	NWK	390	10,0	NWK
0.24	zmywalnia	14,54	m^2	2	pobyt czasowy	KUCHNIA STOŁÓWKA	3	43,62	20	10	440	10,1	NWK	440	10,1	NWK_2
0.25	myjka wózków	9,54	m^2	-		KUCHNIA STOŁÓWKA	3	28,62		3	90	3,1	NWK	90	3,1	NWK
0.26	magazyn wózków	15,15	m^2	-		KUCHNIA STOŁÓWKA	3	45,45		2	100	2,2	NWK	100	2,2	NWK
0.27	pomieszczenie socjalne	6,61	m^2	8	pobyt czasowy	KUCHNIA STOŁÓWKA	3	19,83	20	2	160	8,1	NWK	160	8,1	NWK
0.28	obieralnia i oczyszczalnia	15,45	m^2	-		KUCHNIA STOŁÓWKA	3	46,35		6	280	6,0	NWK	280	6,0	NWK
0.29	wc	6,85	m^2	8		KUCHNIA STOŁÓWKA	3	20,55			120	5,8	NWK	120	5,8	W14
0.30	komunikacja	12,89	m^2	-		KUCHNIA STOŁÓWKA	3	38,67		1,5	60	1,6	NWK	60	1,6	NWK
0.31	przedsionek	4,19	m^2	-		KUCHNIA STOŁÓWKA	3	12,57		-	0	0,0	-	0	0,0	-
0.32	ciąg wydawczy	35,64	m^2	-		KUCHNIA STOŁÓWKA	3	106,92		10	k	-		1100	10,3	NWK
0.32	pokój logopedy	10,57	m^2	1	pobyt stały	PRZEDSZKOLE	3	31,71	30	2	70	2,2	NW17	70	2,2	NW17
0.33	przedsionek	5,56	m^2	-		PRZEDSZKOLE	3	16,68		-	0	0,0		0	0,0	
0.34	wc	6,00	m^2	-		PRZEDSZKOLE	3	18,00			k	-		50	2,8	W9

KONDYGANCJA: PARTER					Rodzaj pobytu	Podział na strefy	H	V	Min. strumień powietrza na osobę	Liczba wymian min.	Nawiew	Uzyskana liczba wymian	System	Wywiew	Uzyskana liczba wymian	System
nr pom.	nazwa pomieszczenia	powierzchnia		ilość osób	-	-	m	m^3	m^3/hos	1/h	m^3/h	1/h	-	m^3/h	1/h	-
0.35	korytarz	8,14	m^2	-		PRZEDSZKOLE	3	24,42		1,5	50	2,0	NW17	k	-	-
0.36	szatnia	65,36	m^2	150	pobyt czasowy	PRZEDSZKOLE	3	196,08		4	790	4,0	NW17	790	4,0	W12
0.37	komunikacja	48,77	m^2	-		PRZEDSZKOLE	3	146,31		1,5	220	1,5	NW17	170	1,2	W9
0.37a	komunikacja	26,45	m^2	-		KUCHNIA STOŁÓWKA	3	79,35		2,5	200	2,5	NWK	200	2,5	NWK
0.38	komunikacja	13,79	m^2	-		PRZEDSZKOLE	3	41,37		1,5	70	1,7	NW17	70	1,7	NW17
0.39	gabinet wicedyrektora	12,53	m^2	1	pobyt stały	PRZEDSZKOLE	3	37,59	30	2	80	2,1	NW17	80	2,1	NW17
0.40	pokój nauczycielski	20,81	m^2	8	pobyt czasowy	PRZEDSZKOLE	3	62,43	30	2	240	3,8	NW17	240	3,8	NW17
0.40a	porządkowe	2,48	m^2	-	-	PRZEDSZKOLE	3	7,44		2	k	-	-	50	6,7	W9
0.41	pomieszczenie socjalne	16,46	m^2	8	pobyt czasowy	PRZEDSZKOLE	3	49,38	30	2	240	4,9	NW17	240	4,9	NW17
0.42	wc	3,67	m^2	-		PRZEDSZKOLE	3	11,01			k	-	-	130	11,8	W9
0.43	wc	3,67	m^2	-		PRZEDSZKOLE	3	11,01			k	-	-	130	11,8	W9
0.44	szatnia	5,85	m^2	-		PRZEDSZKOLE	3	17,55		4	130	7,4	NW17	k	-	-
0.45	szatnia	5,85	m^2	-		PRZEDSZKOLE	3	17,55		4	130	7,4	NW17	k	-	-
0.46	przedsionek	7,59	m^2	-		CZ. WSPÓLNA	3	22,77		-	0	0,0	-	0	0,0	-
0.47	klatka schodowa	8,21	m^2	-		CZ. WSPÓLNA	3	24,63		-	0	0,0	-	0	0,0	-
0.48	zespół sanitarny	7,37	m^2	-		PRZEDSZKOLE	3	22,11			170	7,7	NW17	170	7,7	W9
0.49	schowek	5,04	m^2	-		PRZEDSZKOLE	3	15,12			50	3,3	NW17	50	3,3	NW17
0.50	sala zajęć	63,46	m^2	30	pobyt czasowy	PRZEDSZKOLE	3	190,38	15	2	450	2,4	K4	450	2,4	K4
0.51	sala zajęć	67,01	m^2	30	pobyt czasowy	PRZEDSZKOLE	3	201,03	15	2	450	2,2	K5	450	2,2	K5
0.52	schowek	7,67	m^2	-		PRZEDSZKOLE	3	23,01			50	2,2	NW17	50	2,2	NW17
0.53	zespół sanitarny	7,37	m^2	-		PRZEDSZKOLE	3	22,11			170	7,7	NW17	170	7,7	W9
0.54	sala zajęć	67,01	m^2	30	pobyt czasowy	PRZEDSZKOLE	3	201,03	15	2	450	2,2	K6	450	2,2	K6
0.55	schowek	7,64	m^2	-		PRZEDSZKOLE	3	22,92			50	2,2	NW17	50	2,2	NW17
0.56	zespół sanitarny	7,37	m^2	-		PRZEDSZKOLE	3	22,11			170	7,7	NW17	170	7,7	W9
0.58	klatka schodowa	27,25	m^2	-		CZ. WSPÓLNA	3	81,75		-	0	0,0		0	0,0	
0.59	pomieszczenie porządkowe	4,36	m^2	-		SZKOŁA	3	13,08			k	-	-	30	2,3	W13
0.60	ochrona	24,06	m^2	2	pobyt czasowy	SZKOŁA	3	72,18	30	2	150	2,1	NW8	150	2,1	NW8
0.61	komunikacja	265,25	m^2	-		SZKOŁA	3	795,75		1,5	1200	1,5	NW8	1050	1,3	NW8

KONDYGANCJA: PARTER					Rodzaj pobytu	Podział na strefy	H	V	Min. strumień powietrza na osobę	Liczba wymian min.	Nawiew	Uzyskana liczba wymian	System	Wywiew	Uzyskana liczba wymian	System
nr pom.	nazwa pomieszczenia	powierzchnia		ilość osób	-	-	m	m^3	m^3/hos	1/h	m^3/h	1/h	-	m^3/h	1/h	-
0.62	pracownia edukacji wczesnoszkolnej	71,30	m^2	30	pobyt czasowy	SZKOŁA	3	213,90	20	2	600	2,8	K7	600	2,8	K7
0.63	zaplecze pracowni edukacji wczesnoszkolnej	19,47	m^2	5	pobyt czasowy	SZKOŁA	3	58,41	20	2	120	2,1	NW8	120	2,1	NW8
0.64	pracownia edukacji wczesnoszkolnej	71,30	m^2	30	pobyt czasowy	SZKOŁA	3	213,90	20	2	600	2,8	K8	600	2,8	K8
0.65	pracownia edukacji wczesnoszkolnej	62,06	m^2	30	pobyt czasowy	SZKOŁA	3	186,18	20	2	600	3,2	K9	600	3,2	K9
0.66	pracownia edukacji wczesnoszkolnej	62,06	m^2	30	pobyt czasowy	SZKOŁA	3	186,18	20	2	600	3,2	K10	600	3,2	K10
0.66A	zaplecze pracowni edukacji wczesnoszkolnej	19,47	m^2	5	pobyt czasowy	SZKOŁA	3	58,41	20	2	120	2,1	NW8	120	2,1	NW8
0.67	pracownia edukacji wczesnoszkolnej	61,95	m^2	30	pobyt czasowy	SZKOŁA	3	185,85	20	2	600	3,2	K11	600	3,2	K11
0.68	zaplecze pracowni edukacji wczesnoszkolnej	17,41	m^2	5	pobyt czasowy	SZKOŁA	3	52,23	20	2	110	2,1	NW8	110	2,1	NW8
0.69	pracownia edukacji wczesnoszkolnej	61,95	m^2	30	pobyt czasowy	SZKOŁA	3	185,85	20	2	600	3,2	K12	600	3,2	K12
0.70	pracownia edukacji wczesnoszkolnej	56,58	m^2	30	pobyt czasowy	SZKOŁA	3	169,74	20	2	600	3,5	K13	600	3,5	K13
0.71	zaplecze pracowni edukacji wczesnoszkolnej	16,91	m^2	5	pobyt czasowy	SZKOŁA	3	50,73	20	2	110	2,2	NW8	110	2,2	NW8
0.72	pracownia edukacji wczesnoszkolnej	61,02	m^2	30	pobyt czasowy	SZKOŁA	3	183,06	20	2	600	3,3	K14	600	3,3	K14
0.73	komunikacja	20,75	m^2	-		SZKOŁA	3	62,25		1,5	125	2,0	NW9	0	0,0	-
0.74	biblioteka	133,73	m^2	50	pobyt czasowy	SZKOŁA	3	401,19	30	3	1500	3,7	NW9	1500	3,7	NW9
0.75	czytelnia	39,02	m^2	30	pobyt czasowy	SZKOŁA	3	117,06	30	3	900	7,7	NW9	900	7,7	NW9
0.76	klatka schodowa	25,41	m^2	-		SZKOŁA	3	76,23		-	0	0,0	-	0	0,0	-
0.77	magazyn zbiorów	35,89	m^2	-		SZKOŁA	3	107,67		2	220	2,0	NW9	220	2,0	NW9
0.77a	wc	11,00	m131	-		SZKOŁA	3	33,00			k	-	-	125	3,8	W24
0.78	pokój socjalny	37,77	m^2	-		SZKOŁA	3	113,31		2	230	2,0	NW9	230	2,0	NW9
0.78a	magazyn czasopism	10,00	m131	-		SZKOŁA	3	30,00		3	90	3,0	NW9	90	3,0	NW9

KONDYGANCJA: PARTER					Rodzaj pobytu	Podział na strefy	H	V	Min. strumień powietrza na osobę	Liczba wymian min.	Nawiew	Uzyskana liczba wymian	System	Wywiew	Uzyskana liczba wymian	System
nr pom.	nazwa pomieszczenia	powierzchnia		ilość osób	-	-	m	m^3	m^3/hos	1/h	m^3/h	1/h	-	m^3/h	1/h	-
0.79	wc widownia	38,37	m^2	-		SALA GIMNASTYCZNA	3	115,11			250	2,2	NW2	250	2,2	W2
0.80	wc szkoła	6,67	m^2	-		SZKOŁA	3	20,01			k	-	-	100	5,0	W24
0.81	wc szkoła męskie	19,08	m^2	-		SZKOŁA	3	57,24			150	2,6	NW8	150	2,6	W24
0.82	wc szkoła damskie	19,53	m^2	-		SZKOŁA	3	58,59			200	3,4	NW8	200	3,4	W18
0.83	wc szkoła	7,10	m^2	-		SZKOŁA	3	21,30			k	-	-	50	2,3	W18
0.84	wc widownia	30,45	m^2	-		SALA GIMNASTYCZNA	3	91,35			250	2,7	NW2	250	2,7	W2
0.85	widownia dla 300 osób	254,46	m^2	300	pobyt czasowy	SALA GIMNASTYCZNA	4	1017,84	30	2	9000	8,8	NW1	9000	8,8	NW1
0.86	przedsionek	4,73	m^2	-		CZ. WSPÓLNA	3	14,19		-	0	0,0	-	0	0,0	-
0.87	klatka schodowa	19,14	m^2	-		CZ. WSPÓLNA	3	57,42		-	0	0,0	-	0	0,0	-

KONDYGANCJA: I PIĘTRO					Rodzaj pobytu	Podział na strefy	H	V	Min. strumień powietrza na osobę	Liczba wymian min.	Nawiew	Uzyskana liczba wymian	System	Wywiew	Uzyskana liczba wymian	System
nr pom.	nazwa pomieszczenia	powierzchnia		ilość osób	-	-	m	m^3	m^3/hos	1/h	m^3/h	1/h	-	m^3/h	1/h	-
KONDYGANCJA: I PIĘTRO																-
nr pom.	nazwa pomieszczenia	pow.	m^2	ilość osób												-
1.01	komunikacja	314,71	m^2	-		SZKOŁA	3	944,13	-	1,5	1420	1,5	NW8	1245	1,3	NW8
1.02	pom. porządkowe	4,49	m^2	-		SZKOŁA	3	13,47	30	2	k	-	-	30	2,2	W13
1.02a	pokój matki z dzieckiem	14,49	m^2	2		SZKOŁA	3	43,47	30	2	90	2,1	NW11	90	2,1	NW11
1.03	klatka schodowa	27,25	m^2	-		SZKOŁA	3	81,75			0	0,0	-	0	0,0	-
1.04	pokój wicedyrektora	27,56	m^2	1	pobyt stały	SZKOŁA	3	82,68	30	2	170	2,1	NW10	170	2,1	NW10
1.05	pokój dyrektora	36,09	m^2	1	pobyt stały	SZKOŁA	3	108,27	30	2	220	2,0	NW10	220	2,0	NW10
1.06	pokój wicedyrektora	27,99	m^2	1	pobyt stały	SZKOŁA	3	83,97	30	2	170	2,0	NW10	170	2,0	NW10
1.07	sekretariat	45,65	m^2	1	pobyt stały	SZKOŁA	3	136,95	30	2	280	2,0	NW10	230	1,7	NW10

KONDYGANCJA:	I PIĘTRO				Rodzaj pobytu	Podział na strefy	H	V	Min. strumień powietrza na osobę	Liczba wymian min.	Nawiew	Uzyskana liczba wymian	System	Wywiew	Uzyskana liczba wymian	System
nr pom.	nazwa pomieszczenia	powierzchnia		ilość osób	-	-	m	m^3	m^3/hos	1/h	m^3/h	1/h	-	m^3/h	1/h	-
1.08	poczekalnia	34,66	m^2	14		SZKOŁA	3	103,98	30	2	420	4,0	NW10	420	4,0	NW10
1.09	szatnia nauczycieli	10,44	m^2	-		SZKOŁA	3	31,32		4	130	4,2	NW10	130	4,2	W19
1.10	pokój nauczycielski	47,82	m^2	50	pobyt czasowy	SZKOŁA	3	143,46	30	2	1500	10,5	NW10	1390	9,7	NW10
1.11	komunikacja	10,73	m^2	-		SZKOŁA	3	32,19		1,5	50	1,6	NW10	k	-	-
1.12	wc nauczycieli	15,63	m^2	-		SZKOŁA	3	46,89			175	3,7	NW10	175	3,7	W13
1.13	zaplecze	9,87	m^2	-		SZKOŁA	3	29,61			k	-	-	50	1,7	W20
1.13a	zaplecze	9,87	m^2	-		SZKOŁA	3	29,61			k	-	-	50	1,7	W20
1.14	zaplecze	8,40	m^2	-		SZKOŁA	3	25,20		4	k	-	-	110	4,4	NW10
1.15	zaplecze szatni	22,24	m^2	-		SZKOŁA	3	66,72		2	140	2,1	NW11	140	2,1	NW11
1.16	sala konferencyjna 90 osób	163,80	m^2	90	pobyt czasowy	SZKOŁA	3	491,40	30	2	2700	5,5	NW7	2700	5,5	NW7
1.17	wc sali konferencyjnej	10,68	m^2	-		SZKOŁA	3	32,04			75	2,3	NW11	75	2,3	W13
1.18	wc sali konferencyjnej	10,68	m^2	-		SZKOŁA	3	32,04			100	3,1	NW11	100	3,1	W13
1.19	szatnia okryć	10,12	m^2	-		SZKOŁA	3	30,36		2	k	-	-	70	2,3	NW11
1.20	sala rekreacyjna	87,98	m^2	50	pobyt czasowy	PRZEDSZKOLE	3	263,94	30	2	1500	5,7	NW16	1410	5,3	NW16
1.21	sala gimnastyczna	79,89	m^2	50	pobyt czasowy	PRZEDSZKOLE	3	239,67	30	2	1500	6,3	NW16	1500	6,3	NW16
1.22	sala rekreacyjna	109,50	m^2	50	pobyt czasowy	PRZEDSZKOLE	3	328,50	30	2	1500	4,6	NW16	1500	4,6	NW16
1.23	zespół sanitarny	7,56	m^2	-		PRZEDSZKOLE	3	22,68			k	-	-	170	7,5	W9
1.24	zespół sanitarny	7,56	m^2	-		PRZEDSZKOLE	3	22,68			k	-	-	170	7,5	W9
1.25	komunikacja	92,18	m^2	-		PRZEDSZKOLE	3	276,54		1,5	490	1,8	NW17	0	0,0	-
1.26	wc personelu	7,99	m^2	-		PRZEDSZKOLE	3	23,97		2	k	-	-	100	4,2	W9
1.27	pomieszczenie porządkowe	5,27	m^2	-		PRZEDSZKOLE	3	15,81		2	k	-	-	50	3,2	W9
1.28	komunikacja	204,09	m^2	-		PRZEDSZKOLE	3	612,27		1,5	920	1,5	NW11	820	1,3	NW11
1.29	zespół sanitarny	7,11	m^2	-		PRZEDSZKOLE	3	21,33			170	8,0	NW17	170	8,0	W9
1.30	schowek	18,79	m^2	-		PRZEDSZKOLE	3	56,37		1,5	k	-	NW17	90	1,6	NW17
1.31	sala zajęć	70,26	m^2	30	pobyt czasowy	PRZEDSZKOLE	3	210,78	15	2	450	2,1	K1	450	2,1	K1
1.32	sala zajęć	60,84	m^2	30	pobyt czasowy	PRZEDSZKOLE	3	182,52	15	2	450	2,5	K2	450	2,5	K2
1.33	schowek	8,21	m^2	-		PRZEDSZKOLE	3	24,63		1,5	50	2,0	NW17	50	2,0	NW17
1.34	zespół sanitarny	7,92	m^2	-		PRZEDSZKOLE	3	23,76			k	-	NW17	170	7,2	W9

KONDYGANCJA: I PIĘTRO					Rodzaj pobytu	Podział na strefy	H	V	Min. strumień powietrza na osobę	Liczba wymian min.	Nawiew	Uzyskana liczba wymian	System	Wywiew	Uzyskana liczba wymian	System
nr pom.	nazwa pomieszczenia	powierzchnia		ilość osób	-	-	m	m^3	m^3/hos	1/h	m^3/h	1/h	-	m^3/h	1/h	-
1.35	sala zajęć	60,84	m²	30	pobyt czasowy	PRZEDSZKOLE	3	182,52	15	2	450	2,5	K3	450	2,5	K3
1.36	schowek	8,19	m²	-		PRZEDSZKOLE	3	24,57		2	50	2,0	NW17	50	2,0	NW17
1.37	zespół sanitarny	7,92	m²	-		PRZEDSZKOLE	3	23,76			170	7,2	NW17	170	7,2	W9
1.38	schowek	13,80	m²	-		PRZEDSZKOLE	3	41,40		2	k	-	NW16	90	2,2	NW16
1.39	nauczanie pozalekcyjne	15,38	m²	5	pobyt czasowy	SZKOŁA	3	46,14		2	100	2,2	NW11	100	2,2	NW11
1.40	zaplecze pracowni edukacji wczesnoszkolenj	10,46	m²	5	pobyt czasowy	SZKOŁA	3	31,38	20	2	100	3,2	NW11	100	3,2	NW11
1.41	zaplecze pracowni edukacji wczesnoszkolenj	8,95	m²	5	pobyt czasowy	SZKOŁA	3	26,85	20	2	100	3,7	NW11	100	3,7	NW11
1.42	pracownia edukacji wczesnoszkolnej	85,40	m²	30	pobyt czasowy	SZKOŁA	3	256,20	20	2	600	2,3	K15	600	2,3	K15
1.43	pracownia edukacji wczesnoszkolnej	85,40	m²	30	pobyt czasowy	SZKOŁA	3	256,20	20	2	600	2,3	K16	600	2,3	K16
1.44	zaplecze pracowni edukacji wczesnoszkolenej	10,04	m²	5	pobyt czasowy	SZKOŁA	3	30,12	20	2	100	3,3	NW8	100	3,3	NW8
1.45	zaplecze pracowni edukacji wczesnoszkolenj	8,74	m²	5	pobyt czasowy	SZKOŁA	3	26,22	20	2	100	3,8	NW8	100	3,8	NW8
1.46	pracownia edukacji wczesnoszkolnej	85,40	m²	30	pobyt czasowy	SZKOŁA	3	256,20	20	2	600	2,3	K17	600	2,3	K17
1.47	pracownia edukacji wczesnoszkolnej	63,51	m²	30	pobyt czasowy	SZKOŁA	3	190,53	20	2	600	3,1	K18	600	3,1	K18
1.48	zaplecze pracowni edukacji wczesnoszkolenej	19,47	m²	5	pobyt czasowy	SZKOŁA	3	58,41	20	2	120	2,1	NW8	120	2,1	NW8
1.49	pracownia edukacji wczesnoszkolnej	63,51	m²	30	pobyt czasowy	SZKOŁA	3	190,53	20	2	600	3,1	K19	600	3,1	K19
1.50	pracownia historii	63,51	m²	30	pobyt czasowy	SZKOŁA	3	190,53	20	2	600	3,1	K20	600	3,1	K20
1.51	zaplecze pracowni edukacji wczesnoszkolenej	17,35	m²	5	pobyt czasowy	SZKOŁA	3	52,05	20	2	110	2,1	NW8	110	2,1	NW8
1.52	pracownia edukacji wczesnoszkolnej	63,56	m²	30	pobyt czasowy	SZKOŁA	3	190,68	20	2	600	3,1	K21	600	3,1	K21

KONDYGANCJA: I PIĘTRO					Rodzaj pobytu	Podział na strefy	H	V	Min. strumień powietrza na osobę	Liczba wymian min.	Nawiew	Uzyskana liczba wymian	System	Wywiew	Uzyskana liczba wymian	System
nr pom.	nazwa pomieszczenia	powierzchnia		ilość osób	-	-	m	m^3	m^3/hos	1/h	m^3/h	1/h	-	m^3/h	1/h	-
1.53	pracownia edukacji wczesnoszkolnej	56,78	m^2	30	pobyt czasowy	SZKOŁA	3	170,34	20	2	600	3,5	K22	600	3,5	K22
1.54	zaplecze pracowni edukacji wczesnoszkolenej	19,75	m^2	5	pobyt czasowy	SZKOŁA	3	59,25	20	2	120	2,0	NW8	120	2,0	NW8
1.55	pracownia edukacji wczesnoszkolnej	61,02	m^2	30	pobyt czasowy	SZKOŁA	3	183,06	20	2	600	3,3	K23	600	3,3	K23
1.56	klerownik gospodarczy	42,15	m^2	1	pobyt stały	SZKOŁA	3	126,45	30	2	260	2,1	NW8	260	2,1	NW8
1.57	magazyn	10,04	m^2	-		SZKOŁA	3	30,12		2	70	2,3	NW8	70	2,3	W10
1.57A	wc personelu	11,86	m^2	-		SZKOŁA	3	35,58			k	-	-	200	5,6	W24
1.58	pokój administracyjny	34,74	m^2	2	pobyt stały	SZKOŁA	3	104,22	30	2	210	2,0	NW8	210	2,0	NW8
1.59	administrator sieci	24,85	m^2	1	pobyt stały	SZKOŁA	3	74,55	30	2	150	2,0	NW8	150	2,0	NW8
1.6	księgowość	37,37	m^2	3	pobyt stały	SZKOŁA	3	112,11	30	2	230	2,1	NW8	230	2,1	NW8
1.61	serwerownia	21,27	m^2	-		SZKOŁA	3	63,81		2	130	2,0	NW8	130	2,0	NW8
1.62	klatka swchodowa	25,41	m^2	-		SZKOŁA	3	76,23		-	0	0,0	-	0	0,0	-
1.63	komunikacja	42,97	m^2	-		SZKOŁA	3	128,91		1,5	200	1,6	NW8	k	-	-
1.64	pokój biurowy	28,51	m^2	2	pobyt stały	SZKOŁA	3	85,53	30	2	180	2,1	NW8	180	2,1	NW8
1.65	archiwum **zgodnie z przepisami dotyczącymi archiwów**	22,76	m^2	-		SZKOŁA	3	68,28		3	210	3,1	NW8	210	3,1	NW8
1.65a	pokój socjalny	15,12	m^2	8	pobyt czasowy	SZKOŁA	3	45,36	30	2	240	5,3	NW8	240	5,3	NW8
1.66	pokój sędziów	21,90	m^2	2	pobyt czasowy	SALA GIMNASTYCZNA	3	65,70	30	2	140	2,1	NW2	140	2,1	W1
1.67	pomieszczenie akustyka	18,19	m^2	2	pobyt czasowy	SALA GIMNASTYCZNA	3	54,57	30	2	110	2,0	NW2	110	2,0	W1
1.68	wc akustyka	3,38	m^2	-		SALA GIMNASTYCZNA	3	10,14			k	-	-	50	4,9	W2
1.69	wc sędziów	3,41	m^2	-		SALA GIMNASTYCZNA	3	10,23			k	-	-	75	7,3	W2
1.70	pokój sędziów	20,13	m^2	2	pobyt czasowy	SALA GIMNASTYCZNA	3	60,39	30	2	130	2,2	NW2	130	2,2	W1
1.71	pokój sędziów	20,57	m^2	2	pobyt czasowy	SALA GIMNASTYCZNA	3	61,71	30	2	130	2,1	NW2	130	2,1	W1
1.72	wc szkoła	6,66	m^2	-		SZKOŁA	3	19,98			k	-	-	50	2,5	W18
1.73	wc szkoła męskie	18,21	m^2	-		SZKOŁA	3	54,63			175	3,2	NW8	175	3,2	W18
1.74	wc szkoła damskie	19,59	m^2	-		SZKOŁA	3	58,77			200	3,4	NW8	200	3,4	W18
1.75	klatka schodowa	23,32	m^2	-		CZ. WSPÓLNA	3	69,96		-	0	0,0	-	0	0,0	-

KONDYGANCJA: I PIĘTRO					Rodzaj pobytu	Podział na strefy	H	V	Min. strumień powietrza na osobę	Liczba wymian min.	Nawiew	Uzyskana liczba wymian	System	Wywiew	Uzyskana liczba wymian	System
nr pom.	nazwa pomieszczenia	powierzchnia		ilość osób	-	-	m	m^3	m^3/hos	1/h	m^3/h	1/h	-	m^3/h	1/h	-
1.76	klatka schodowa	21,41	m^2	-		CZ. WSPÓLNA	3	64,23		-	0	0,0	-	0	0,0	-

KONDYGANCJA: II PIĘTRO					Rodzaj pobytu	Podział na strefy	H	V	Min. strumień powietrza na osobę	Liczba wymian min.	Nawiew	Uzyskana liczba wymian	System	Wywiew	Uzyskana liczba wymian	System
nr pom.	nazwa pomieszczenia	powierzchnia		ilość osób	-	-	m	m^3	m^3/hos	1/h	m^3/h	1/h	-	m^3/h	1/h	-
KONDYGANCJA: II PIĘTRO						-	-	-	-	-	-	-	-	-	-	-
nr pom.	nazwa pomieszczenia	pow.	m^2	ilość osób		-	-	-	-	-	-	-	-	-	-	-
2.01	komunikacja	298,88	m^2	-		SZKOŁA	3	896,64	-	1,5	1350	1,5	NW8	1300	1,4	NW8
2.02	wc szkoła	8,64	m^2	-		SZKOŁA	3	25,92			k	-	-	125	4,8	W13
2.03	wc szkoła damskie	19,74	m^2	-		SZKOŁA	3	59,22			200	3,4	NW8	200	3,4	W18
2.04	wc szkoła męskie	18,43	m^2	-		SZKOŁA	3	55,29			175	3,2	NW8	175	3,2	W18
2.05	wc szkoła niep.	6,66	m^2	-		SZKOŁA	3	19,98			k	-	-	50	2,5	W18
2.06	pomieszczenie porządkowe	5,29	m^2	-		SZKOŁA	3	15,87			k	-	-	30	1,9	W23
2.07	klatka schodowa	27,25	m^2	-		CZ. WSPÓLNA	3	81,75		-	0	0,0	-	0	0,0	-
2.08	pokój socjalny	8,29	m^2	-		DOM KULTURY	3	24,87	30	2	60	2,4	NW5	60	2,4	NW5
2.09	pokój koordynatora	16,60	m^2	1	pobyt stały	DOM KULTURY	3	49,80	30	2	100	2,0	NW5	100	2,0	NW5
2.10	pokój biurowy opiekunów	36,09	m^2	5	pobyt stały	DOM KULTURY	3	108,27	30	2	220	2,0	NW5	220	2,0	NW5
2.11	część wspólna	58,55	m^2	14		DOM KULTURY	3	175,65	20	1,5	280	1,6	NW5	280	1,6	NW5
2.12	zajęcia plastyczne	50,84	m^2	30	pobyt czasowy	DOM KULTURY	3	152,52	30	2	900	5,9	NW5	900	5,9	NW5
2.13	sala zajęć komputerowych	64,10	m^2	30	pobyt czasowy	DOM KULTURY	3	192,30	30	2	900	4,7	NW5	900	4,7	NW5
2.14	sala zajęć tanecznych	86,59	m^2	30	pobyt czasowy	DOM KULTURY	3	259,77	50	2	1500	5,8	NW5	1450	5,6	NW5
2.15	komunikacja	17,03	m^2	-		DOM KULTURY	3	51,09		1,5	80	1,6	NW5	0	0,0	NW5
2.16	wc	14,78	m^2	-		DOM KULTURY	3	44,34			175	3,9	NW5	175	3,9	W6
2.17	wc	6,15	m^2	-		DOM KULTURY	3	18,45			k	-	NW5	50	2,7	W6
2.18	pomieszczenie porządkowe	4,35	m^2	-		DOM KULTURY	3	13,05			k	-	NW5	30	2,3	W6
2.20	magazyn	24,90	m^2	-		DOM KULTURY	3	74,70		2	150	2,0	NW5	150	2,0	W8

KONDYGANCJA: II PIĘTRO					Rodzaj pobytu	Podział na strefy	H	V	Min. strumień powietrza na osobę	Liczba wymian min.	Nawiew	Uzyskana liczba wymian	System	Wywiew	Uzyskana liczba wymian	System
nr pom.	nazwa pomieszczenia	powierzchnia		ilość osób	-	-	m	m^3	m^3/hos	1/h	m^3/h	1/h	-	m^3/h	1/h	-
2.21	zaplecze	7,32	m^2	-		DOM KULTURY	3	21,96		2	k	-	NW5	50	2,3	W7
2.22	sala zajęć teatralnych	78,73	m^2	50	pobyt czasowy	DOM KULTURY	3	236,19	30	2	1500	6,4	NW5	1340	5,7	NW5
2.23	zaplecze	9,64	m^2	-		DOM KULTURY	3	28,92		2	k	-	NW5	60	2,1	W7
2.24	zaplecze	8,39	m^2	-		DOM KULTURY	3	25,17		2	k	-	NW5	100	4,0	W7
2.25	aula dla 300 osób	295,13	m^2	300	pobyt czasowy	AULA	4	1180,52	30	2	20000	16,9	NW3	20000	16,9	NW3
2.26	harcówka	55,83	m^2	30	pobyt czasowy	AULA	3	167,49	20	2	600	3,6	NW4	600	3,6	NW4
2.27	komuniakcja	14,81	m^2	-		AULA	3	44,43		5	230	5,2	NW4	230	5,2	NW4
2.28	samorzad uczniowski	36,02	m^2	30	pobyt czasowy	AULA	3	108,06	20	2	600	5,6	NW4	600	5,6	NW4
2.29	klatka schodowa	21,59	m^2	-		CZ. WSPÓLNA	3	64,77		-	0	0,0	-	0	0,0	-
2.30	wc sali konf. męskie	15,63	m^2	-		AULA	3	46,89			125	2,7	NW4	125	2,7	W4
2.31	wc szkoła	5,24	m^2	-		AULA	3	15,72			k	-	-	50	3,2	W4
2.32	wc sali konf. damskie	16,73	m^2	-		AULA	3	50,19			100	2,0	NW4	100	2,0	W4
2.33	komunikacja	31,85	m^2	-		AULA	3	95,55		2	200	2,1	NW4	150	1,6	NW4
2.34	szatnia	36,82	m^2	-		AULA	3	110,46		2	230	2,1	NW4	230	2,1	W5
2.35	zaplecze auli	10,50	m^2	-		AULA	3	31,50		2	k	-	-	70	2,2	W11
2.36	katering	10,48	m^2	-		AULA	3	31,44	30	2	70	2,2	NW4	70	2,2	NW4
2.37	garderoba	21,37	m^2	-		AULA	3	64,11		2	k	-	NW3	130	2,0	W11
2.38	scena	94,65	m^2	10	pobyt czasowy	AULA	4,5	425,93	30	2	1000	2,3	NW3	800	1,9	NW3
-	projektorownia	28,87	m^2	-		AULA	3	86,61		2	180	2,1	NW4	180	2,1	NW4
2.39	schody	20,02	m^2	-		CZ. WSPÓLNA	3	60,06		-	0	0,0	-	0	0,0	-
2.40	nauczanie pozalekcyjne	15,38	m^2	-		SZKOŁA	3	46,14		2	100	2,2	NW11	100	2,2	NW11
2.41	zaplecze pracowni edukacji wczesnoszkolnej	10,46	m^2	5	pobyt czasowy	SZKOŁA	3	31,38	20	2	100	3,2	NW11	100	3,2	NW11
2.42	zaplecze pracowni edukacji wczesnoszkolnej	9,13	m^2	5	pobyt czasowy	SZKOŁA	3	27,39	20	2	100	3,7	NW11	100	3,7	NW11
2.43	pracownia edukacji wczesnoszkolnej	85,40	m^2	30	pobyt czasowy	SZKOŁA	3	256,20	20	2	600	2,3	K24	600	2,3	K24
2.44	pracownia edukacji wczesnoszkolnej	85,40	m^2	30	pobyt czasowy	SZKOŁA	3	256,20	20	2	600	2,3	K25	600	2,3	K25

KONDYGANCJA: II PIĘTRO					Rodzaj pobytu	Podział na strefy	H	V	Min. strumień powietrza na osobę	Liczba wymian min.	Nawiew	Uzyskana liczba wymian	System	Wywiew	Uzyskana liczba wymian	System
nr pom.	nazwa pomieszczenia	powierzchnia		ilość osób	-	-	m	m^3	m^3/hos	1/h	m^3/h	1/h	-	m^3/h	1/h	-
2.45	zaplecze pracowni edukacji wczesnoszkolnej	10,11	m^2	5	pobyt czasowy	SZKOŁA	3	30,33	20	2	100	3,3	NW8	100	3,3	NW8
2.46	zaplecze pracowni edukacji wczesnoszkolnej	8,74	m^2	5	pobyt czasowy	SZKOŁA	3	26,22	20	2	100	3,8	NW8	100	3,8	NW8
2.47	pracownia edukacji wczesnoszkolnej	85,33	m^2	30	pobyt czasowy	SZKOŁA	3	255,99	20	2	600	2,3	K26	600	2,3	K26
2.48	pracownia edukacji wczesnoszkolnej	63,51	m^2	30	pobyt czasowy	SZKOŁA	3	190,53	20	2	600	3,1	K27	600	3,1	K27
2.49	zaplecze pracowni edukacji wczesnoszkolnej	7,35	m^2	5	pobyt czasowy	SZKOŁA	3	22,05	20	2	100	4,5	NW8	100	4,5	NW8
2.50a	zaplecze fizyka	9,45	m^2	2	pobyt czasowy	SZKOŁA	3	28,35	20	2	60	2,1	NW8	60	2,1	NW8
2.50	pracownia fizyki	62,51	m^2	30	pobyt czasowy	SZKOŁA	3	187,53	20	2	600	3,2	K28	600	3,2	K28
2.51	pracownia hist.	63,51	m^2	30	pobyt czasowy	SZKOŁA	3	190,53	20	2	600	3,1	K29	600	3,1	K29
2.52	zaplecze hist.	8,58	m^2	2	pobyt czasowy	SZKOŁA	3	25,73	20	2	55	2,1	NW8	55	2,1	NW8
2.53A	zaplecze chem.	8,58	m^2	2	pobyt czasowy	SZKOŁA	3	25,73	20	2	55	2,1	NW8	55	2,1	NW8
2.53	pracownia chem.	63,51	m^2	30	pobyt czasowy	SZKOŁA	3	190,53	20	2	600	3,1	K30	600	3,1	K30
2.54	pracownia geog.	56,78	m^2	30	pobyt czasowy	SZKOŁA	3	170,34	20	2	600	3,5	K31	600	3,5	K31
2.55	zaplecze pracowni geog.	9,18	m^2	2	pobyt czasowy	SZKOŁA	3	27,54	20	2	60	2,2	NW8	60	2,2	NW8
2.56A	zaplecze pracowni biol.	9,18	m^2	2	pobyt czasowy	SZKOŁA	2	18,36	20	2	60	3,3	NW8	60	3,3	NW8
2.56	pracownia biologii	61,02	m^2	30	pobyt czasowy	SZKOŁA	3	183,06	20	2	600	3,3	K32	600	3,3	K32
2.57	gabinet stomatologiczny	21,72	m^2	2	pobyt stały	SZKOŁA	3	65,16	30	2	140	2,1	NW12	140	2,1	NW12
2.58	gabinet lekarski	21,72	m^2	1	pobyt stały	SZKOŁA	3	65,16	30	2	140	2,1	NW12	140	2,1	NW12
2.59	gabinet psychologa	37,06	m^2	1	pobyt stały	SZKOŁA	3	111,18	30	2	230	2,1	NW12	230	2,1	NW12
2.60	gabinet pedagoga	22,47	m^2	1	pobyt stały	SZKOŁA	3	67,41	30	2	140	2,1	NW12	140	2,1	NW12
2.61	pokój zabiegowy	22,35	m^2	1	pobyt stały	SZKOŁA	3	67,05	30	4	270	4,0	NW12	270	4,0	NW12
2.62	zaplecze gabinetu	9,33	m^2	-		SZKOŁA	3	27,99	30	2	60	2,1	NW12	60	2,1	NW12
2.63	gabinet pielęgniarski	37,44	m^2	2	pobyt stały	SZKOŁA	3	112,32	30	2	230	2,0	NW12	230	2,0	NW12
2.64	zaplecze gabinetu stomatologicznego	9,33	m^2	-		SZKOŁA	3	27,99		2	60	2,1	NW12	60	2,1	NW12
2.65	klatka schodowa	25,41	m^2	-		CZ. WSPÓLNA	3	76,23		-	0	0,0	-	0	0,0	-
2.66	komunikacja	37,55	m^2	-		SZKOŁA	3	112,65		1,5	170	1,5	NW8	170	1,5	NW8

KONDYGANCJA: II PIĘTRO					Rodzaj pobytu	Podział na strefy	H	V	Min. strumień powietrza na osobę	Liczba wymian min.	Nawiew	Uzyskana liczba wymian	System	Wywiew	Uzyskana liczba wymian	System
nr pom.	nazwa pomieszczenia	powierzchnia		ilość osób	-	-	m	m^3	m^3/hos	1/h	m^3/h	1/h	-	m^3/h	1/h	-
2.67	poczekalnia	22,76	m^2	-	9	SZKOŁA	3	68,28	20	2	140	2,1	NW12	60	0,9	NW12
2.67a	porządkowe	3,42	m^2	-		SZKOŁA	3	10,26		2	k	-	-	30	2,9	W24
2.67b	odpady med.	3,42	m^2	-		SZKOŁA	4	13,68		3	k	-	-	50	3,7	W21
2.68	WC person.	11,86	m^2	-		SZKOŁA	3	35,58			125	3,5	NW8	125	3,5	W24
2.69	pokój śniadaniowy personelu medycznego	9,04	m^2	8	pobyt czasowy	SZKOŁA	3	27,12	30	2	240	8,8	NW12	240	8,8	NW12
2.70	archiwum med. **zgodnie z przepisami dotyczącymi archiwów**	7,00	m^2	-		SZKOŁA	3	21,00		3	70	3,3	NW12	70	3,3	NW12
2.71	szatnia personelu medycznego	19,48	m^2	8	pobyt czasowy	SZKOŁA	3	58,44		4	240	4,1	NW12	240	4,1	W22
2.72	zajęcia wyrównawcze	22,16	m^2	5	pobyt czasowy	SZKOŁA	3	66,48	20	2	140	2,1	NW8	140	2,1	NW8
2.73	zajęcia wyrównawcze	25,93	m^2	5	pobyt czasowy	SZKOŁA	3	77,79	20	2	160	2,1	NW8	160	2,1	NW8
2.74	zajęcia wyrównawcze	20,79	m^2	5	pobyt czasowy	SZKOŁA	3	62,37	20	2	130	2,1	NW8	130	2,1	NW8
2.75	zajęcia wyrównawcze	20,79	m^2	5	pobyt czasowy	SZKOŁA	3	62,37	20	2	130	2,1	NW8	130	2,1	NW8
2.76	klatka schodowa	16,19	m^2	-		CZ. WSPÓLNA	3	48,57		-	0	0,0	-	0	0,0	-
2.77	komunikacja	190,85	m^2	-		CZ. WSPÓLNA	3	572,55		1,5	860	1,5	NW11	705	1,2	NW11

Tabela. Pomieszczenia klimatyzowane

Pomieszczenia					Pobyt	Strefa	Zyski ciepła
nr pom.	nazwa pomieszczenia	powierzchnia	-	ilość osób	-	-	kw
-	-	-	-	-	-	-	-
-1.08	pomieszczenie socjalne	15,23	m²	10	pobyt czasowy	SZKOŁA	2,58
-1.14	sala do gimnastyki korekcyjnej	81,84	m²	15	pobyt czasowy	SZKOŁA	8,14
-1.17	siłownia	88,00	m²	30		SZKOŁA	12,26
-1.69	sala pomoc./gry stołowe	135,06	m²	30	pobyt czasowy	SZKOŁA	19,15
-1.86	pokój nauczycieli wf	21,94	m²	6	pobyt czasowy	SALA GIMNASTYCZNA	3,08
-1.96	sala gimnastyczna	974,86	m²	60	pobyt czasowy	SALA GIMNASTYCZNA	111,98
0.02	sklepik	24,97	m²	1	pobyt stały	SZKOŁA	3,35
0.03	pom.woźnego - radiowęzeł	7,56	m²	2	pobyt stały	SZKOŁA	2,75
0.05	intendent	14,45	m²	1	pobyt stały	KUCHNIA STOŁÓWKA	1,49
0.32	pokój logopedy	10,57	m²	1	pobyt stały	PRZEDSZKOLE	1,63
0.39	gabinet wicedyrektora	12,53	m²	1	pobyt stały	PRZEDSZKOLE	2,52
0.40	pokój nauczycielski	20,81	m²	8	pobyt czasowy	PRZEDSZKOLE	2,52
0.41	pomieszczenie socjalne	16,46	m²	8	pobyt czasowy	PRZEDSZKOLE	2,42
0.60	ochrona	24,06	m²	2	pobyt czasowy	SZKOŁA	2,25
0.74	biblioteka	133,73	m²	50	pobyt czasowy	SZKOŁA	15,22
0.75	czytelnia	39,02	m²	30	pobyt czasowy	SZKOŁA	8
0.78	pokój socjalny	37,77	m²	-		SZKOŁA	2,48
0.85	widownia dla 300 osób	254,46	m²	300	pobyt czasowy	SALA GIMNASTYCZNA	
1.04	pokój wicedyrektora	27,56	m²	1	pobyt stały	SZKOŁA	3,16
1.05	pokój dyrektora	36,09	m²	1	pobyt stały	SZKOŁA	4,45
1.06	pokój wicedyrektora	27,99	m²	1	pobyt stały	SZKOŁA	3,57
1.07	sekretariat	45,65	m²	1	pobyt stały	SZKOŁA	3,48
1.08	poczekalnia	34,66	m²	14		SZKOŁA	3,76
1.10	pokój nauczycielski	47,82	m²	50	pobyt czasowy	SZKOŁA	9,83
1.16	sala konferencyjna 90 osób	163,80	m²	90	pobyt czasowy	SZKOŁA	19,48
1.56	kierownik gospodarczy	42,15	m²	1	pobyt stały	SZKOŁA	4,58
1.57	mazgazyn	10,04	m²	-		SZKOŁA	0,66
1.58	pokój administracyjny	34,74	m²	2	pobyt stały	SZKOŁA	4,29

Pomieszczenia					Pobyt	Strefa	Zyski ciepła
nr pom.	nazwa pomieszczenia	powierzchnia	-	ilość osób	-	-	kw
1.59	administrator sieci	24,85	m²	1	pobyt stały	SZKOŁA	3,57
1.60	księgowość	37,37	m²	3	pobyt stały	SZKOŁA	4,47
1.64	pokój biurowy	28,51	m²	2	pobyt stały	SZKOŁA	3,01
1.65a	pokój socjalny	15,12	m²	8	pobyt czasowy	SZKOŁA	2,21
1.66	pokój sędziów	21,90	m²	2	pobyt czasowy	SALA GIMNASTYCZNA	2,12
1.67	pomieszczenie akustyka	18,19	m²	2	pobyt czasowy	SALA GIMNASTYCZNA	2,48
1.70	pokój sędziów	20,13	m²	2	pobyt czasowy	SALA GIMNASTYCZNA	2,44
1.71	pokój sędziów	20,57	m²	2	pobyt czasowy	SALA GIMNASTYCZNA	2,55
2.08	pokój socjalny	8,29	m²	-		DOM KULTURY	2,15
2.09	pokój koordynatora	16,60	m²	1	pobyt stały	DOM KULTURY	4,04
2.10	pokój biurowy opiekunów	36,09	m²	5	pobyt stały	DOM KULTURY	4,95
2.13	sala zajeć komputerowych	64,10	m²	30	pobyt czasowy	DOM KULTURY	10,59
2.14	sala zajeć tanecznych	86,59	m²	30	pobyt czasowy	DOM KULTURY	15,57
2.22	sala zajęć teatralnych	78,73	m²	50	pobyt czasowy	DOM KULTURY	10,59
2.25	aula dla 300 osób	295,13	m²	300	pobyt czasowy	AULA	47,89
2.36	katering	10,48	m²	-		AULA	2,25
2.38	scena	94,65	m²	10	pobyt czasowy	AULA	8,01
2.57	gabinet stomatologiczny	21,72	m²	2	pobyt stały	SZKOŁA	2,82
2.58	gabinet lekarski	21,72	m²	1	pobyt stały	SZKOŁA	2,82
2.59	gabinet psychologa	37,06	m²	1	pobyt stały	SZKOŁA	4,81
2.60	gabinet pedagoga	22,47	m²	1	pobyt stały	SZKOŁA	2,9
2.61	pokój zabiegowy	22,35	m²	1	pobyt stały	SZKOŁA	2,91
2.62	zaplecze gabinetu	9,33	m²	-		SZKOŁA	0,87
2.63	gabinet pielęgniarski	37,44	m²	2	pobyt stały	SZKOŁA	5,33
2.64	zaplecze gabinetu stomatologicznego	9,33	m²	-		SZKOŁA	0,87
2.67	poczekalnia	22,76	m²	-	-	SZKOŁA	2,15
2.67a	porządkowe	3,42	m²	-		SZKOŁA	0,32
2.67b	odpady med.	3,42	m²	-		SZKOŁA	0,32
-	projektorownia	15	m²	-	-	AULA	2,00

Pomieszczenia					Pobyt	Strefa	Zyski ciepła
nr pom.	nazwa pomieszczenia	powierzchnia	-	ilość osób	-	-	kw
2.69	pokój śniadaniowy personelu medycznego	9,04	m²	8	pobyt czasowy	SZKOŁA	2,29
2.71	szatnia personelu medycznego	19,48	m²	8	pobyt czasowy	SZKOŁA	2,51

1.65	archiwum **zgodnie z przepisami dotyczącymi archiwów**	22,76	m²	-	-	SZKOŁA	2,25
2.70	archiwum med. **zgodnie z przepisami dotyczącymi archiwów**	7,00	m²	-	-	SZKOŁA	1,56

5. Informacja do planu bezpieczeństwa i ochrony zdrowia

Przewidywane zagrożenie mogące wystąpić podczas realizacji robót.
- urazy od spadających przedmiotów z wysokości – zagrożenie dla osób znajdujących się w otoczeniu
- potknięcie, upadek – wszystkie prace budowlano – montażowe w obiekcie
- skaleczenia - używanie ostrych narzędzi podczas prac montażowych, oraz krawędzie elementów budowlanych
- uraz odpryskami – prace montażowe z użyciem elektronarzędzi
- poparzenia - spawanie rurociągów
- zaprószenie oka – prace budowlane , kucie, stosowanie materiałów izolacyjnych
- hałas – używanie elektronarzędzi podczas prac montażowych

Instruktaż pracowników

Bezpośredni nadzór nad BHP sprawują kierownik budowy i uprawnione osoby, które przed przystąpieniem do prac:
- przeprowadzą instruktaż pracowników wykonujących czynności budowlane, montażowe
- poinformują pracowników o możliwości wystąpienia zagrożeń wg pkt 5
- poinformują pracowników o konieczności stosowania zabezpieczeń oraz środków ochrony indywidualnej ze względu na istniejące zagrożenia
- poinformują o najszybszych drogach ewakuacji w razie zagrożenia

Prace specjalistyczne (spawanie, zgrzewanie.) wykonują pracownicy posiadające odpowiednie przeszkolenia i uprawnienia. Zatrudnieni pracownicy winni przejść szkolenia okresowe i stanowiskowe w zakładzie pracy, oraz posiadać aktualne badania lekarskie. Na obiekcie winno byś wyznaczone miejsce z podstawowym sprzętem gaśniczym oraz apteczka pierwszej pomocy. Na obiekcie należy wyznaczyć trasy zapewniające bezpieczną i sprawną komunikację umożliwiającą sprawną ewakuację na wypadek pożaru lub innych zagrożeń. Na trasach tych zabrania się składowania materiałów. Wszelkie roboty winne być prowadzone zgodnie z „Rozporządzeniem Ministra Infrastruktury z dn. 6 lutego 2003 w sprawie bezpieczeństwa i higieny pracy podczas wykonywania robót budowlanych" Dz. U. Nr 47 poz. 401 z dn. 19 marca 2003 r.

6. Wytyczne branżowe

6.1. Branża architektoniczna

Przewidzieć w projekcie konstrukcji dachu obciążenie urządzeniami wentylacyjnymi (centrale, agregaty, wentylatory oraz kanały wentylacyjne). Zaprojektować konstrukcje wsporcze dla central wentylacyjnych, agregatów.
Przewidzieć w projekcie konstrukcji obciążenie kanałami wentylacyjnymi prowadzonymi podstropowo.
Zaprojektować kratki przepływowe w drzwiach pomieszczeń higieniczno-sanitarnych tj. WC, pom. porządkowe. Minimalna powierzchnia czynna ww. kratek 0.022 m^2.

6.2. Branża elektryczna, AKiPA

Zasilić wszystkie urządzenia tj. centrale wentylacyjne, wentylatory oraz układy sterowania.
Sterowanie centralami za pomocą dedykowanej automatyki producenta. W przypadku zmiany automatyki przewidzieć taką możliwość sterowania aby układ automatyki centrali umożliwiał sterowanie pozostałym urządzeniami w obrębie danego układu.

Zasilić w energię elektryczną wszystkie wymagane urządzenia:
-zasilić energią elektryczną automatykę, pompy obiegowe,
-wykonać uziemienie urządzeń,
-wszystkie obwody elektryczne należy wykonać zgodnie z obowiązującymi PN –E
-jako ochronę dodatkową przed porażeniem należy zastosować wyłączniki różnicowo prądowe o działaniu bezpośrednim,

-wszystkie obwody powinny posiadać przewód ochronny PE,
-należy połączyć z szyną wyrównawczą wszystkie metalowe rurociągi wchodzące i wychodzące z pomieszczenia,
- urządzenia wymagające zasilenia zgodnie z dokumentacją.

Moce elektryczne wskazano na rysunkach.

Opomiarowanie poszczególnych stref
Centrale wentylacyjne oraz agregaty wody lodowej pracują na rzecz danej wydzielonej strefy przez Inwestora. Zasilanie elektryczne urządzeń zgodnie z przydziałem do danej strefy.
Agregaty wody lodowej zasilają centrale wentylacyjne oraz urządzenia nawiewno-wywiewne sal zajęciowych. Sugeruje się, aby zasilenie elektryczne agregatów wody lodowej odbywało się ze strefy wspólnej, a opomiarowanie za pomocą liczników chłodu umieszczonych na poszczególnych rozgałęzieniach instalacji wody lodowej dla poszczególnych stref. Proponuje się zdalny odczyt liczników.
Uszczegółowienie protokołu opomiarowania – na etapie projektu wykonawczego.

6.3. Branża c.o.

Doprowadzić czynnik grzewczy do central wentylacyjnych.

6.4. Branża wod-kan

Zaprojektować odprowadzeni skroplin wewnętrznych jednostek klimatyzacji.

7. Bezpieczeństwo pożarowe

Zastosowano klapy ppoż. na przejściach przez przegrody ppoż. Zastosowano klapy ppoż. z siłownikami 24 V oraz funkcją komfort.
Wszystkie zastosowane elementy i urządzenia muszą być wykonane z materiałów niepalnych posiadających Aprobatę Techniczną ITB i CNBOP.
Przewody wentylacyjne powinny być wykonane i prowadzone w taki sposób, aby w przypadku pożaru nie oddziaływały siłą większą niż 1 kN na elementy budowlane, a także aby przechodziły przez przegrody w sposób umożliwiający kompensacje wydłużeń przewodu.
Zamocowania przewodów do elementów budowlanych przewidziane są z materiałów niepalnych.
W przewodach wentylacyjnych nie wolno prowadzić innych instalacji.

8. Wytyczne montażu i eksploatacji

8.1. Kanały wentylacyjne

Kanały i kształtki o przekroju kołowym z blachy stalowej ocynkowanej typu SPIRO z fabrycznym uszczelnieniem w klasie szczelności A wg PN-B-76001, PN-B-76002 i PN-B-03434 lub elastyczne.
Kanały i kształtki prostokątne wykonane z blachy stalowej ocynkowanej w klasie szczelności wg PN-B-76001, PN-B-76002 i PN-B-03434.
Przejścia kanałów przez ściany lub stropy uszczelnić pianką poliuretanową.
Elementy i kanały wentylacyjne należy zamontować za pomocą typowych systemów mocowania i zawiesi do konstrukcji, ścian i stropów budynku. Połączenia kołnierzowe dla montowania kanałów należy uszczelnić materiałem plastycznym (uszczelki gumowe, silikon). Połączenie kanałów z centralami klimatyzacyjnymi należy zrealizować za pomocą króćców elastycznych.
Kanały muszą być zamontowane w taki sposób aby ich sztywność nie pozostawała naruszona.
Sposób montażu musi uwzględniać i spełniać wszystkie wymogi wytrzymałościowe zgodnie z PN oraz bezpieczeństwa BHP.
Całość instalacji wykonać zgodnie z „Warunkami technicznymi wykonania i odbioru robót budowlano-montażowych", cz.II „Instalacje sanitarne i przemysłowe" oraz "Warunkami technicznym

wykonania i odbioru instalacji wentylacyjnych" zgodnie z Wymaganiami Technicznymi CORBIT INSTAL.

Grubości blach na kanały przyjmować tak, aby przewody poddane działaniu różnicy założonych ciśnień roboczych nie wykazywały słyszalnych odkształceń płaszcza ani widocznych ugięć przewodów między podporami.

Minimalne grubości kanałów okrągłych:

- fi 100 ÷ fi 125 – 0,50 mm
- fi 160 ÷ fi 250 – 0,60 mm
- fi 280 ÷ fi 710 – 0,75 mm
- powyżej fi 710 – 1 mm

Kanały prostokątne (decyduje długość dłuższego boku):

- do 750 mm – 0,75 mm
- od 750 do 1400 mm – 0,9 mm
- powyżej 1400 mm – 1,1 mm.

Wszystkie nawiewniki i wywiewniki montowane w sufitach podwieszonych należy podłączać do głównych kanałów przy pomocy przewodów elastycznych izolowanych o długości nieprzekraczającej 1,5 m.

Należy zabudować na kanałach wentylacyjnych klapy rewizyjne w celu umożliwienia czyszczenia kanałów.

Klapy zabudować przy:

- przepustnicach (z dwóch stron),
- klapach pożarowych (z jednej strony),
- tłumikach akustycznych prostokątnych (z dwóch stron),
- filtrach (z dwóch stron),
- wentylatorach kanałowych (z dwóch stron),
- regulatorach przepływu (z dwóch stron),
- na kanałach wentylacyjnych co maksimum 10 m,
- przy kolanach i łukach z wewnętrznym kierownicami (z jednej strony),
- przy zwężkach, jeżeli następuje na nich zmiana wysokości więcej niż o 100 mm.

W przypadku zabudowy na kanałach (lub podłączenia do kanałów) łatwo demontowanych elementów, np. kratek wentylacyjnych, mogą one pełnić rolę otworów rewizyjnych.

Czerpnie i wyrzutnie powinny być zabezpieczone przed opadami atmosferycznymi, wiatrem, owadami i zanieczyszczeniami mechanicznym.

Powierzchnia czerpni powinna zapewniać zasysanie powietrza z prędkością poniżej 2,5 m/s.

Wyrzutnie powinny mieć powierzchnię zapewniającą wyrzut powietrza z prędkością nie większą niż 4 m/s.

Czerpnie i wyrzutnie dachowe (dolna krawędź) powinny być usytuowane, co najmniej 0,4 m nad powierzchnią, na której są zamontowane.

8.2. Tłumiki hałasu

W celu zapewnienia optymalnych warunków akustycznych przewiduje się zastosowanie tłumików hałasu po stronie czerpni, wyrzutni, nawiewu i wywiewu powietrza przy centralach wentylacyjnych. Dodatkowo przewiduje się zastosowanie elastycznych tłumików hałasu po stronach ssawnych i tłocznych wentylatorów oraz podstaw dachowych tłumiących.

8.3. izolacja kanałów wentylacyjnych

Przejścia kanałów przez ściany lub stropy uszczelnić pianką poliuretanową.

Kanały prowadzone wewnątrz budynku (nawiewne i wywiewne z central wentylacyjnych) izolowane wełną mineralną grubości 30 mm w płaszczu aluminiowym. Kanały czerpni i wyrzutni biegnące po dachu izolować izolacją na bazie kauczuku syntetycznego grubości min. 30 mm w płaszczu stalowym. Kanały przy przejściach przez dach izolować izolacją z wełny mineralnej o grubości min. 50 mm. Kanały prowadzone na dachu budynku (nawiewne i wywiewne) izolować izolacją grubości 50 mm w płaszczu stalowym. Kanały wentylacyjne służące do ogrzewania biegnące na dachu

izolować izolacją z wełny mineralnej gr. min. 80 mm w płaszczu stalowym. Kanały wentylacyjne służące do ogrzewania powietrzem prowadzone wewnątrz budynku izolować izolacją z wełny mineralnej gr. min. 50 mm w płaszczu aluminiowym. Widoczne kanały wentylacyjne (nawiewne i wywiewne z central wentylacyjnych) izolować izolacją z kauczuku syntetycznego gr. 30 mm. Pozostałe kanały nieizolowane.

8.4. Zabezpieczenia antykorozyjne

Przewody i kształtki nie wymagają zabezpieczenia antykorozyjnego. Pozostałe elementy tj. konstrukcje wsporcze należy oczyścić do drugiego stopnia czystości zgodnie z PN-7-/M-50050. Elementy ocynkowane należy przed pomalowaniem odtłuścić. Następnie wszystko pomalować farbą poliwinylową do bezpośredniego malowania blach ocynkowanych.

8.5. Próby szczelności

Po zakończeniu prac montażowych należy przeprowadzić próbę szczelności całej instalacji wentylacyjnej. Próbę wykonać wg normy PN-B/76001/1996 „Przewody wentylacyjne. Szczelność. Wymagania i badania". Przewody wentylacyjne powinny odpowiadać klasie szczelności A.

8.6. Wytyczne eksploatacji

Należy wykonać okresowe przeglądy stanu konstrukcji wsporczych pod urządzenia.
W razie stwierdzenia nieprawidłowości należy je niezwłocznie usunąć poprzez zabezpieczenie lakierami antykorozyjnymi.
Należy wykonać okresowe pomiary parametrów pracy urządzeń oraz przeglądy stanu instalacji elektrycznej.
Czynności związane z eksploatacją i konserwacją należy wykonywać zgodnie z instrukcjami obsługi dostarczanymi wraz z urządzeniami.
Do usuwania sygnalizowanych niesprawności oraz do przeprowadzania okresowych przeglądów i remontów bieżących urządzeń należy wezwać uprawniony serwis.

9. Uwagi końcowe

a) Po zamontowaniu i uruchomieniu instalacji należy je wyregulować w celu uzyskania projektowanych parametrów pracy.
b) Jeżeli będą wynikać kolizje z przewodami wentylacyjnymi i nie będzie możliwości ich przesunięcia to w miejscu kolizji można lokalnie obniżyć sufit lub wystające elementy obudować, po otrzymaniu uprzedniej akceptacji architekta. Rozwiązanie to należy traktować jako wyjątkową sytuację i stosować tylko w przypadku jedynego, możliwego rozwiązania.
c) Podczas wykonywania robót należy przestrzegać przepisów BHP, stosownych do rodzaju wykonywanych prac.
d) Montaż urządzeń i elementów wentylacyjnych należy wykonywać zgodnie z wytycznymi ich producentów (DTR, instrukcje montażowe, aprobaty techniczne itp.).
e) Wszystkie stosowane materiały powinny posiadać aktualne atesty, świadectwa o dopuszczeniu do stosowania w budownictwie, lub aprobaty techniczne wydane przez COBRTI INSTAL.
f) Otwory w przegrodach budowlanych żelbetowych nie ujęte w branży architektury i konstrukcji oraz otwory w przegrodach murowanych i lekkich, wykonawca instalacji zobowiązany jest do wykonania we własnym zakresie.
g) Wszelkie zmiany tras oraz wynikające z tego ewentualne kolizje Wykonawca powinien rozwiązać i wykonać na własny koszt.
h) W czasie budowy prace montażowe instalacji wentylacji i rurowych należy koordynować z pracami montażowymi innych branż. Szczególnie dotyczy to montażu pionów wentylacyjnych.

i) Lokalizację punktów stałych oraz długości ramion kompensacyjnych należy odczytać na rysunkach poszczególnych kondygnacji. Kompensację należy wykonać zgodnie z wytycznymi producenta danego systemu rur.
j) Instalacja ma być wykonana zgodnie z dokumentacją. Wszelkie zmiany w dokumentacji wynikające z uszczegółowienia rozwiązań funkcjonalnych, wymogów stawianych przez technologię, konstrukcję, instalacje oraz zmian wprowadzonych przez Zamawiającego lub Wykonawcę za zgodą Zamawiającego w trakcie budowy musza być uzgodnione z Projektantem.
k) Wszystkie elementy ujęte w specyfikacji materiałowej, a nie ujęte na rysunkach lub ujęte na rysunkach, a nie ujęte w specyfikacji materiałów należy traktować tak jakby były ujęte w obu.
l) Za kompletne opracowanie stanowiące podstawę wyceny należy przyjąć wszystko co zostało narysowane, opisane, objęte specyfikacją oraz nieujęte, a konieczne do prawidłowego wykonania instalacji oraz prawidłowego funkcjonowania obiektu.
m) Przedstawione typy i producenci poszczególnych urządzeń w opisie technicznym i specyfikacji materiałowej mają na celu określenie standardu wykonania instalacji. Wszelkie zmiany urządzeń na innych producentów muszą być zaakceptowane przez inwestora i projektanta.

10. Zestawienie materiałów.

ZESTAWIENIE MATERIAŁÓW WODA LODOWA				
Nr	**Urządzenie/Element**	**Typ**	**Ilość**	
Rury				
1	Rura stal. k=0.15	DN 15	430	m
2	Rura stal. k=0.15	DN 20	245	m
3	Rura stal. k=0.15	DN 25	155	m
4	Rura stal. k=0.15	DN 32	470	m
5	Rura stal. k=0.15	DN 40	100	m
6	Rura stal. k=0.15	DN 50	75	m
7	Rura stal. k=0.15	DN 65	200	m
8	Rura stal. k=0.15	DN 80	110	m
9	Rura stal. k=0.15	DN 100	195	m
10	Rura stal. k=0.15	DN 125	22	m
11	Rura stal. k=0.15	DN 150	65	m
12	Rura stal. k=0.15	DN 200	3,5	m
Kształtki stalowe				
1	Kolano 90°	15	2	szt.
2	Kolano 90°	32	35	szt.
3	Kolano 90°	40	8	szt.
4	Kolano 90°	50	4	szt.
5	Kolano 90°	65	29	szt.
6	Kolano 90°	80	10	szt.
7	Kolano 90°	100	16	szt.
8	Kolano 90°	125	4	szt.
9	Kolano 90°	150	2	szt.
Złączki i kształtki mosiężne, żeliwne i stalowe				
1	Kolano w/z równoprzelotowe	1¼"w - 1¼"z	10	szt.
2	Kolano w/z równoprzelotowe	1½"w - 1½"z	4	szt.
3	Kolano w/z równoprzelotowe	2"w - 2"z	1	szt.
4	Kolano w/z równoprzelotowe	2½"w - 2½"z	2	szt.
5	Kolano wew. redukcyjne	¾"w - ½"w	2	szt.
6	Kolano wew. równoprzelotowe	1¼"w - 1¼"w	1	szt.
7	Kolano wew. równoprzelotowe	4"w - 4"w	1	szt.
8	Kołnierz PN10	K65 PN10	6	szt.
9	Kołnierz PN10	K80 PN10	2	szt.
10	Kołnierz PN10	K150 PN10	2	szt.
11	Kołnierz PN16	K50 PN16	8	szt.
12	Kołnierz PN16	K65 PN16	35	szt.
13	Kołnierz PN16	K80 PN16	2	szt.
14	Kołnierz PN16	K100 PN16	10	szt.
15	Kołnierz PN16	K200 PN16	2	szt.
16	Mufa calowa redukcyjna	¾"w - ½"w	98	szt.
17	Mufa calowa redukcyjna	1"w - ¾"w	2	szt.
18	Mufa calowa redukcyjna	1¼"w - ¾"w	3	szt.
19	Mufa calowa redukcyjna	1¼"w - 1"w	9	szt.
20	Mufa calowa redukcyjna	1½"w - 1"w	5	szt.

21	Mufa calowa redukcyjna	1½"w - 1¼"w	9	szt.
22	Mufa calowa redukcyjna	1¾"w - 1½"w	2	szt.
23	Mufa calowa redukcyjna	2½"w - 2"w	1	szt.
24	Mufa calowa redukcyjna	3½"w - 3"w	1	szt.
25	Nypel calowy redukcyjny	¾"z - ½"z	60	szt.
26	Nypel calowy redukcyjny	1½"z - 1¼"z	1	szt.
27	Nypel calowy redukcyjny	2½"z - 2"z	3	szt.
28	Nypel calowy redukcyjny	3½"z - 3"z	1	szt.
29	Nypel calowy redukcyjny	4"z - 3½"z	1	szt.
30	Nypel calowy równoprzelotowy	½"z - ½"z	55	szt.
31	Nypel calowy równoprzelotowy	¾"z - ¾"z	5	szt.
32	Nypel calowy równoprzelotowy	1¼"z - 1¼"z	3	szt.
33	Nypel calowy równoprzelotowy	2½"z - 2½"z	6	szt.
34	Nypel calowy równoprzelotowy	3"z - 3"z	1	szt.
35	Nypel calowy równoprzelotowy	4"z - 4"z	1	szt.
36	Złączka w/z calowa redukcyjna	¾"z - ½"w	37	szt.
37	Złączka w/z calowa redukcyjna	1"z - ¾"w	3	szt.
38	Złączka w/z calowa redukcyjna	1¼"z - ¾"w	4	szt.
39	Złączka w/z calowa redukcyjna	1¼"z - 1"w	5	szt.
40	Złączka w/z calowa redukcyjna	1½"z - ¾"w	3	szt.
41	Złączka w/z calowa redukcyjna	1½"z - 1"w	2	szt.
42	Złączka w/z calowa redukcyjna	1½"z - 1¼"w	4	szt.
43	Złączka w/z calowa redukcyjna	1¾"z - 1½"w	2	szt.
44	Złączka w/z calowa redukcyjna	2"z - 1¼"w	1	szt.
45	Złączka w/z calowa redukcyjna	2"z - 1½"w	1	szt.
46	Złączka w/z calowa redukcyjna	2½"z - 1½"w	3	szt.
47	Złączka w/z calowa redukcyjna	3"z - 2½"w	4	szt.
48	Złączka w/z calowa redukcyjna	4"z - 3½"w	1	szt.
Liczniki chłodu				
1	Licznik chłodu wyposażony w moduł komunikacji odpowiedni do BMS na obiekcie oraz przetworniki ultradźwiękowe.	¾"z, Qnom: 1,5 m³/h	5	szt.
2	Licznik chłodu wyposażony w moduł komunikacji odpowiedni do BMS na obiekcie oraz przetworniki ultradźwiękowe.	1"z, Qnom: 2,5 m³/h	9	szt.
3	Licznik chłodu wyposażony w moduł komunikacji odpowiedni do BMS na obiekcie oraz przetworniki ultradźwiękowe.	2"z, Qnom: 10 m³/h	1	szt.
4	Licznik chłodu wyposażony w moduł komunikacji odpowiedni do BMS na obiekcie oraz przetworniki ultradźwiękowe.	K50 PN25, Qnom: 15 m3/h	3	szt.
5	Licznik chłodu wyposażony w moduł komunikacji odpowiedni do BMS na obiekcie oraz przetworniki ultradźwiękowe.	K65 PN25, Qnom: 25 m3/h	2	szt.
Równoważenie i regulacja				
Zawory				
1	Zawór nadmiarowo-uputowy, prosty	15	2	szt.
2	zawór odcinający	15	182	szt.
3	zawór odcinający	20	2	szt.
4	zawór odcinający	25	8	szt.
5	zawór odcinający	32	28	szt.
6	zawór odcinający	40	6	szt.
7/ZRK1	zawór równoważący kołnierzowy	150	1	szt.
8	niezależny od ciśnienia zawór równ. i reg.-kompaktowy	50	2	szt.

9	niezależny od ciśnienia zawór równ. i reg.-kompaktowy	65-2	3	szt.
10	niezależny od ciśnienia zawór równ. i reg.-kompaktowy	80-2	1	szt.
11	niezależny od ciśnienia zawór równ. i reg.-kompaktowy	15	91	szt.
12	niezależny od ciśnienia zawór równ. i reg.-kompaktowy	20	1	szt.
13	niezależny od ciśnienia zawór równ. i reg.-kompaktowy	25	6	szt.
14	niezależny od ciśnienia zawór równ. i reg.-kompaktowy	32	6	szt.
15	Przepustnica odcinająca z dźwignią	65	6	szt.
16	Przepustnica odcinająca z dźwignią	80	10	szt.
17	Przepustnica odcinająca z dźwignią	100	8	szt.
18	Przepustnica odcinająca z dźwignią	200	1	szt.
19	zawór równoważący i regulujący	15 LF	2	szt.
20	zawór równoważący i regulujący	15	1	szt.
21	zawór równoważący i regulujący	25	2	szt.
22/ZZ	Zawór zwrotny	50	1	szt.
23/ZZ	Zawór zwrotny	80	1	szt.
	Siłowniki			
1	Siłownik elektrotermiczny		3	szt.
2	Siłownik do głowic zaworów równoważących i regulacyjnych		104	szt.
3	Siłownik do głowic zaworów równoważących i regulacyjnych		6	szt.
	Armatura			
1	Termometr		42	szt.
2	Manometr		43	szt.
3	Automatyczne odpowietrzniki		18	szt.
4	zawór spustowy		18	szt.
5/F1	Filtr siatkowy	1¼"w	1	szt.
6/F2	Filtr siatkowy	3"w	1	szt.
7/F3	Filtr siatkowy	4"	1	szt.
	Izolacje			
	izolacja zew. na dachu			
1	Izolacja z kauczuku dla rury DN25	grubość 30 mm	42	m
2	Izolacja z kauczuku dla rury DN32	grubość 30 mm	120	m
3	Izolacja z kauczuku dla rury DN40	grubość 40 mm	60	m
4	Izolacja z kauczuku dla rury DN50	grubość 50 mm	70	m
5	Izolacja z kauczuku dla rury DN65	grubość 65 mm	130	m
6	Izolacja z kauczuku dla rury DN80	grubość 80 mm	50	m
7	Izolacja z kauczuku dla rury DN100	grubość 100 mm	195	m
8	Izolacja z kauczuku dla rury DN125	grubość 100 mm	22	m
9	Izolacja z kauczuku dla rury DN150	grubość 100 mm	62	m
10	Izolacja z kauczuku dla rury DN200	grubość 100 mm	4	m
	Izolacja wew. budynku			
11	Izolacja z kauczuku dla rury DN15	grubość 10 mm	430	m
12	Izolacja z kauczuku dla rury DN20	grubość 10 mm	250	m
13	Izolacja z kauczuku dla rury DN25	grubość 15 mm	120	m
14	Izolacja z kauczuku dla rury DN32	grubość 15 mm	350	m
15	Izolacja z kauczuku dla rury DN40	grubość 20 mm	45	m
16	Izolacja z kauczuku dla rury DN50	grubość 25 mm	4	m
17	Izolacja z kauczuku dla rury DN65	grubość 30 mm	3	m
18	Izolacja z kauczuku dla rury DN80	grubość 40 mm	130	m
19	Izolacja z kauczuku dla rury DN 100	grubość 50 mm	2,5	m

Płaszcz ochronny wraz z systemem zawieszeń				
1	Płaszcz ochronny z blachy aluminiowej z systemem zawieszeń	DN 90	42	m
2	Płaszcz ochronny z blachy aluminiowej z systemem zawieszeń	DN 100	120	m
3	Płaszcz ochronny z blachy aluminiowej z systemem zawieszeń	DN 120	60	m
4	Płaszcz ochronny z blachy aluminiowej z systemem zawieszeń	DN 150	70	m
5	Płaszcz ochronny z blachy aluminiowej z systemem zawieszeń	DN 200	130	m
6	Płaszcz ochronny z blachy aluminiowej z systemem zawieszeń	DN 240	50	m
7	Płaszcz ochronny z blachy aluminiowej z systemem zawieszeń	DN 300	195	m
8	Płaszcz ochronny z blachy aluminiowej z systemem zawieszeń	DN 330	22	m
9	Płaszcz ochronny z blachy aluminiowej z systemem zawieszeń	DN 350	62	m
10	Płaszcz ochronny z blachy aluminiowej z systemem zawieszeń	DN 400	4	m
11	Przejścia ppoż. dla rur niepalnych		27	szt.
Urządzenia węzeł/dach - Woda lodowa				
1/ P1	Pompa obiegowa -woda Q = 2,061 m3/h P=78 kPa. Automatyka pompy z możliwością podłączenia do automatyki agregatu. Pel= 1 kW ~230V		1	szt.
2/ P2	Pompa obiegowa - woda Q = 13,396 m3/h P=97 kPa Automatyka pompy z możliwością podłączenia do automatyki agregatu. Pel= 1,4 kW ~230V		1	szt.
3/ AG1	Agregat chłodniczy wyposażony w moduł pompowy z falownikiem , dłu.x szer.x wys.=5650x2260x2540 Q= 582 kW P=72 kPa V =110 m3/h m=4600 kg Pel=220 kW ~400V Całkowity poziom mocy akustycznej 86 dB(A)		1	szt.
4/ WGwl	Wymiennik glikolowy płytowy Q=90kW, spadek ciśnienia 16/21 woda:7 kPa, strona 7/12 glikol prop. 40 %, 16,5 kPa		1	szt.
5	glikol propylenowy 40%		4800	l
6/ R	Rozdzielacz	DN150	1	szt.
7/ NWP 300l	Naczynie wzbiorcze o poj. 300l o ciśnieniu nominalnym PN: 6 bar obieg glikolowy		1	szt.
8/ ZB	zawór bezpieczeństwa 4 bar DN 32		1	szt.
9/ OP1	Odgazowywacz próżniowy do centralnego odpowietrzania i ograniczania zjawiska powstawania korozji - obieg glikolowy - wersja z izolacją przystosowana do instalacji chłodniczych Pojemność wodna 200 m3 Wymiary 390x 1000x 490 M= 36 kg Pel= 1,1 kW ~230V Poziom akustyczny 65 dB(A)		1	szt.
10/ UG	Zestaw do uzupełniania roztworu glikolu ze sterowaniem mikroprocesorowym zaprojektowany jest do pracy jako jednostka współpracująca z naczyniem wzbiorczym i do współpracy z automatycznym układem odgazowania Maksymalne ciśnienie statyczne podłączenia urządzenia 20m Maksymalna wydajność urządzenia 5m3/h Objętość zbiornika 250 dm3 m=15 kg Pel=0,56 kW ~230V wys x szer x gł 1550x80x55		1	szt.
11/ ODM1	Separator zanieczyszczeń wraz z automatycznym odpowietrznikiem - obieg wodny P=13 kPa DN 25		1	szt.
12/ NWP 50l	Naczynie wzbiorcze o poj. 50l o ciśnieniu nominalnym 10 bar-obieg wodny		1	szt.
13/ ZB	Zawór bezpieczeństwa 4 bar DN 25		1	szt.
14/ OP2	Odgazowywacz próżniowy do centralnego odpowietrzania i ograniczania zjawiska powstawania korozji – obieg wodny Pojemność wodna 200 m3 Wymiary 390x 1000x 490 M= 34 kg Pel= 1,1 kW ~230 V Poziom akustyczny 65 dB(A)		1	szt.
15/ ODM2	Separator zanieczyszczeń wraz z automatycznym odpowietrznikiem - obieg glikolowy P=6 kPa DN25		1	szt.
16	Zespół urządzeń do automatycznego napełniania i uzupełniania wody w instalacjach - obieg wodny		1	szt.

Zestawienie materiałów instalacja wentylacji			
system	**nr elementu**	**nazwa elementu**	**oznaczenie**
[-]	[-]	[-]	[-]
CZ1	1	kanał prostokątny	LKR-1530-1836-1250
CZ1	2	kanał prostokątny	LKR-1530-1836-991
CZ1	3	redukcja kanału prostokątnego	LDR-3000-1200-1530-1836–736-636-1550
CZ1	4	kanał prostokątny	LKR-3000-1200-651
CZ1	5	czerpnia ścienna Aef = 1,9 [m2]	3200x1200
WY1	6	kanał prostokątny	LKR-1530-1836-100
WY1	7	kolano prostokątne (łuk)	LBXR-1530-1836-90
WY1	8	kanał prostokątny	LKR-1530-1836-179
WY1	9	wyrzutnia kanałowa Aef = 1,3 [m^2]	1530x1830
CN1	10	kanał prostokątny	LKR-1530-1836-119
CN1	11	redukcja kanału prostokątnego	LDR-1750-900-1530-1836-25-387-900
CN1	12	kanał prostokątny	LKR-1750-900-153
CN1	13	kolano prostokątne (łuk)	LBXR-1750-900-45
CN1	14	kanał prostokątny	LKR-1750-900-656
CN1	15	kolano prostokątne (łuk)	LBXR-1750-900-45
CN1	16	kanał prostokątny	LKR-1750-900-198
CN1	17	tłumik hałasu prostokątny Lw = 53 dB (250Hz), ΔP =29 [Pa], szumy własne LwA = 32 dB (A)	1750x900x2500
CN1	18	redukcja kanału prostokątnego	LDR-1750-900-1600-600–75–150-850
CN1	19	kanał prostokątny	LKR-600-1600-240
CN1	20	kolano tłumiące Lw = 38 dB (250Hz), ΔP =54 [Pa], szumy własne LwA = 21 dB (A)	1600x600x300
CN1	21	kanał prostokątny	LKR-600-1600-830
CN1	22	kanał prostokątny	LKR-600-1600-1250
CN1	23	kanał prostokątny	LKR-600-1600-1250
CN1	24	kanał prostokątny	LKR-600-1600-1250
CN1	25	kanał prostokątny	LKR-600-1600-1250
CN1	26	kanał prostokątny	LKR-600-1600-1250
CN1	27	kanał prostokątny	LKR-600-1600-1250
CN1	28	kolano prostokątne (łuk)	LBXR-600-1600-90
CN1	29	kanał prostokątny	LKR-600-1600-847
CN1	30	kolano prostokątne (łuk)	LBXR-1600-600-90
CN1	31	kanał prostokątny	LKR-1600-600-1250
CN1	32	kanał prostokątny	LKR-1600-600-1250
CN1	33	kanał prostokątny	LKR-1600-600-1250
CN1	34	kanał prostokątny	LKR-1600-600-260
CN1	35	kolano prostokątne (łuk)	LBXR-1600-600-90
CN1	36	redukcja kanał prostokątny/okrągły	LFR-1600-600-1000-300–200-1400
CN1	37	kanał okrągły ze szwem spiralnym	SR 1000 558
CN1	38	trójnik segmentowy z podwójną uszczelką	TCU 1000 315
CN1	39	kanał okrągły ze szwem spiralnym	SR 1000 770
CN1	40	trójnik segmentowy z podwójną uszczelką	TCU 1000 315
CN1	41	kanał okrągły ze szwem spiralnym	SR 1000 1970
CN1	42	trójnik segmentowy z podwójną uszczelką	TCU 1000 315
CN1	43	kanał okrągły ze szwem spiralnym	SR 1000 772
CN1	44	trójnik segmentowy z podwójną uszczelką	TCU 1000 315
CN1	45	kanał okrągły ze szwem spiralnym	SR 1000 1968
CN1	46	trójnik segmentowy z podwójną uszczelką	TCU 1000 315
CN1	47	kanał okrągły ze szwem spiralnym	SR 1000 770
CN1	48	trójnik segmentowy z podwójną uszczelką	TCU 1000 315
CN1	49	kanał okrągły ze szwem spiralnym	SR 1000 1970

Zestawienie materiałów instalacja wentylacji			
system	nr elementu	nazwa elementu	oznaczenie
[-]	[-]	[-]	[-]
CN1	50	trójnik segmentowy z podwójną uszczelką	TCU 1000 315
CN1	51	kanał okrągły ze szwem spiralnym	SR 1000 770
CN1	52	trójnik segmentowy z podwójną uszczelką	TCU 1000 315
CN1	53	kanał okrągły ze szwem spiralnym	SR 1000 2170
CN1	54	trójnik segmentowy z podwójną uszczelką	TCU 1000 315
CN1	55	kanał okrągły ze szwem spiralnym	SR 1000 570
CN1	56	trójnik segmentowy z podwójną uszczelką	TCU 1000 315
CN1	57	kanał okrągły ze szwem spiralnym	SR 1000 2170
CN1	58	trójnik segmentowy z podwójną uszczelką	TCU 1000 315
CN1	59	kanał okrągły ze szwem spiralnym	SR 1000 570
CN1	60	trójnik segmentowy z podwójną uszczelką	TCU 1000 315
CN1	61	kanał okrągły ze szwem spiralnym	SR 1000 2170
CN1	62	trójnik segmentowy z podwójną uszczelką	TCU 1000 315
CN1	63	kanał okrągły ze szwem spiralnym	SR 1000 570
CN1	64	trójnik segmentowy z podwójną uszczelką	TCU 1000 315
CN1	65	kanał okrągły ze szwem spiralnym	SR 1000 2170
CN1	66	trójnik segmentowy z podwójną uszczelką	TCU 1000 315
CN1	67	kanał okrągły ze szwem spiralnym	SR 1000 570
CN1	68	trójnik segmentowy z podwójną uszczelką	TCU 1000 315
CN1	69	kanał okrągły ze szwem spiralnym	SR 1000 2170
CN1	70	trójnik segmentowy z podwójną uszczelką	TCU 1000 315
CN1	71	kanał okrągły ze szwem spiralnym	SR 1000 570
CN1	72	trójnik segmentowy z podwójną uszczelką	TCU 1000 315
CN1	73	kanał okrągły ze szwem spiralnym	SR 1000 2170
CN1	74	trójnik segmentowy z podwójną uszczelką	TCU 1000 315
CN1	75	kanał okrągły ze szwem spiralnym	SR 1000 570
CN1	76	trójnik segmentowy z podwójną uszczelką	TCU 1000 315
CN1	77	mufa	MF 1000
CN1	78	zaślepka kanału	ESU 1000
CN1	79	mufa	MF 315
CN1	80	przepustnica soczewkowa	DIRU 315
CN1	81	mufa	MF 315
CN1	82	Regulowana dysza dalekiego zasięgu do nawiewu powietrza. Nawiew poziomy lub pod kątem do ± 30°. Możliwość regulacji, blokady położenia nastawy nawiewu powietrza na wewnętrznej skali.Składa się z dyszy nawiewnej , pierścienia maskującego i osłony zewnętrznej. Z siłownikiem sterownym syngałem napięciowym 2-10 V DC, 24 V AC	Ø 315
CN1	83	mufa	MF 315
CN1	84	przepustnica soczewkowa	DIRU 315
CN1	85	mufa	MF 315
CN1	86	Regulowana dysza dalekiego zasięgu do nawiewu powietrza. Nawiew poziomy lub pod kątem do ± 30°. Możliwość regulacji, blokady położenia nastawy nawiewu powietrza na wewnętrznej skali.Składa się z dyszy nawiewnej , pierścienia maskującego i osłony zewnętrznej. Z siłownikiem sterownym syngałem napięciowym 2-10 V DC, 24 V AC	Ø 315
CN1	87	mufa	MF 315

Zestawienie materiałów instalacja wentylacji			
system	**nr elementu**	**nazwa elementu**	**oznaczenie**
[-]	[-]	[-]	[-]
CN1	88	przepustnica soczewkowa	DIRU 315
CN1	89	mufa	MF 315
CN1	90	Regulowana dysza dalekiego zasięgu do nawiewu powietrza. Nawiew poziomy lub pod kątem do ± 30°. Możliwość regulacji, blokady położenia nastawy nawiewu powietrza na wewnętrznej skali.Składa się z dyszy nawiewnej , pierścienia maskującego i osłony zewnętrznej. Z siłownikiem sterownym syngałem napięciowym 2-10 V DC, 24 V AC	Ø 315
CN1	91	mufa	MF 315
CN1	92	przepustnica soczewkowa	DIRU 315
CN1	93	mufa	MF 315
CN1	94	Regulowana dysza dalekiego zasięgu do nawiewu powietrza. Nawiew poziomy lub pod kątem do ± 30°. Możliwość regulacji, blokady położenia nastawy nawiewu powietrza na wewnętrznej skali.Składa się z dyszy nawiewnej , pierścienia maskującego i osłony zewnętrznej. Z siłownikiem sterownym syngałem napięciowym 2-10 V DC, 24 V AC	Ø 315
CN1	95	mufa	MF 315
CN1	96	przepustnica soczewkowa	DIRU 315
CN1	97	mufa	MF 315
CN1	98	Regulowana dysza dalekiego zasięgu do nawiewu powietrza. Nawiew poziomy lub pod kątem do ± 30°. Możliwość regulacji, blokady położenia nastawy nawiewu powietrza na wewnętrznej skali.Składa się z dyszy nawiewnej , pierścienia maskującego i osłony zewnętrznej. Z siłownikiem sterownym syngałem napięciowym 2-10 V DC, 24 V AC	Ø 315
CN1	99	mufa	MF 315
CN1	100	przepustnica soczewkowa	DIRU 315
CN1	101	mufa	MF 315
CN1	102	Regulowana dysza dalekiego zasięgu do nawiewu powietrza. Nawiew poziomy lub pod kątem do ± 30°. Możliwość regulacji, blokady położenia nastawy nawiewu powietrza na wewnętrznej skali.Składa się z dyszy nawiewnej , pierścienia maskującego i osłony zewnętrznej. Z siłownikiem sterownym syngałem napięciowym 2-10 V DC, 24 V AC	Ø 315
CN1	103	mufa	MF 315
CN1	104	przepustnica soczewkowa	DIRU 315
CN1	105	mufa	MF 315

Zestawienie materiałów instalacja wentylacji			
system	**nr elementu**	**nazwa elementu**	**oznaczenie**
[-]	[-]	[-]	[-]
CN1	106	Regulowana dysza dalekiego zasięgu do nawiewu powietrza. Nawiew poziomy lub pod kątem do ± 30°. Możliwość regulacji, blokady położenia nastawy nawiewu powietrza na wewnętrznej skali.Składa się z dyszy nawiewnej , pierścienia maskującego i osłony zewnętrznej. Z siłownikiem sterownym syngałem napięciowym 2-10 V DC, 24 V AC	Ø 315
CN1	107	mufa	MF 315
CN1	108	przepustnica soczewkowa	DIRU 315
CN1	109	mufa	MF 315
CN1	110	Regulowana dysza dalekiego zasięgu do nawiewu powietrza. Nawiew poziomy lub pod kątem do ± 30°. Możliwość regulacji, blokady położenia nastawy nawiewu powietrza na wewnętrznej skali.Składa się z dyszy nawiewnej , pierścienia maskującego i osłony zewnętrznej. Z siłownikiem sterownym syngałem napięciowym 2-10 V DC, 24 V AC	Ø 315
CN1	111	mufa	MF 315
CN1	112	przepustnica soczewkowa	DIRU 315
CN1	113	mufa	MF 315
CN1	114	Regulowana dysza dalekiego zasięgu do nawiewu powietrza. Nawiew poziomy lub pod kątem do ± 30°. Możliwość regulacji, blokady położenia nastawy nawiewu powietrza na wewnętrznej skali.Składa się z dyszy nawiewnej , pierścienia maskującego i osłony zewnętrznej. Z siłownikiem sterownym syngałem napięciowym 2-10 V DC, 24 V AC	Ø 315
CN1	115	mufa	MF 315
CN1	116	przepustnica soczewkowa	DIRU 315
CN1	117	mufa	MF 315
CN1	118	Regulowana dysza dalekiego zasięgu do nawiewu powietrza. Nawiew poziomy lub pod kątem do ± 30°. Możliwość regulacji, blokady położenia nastawy nawiewu powietrza na wewnętrznej skali.Składa się z dyszy nawiewnej , pierścienia maskującego i osłony zewnętrznej. Z siłownikiem sterownym syngałem napięciowym 2-10 V DC, 24 V AC	Ø 315
CN1	119	mufa	MF 315
CN1	120	przepustnica soczewkowa	DIRU 315
CN1	121	mufa	MF 315

Zestawienie materiałów instalacja wentylacji			
system	**nr elementu**	**nazwa elementu**	**oznaczenie**
[-]	[-]	[-]	[-]
CN1	122	Regulowana dysza dalekiego zasięgu do nawiewu powietrza. Nawiew poziomy lub pod kątem do ± 30°. Możliwość regulacji, blokady położenia nastawy nawiewu powietrza na wewnętrznej skali.Składa się z dyszy nawiewnej , pierścienia maskującego i osłony zewnętrznej. Z siłownikiem sterownym syngałem napięciowym 2-10 V DC, 24 V AC	Ø 315
CN1	123	mufa	MF 315
CN1	124	przepustnica soczewkowa	DIRU 315
CN1	125	mufa	MF 315
CN1	126	Regulowana dysza dalekiego zasięgu do nawiewu powietrza. Nawiew poziomy lub pod kątem do ± 30°. Możliwość regulacji, blokady położenia nastawy nawiewu powietrza na wewnętrznej skali.Składa się z dyszy nawiewnej , pierścienia maskującego i osłony zewnętrznej. Z siłownikiem sterownym syngałem napięciowym 2-10 V DC, 24 V AC	Ø 315
CN1	127	mufa	MF 315
CN1	128	przepustnica soczewkowa	DIRU 315
CN1	129	mufa	MF 315
CN1	130	Regulowana dysza dalekiego zasięgu do nawiewu powietrza. Nawiew poziomy lub pod kątem do ± 30°. Możliwość regulacji, blokady położenia nastawy nawiewu powietrza na wewnętrznej skali.Składa się z dyszy nawiewnej , pierścienia maskującego i osłony zewnętrznej. Z siłownikiem sterownym syngałem napięciowym 2-10 V DC, 24 V AC	Ø 315
CN1	131	mufa	MF 315
CN1	132	przepustnica soczewkowa	DIRU 315
CN1	133	mufa	MF 315
CN1	134	Regulowana dysza dalekiego zasięgu do nawiewu powietrza. Nawiew poziomy lub pod kątem do ± 30°. Możliwość regulacji, blokady położenia nastawy nawiewu powietrza na wewnętrznej skali.Składa się z dyszy nawiewnej , pierścienia maskującego i osłony zewnętrznej. Z siłownikiem sterownym syngałem napięciowym 2-10 V DC, 24 V AC	Ø 315
CN1	135	mufa	MF 315
CN1	136	przepustnica soczewkowa	DIRU 315
CN1	137	mufa	MF 315

Zestawienie materiałów instalacja wentylacji			
system	**nr elementu**	**nazwa elementu**	**oznaczenie**
[-]	[-]	[-]	[-]
CN1	138	Regulowana dysza dalekiego zasięgu do nawiewu powietrza. Nawiew poziomy lub pod kątem do ± 30°. Możliwość regulacji, blokady położenia nastawy nawiewu powietrza na wewnętrznej skali.Składa się z dyszy nawiewnej , pierścienia maskującego i osłony zewnętrznej. Z siłownikiem sterownym syngałem napięciowym 2-10 V DC, 24 V AC	Ø 315
CN1	139	mufa	MF 315
CN1	140	przepustnica soczewkowa	DIRU 315
CN1	141	mufa	MF 315
CN1	142	Regulowana dysza dalekiego zasięgu do nawiewu powietrza. Nawiew poziomy lub pod kątem do ± 30°. Możliwość regulacji, blokady położenia nastawy nawiewu powietrza na wewnętrznej skali.Składa się z dyszy nawiewnej , pierścienia maskującego i osłony zewnętrznej. Z siłownikiem sterownym syngałem napięciowym 2-10 V DC, 24 V AC	Ø 315
CN1	143	mufa	MF 315
CN1	144	przepustnica soczewkowa	DIRU 315
CN1	145	mufa	MF 315
CN1	146	Regulowana dysza dalekiego zasięgu do nawiewu powietrza. Nawiew poziomy lub pod kątem do ± 30°. Możliwość regulacji, blokady położenia nastawy nawiewu powietrza na wewnętrznej skali.Składa się z dyszy nawiewnej , pierścienia maskującego i osłony zewnętrznej. Z siłownikiem sterownym syngałem napięciowym 2-10 V DC, 24 V AC	Ø 315
CN1	147	mufa	MF 315
CN1	148	przepustnica soczewkowa	DIRU 315
CN1	149	mufa	MF 315
CN1	150	Regulowana dysza dalekiego zasięgu do nawiewu powietrza. Nawiew poziomy lub pod kątem do ± 30°. Możliwość regulacji, blokady położenia nastawy nawiewu powietrza na wewnętrznej skali.Składa się z dyszy nawiewnej , pierścienia maskującego i osłony zewnętrznej. Z siłownikiem sterownym syngałem napięciowym 2-10 V DC, 24 V AC	Ø 315
CN1	151	mufa	MF 315
CN1	152	przepustnica soczewkowa	DIRU 315
CN1	153	mufa	MF 315

Zestawienie materiałów instalacja wentylacji			
system	**nr elementu**	**nazwa elementu**	**oznaczenie**
[-]	[-]	[-]	[-]
CN1	154	Regulowana dysza dalekiego zasięgu do nawiewu powietrza. Nawiew poziomy lub pod kątem do ± 30°. Możliwość regulacji, blokady położenia nastawy nawiewu powietrza na wewnętrznej skali.Składa się z dyszy nawiewnej , pierścienia maskującego i osłony zewnętrznej. Z siłownikiem sterownym syngałem napięciowym 2-10 V DC, 24 V AC	Ø 315
CN1	155	mufa	MF 315
CN1	156	przepustnica soczewkowa	DIRU 315
CN1	157	mufa	MF 315
CN1	158	Regulowana dysza dalekiego zasięgu do nawiewu powietrza. Nawiew poziomy lub pod kątem do ± 30°. Możliwość regulacji, blokady położenia nastawy nawiewu powietrza na wewnętrznej skali.Składa się z dyszy nawiewnej , pierścienia maskującego i osłony zewnętrznej. Z siłownikiem sterownym syngałem napięciowym 2-10 V DC, 24 V AC	Ø 315
CW1	159	kanał prostokątny	LKR-1530-1836-150
CW1	160	redukcja kanału prostokątnego	LDR-1750-900-1530-1836-50-549-900
CW1	161	kanał prostokątny	LKR-1750-900-660
CW1	162	kolano prostokątne (łuk)	LBXR-1750-900-45
CW1	163	kanał prostokątny	LKR-1750-900-296
CW1	164	kolano prostokątne (łuk)	LBXR-1750-900-45
CW1	165	kanał prostokątny	LKR-1750-900-247
CW1	166	tłumik hałasu prostokątny Lw = 51 dB (250Hz), ΔP =37 [Pa], szumy własne LwA = 39 dB (A)	1750x900x2500
CW1	167	redukcja kanału prostokątnego	LDR-1750-900-1600-600--350--150-632
CW1	168	kanał prostokątny	LKR-600-1600-125
CW1	169	kolano tłumiące Lw = 33 dB (250Hz), ΔP =54 [Pa], szumy własne LwA = 21 dB (A)	1600x600x300
CW1	170	kanał prostokątny	LKR-600-1600-383
CW1	171	kanał prostokątny	LKR-600-1600-1250
CW1	172	kanał prostokątny	LKR-600-1600-1250
CW1	173	kanał prostokątny	LKR-600-1600-1250
CW1	174	kanał prostokątny	LKR-600-1600-1250
CW1	175	kanał prostokątny	LKR-600-1600-1250
CW1	176	kanał prostokątny	LKR-600-1600-1250
CW1	177	kolano prostokątne (łuk)	LBXR-600-1600-90
CW1	178	kanał prostokątny	LKR-600-1600-429
CW1	179	kolano prostokątne (łuk)	LBXR-1600-600-90
CW1	180	redukcja kanał prostokątny/okrągły	LFR-1600-600-1000-300--200-1400
CW1	181	kanał okrągły ze szwem spiralnym	SR 1000 1333
CW1	182	nypel	NPU 1000
CW1	183	kanał okrągły ze szwem spiralnym	SR 1000 3000
CW1	184	kolano segmentowe z podwójną uszczelką	BFU 1000 90
CW1	185	kanał okrągły ze szwem spiralnym	SR 1000 3036

Zestawienie materiałów instalacja wentylacji			
system	**nr elementu**	**nazwa elementu**	**oznaczenie**
[-]	[-]	[-]	[-]
CW1	186	kratka wywiewna do montażu na kanale okrągłym Ø 1000 Aef =0,14 [m^2]z przepustnicą regulacyjną przeciwbieżną z regulacją za pomocą śrubokręta	1025x225
CW1	187	nypel	NPU 1000
CW1	188	kanał okrągły ze szwem spiralnym	SR 1000 3000
CW1	189	kratka wywiewna do montażu na kanale okrągłym Ø 1000 Aef =0,14 [m^2]z przepustnicą regulacyjną przeciwbieżną z regulacją za pomocą śrubokręta	1025x225
CW1	190	nypel	NPU 1000
CW1	191	kanał okrągły ze szwem spiralnym	SR 1000 6000
CW1	192	kratka wywiewna do montażu na kanale okrągłym Ø 1000 Aef =0,14 [m^2]z przepustnicą regulacyjną przeciwbieżną z regulacją za pomocą śrubokręta	1025x225
CW1	193	nypel	NPU 1000
CW1	194	kanał okrągły ze szwem spiralnym	SR 1000 3000
CW1	195	kratka wywiewna do montażu na kanale okrągłym Ø 1000 Aef =0,14 [m^2]z przepustnicą regulacyjną przeciwbieżną z regulacją za pomocą śrubokręta	1025x225
CW1	196	nypel	NPU 1000
CW1	197	kanał okrągły ze szwem spiralnym	SR 1000 3000
CW1	198	kratka wywiewna do montażu na kanale okrągłym Ø 1000 Aef =0,14 [m^2]z przepustnicą regulacyjną przeciwbieżną z regulacją za pomocą śrubokręta	1025x225
CW1	199	nypel	NPU 1000
CW1	200	kanał okrągły ze szwem spiralnym	SR 1000 6000
CW1	201	kratka wywiewna do montażu na kanale okrągłym Ø 1000 Aef =0,14 [m^2]z przepustnicą regulacyjną przeciwbieżną z regulacją za pomocą śrubokręta	1025x225
CW1	202	nypel	NPU 1000
CW1	203	kanał okrągły ze szwem spiralnym	SR 1000 3000
CW1	204	kratka wywiewna do montażu na kanale okrągłym Ø 1000 Aef =0,14 [m^2]z przepustnicą regulacyjną przeciwbieżną z regulacją za pomocą śrubokręta	1025x225
CW1	205	nypel	NPU 1000
CW1	206	kanał okrągły ze szwem spiralnym	SR 1000 3000
CW1	207	kratka wywiewna do montażu na kanale okrągłym Ø 1000 Aef =0,14 [m^2]z przepustnicą regulacyjną przeciwbieżną z regulacją za pomocą śrubokręta	1025x225
CW1	208	nypel	NPU 1000
CW1	209	kanał okrągły ze szwem spiralnym	SR 1000 6000
CW1	210	kratka wywiewna do montażu na kanale okrągłym Ø 1000 Aef =0,14 [m^2]z przepustnicą regulacyjną przeciwbieżną z regulacją za pomocą śrubokręta	1025x225
CW1	211	nypel	NPU 1000
CW1	212	kanał okrągły ze szwem spiralnym	SR 1000 3000

Zestawienie materiałów instalacja wentylacji			
system	nr elementu	nazwa elementu	oznaczenie
[-]	[-]	[-]	[-]
CW1	213	kratka wywiewna do montażu na kanale okrągłym Ø 1000 Aef =0,14 [m^2]z przepustnicą regulacyjną przeciwbieżną z regulacją za pomocą śrubokręta	1025x225
CW1	214	nypel	NPU 1000
CW1	215	kanał okrągły ze szwem spiralnym	SR 1000 1017
CW1	216	zaślepka kanału	ESU 1000
CZ2	217	kanał prostokątny	LKR-918-918-524
CZ2	218	kolano prostokątne (łuk)	LBXR-918-918-60
CZ2	219	kanał prostokątny	LKR-918-918-286
CZ2	220	kolano prostokątne (łuk)	LBXR-918-918-60
CZ2	221	kanał prostokątny	LKR-918-918-100
CZ2	222	redukcja kanału prostokątnego	LDR-1500-600-918-918--291-318-750
CZ2	223	kanał prostokątny	LKR-1500-600-940
CZ2	224	czerpnia ścienna Aef = 0,52 [m^2]	1500x600
CN2	225	kanał prostokątny	LKR-918-918-129
CN2	226	redukcja kanału prostokątnego	LDR-1000-900-918-918--41-56-500
CN2	227	kanał prostokątny	LKR-1000-900-488
CN2	228	tłumik hałasu prostokątny Lw = 36 dB (250Hz), ΔP =39 [Pa], szumy własne LwA = 22 dB (A)	1000x900x3000
CN2	229	redukcja kanału prostokątnego	LDR-1000-900-700-400--150--250-500
CN2	230	kanał prostokątny	LKR-700-400-100
CN2	231	kolano prostokątne (łuk)	LBXR-700-400-90
CN2	232	kanał prostokątny	LKR-700-400-585
CN2	233	kolano prostokątne (łuk)	LBXR-400-700-90
CN2	234	kanał prostokątny	LKR-400-700-1250
CN2	235	kanał prostokątny	LKR-400-700-1250
CN2	236	kanał prostokątny	LKR-400-700-1250
CN2	237	kanał prostokątny	LKR-400-700-815
CN2	238	kanał prostokątny	LKR-400-700-647
CN2	239	króciec łączący	ILU 200
CN2	240	kanał okrągły ze szwem spiralnym	SR 200 181
CN2	241	przepustnica regulacyjna okrągła	DRU 200
CN2	242	kanał okrągły ze szwem spiralnym	SR 200 181
CN2	243	trójnik segmentowy z podwójną uszczelką	TCPU 200 125
CN2	244	kanał okrągły ze szwem spiralnym	SR 200 1244
CN2	245	kolano tłoczone z podwójną uszczelką	BU 200 15
CN2	246	kanał okrągły ze szwem spiralnym	SR 200 236
CN2	247	kolano tłoczone z podwójną uszczelką	BU 200 15
CN2	248	kanał okrągły ze szwem spiralnym	SR 200 1824
CN2	249	trójnik segmentowy z podwójną uszczelką	TCPU 200 125
CN2	250	redukcja tłoczona żeńska z podwójną uszczelką	RCFU 200 160
CN2	251	mufa	MF 160
CN2	252	kolano tłoczone z podwójną uszczelką	BU 160 15
CN2	253	kanał okrągły ze szwem spiralnym	SR 160 204
CN2	254	kolano tłoczone z podwójną uszczelką	BU 160 15
CN2	255	kanał okrągły ze szwem spiralnym	SR 160 1047
CN2	256	nypel	NPU 160
CN2	257	kanał okrągły ze szwem spiralnym	SR 160 3000
CN2	258	trójnik segmentowy z podwójną uszczelką	TCPU 160 125
CN2	259	kanał okrągły ze szwem spiralnym	SR 160 660
CN2	260	nypel	NPU 160

Zestawienie materiałów instalacja wentylacji			
system	nr elementu	nazwa elementu	oznaczenie
[-]	[-]	[-]	[-]
CN2	261	kanał okrągły ze szwem spiralnym	SR 160 3000
CN2	262	nypel	NPU 160
CN2	263	kanał okrągły ze szwem spiralnym	SR 160 3000
CN2	264	przewód elastyczny	FD 160 540
CN2	265	redukcja tłoczona męska z podwójną uszczelką	RCU 160 125
CN2	266	mufa	MF 125
CN2	267	nawiewnik wirowy o wysokiej indukcji ze skrzynką rozprężną z przyłączem bocznym oraz z przepustnicą regulacyjną	Ø 160
CN2	268	kanał okrągły ze szwem spiralnym	SR 125 565
CN2	269	przewód elastyczny	FD 125 539
CN2	270	mufa	MF 125
CN2	271	redukcja tłoczona męska z podwójną uszczelką	RCU 125 100
CN2	272	mufa	MF 100
CN2	273	nawiewnik wirowy o wysokiej indukcji ze skrzynką rozprężną z przyłączem bocznym oraz z przepustnicą regulacyjną	Ø 125
CN2	274	kanał okrągły ze szwem spiralnym	SR 125 539
CN2	275	przewód elastyczny	FD 125 334
CN2	276	nawiewnik wirowy o wysokiej indukcji ze skrzynką rozprężną z przyłączem bocznym oraz z przepustnicą regulacyjną	Ø 160
CN2	277	kanał okrągły ze szwem spiralnym	SR 125 893
CN2	278	kolano tłoczone z podwójną uszczelką	BU 125 90
CN2	279	kanał okrągły ze szwem spiralnym	SR 125 2433
CN2	280	przewód elastyczny	FD 125 622
CN2	281	nawiewnik wirowy o wysokiej indukcji ze skrzynką rozprężną z przyłączem bocznym oraz z przepustnicą regulacyjną	Ø 160
CN2	282	redukcja kanału prostokątnego	LDR-400-700-350-700--25-0-350
CN2	283	kanał prostokątny	LKR-350-700-1250
CN2	284	kanał prostokątny	LKR-350-700-1250
CN2	285	kanał prostokątny	LKR-350-700-499
CN2	286	kolano prostokątne	LBR-350-700-283
CN2	287	kanał prostokątny	LKR-350-700-100
CN2	288	kolano prostokątne (łuk)	LBXR-700-350-30
CN2	289	kanał prostokątny	LKR-700-350-466
CN2	290	kolano prostokątne (łuk)	LBXR-700-350-60
CN2	291	kanał prostokątny	LKR-700-350-563
CN2	292	króciec łączący	ILU 160
CN2	293	kanał okrągły ze szwem spiralnym	SR 160 430
CN2	294	przepustnica regulacyjna okrągła	DRU 160
CN2	295	kanał okrągły ze szwem spiralnym	SR 160 1277
CN2	296	nypel	NPU 160
CN2	297	kanał okrągły ze szwem spiralnym	SR 160 3000
CN2	298	kolano tłoczone z podwójną uszczelką	BU 160 15
CN2	299	mufa	MF 160
CN2	300	kolano tłoczone z podwójną uszczelką	BU 160 15
CN2	301	kanał okrągły ze szwem spiralnym	SR 160 1192
CN2	302	kolano tłoczone z podwójną uszczelką	BU 160 15
CN2	303	mufa	MF 160
CN2	304	kolano tłoczone z podwójną uszczelką	BU 160 15

Zestawienie materiałów instalacja wentylacji			
system	nr elementu	nazwa elementu	oznaczenie
[-]	[-]	[-]	[-]
CN2	305	kanał okrągły ze szwem spiralnym	SR 160 729
CN2	306	nypel	NPU 160
CN2	307	kanał okrągły ze szwem spiralnym	SR 160 3000
CN2	308	nypel	NPU 160
CN2	309	kanał okrągły ze szwem spiralnym	SR 160 3000
CN2	310	nypel	NPU 160
CN2	311	kanał okrągły ze szwem spiralnym	SR 160 3000
CN2	312	trójnik segmentowy z podwójną uszczelką	TCPU 160 160
CN2	313	redukcja tłoczona żeńska z podwójną uszczelką	RCFU 160 100
CN2	314	kanał okrągły ze szwem spiralnym	SR 100 250
CN2	315	przepustnica regulacyjna okrągła	DRU 100
CN2	316	kanał okrągły ze szwem spiralnym	SR 100 1015
CN2	317	przewód elastyczny	FD 100 760
CN2	318	nawiewnik wirowy o wysokiej indukcji ze skrzynką rozprężną z przyłączem bocznym oraz z przepustnicą regulacyjną	Ø 100
CN2	319	kanał okrągły ze szwem spiralnym	SR 160 291
CN2	320	przewód elastyczny	FD 160 550
CN2	321	redukcja tłoczona męska z podwójną uszczelką	RCU 160 125
CN2	322	mufa	MF 125
CN2	323	Nawiewnik / wywiewnik okrągły z pełnym panelem frontowym i okrągłym górnym podejściem. Nawiew szczelinowy, przysufitowy 4-stronny lub 1,2,3 stronny pionowy z możliwością nastaw pośrednich. Zmiana kierunku nawiewu realizowana poprzez zmianę ustawienia panelu wewnętrznego. Dodatkowo skrzynka rozprężna wyposażonaw przepustnicę powietrza	Ø 160
CN2	324	redukcja kanału prostokątnego	LDR-700-350-700-300-0--25-350
CN2	325	kolano prostokątne (łuk)	LBXR-300-700-90
CN2	326	kanał prostokątny	LKR-300-700-1250
CN2	327	kanał prostokątny	LKR-300-700-1250
CN2	328	kanał prostokątny	LKR-300-700-932
CN2	329	kolano prostokątne (łuk)	LBXR-300-700-90
CN2	330	kanał prostokątny	LKR-700-300-648
CN2	331	trójnik prostokątny	LTROR-700-700-700-300-125-125-950
CN2	332	redukcja kanału prostokątnego	LDR-700-300-600-200--50--195-350
CN2	333	kanał prostokątny	LKR-600-200-609
CN2	334	króciec łączący	ILU 125
CN2	335	kanał okrągły ze szwem spiralnym	SR 125 370
CN2	336	przewód elastyczny	FD 125 620
CN2	337	redukcja tłoczona męska z podwójną uszczelką	RCU 125 100
CN2	338	mufa	MF 100
CN2	339	nawiewnik wirowy o wysokiej indukcji ze skrzynką rozprężną z przyłączem bocznym oraz z przepustnicą regulacyjną	Ø 125
CN2	340	redukcja kanału prostokątnego	LDR-600-200-500-200--50-0-300
CN2	341	kanał prostokątny	LKR-500-200-607
CN2	342	kolano prostokątne (łuk)	LBXR-500-200-45
CN2	343	kanał prostokątny	LKR-500-200-249
CN2	344	kolano prostokątne (łuk)	LBXR-500-200-45

Zestawienie materiałów instalacja wentylacji			
system	nr elementu	nazwa elementu	oznaczenie
[-]	[-]	[-]	[-]
CN2	345	kanał prostokątny	LKR-500-200-1144
CN2	346	trójnik prostokątny	LTROR-500-200-500-200-125-125-450
CN2	347	redukcja kanału prostokątnego	LDR-500-200-450-200–25-0-250
CN2	348	kanał prostokątny	LKR-450-200-569
CN2	349	trójnik prostokątny	LTROR-450-200-450-200-125-125-450
CN2	350	redukcja kanału prostokątnego	LDR-450-200-400-200–25-0-200
CN2	351	kanał prostokątny	LKR-400-200-965
CN2	352	króciec łączący	ILU 125
CN2	353	kanał okrągły ze szwem spiralnym	SR 125 325
CN2	354	przepustnica regulacyjna okrągła	DRU 125
CN2	355	kanał okrągły ze szwem spiralnym	SR 125 362
CN2	356	przewód elastyczny	FD 125 399
CN2	357	redukcja tłoczona męska z podwójną uszczelką	RCU 125 100
CN2	358	mufa	MF 100
CN2	359	nawiewnik wirowy o wysokiej indukcji ze skrzynką rozprężną z przyłączem bocznym oraz z przepustnicą regulacyjną	Ø 125
CN2	360	kanał prostokątny	LKR-400-200-1250
CN2	361	trójnik prostokątny	LTROR-400-200-400-200-125-125-450
CN2	362	redukcja kanału prostokątnego	LDR-400-200-300-200–50-0-200
CN2	363	kanał prostokątny	LKR-300-200-1012
CN2	364	kanał prostokątny	LKR-300-200-1250
CN2	365	trójnik prostokątny	LTROR-300-200-300-200-125-125-450
CN2	366	redukcja kanału prostokątnego	LDR-300-200-250-200–25-0-150
CN2	367	kanał prostokątny	LKR-250-200-1060
CN2	368	kanał prostokątny	LKR-250-200-1250
CN2	369	trójnik prostokątny	LTROR-250-250-250-200-125-125-500
CN2	370	redukcja kanał prostokątny/okrągły	LFR-250-200-200-25-0-200
CN2	371	kanał okrągły ze szwem spiralnym	SR 200 2257
CN2	372	kolano tłoczone z podwójną uszczelką	BU 200 15
CN2	373	kanał okrągły ze szwem spiralnym	SR 200 198
CN2	374	kolano tłoczone z podwójną uszczelką	BU 200 15
CN2	375	kanał okrągły ze szwem spiralnym	SR 200 341
CN2	376	trójnik segmentowy z podwójną uszczelką	TCPU 200 200
CN2	377	kanał okrągły ze szwem spiralnym	SR 200 525
CN2	378	przewód elastyczny	FD 200 862
CN2	379	Nawiewnik / wywiewnik okrągły z pełnym panelem frontowym i okrągłym górnym podejściem. Nawiew szczelinowy, przysufitowy 4-stronny lub 1,2,3 stronny pionowy z możliwością nastaw pośrednich. Zmiana kierunku nawiewu realizowana poprzez zmianę ustawienia panelu wewnętrznego. Dodatkowo skrzynka rozprężna wyposażonaw przepustnicę powietrza	200
CN2	380	redukcja tłoczona żeńska z podwójną uszczelką	RCFU 200 125
CN2	381	kanał okrągły ze szwem spiralnym	SR 125 1056
CN2	382	kolano tłoczone z podwójną uszczelką	BU 125 90
CN2	383	kanał okrągły ze szwem spiralnym	SR 125 2945
CN2	384	klapa ppoż. z siłownkiem 24V i sprężyną powrotną (funkcja komfort)	Ø 125
CN2	385	kanał okrągły ze szwem spiralnym	SR 125 1851

Zestawienie materiałów instalacja wentylacji			
system	nr elementu	nazwa elementu	oznaczenie
[-]	[-]	[-]	[-]
CN2	386	przewód elastyczny	FD 125 574
CN2	387	redukcja tłoczona męska z podwójną uszczelką	RCU 125 100
CN2	388	mufa	MF 100
CN2	389	nawiewnik wirowy o wysokiej indukcji ze skrzynką rozprężną z przyłączem bocznym oraz z przepustnicą regulacyjną	Ø 125
CN2	390	redukcja kanał prostokątny/okrągły	LFR-250-200-200-25-0-200
CN2	391	kanał okrągły ze szwem spiralnym	SR 200 272
CN2	392	przewód elastyczny	FD 200 463
CN2	393	redukcja tłoczona męska z podwójną uszczelką	RCU 200 160
CN2	394	mufa	MF 160
CN2	395	Nawiewnik / wywiewnik okrągły z pełnym panelem frontowym i okrągłym górnym podejściem. Nawiew szczelinowy, przysufitowy 4-stronny poziomy lub pionowy z możliwością nastaw pośrednich. Zmiana kierunku nawiewu realizowana poprzez zmianę ustawienia panelu wewnętrznego. Dodatkowo skrzynka rozprężna wyposażonaw przepustnicę powietrza	160
CN2	396	redukcja kanał prostokątny/okrągły	LFR-200-200-200-0-0-200
CN2	397	kanał okrągły ze szwem spiralnym	SR 200 418
CN2	398	przewód elastyczny	FD 200 684
CN2	399	redukcja tłoczona męska z podwójną uszczelką	RCU 200 160
CN2	400	mufa	MF 160
CN2	401	Nawiewnik / wywiewnik okrągły z pełnym panelem frontowym i okrągłym górnym podejściem. Nawiew szczelinowy, przysufitowy 4-stronny poziomy lub pionowy z możliwością nastaw pośrednich. Zmiana kierunku nawiewu realizowana poprzez zmianę ustawienia panelu wewnętrznego. Dodatkowo skrzynka rozprężna wyposażonaw przepustnicę powietrza	200
CN2	402	redukcja kanał prostokątny/okrągły	LFR-200-200-200-0-0-200
CN2	403	kanał okrągły ze szwem spiralnym	SR 200 420
CN2	404	przewód elastyczny	FD 200 556
CN2	405	redukcja tłoczona męska z podwójną uszczelką	RCU 200 160
CN2	406	mufa	MF 160
CN2	407	Nawiewnik / wywiewnik okrągły z pełnym panelem frontowym i okrągłym górnym podejściem. Nawiew szczelinowy, przysufitowy 4-stronny poziomy lub pionowy z możliwością nastaw pośrednich. Zmiana kierunku nawiewu realizowana poprzez zmianę ustawienia panelu wewnętrznego. Dodatkowo skrzynka rozprężna wyposażonaw przepustnicę powietrza	160
CN2	408	redukcja kanał prostokątny/okrągły	LFR-200-200-160-20-20-150
CN2	409	kanał okrągły ze szwem spiralnym	SR 160 111
CN2	410	przepustnica regulacyjna okrągła	DRU 160
CN2	411	kanał okrągły ze szwem spiralnym	SR 160 111

Zestawienie materiałów instalacja wentylacji			
system	nr elementu	nazwa elementu	oznaczenie
[-]	[-]	[-]	[-]
CN2	412	przewód elastyczny	FD 160 491
CN2	413	redukcja tłoczona męska z podwójną uszczelką	RCU 160 125
CN2	414	mufa	MF 125
CN2	415	nawiewnik wirowy o wysokiej indukcji ze skrzynką rozprężną z przyłączem bocznym oraz z przepustnicą regulacyjną	Ø 160
CN2	416	redukcja kanał prostokątny/okrągły	LFR-200-200-160-20-0-150
CN2	417	kanał okrągły ze szwem spiralnym	SR 160 350
CN2	418	przepustnica regulacyjna okrągła	DRU 160
CN2	419	kanał okrągły ze szwem spiralnym	SR 160 443
CN2	420	przewód elastyczny	FD 160 557
CN2	421	redukcja tłoczona męska z podwójną uszczelką	RCU 160 125
CN2	422	mufa	MF 125
CN2	423	nawiewnik wirowy o wysokiej indukcji ze skrzynką rozprężną z przyłączem bocznym oraz z przepustnicą regulacyjną	Ø 160
CN2	424	redukcja kanału prostokątnego	LDR-700-300-550-200--150--195-350
CN2	425	kanał prostokątny	LKR-550-200-717
CN2	426	redukcja kanału prostokątnego	LDR-550-200-500-200--25-0-250
CN2	427	kanał prostokątny	LKR-500-200-634
CN2	428	kanał prostokątny	LKR-500-200-634
CN2	429	kanał prostokątny	LKR-500-200-1250
CN2	430	kanał prostokątny	LKR-500-200-1250
CN2	431	redukcja kanału prostokątnego	LDR-500-200-450-200--25-0-250
CN2	432	kanał prostokątny	LKR-450-200-664
CN2	433	kanał prostokątny	LKR-450-200-664
CN2	434	kanał prostokątny	LKR-450-200-1250
CN2	435	kanał prostokątny	LKR-450-200-1250
CN2	436	króciec łączący	ILU 160
CN2	437	kanał okrągły ze szwem spiralnym	SR 160 505
CN2	438	kolano tłoczone z podwójną uszczelką	BU 160 30
CN2	439	mufa	MF 160
CN2	440	kolano tłoczone z podwójną uszczelką	BU 160 30
CN2	441	kanał okrągły ze szwem spiralnym	SR 160 1578
CN2	442	przewód elastyczny	FD 160 647
CN2	443	redukcja tłoczona męska z podwójną uszczelką	RCU 160 125
CN2	444	mufa	MF 125
CN2	445	Nawiewnik / wywiewnik okrągły z pełnym panelem frontowym i okrągłym górnym podejściem. Nawiew szczelinowy, przysufitowy 4-stronny lub 1,2,3 stronny pionowy z możliwością nastaw pośrednich. Zmiana kierunku nawiewu realizowana poprzez zmianę ustawienia panelu wewnętrznego. Dodatkowo skrzynka rozprężna wyposażonaw przepustnicę powietrza	125
CN2	446	redukcja kanału prostokątnego	LDR-450-200-400-200--25-0-200
CN2	447	kanał prostokątny	LKR-400-200-394
CN2	448	kolano prostokątne (łuk)	LBXR-400-200-60
CN2	449	kanał prostokątny	LKR-400-200-348
CN2	450	kolano prostokątne (łuk)	LBXR-400-200-60
CN2	451	kanał prostokątny	LKR-400-200-1184

Zestawienie materiałów instalacja wentylacji			
system	nr elementu	nazwa elementu	oznaczenie
[-]	[-]	[-]	[-]
CN2	452	trójnik prostokątny	LTROR-400-200-400-200-125-125-450
CN2	453	redukcja kanału prostokątnego	LDR-400-200-300-200–50-0-200
CN2	454	kanał prostokątny	LKR-300-200-1005
CN2	455	kanał prostokątny	LKR-300-200-1250
CN2	456	trójnik prostokątny	LTROR-300-200-300-200-125-125-450
CN2	457	redukcja kanału prostokątnego	LDR-300-200-250-200–25-0-150
CN2	458	kanał prostokątny	LKR-250-200-1122
CN2	459	kanał prostokątny	LKR-250-200-1250
CN2	460	trójnik prostokątny	LTROR-250-200-250-200-125-125-450
CN2	461	redukcja kanał prostokątny/okrągły	LFR-250-200-200-25-0-200
CN2	462	kanał okrągły ze szwem spiralnym	SR 200 468
CN2	463	trójnik segmentowy z podwójną uszczelką	TCPU 200 200
CN2	464	mufa	MF 200
CN2	465	redukcja tłoczona męska z podwójną uszczelką	RCU 200 160
CN2	466	kanał okrągły ze szwem spiralnym	SR 160 1908
CN2	467	kolano tłoczone z podwójną uszczelką	BU 160 90
CN2	468	kanał okrągły ze szwem spiralnym	SR 160 2044
CN2	469	kolano tłoczone z podwójną uszczelką	BU 160 90
CN2	470	kanał okrągły ze szwem spiralnym	SR 160 711
CN2	471	kolano tłoczone z podwójną uszczelką	BU 160 90
CN2	472	kanał okrągły ze szwem spiralnym	SR 160 874
CN2	473	kolano tłoczone z podwójną uszczelką	BU 160 90
CN2	474	kanał okrągły ze szwem spiralnym	SR 160 801
CN2	475	kolano tłoczone z podwójną uszczelką	BU 160 90
CN2	476	kanał okrągły ze szwem spiralnym	SR 160 810
CN2	477	kolano tłoczone z podwójną uszczelką	BU 160 90
CN2	478	kanał okrągły ze szwem spiralnym	SR 160 662
CN2	479	trójnik segmentowy z podwójną uszczelką	TCPU 160 125
CN2	480	redukcja tłoczona żeńska z podwójną uszczelką	RCFU 160 125
CN2	481	kanał okrągły ze szwem spiralnym	SR 125 970
CN2	482	przewód elastyczny	FD 125 542
CN2	483	redukcja tłoczona męska z podwójną uszczelką	RCU 125 100
CN2	484	mufa	MF 100
CN2	485	nawiewnik wirowy o wysokiej indukcji ze skrzynką rozprężną z przyłączem bocznym oraz z przepustnicą regulacyjną	Ø 125
CN2	486	kanał okrągły ze szwem spiralnym	SR 125 300
CN2	487	przewód elastyczny	FD 125 906
CN2	488	redukcja tłoczona męska z podwójną uszczelką	RCU 125 100
CN2	489	mufa	MF 100
CN2	490	nawiewnik wirowy o wysokiej indukcji ze skrzynką rozprężną z przyłączem bocznym oraz z przepustnicą regulacyjną	Ø 125
CN2	491	kanał okrągły ze szwem spiralnym	SR 200 620
CN2	492	przewód elastyczny	FD 200 476
CN2	493	redukcja tłoczona męska z podwójną uszczelką	RCU 200 160
CN2	494	mufa	MF 160

Zestawienie materiałów instalacja wentylacji			
system	nr elementu	nazwa elementu	oznaczenie
[-]	[-]	[-]	[-]
CN2	495	Nawiewnik / wywiewnik okrągły z pełnym panelem frontowym i okrągłym górnym podejściem. Nawiew szczelinowy, przysufitowy 4-stronny poziomy lub pionowy z możliwością nastaw pośrednich. Zmiana kierunku nawiewu realizowana poprzez zmianę ustawienia panelu wewnętrznego. Dodatkowo skrzynka rozprężna wyposażonaw przepustnicę powietrza	160
CN2	496	redukcja kanał prostokątny/okrągły	LFR-200-200-200-0-0-200
CN2	497	kanał okrągły ze szwem spiralnym	SR 200 517
CN2	498	przewód elastyczny	FD 200 1397
CN2	499	redukcja tłoczona męska z podwójną uszczelką	RCU 200 160
CN2	500	mufa	MF 160
CN2	501	Nawiewnik / wywiewnik okrągły z pełnym panelem frontowym i okrągłym górnym podejściem. Nawiew szczelinowy, przysufitowy 4-stronny poziomy lub pionowy z możliwością nastaw pośrednich. Zmiana kierunku nawiewu realizowana poprzez zmianę ustawienia panelu wewnętrznego. Dodatkowo skrzynka rozprężna wyposażonaw przepustnicę powietrza	160
CN2	502	redukcja kanał prostokątny/okrągły	LFR-200-200-200-0-0-200
CN2	503	kanał okrągły ze szwem spiralnym	SR 200 748
CN2	504	przewód elastyczny	FD 200 1076
CN2	505	redukcja tłoczona męska z podwójną uszczelką	RCU 200 160
CN2	506	mufa	MF 160
CN2	507	Nawiewnik / wywiewnik okrągły z pełnym panelem frontowym i okrągłym górnym podejściem. Nawiew szczelinowy, przysufitowy 4-stronny poziomy lub pionowy z możliwością nastaw pośrednich. Zmiana kierunku nawiewu realizowana poprzez zmianę ustawienia panelu wewnętrznego. Dodatkowo skrzynka rozprężna wyposażonaw przepustnicę powietrza	160
CN2	508	redukcja kanał prostokątny/okrągły	LFR-200-200-200-0-0-200
CN2	509	kanał okrągły ze szwem spiralnym	SR 200 700
CN2	510	przewód elastyczny	FD 200 1193
CN2	511	redukcja tłoczona męska z podwójną uszczelką	RCU 200 160
CN2	512	mufa	MF 160
CN2	513	Nawiewnik / wywiewnik okrągły z pełnym panelem frontowym i okrągłym górnym podejściem. Nawiew szczelinowy, przysufitowy 4-stronny poziomy lub pionowy z możliwością nastaw pośrednich. Zmiana kierunku nawiewu realizowana poprzez zmianę ustawienia panelu wewnętrznego. Dodatkowo skrzynka rozprężna wyposażonaw przepustnicę powietrza	160
CN2	514	króciec łączący	ILU 160
CN2	515	kanał okrągły ze szwem spiralnym	SR 160 543

Zestawienie materiałów instalacja wentylacji			
system	nr elementu	nazwa elementu	oznaczenie
[-]	[-]	[-]	[-]
CN2	516	przewód elastyczny	FD 160 429
CN2	517	redukcja tłoczona męska z podwójną uszczelką	RCU 160 125
CN2	518	mufa	MF 125
CN2	519	Nawiewnik / wywiewnik okrągły z pełnym panelem frontowym i okrągłym górnym podejściem. Nawiew szczelinowy, przysufitowy 4-stronny lub 1,2,3 stronny pionowy z możliwością nastaw pośrednich. Zmiana kierunku nawiewu realizowana poprzez zmianę ustawienia panelu wewnętrznego. Dodatkowo skrzynka rozprężna wyposażonaw przepustnicę powietrza	125
CN2	520	króciec łączący	ILU 125
CN2	521	kanał okrągły ze szwem spiralnym	SR 125 487
CN2	522	przewód elastyczny	FD 125 857
CN2	523	redukcja tłoczona męska z podwójną uszczelką	RCU 125 100
CN2	524	mufa	MF 100
CN2	525	nawiewnik wirowy o wysokiej indukcji ze skrzynką rozprężną z przyłączem bocznym oraz z przepustnicą regulacyjną	Ø 125
CN2	526	króciec łączący	ILU 160
CN2	527	mufa	MF 160
CN2	528	kolano tłoczone z podwójną uszczelką	BU 160 90
CN2	529	mufa	MF 160
CN2	530	kolano tłoczone z podwójną uszczelką	BU 160 90
CN2	531	kanał okrągły ze szwem spiralnym	SR 160 189
CN2	532	kolano tłoczone z podwójną uszczelką	BU 160 30
CN2	533	kanał okrągły ze szwem spiralnym	SR 160 297
CN2	534	kolano tłoczone z podwójną uszczelką	BU 160 45
CN2	535	kanał okrągły ze szwem spiralnym	SR 160 146
CN2	536	kolano tłoczone z podwójną uszczelką	BU 160 45
CN2	537	kanał okrągły ze szwem spiralnym	SR 160 430
CN2	538	przepustnica regulacyjna okrągła	DRU 160
CN2	539	kanał okrągły ze szwem spiralnym	SR 160 930
CN2	540	kolano tłoczone z podwójną uszczelką	BU 160 90
CN2	541	kanał okrągły ze szwem spiralnym	SR 160 934
CN2	542	kolano tłoczone z podwójną uszczelką	BU 160 90
CN2	543	kanał okrągły ze szwem spiralnym	SR 160 3000
CN2	544	nypel	NPU 160
CN2	545	kanał okrągły ze szwem spiralnym	SR 160 1760
CN2	546	kolano tłoczone z podwójną uszczelką	BU 160 30
CN2	547	kanał okrągły ze szwem spiralnym	SR 160 397
CN2	548	kolano tłoczone z podwójną uszczelką	BU 160 30
CN2	549	kanał okrągły ze szwem spiralnym	SR 160 389
CN2	550	kolano tłoczone z podwójną uszczelką	BU 160 45
CN2	551	kanał okrągły ze szwem spiralnym	SR 160 204
CN2	552	kolano tłoczone z podwójną uszczelką	BU 160 45
CN2	553	kanał okrągły ze szwem spiralnym	SR 160 506
CN2	554	kolano tłoczone z podwójną uszczelką	BU 160 90
CN2	555	kanał okrągły ze szwem spiralnym	SR 160 213
CN2	556	kolano tłoczone z podwójną uszczelką	BU 160 90
CN2	557	kanał okrągły ze szwem spiralnym	SR 160 2071
CN2	558	nypel	NPU 160

Zestawienie materiałów instalacja wentylacji			
system	**nr elementu**	**nazwa elementu**	**oznaczenie**
[-]	[-]	[-]	[-]
CN2	559	kanał okrągły ze szwem spiralnym	SR 160 3000
CN2	560	nypel	NPU 160
CN2	561	kanał okrągły ze szwem spiralnym	SR 160 3000
CN2	562	trójnik segmentowy z podwójną uszczelką	TCPU 160 160
CN2	563	redukcja tłoczona żeńska z podwójną uszczelką	RCFU 160 100
CN2	564	kanał okrągły ze szwem spiralnym	SR 100 250
CN2	565	przepustnica regulacyjna okrągła	DRU 100
CN2	566	kanał okrągły ze szwem spiralnym	SR 100 453
CN2	567	przewód elastyczny	FD 100 729
CN2	568	nawiewnik wirowy o wysokiej indukcji ze skrzynką rozprężną z przyłączem bocznym oraz z przepustnicą regulacyjną	Ø 100
CN2	569	kanał okrągły ze szwem spiralnym	SR 160 304
CN2	570	przewód elastyczny	FD 160 618
CN2	571	redukcja tłoczona męska z podwójną uszczelką	RCU 160 125
CN2	572	mufa	MF 125
CN2	573	Nawiewnik / wywiewnik okrągły z pełnym panelem frontowym i okrągłym górnym podejściem. Nawiew szczelinowy, przysufitowy 4-stronny lub 1,2,3 stronny pionowy z możliwością nastaw pośrednich. Zmiana kierunku nawiewu realizowana poprzez zmianę ustawienia panelu wewnętrznego. Dodatkowo skrzynka rozprężna wyposażonaw przepustnicę powietrza	Ø 160
CN2	13509	klapa ppoż. z siłownkiem 24V i sprężyną powrotną (funkcja komfort)	700x400
CN2	13510	kanał prostokątny	LKR-400-700-139
CW2	574	kanał prostokątny	LKR-918-612-105
CW2	575	redukcja kanału prostokątnego	LDR-918-612-750-600--83--40-450
CW2	576	kanał prostokątny	LKR-750-600-861
CW2	577	tłumik hałasu prostokątny Lw = 36 dB (250Hz), ΔP =25 [Pa], szumy własne LwA = 15 dB (A)	750x600x2500
CW2	578	kanał prostokątny	LKR-750-600-892
CW2	579	redukcja kanału prostokątnego	LDR-750-600-350-400--200--432-750
CW2	580	kolano prostokątne (łuk)	LBXR-350-400-90
CW2	581	kanał prostokątny	LKR-350-400-761
CW2	582	kolano prostokątne (łuk)	LBXR-400-350-90
CW2	583	kanał prostokątny	LKR-400-350-1250
CW2	584	kanał prostokątny	LKR-400-350-1250
CW2	585	kanał prostokątny	LKR-400-350-1250
CW2	586	kanał prostokątny	LKR-400-350-1250
CW2	587	kanał prostokątny	LKR-400-350-651
CW2	588	kanał prostokątny	LKR-400-350-1250
CW2	589	kanał prostokątny	LKR-400-350-1250
CW2	590	kanał prostokątny	LKR-400-350-880
CW2	591	kolano prostokątne (łuk)	LBXR-350-400-90
CW2	592	kolano prostokątne (łuk)	LBXR-400-350-90
CW2	593	kolano prostokątne (łuk)	LBXR-400-350-90
CW2	594	kolano prostokątne (łuk)	LBXR-350-400-90
CW2	595	kanał prostokątny	LKR-400-350-1250
CW2	596	kanał prostokątny	LKR-400-350-1250

Zestawienie materiałów instalacja wentylacji			
system	nr elementu	nazwa elementu	oznaczenie
[-]	[-]	[-]	[-]
CW2	597	kanał prostokątny	LKR-400-350-791
CW2	598	kolano prostokątne (łuk)	LBXR-350-400-90
CW2	599	redukcja kanału prostokątnego	LDR-350-400-200-600--25-200-300
CW2	600	kanał prostokątny	LKR-200-600-470
CW2	601	trójnik prostokątny	LTROR-350-600-350-200-125-125-850
CW2	602	redukcja kanału prostokątnego	LDR-350-200-300-200--25-0-150
CW2	603	kanał prostokątny	LKR-300-200-522
CW2	604	kanał prostokątny	LKR-300-200-1250
CW2	605	kolano prostokątne (łuk)	LBXR-300-200-90
CW2	606	kanał prostokątny	LKR-300-200-334
CW2	607	kolano prostokątne (łuk)	LBXR-300-200-90
CW2	608	kanał prostokątny	LKR-300-200-283
CW2	609	kanał prostokątny	LKR-300-200-1250
CW2	610	kanał prostokątny	LKR-300-200-1250
CW2	611	kanał prostokątny	LKR-300-200-1250
CW2	612	kanał prostokątny	LKR-300-200-1250
CW2	613	kanał prostokątny	LKR-300-200-1250
CW2	614	kolano prostokątne (łuk)	LBXR-300-200-90
CW2	615	kanał prostokątny	LKR-300-200-464
CW2	616	kolano prostokątne (łuk)	LBXR-300-200-90
CW2	617	kanał prostokątny	LKR-300-200-634
CW2	618	kanał prostokątny	LKR-300-200-634
CW2	619	trójnik prostokątny	LTROR-300-200-300-200-125-125-450
CW2	620	redukcja kanału prostokątnego	LDR-300-200-200-200--50-0-150
CW2	621	kanał prostokątny	LKR-200-200-895
CW2	622	kanał prostokątny	LKR-200-200-1250
CW2	623	trójnik prostokątny	LTROR-200-200-200-200-125-125-450
CW2	624	redukcja kanał prostokątny/okrągły	LFR-200-200-200-0-0-200
CW2	625	kanał okrągły ze szwem spiralnym	SR 200 243
CW2	626	kolano tłoczone z podwójną uszczelką	BU 200 15
CW2	627	kanał okrągły ze szwem spiralnym	SR 200 326
CW2	628	kolano tłoczone z podwójną uszczelką	BU 200 15
CW2	629	kanał okrągły ze szwem spiralnym	SR 200 228
CW2	630	kolano tłoczone z podwójną uszczelką	BU 200 15
CW2	631	kanał okrągły ze szwem spiralnym	SR 200 326
CW2	632	kolano tłoczone z podwójną uszczelką	BU 200 15
CW2	633	kanał okrągły ze szwem spiralnym	SR 200 826
CW2	634	trójnik segmentowy z podwójną uszczelką	TCPU 200 200
CW2	635	kanał okrągły ze szwem spiralnym	SR 200 717
CW2	636	przepustnica regulacyjna okrągła	DRU 200
CW2	637	kanał okrągły ze szwem spiralnym	SR 200 1729
CW2	638	przewód elastyczny	FD 200 1410
CW2	639	zawór wywiewny	200
CW2	640	redukcja tłoczona żeńska z podwójną uszczelką	RCFU 200 160
CW2	641	kanał okrągły ze szwem spiralnym	SR 160 300
CW2	642	przepustnica regulacyjna okrągła	DRU 160
CW2	643	kanał okrągły ze szwem spiralnym	SR 160 207
CW2	644	przewód elastyczny	FD 160 723
CW2	645	redukcja tłoczona żeńska z podwójną uszczelką	RCFU 200 160
CW2	646	zawór wywiewny	200
CW2	647	redukcja kanał prostokątny/okrągły	LFR-200-200-160-20-20-150
CW2	648	kanał okrągły ze szwem spiralnym	SR 160 305

Zestawienie materiałów instalacja wentylacji			
system	nr elementu	nazwa elementu	oznaczenie
[-]	[-]	[-]	[-]
CW2	649	przepustnica regulacyjna okrągła	DRU 160
CW2	650	kanał okrągły ze szwem spiralnym	SR 160 159
CW2	651	przewód elastyczny	FD 160 604
CW2	652	redukcja tłoczona żeńska z podwójną uszczelką	RCFU 200 160
CW2	653	zawór wywiewny	200
CW2	654	redukcja kanał prostokątny/okrągły	LFR-200-200-200-0-0-150
CW2	655	kanał okrągły ze szwem spiralnym	SR 200 343
CW2	656	przepustnica regulacyjna okrągła	DRU 200
CW2	657	kanał okrągły ze szwem spiralnym	SR 200 138
CW2	658	przewód elastyczny	FD 200 711
CW2	659	zawór wywiewny	200
CW2	660	kanał prostokątny	LKR-350-200-940
CW2	661	kanał prostokątny	LKR-350-200-1250
CW2	662	kanał prostokątny	LKR-350-200-1250
CW2	663	kanał prostokątny	LKR-350-200-1250
CW2	664	kanał prostokątny	LKR-350-200-1250
CW2	665	kanał prostokątny	LKR-350-200-1250
CW2	666	króciec łączący	ILU 125
CW2	667	kanał okrągły ze szwem spiralnym	SR 125 238
CW2	668	przepustnica regulacyjna okrągła	DRU 125
CW2	669	kanał okrągły ze szwem spiralnym	SR 125 199
CW2	670	przewód elastyczny	FD 125 716
CW2	671	zawór wywiewny	125
CW2	672	redukcja kanału prostokątnego	LDR-350-200-300-200--25-0-150
CW2	673	kanał prostokątny	LKR-300-200-194
CW2	674	kanał prostokątny	LKR-300-200-1250
CW2	675	kanał prostokątny	LKR-300-200-1250
CW2	676	trójnik prostokątny	LTROR-300-200-300-200-125-125-450
CW2	677	redukcja kanału prostokątnego	LDR-300-200-250-200--25-0-150
CW2	678	kanał prostokątny	LKR-250-200-452
CW2	679	kanał prostokątny	LKR-250-200-1250
CW2	680	trójnik prostokątny	LTROR-250-200-250-200-125-125-450
CW2	681	redukcja kanał prostokątny/okrągły	LFR-250-200-200-25-0-200
CW2	682	kanał okrągły ze szwem spiralnym	SR 200 557
CW2	683	kolano tłoczone z podwójną uszczelką	BU 200 15
CW2	684	kanał okrągły ze szwem spiralnym	SR 200 326
CW2	685	kolano tłoczone z podwójną uszczelką	BU 200 15
CW2	686	kanał okrągły ze szwem spiralnym	SR 200 384
CW2	687	kolano tłoczone z podwójną uszczelką	BU 200 15
CW2	688	kanał okrągły ze szwem spiralnym	SR 200 326
CW2	689	kolano tłoczone z podwójną uszczelką	BU 200 15
CW2	690	kanał okrągły ze szwem spiralnym	SR 200 695
CW2	691	trójnik segmentowy z podwójną uszczelką	TCPU 200 200
CW2	692	redukcja tłoczona żeńska z podwójną uszczelką	RCFU 200 160
CW2	693	kanał okrągły ze szwem spiralnym	SR 160 2434
CW2	694	trójnik segmentowy z podwójną uszczelką	TCPU 160 160
CW2	695	kanał okrągły ze szwem spiralnym	SR 160 340
CW2	696	przepustnica regulacyjna okrągła	DRU 160
CW2	697	kanał okrągły ze szwem spiralnym	SR 160 656
CW2	698	przewód elastyczny	FD 160 756
CW2	699	redukcja tłoczona żeńska z podwójną uszczelką	RCFU 200 160

Zestawienie materiałów instalacja wentylacji			
system	nr elementu	nazwa elementu	oznaczenie
[-]	[-]	[-]	[-]
CW2	700	zawór wywiewny	200
CW2	701	kanał okrągły ze szwem spiralnym	SR 160 145
CW2	702	przepustnica regulacyjna okrągła	DRU 160
CW2	703	kanał okrągły ze szwem spiralnym	SR 160 115
CW2	704	przewód elastyczny	FD 160 571
CW2	705	redukcja tłoczona żeńska z podwójną uszczelką	RCFU 200 160
CW2	706	zawór wywiewny	200
CW2	707	redukcja tłoczona żeńska z podwójną uszczelką	RCFU 200 160
CW2	708	kanał okrągły ze szwem spiralnym	SR 160 350
CW2	709	przepustnica regulacyjna okrągła	DRU 160
CW2	710	kanał okrągły ze szwem spiralnym	SR 160 212
CW2	711	przewód elastyczny	FD 160 623
CW2	712	redukcja tłoczona żeńska z podwójną uszczelką	RCFU 200 160
CW2	713	zawór wywiewny	200
CW2	714	redukcja kanał prostokątny/okrągły	LFR-200-200-160-20-20-150
CW2	715	kanał okrągły ze szwem spiralnym	SR 160 280
CW2	716	przepustnica regulacyjna okrągła	DRU 160
CW2	717	kanał okrągły ze szwem spiralnym	SR 160 252
CW2	718	przewód elastyczny	FD 160 626
CW2	719	redukcja tłoczona żeńska z podwójną uszczelką	RCFU 200 160
CW2	720	zawór wywiewny	200
CW2	721	redukcja kanał prostokątny/okrągły	LFR-200-200-200-0-0-200
CW2	722	kanał okrągły ze szwem spiralnym	SR 200 111
CW2	723	przepustnica regulacyjna okrągła	DRU 200
CW2	724	kanał okrągły ze szwem spiralnym	SR 200 203
CW2	725	przewód elastyczny	FD 200 674
CW2	726	zawór wywiewny	200
CW2	13511	klapa ppoż. z siłownkiem 24V i sprężyną powrotną (funkcja komfort)	400x350
CW2	13512	kanał prostokątny	LKR-400-350-303
CW2.2	727	kanał prostokątny	LKR-612-612-100
CW2.2	728	redukcja kanału prostokątnego	LDR-612-612-350-250-0-0-300
CW2.2	729	kolano prostokątne (łuk)	LBXR-350-250-30
CW2.2	730	kanał prostokątny	LKR-350-250-221
CW2.2	731	kolano prostokątne (łuk)	LBXR-350-250-30
CW2.2	732	kanał prostokątny	LKR-350-250-444
CW2.2	733	redukcja kanału prostokątnego	LDR-500-600-350-250--75--350-300
CW2.2	734	kanał prostokątny	LKR-500-600-285
CW2.2	735	tłumik hałasu prostokątny Lw = 36 dB (250Hz), ΔP =22 [Pa], szumy własne LwA = 19 dB (A)	500x600x1500
CW2.2	736	kanał prostokątny	LKR-500-600-443
CW2.2	737	redukcja kanału prostokątnego	LDR-500-600-350-250--75--350-300
CW2.2	738	kanał prostokątny	LKR-350-250-100
CW2.2	739	kolano prostokątne (łuk)	LBXR-250-350-90
CW2.2	740	kanał prostokątny	LKR-350-250-155
CW2.2	741	kanał prostokątny	LKR-350-250-1250
CW2.2	742	kanał prostokątny	LKR-350-250-1250
CW2.2	743	kanał prostokątny	LKR-350-250-1250
CW2.2	744	kanał prostokątny	LKR-350-250-481

Zestawienie materiałów instalacja wentylacji			
system	nr elementu	nazwa elementu	oznaczenie
[-]	[-]	[-]	[-]
CW2.2	745	króciec łączący	ILU 100
CW2.2	746	kanał okrągły ze szwem spiralnym	SR 100 1983
CW2.2	747	nypel	NPU 100
CW2.2	748	kanał okrągły ze szwem spiralnym	SR 100 3000
CW2.2	749	kolano tłoczone z podwójną uszczelką	BU 100 90
CW2.2	750	kanał okrągły ze szwem spiralnym	SR 100 234
CW2.2	751	kolano tłoczone z podwójną uszczelką	BU 100 15
CW2.2	752	kanał okrągły ze szwem spiralnym	SR 100 200
CW2.2	753	kolano tłoczone z podwójną uszczelką	BU 100 15
CW2.2	754	kanał okrągły ze szwem spiralnym	SR 100 324
CW2.2	755	kolano tłoczone z podwójną uszczelką	BU 100 15
CW2.2	756	kanał okrągły ze szwem spiralnym	SR 100 200
CW2.2	757	kolano tłoczone z podwójną uszczelką	BU 100 15
CW2.2	758	mufa	MF 100
CW2.2	759	kolano tłoczone z podwójną uszczelką	BU 100 90
CW2.2	760	kanał okrągły ze szwem spiralnym	SR 100 596
CW2.2	761	trójnik segmentowy z podwójną uszczelką	TCPU 100 100
CW2.2	762	kanał okrągły ze szwem spiralnym	SR 100 1104
CW2.2	763	trójnik segmentowy z podwójną uszczelką	TCPU 100 100
CW2.2	764	kanał okrągły ze szwem spiralnym	SR 100 387
CW2.2	765	przepustnica regulacyjna okrągła	DRU 100
CW2.2	766	kanał okrągły ze szwem spiralnym	SR 100 103
CW2.2	767	kolano tłoczone z podwójną uszczelką	BU 100 90
CW2.2	768	kanał okrągły ze szwem spiralnym	SR 100 221
CW2.2	769	przewód elastyczny	FD 100 473
CW2.2	770	zawór wywiewny	100
CW2.2	771	kanał okrągły ze szwem spiralnym	SR 100 151
CW2.2	772	przepustnica regulacyjna okrągła	DRU 100
CW2.2	773	kanał okrągły ze szwem spiralnym	SR 100 160
CW2.2	774	przewód elastyczny	FD 100 615
CW2.2	775	zawór wywiewny	100
CW2.2	776	kanał okrągły ze szwem spiralnym	SR 100 124
CW2.2	777	przepustnica regulacyjna okrągła	DRU 100
CW2.2	778	kanał okrągły ze szwem spiralnym	SR 100 206
CW2.2	779	przewód elastyczny	FD 100 572
CW2.2	780	zawór wywiewny	100
CW2.2	781	kanał prostokątny	LKR-350-250-1141
CW2.2	782	kanał prostokątny	LKR-350-250-1250
CW2.2	783	kanał prostokątny	LKR-350-250-1250
CW2.2	784	trójnik orłowy	-350-250-250-2-125-0
CW2.2	785	kanał prostokątny	LKR-250-250-100
CW2.2	786	redukcja kanał prostokątny/okrągły	LFR-250-250-160-45-45-200
CW2.2	787	kanał okrągły ze szwem spiralnym	SR 160 874
CW2.2	788	nypel	NPU 160
CW2.2	789	kanał okrągły ze szwem spiralnym	SR 160 3000
CW2.2	790	kolano tłoczone z podwójną uszczelką	BU 160 90
CW2.2	791	kanał okrągły ze szwem spiralnym	SR 160 784
CW2.2	792	kolano tłoczone z podwójną uszczelką	BU 160 90
CW2.2	793	kanał okrągły ze szwem spiralnym	SR 160 2349
CW2.2	794	kolano tłoczone z podwójną uszczelką	BU 160 90
CW2.2	795	mufa	MF 160
CW2.2	796	kolano tłoczone z podwójną uszczelką	BU 160 90
CW2.2	797	kanał okrągły ze szwem spiralnym	SR 160 2873
CW2.2	798	trójnik segmentowy z podwójną uszczelką	TCPU 160 100

Zestawienie materiałów instalacja wentylacji			
system	**nr elementu**	**nazwa elementu**	**oznaczenie**
[-]	[-]	[-]	[-]
CW2.2	799	redukcja tłoczona żeńska z podwójną uszczelką	RCFU 160 125
CW2.2	800	kanał okrągły ze szwem spiralnym	SR 125 952
CW2.2	801	trójnik segmentowy z podwójną uszczelką	TCPU 125 100
CW2.2	802	kanał okrągły ze szwem spiralnym	SR 125 992
CW2.2	803	trójnik segmentowy z podwójną uszczelką	TCPU 125 100
CW2.2	804	redukcja tłoczona żeńska z podwójną uszczelką	RCFU 125 100
CW2.2	805	kanał okrągły ze szwem spiralnym	SR 100 959
CW2.2	806	trójnik segmentowy z podwójną uszczelką	TCPU 100 100
CW2.2	807	kanał okrągły ze szwem spiralnym	SR 100 394
CW2.2	808	przepustnica regulacyjna okrągła	DRU 100
CW2.2	809	kanał okrągły ze szwem spiralnym	SR 100 437
CW2.2	810	kolano tłoczone z podwójną uszczelką	BU 100 90
CW2.2	811	kanał okrągły ze szwem spiralnym	SR 100 343
CW2.2	812	przewód elastyczny	FD 100 508
CW2.2	813	zawór wywiewny	100
CW2.2	814	mufa	MF 100
CW2.2	815	przepustnica regulacyjna okrągła	DRU 100
CW2.2	816	kanał okrągły ze szwem spiralnym	SR 100 159
CW2.2	817	przewód elastyczny	FD 100 584
CW2.2	818	zawór wywiewny	100
CW2.2	819	kanał okrągły ze szwem spiralnym	SR 100 148
CW2.2	820	przepustnica regulacyjna okrągła	DRU 100
CW2.2	821	kanał okrągły ze szwem spiralnym	SR 100 194
CW2.2	822	przewód elastyczny	FD 100 596
CW2.2	823	zawór wywiewny	100
CW2.2	824	kanał okrągły ze szwem spiralnym	SR 100 98
CW2.2	825	przepustnica regulacyjna okrągła	DRU 100
CW2.2	826	kanał okrągły ze szwem spiralnym	SR 100 184
CW2.2	827	przewód elastyczny	FD 100 606
CW2.2	828	zawór wywiewny	100
CW2.2	829	kanał okrągły ze szwem spiralnym	SR 100 139
CW2.2	830	przepustnica regulacyjna okrągła	DRU 100
CW2.2	831	kanał okrągły ze szwem spiralnym	SR 100 243
CW2.2	832	przewód elastyczny	FD 100 576
CW2.2	833	zawór wywiewny	100
CW2.2	834	kanał prostokątny	LKR-250-250-405
CW2.2	835	trójnik prostokątny	LTROR-250-250-250-250-125-125-500
CW2.2	836	redukcja kanał prostokątny/okrągły	LFR-250-250-160-45-45-200
CW2.2	837	kanał okrągły ze szwem spiralnym	SR 160 1524
CW2.2	838	nypel	NPU 160
CW2.2	839	kanał okrągły ze szwem spiralnym	SR 160 1524
CW2.2	840	kolano tłoczone z podwójną uszczelką	BU 160 90
CW2.2	841	kanał okrągły ze szwem spiralnym	SR 160 953
CW2.2	842	kolano tłoczone z podwójną uszczelką	BU 160 90
CW2.2	843	kanał okrągły ze szwem spiralnym	SR 160 1094
CW2.2	844	kolano tłoczone z podwójną uszczelką	BU 160 90
CW2.2	845	kanał okrągły ze szwem spiralnym	SR 160 241
CW2.2	846	kolano tłoczone z podwójną uszczelką	BU 160 90
CW2.2	847	kanał okrągły ze szwem spiralnym	SR 160 1429
CW2.2	848	nypel	NPU 160
CW2.2	849	kanał okrągły ze szwem spiralnym	SR 160 3000
CW2.2	850	trójnik segmentowy z podwójną uszczelką	TCPU 160 100

Zestawienie materiałów instalacja wentylacji			
system	nr elementu	nazwa elementu	oznaczenie
[-]	[-]	[-]	[-]
CW2.2	851	kanał okrągły ze szwem spiralnym	SR 160 875
CW2.2	852	trójnik segmentowy z podwójną uszczelką	TCPU 160 100
CW2.2	853	redukcja tłoczona żeńska z podwójną uszczelką	RCFU 160 125
CW2.2	854	kanał okrągły ze szwem spiralnym	SR 125 1083
CW2.2	855	trójnik segmentowy z podwójną uszczelką	TCPU 125 100
CW2.2	856	kanał okrągły ze szwem spiralnym	SR 125 1042
CW2.2	857	trójnik segmentowy z podwójną uszczelką	TCPU 125 100
CW2.2	858	redukcja tłoczona żeńska z podwójną uszczelką	RCFU 125 100
CW2.2	859	kanał okrągły ze szwem spiralnym	SR 100 1011
CW2.2	860	trójnik segmentowy z podwójną uszczelką	TCPU 100 100
CW2.2	861	kanał okrągły ze szwem spiralnym	SR 100 742
CW2.2	862	nypel	NPU 100
CW2.2	863	kanał okrągły ze szwem spiralnym	SR 100 3000
CW2.2	864	przepustnica regulacyjna okrągła	DRU 100
CW2.2	865	kanał okrągły ze szwem spiralnym	SR 100 1811
CW2.2	866	przewód elastyczny	FD 100 455
CW2.2	867	zawór wywiewny	100
CW2.2	868	kanał okrągły ze szwem spiralnym	SR 100 157
CW2.2	869	przepustnica regulacyjna okrągła	DRU 100
CW2.2	870	kanał okrągły ze szwem spiralnym	SR 100 248
CW2.2	871	przewód elastyczny	FD 100 663
CW2.2	872	zawór wywiewny	100
CW2.2	873	kanał okrągły ze szwem spiralnym	SR 100 173
CW2.2	874	przepustnica regulacyjna okrągła	DRU 100
CW2.2	875	kanał okrągły ze szwem spiralnym	SR 100 196
CW2.2	876	przewód elastyczny	FD 100 642
CW2.2	877	zawór wywiewny	100
CW2.2	878	kanał okrągły ze szwem spiralnym	SR 100 112
CW2.2	879	przepustnica regulacyjna okrągła	DRU 100
CW2.2	880	kanał okrągły ze szwem spiralnym	SR 100 110
CW2.2	881	przewód elastyczny	FD 100 530
CW2.2	882	zawór wywiewny	100
CW2.2	883	kanał okrągły ze szwem spiralnym	SR 100 109
CW2.2	884	przepustnica regulacyjna okrągła	DRU 100
CW2.2	885	kanał okrągły ze szwem spiralnym	SR 100 111
CW2.2	886	przewód elastyczny	FD 100 457
CW2.2	887	zawór wywiewny	100
CW2.2	888	kanał okrągły ze szwem spiralnym	SR 100 104
CW2.2	889	przepustnica regulacyjna okrągła	DRU 100
CW2.2	890	kanał okrągły ze szwem spiralnym	SR 100 112
CW2.2	891	przewód elastyczny	FD 100 556
CW2.2	892	zawór wywiewny	100
CW2.2	893	redukcja kanału prostokątnego	LDR-250-250-250-200-0--50-100
CW2.2	894	kanał prostokątny	LKR-250-200-1250
CW2.2	895	kanał prostokątny	LKR-250-200-282
CW2.2	896	kolano prostokątne (łuk)	LBXR-250-200-90
CW2.2	897	kanał prostokątny	LKR-250-200-525
CW2.2	898	kolano prostokątne (łuk)	LBXR-250-200-90
CW2.2	899	kolano prostokątne (łuk)	LBXR-200-250-90
CW2.2	900	kanał prostokątny	LKR-200-250-1250
CW2.2	901	kanał prostokątny	LKR-200-250-1250
CW2.2	902	kanał prostokątny	LKR-200-250-927

Zestawienie materiałów instalacja wentylacji			
system	nr elementu	nazwa elementu	oznaczenie
[-]	[-]	[-]	[-]
CW2.2	903	kolano prostokątne (łuk)	LBXR-200-250-90
CW2.2	904	trójnik prostokątny	LTROR-250-200-250-200-125-125-450
CW2.2	905	redukcja kanał prostokątny/okrągły	LFR-250-200-160-45-20-200
CW2.2	906	mufa	MF 160
CW2.2	907	kolano tłoczone z podwójną uszczelką	BU 160 60
CW2.2	908	kanał okrągły ze szwem spiralnym	SR 160 108
CW2.2	909	kolano tłoczone z podwójną uszczelką	BU 160 60
CW2.2	910	kanał okrągły ze szwem spiralnym	SR 160 347
CW2.2	911	kolano tłoczone z podwójną uszczelką	BU 160 60
CW2.2	912	kanał okrągły ze szwem spiralnym	SR 160 108
CW2.2	913	kolano tłoczone z podwójną uszczelką	BU 160 60
CW2.2	914	mufa	MF 160
CW2.2	915	kolano tłoczone z podwójną uszczelką	BU 160 90
CW2.2	916	kanał okrągły ze szwem spiralnym	SR 160 2605
CW2.2	917	trójnik segmentowy z podwójną uszczelką	TCPU 160 160
CW2.2	918	redukcja tłoczona żeńska z podwójną uszczelką	RCFU 160 125
CW2.2	919	kanał okrągły ze szwem spiralnym	SR 125 1179
CW2.2	920	trójnik segmentowy z podwójną uszczelką	TCPU 125 100
CW2.2	921	redukcja tłoczona żeńska z podwójną uszczelką	RCFU 125 100
CW2.2	922	kanał okrągły ze szwem spiralnym	SR 100 911
CW2.2	923	trójnik segmentowy z podwójną uszczelką	TCPU 100 100
CW2.2	924	kanał okrągły ze szwem spiralnym	SR 100 318
CW2.2	925	przepustnica regulacyjna okrągła	DRU 100
CW2.2	926	kanał okrągły ze szwem spiralnym	SR 100 148
CW2.2	927	przewód elastyczny	FD 100 373
CW2.2	928	redukcja tłoczona żeńska z podwójną uszczelką	RCFU 125 100
CW2.2	929	zawór wywiewny	125
CW2.2	930	mufa	MF 100
CW2.2	931	przepustnica regulacyjna okrągła	DRU 100
CW2.2	932	mufa	MF 100
CW2.2	933	przewód elastyczny	FD 100 680
CW2.2	934	zawór wywiewny	100
CW2.2	935	kanał okrągły ze szwem spiralnym	SR 100 112
CW2.2	936	przepustnica regulacyjna okrągła	DRU 100
CW2.2	937	mufa	MF 100
CW2.2	938	przewód elastyczny	FD 100 718
CW2.2	939	zawór wywiewny	100
CW2.2	940	redukcja tłoczona żeńska z podwójną uszczelką	RCFU 160 125
CW2.2	941	kanał okrągły ze szwem spiralnym	SR 125 134
CW2.2	942	kolano tłoczone z podwójną uszczelką	BU 125 60
CW2.2	943	kanał okrągły ze szwem spiralnym	SR 125 169
CW2.2	944	kolano tłoczone z podwójną uszczelką	BU 125 60
CW2.2	945	kanał okrągły ze szwem spiralnym	SR 125 3000
CW2.2	946	nypel	NPU 125
CW2.2	947	kanał okrągły ze szwem spiralnym	SR 125 365
CW2.2	948	kolano tłoczone z podwójną uszczelką	BU 125 60
CW2.2	949	kanał okrągły ze szwem spiralnym	SR 125 169
CW2.2	950	kolano tłoczone z podwójną uszczelką	BU 125 60
CW2.2	951	kanał okrągły ze szwem spiralnym	SR 125 575
CW2.2	952	kolano tłoczone z podwójną uszczelką	BU 125 90

Zestawienie materiałów instalacja wentylacji			
system	nr ele-mentu	nazwa elementu	oznaczenie
[-]	[-]	[-]	[-]
CW2.2	953	kanał okrągły ze szwem spiralnym	SR 125 3000
CW2.2	954	nypel	NPU 125
CW2.2	955	kanał okrągły ze szwem spiralnym	SR 125 2770
CW2.2	956	kolano tłoczone z podwójną uszczelką	BU 125 90
CW2.2	957	mufa	MF 125
CW2.2	958	kolano tłoczone z podwójną uszczelką	BU 125 90
CW2.2	959	kanał okrągły ze szwem spiralnym	SR 125 3000
CW2.2	960	nypel	NPU 125
CW2.2	961	kanał okrągły ze szwem spiralnym	SR 125 1539
CW2.2	962	trójnik segmentowy z podwójną uszczelką	TCPU 125 100
CW2.2	963	redukcja tłoczona żeńska z podwójną uszczelką	RCFU 125 100
CW2.2	964	kanał okrągły ze szwem spiralnym	SR 100 490
CW2.2	965	trójnik segmentowy z podwójną uszczelką	TCPU 100 100
CW2.2	966	kanał okrągły ze szwem spiralnym	SR 100 1765
CW2.2	967	trójnik segmentowy z podwójną uszczelką	TCPU 100 100
CW2.2	968	kanał okrągły ze szwem spiralnym	SR 100 860
CW2.2	969	przewód elastyczny	FD 100 599
CW2.2	970	zawór wywiewny	100
CW2.2	971	kanał okrągły ze szwem spiralnym	SR 100 107
CW2.2	972	przepustnica regulacyjna okrągła	DRU 100
CW2.2	973	kanał okrągły ze szwem spiralnym	SR 100 171
CW2.2	974	przewód elastyczny	FD 100 653
CW2.2	975	zawór wywiewny	100
CW2.2	976	kanał okrągły ze szwem spiralnym	SR 100 146
CW2.2	977	przepustnica regulacyjna okrągła	DRU 100
CW2.2	978	mufa	MF 100
CW2.2	979	przewód elastyczny	FD 100 730
CW2.2	980	zawór wywiewny	100
CW2.2	981	kanał okrągły ze szwem spiralnym	SR 100 125
CW2.2	982	przepustnica regulacyjna okrągła	DRU 100
CW2.2	983	kanał okrągły ze szwem spiralnym	SR 100 123
CW2.2	984	przewód elastyczny	FD 100 858
CW2.2	985	zawór wywiewny	100
CW2.2	986	redukcja kanał prostokątny/okrągły	LFR-200-200-200-0-0-200
CW2.2	987	kanał okrągły ze szwem spiralnym	SR 200 247
CW2.2	988	kolano tłoczone z podwójną uszczelką	BU 200 15
CW2.2	989	kanał okrągły ze szwem spiralnym	SR 200 343
CW2.2	990	kolano tłoczone z podwójną uszczelką	BU 200 15
CW2.2	991	kanał okrągły ze szwem spiralnym	SR 200 3000
CW2.2	992	nypel	NPU 200
CW2.2	993	kanał okrągły ze szwem spiralnym	SR 200 1700
CW2.2	994	trójnik segmentowy z podwójną uszczelką	TCPU 200 200
CW2.2	995	redukcja tłoczona żeńska z podwójną uszczelką	RCFU 200 160
CW2.2	996	kanał okrągły ze szwem spiralnym	SR 160 132
CW2.2	997	kolano tłoczone z podwójną uszczelką	BU 160 30
CW2.2	998	kanał okrągły ze szwem spiralnym	SR 160 130
CW2.2	999	kolano tłoczone z podwójną uszczelką	BU 160 30
CW2.2	1000	kanał okrągły ze szwem spiralnym	SR 160 456
CW2.2	1001	trójnik segmentowy z podwójną uszczelką	TCPU 160 160
CW2.2	1002	kanał okrągły ze szwem spiralnym	SR 160 217
CW2.2	1003	kolano tłoczone z podwójną uszczelką	BU 160 90
CW2.2	1004	mufa	MF 160

Zestawienie materiałów instalacja wentylacji			
system	nr ele-mentu	nazwa elementu	oznaczenie
[-]	[-]	[-]	[-]
CW2.2	1005	kolano tłoczone z podwójną uszczelką	BU 160 45
CW2.2	1006	kanał okrągły ze szwem spiralnym	SR 160 101
CW2.2	1007	kolano tłoczone z podwójną uszczelką	BU 160 45
CW2.2	1008	kanał okrągły ze szwem spiralnym	SR 160 452
CW2.2	1009	kolano tłoczone z podwójną uszczelką	BU 160 60
CW2.2	1010	kanał okrągły ze szwem spiralnym	SR 160 130
CW2.2	1011	kolano tłoczone z podwójną uszczelką	BU 160 60
CW2.2	1012	kanał okrągły ze szwem spiralnym	SR 160 1013
CW2.2	1013	trójnik segmentowy z podwójną uszczelką	TCPU 160 125
CW2.2	1014	redukcja tłoczona żeńska z podwójną uszczelką	RCFU 160 125
CW2.2	1015	kanał okrągły ze szwem spiralnym	SR 125 227
CW2.2	1016	przepustnica regulacyjna okrągła	DRU 125
CW2.2	1017	mufa	MF 125
CW2.2	1018	przewód elastyczny	FD 125 1476
CW2.2	1019	redukcja tłoczona żeńska z podwójną uszczelką	RCFU 160 125
CW2.2	1020	zawór wywiewny	160
CW2.2	1021	kanał okrągły ze szwem spiralnym	SR 125 496
CW2.2	1022	nypel	NPU 125
CW2.2	1023	kanał okrągły ze szwem spiralnym	SR 125 3000
CW2.2	1024	nypel	NPU 125
CW2.2	1025	kanał okrągły ze szwem spiralnym	SR 125 3000
CW2.2	1026	trójnik segmentowy z podwójną uszczelką	TCPU 125 100
CW2.2	1027	redukcja tłoczona żeńska z podwójną uszczelką	RCFU 125 100
CW2.2	1028	kanał okrągły ze szwem spiralnym	SR 100 227
CW2.2	1029	trójnik segmentowy z podwójną uszczelką	TCPU 100 100
CW2.2	1030	kanał okrągły ze szwem spiralnym	SR 100 2042
CW2.2	1031	trójnik segmentowy z podwójną uszczelką	TCPU 100 100
CW2.2	1032	kanał okrągły ze szwem spiralnym	SR 100 519
CW2.2	1033	przepustnica regulacyjna okrągła	DRU 100
CW2.2	1034	kanał okrągły ze szwem spiralnym	SR 100 403
CW2.2	1035	przewód elastyczny	FD 100 600
CW2.2	1036	zawór wywiewny	100
CW2.2	1037	kanał okrągły ze szwem spiralnym	SR 100 205
CW2.2	1038	przepustnica regulacyjna okrągła	DRU 100
CW2.2	1039	mufa	MF 100
CW2.2	1040	przewód elastyczny	FD 100 791
CW2.2	1041	zawór wywiewny	100
CW2.2	1042	kanał okrągły ze szwem spiralnym	SR 100 240
CW2.2	1043	przepustnica regulacyjna okrągła	DRU 100
CW2.2	1044	mufa	MF 100
CW2.2	1045	przewód elastyczny	FD 100 869
CW2.2	1046	zawór wywiewny	100
CW2.2	1047	kanał okrągły ze szwem spiralnym	SR 100 203
CW2.2	1048	przepustnica regulacyjna okrągła	DRU 100
CW2.2	1049	mufa	MF 100
CW2.2	1050	przewód elastyczny	FD 100 797
CW2.2	1051	zawór wywiewny	100
CW2.2	1052	redukcja tłoczona żeńska z podwójną uszczelką	RCFU 160 100
CW2.2	1053	kanał okrągły ze szwem spiralnym	SR 100 154
CW2.2	1054	przepustnica regulacyjna okrągła	DRU 100

Zestawienie materiałów instalacja wentylacji			
system	nr ele-mentu	nazwa elementu	oznaczenie
[-]	[-]	[-]	[-]
CW2.2	1055	mufa	MF 100
CW2.2	1056	przewód elastyczny	FD 100 504
CW2.2	1057	kanał okrągły ze szwem spiralnym	SR 100 122
CW2.2	1058	zawór wywiewny	100
CW2.2	1059	redukcja tłoczona żeńska z podwójną uszczelką	RCFU 200 125
CW2.2	1060	kanał okrągły ze szwem spiralnym	SR 125 111
CW2.2	1061	trójnik segmentowy z podwójną uszczelką	TCPU 125 100
CW2.2	1062	kanał okrągły ze szwem spiralnym	SR 125 432
CW2.2	1063	przepustnica regulacyjna okrągła	DRU 125
CW2.2	1064	kanał okrągły ze szwem spiralnym	SR 125 320
CW2.2	1065	przewód elastyczny	FD 125 874
CW2.2	1066	redukcja tłoczona żeńska z podwójną uszczelką	RCFU 160 125
CW2.2	1067	zawór wywiewny	160
CW2.2	1068	kanał okrągły ze szwem spiralnym	SR 100 267
CW2.2	1069	kolano tłoczone z podwójną uszczelką	BU 100 90
CW2.2	1070	kanał okrągły ze szwem spiralnym	SR 100 203
CW2.2	1071	przepustnica regulacyjna okrągła	DRU 100
CW2.2	1072	kanał okrągły ze szwem spiralnym	SR 100 134
CW2.2	1073	przewód elastyczny	FD 100 547
CW2.2	1074	zawór wywiewny	100
CW2.2	13513	kanał prostokątny	LKR-350-250-473
CW2.2	13514	klapa ppoż. z siłownkiem 24V i sprężyną powrotną (funkcja komfort)	350x250
CZ3	1075	kanał prostokątny	LKR-1836-1836-1029
CZ3	1076	kanał prostokątny	LKR-1836-1836-1250
CZ3	1077	redukcja kanału prostokątnego	LDR-3000-1200-1836-1836--402-0-1500
CZ3	1078	kanał prostokątny	LKR-3000-1200-812
CZ3	1079	czerpnia ścienna Aef = 2,47 [m^2],3200x1200	3200x1200
WY3	1080	kanał prostokątny	LKR-1836-1836-100
WY3	1081	kolano prostokątne (łuk)	LBXR-1836-1836-90
WY3	1082	kanał prostokątny	LKR-1836-1836-181
WY3	1083	wyrzutnia kanałowa Aef = 1,6 [m^2], 1836x1836	1836x1836
CN3	1084	kanał prostokątny	LKR-1836-1836-100
CN3	1085	redukcja kanału prostokątnego	LDR-1836-1836-1800-1800-84--18-728
CN3	1086	tłumik hałasu prostokątny Lw = 66 dB (250Hz), ΔP =22 [Pa], szumy własne LwA = 31 dB (A)	1800x1800x1000
CN3	1087	kanał prostokątny	LKR-1800-1800-100
CN3	1088	kolano tłumiące Lw =42 dB (250Hz), ΔP =18 [Pa], szumy własne LwA = 19 dB (A)	1800x1800x300
CN3	1089	redukcja kanału prostokątnego	LDR-1800-1800-1400-900--50-288-900
CN3	1090	kanał prostokątny	LKR-1400-900-320
CN3	1091	tłumik hałasu prostokątny Lw = 36 dB (250Hz), ΔP =30 [Pa], szumy własne LwA = 3 dB (A)	1400x900x3000
CN3	1092	kanał prostokątny	LKR-1400-900-922
CN3	1093	trójnik prostokątny	LTROR-1400-1400-1400-900-125-125-1650
CN3	1094	kanał prostokątny	LKR-1400-900-100
CN3	1095	redukcja kanału prostokątnego	LDR-1400-900-1100-700--326-0-700
CN3	1096	kanał prostokątny	LKR-1100-700-1150
CN3	1097	nasadka siodłowa	LTR-400-800-125-P20-900

Zestawienie materiałów instalacja wentylacji			
system	nr elementu	nazwa elementu	oznaczenie
[-]	[-]	[-]	[-]
CN3	1098	kanał prostokątny	LKR-800-400-123
CN3	1099	kolano prostokątne (łuk)	LBXR-800-400-90
CN3	1100	kolano prostokątne (łuk)	LBXR-800-400-90
CN3	1101	trójnik prostokątny	LTROR-800-300-800-400-125-125-550
CN3	1102	redukcja kanału prostokątnego	LDR-800-400-700-400--50-0-400
CN3	1103	kanał prostokątny	LKR-700-400-100
CN3	1104	trójnik prostokątny	LTROR-700-300-700-400-125-125-550
CN3	1105	redukcja kanału prostokątnego	LDR-700-400-700-350-0--25-350
CN3	1106	kanał prostokątny	LKR-700-350-651
CN3	1107	trójnik prostokątny	LTROR-700-300-700-350-125-125-550
CN3	1108	redukcja kanału prostokątnego	LDR-700-350-700-300-0--25-350
CN3	1109	kanał prostokątny	LKR-700-300-561
CN3	1110	trójnik prostokątny	LTROR-700-300-700-300-125-125-550
CN3	1111	redukcja kanału prostokątnego	LDR-700-300-600-300--50-0-350
CN3	1112	kanał prostokątny	LKR-600-300-616
CN3	1113	trójnik prostokątny	LTROR-600-300-600-300-125-125-550
CN3	1114	redukcja kanału prostokątnego	LDR-600-300-500-300--50-0-300
CN3	1115	kanał prostokątny	LKR-500-300-537
CN3	1116	trójnik prostokątny	LTROR-500-300-500-300-125-125-550
CN3	1117	redukcja kanału prostokątnego	LDR-500-300-350-300--75-0-250
CN3	1118	kanał prostokątny	LKR-350-300-663
CN3	1119	trójnik prostokątny	LTROR-350-300-350-300-125-125-550
CN3	1120	redukcja kanał prostokątny/okrągły	LFR-350-300-315-18--8-300
CN3	1121	kanał okrągły ze szwem spiralnym	SR 315 488
CN3	1122	trójnik segmentowy z podwójną uszczelką	TCPU 315 315
CN3	1123	kanał okrągły ze szwem spiralnym	SR 315 444
CN3	1124	przewód elastyczny	FLD 315 1283
CN3	1125	redukcja tłoczona męska z podwójną uszczelką	RCU 315 250
CN3	1126	mufa	MF 250
CN3	1127	Przestawialny nawiewniki wirowy w wykonaniu kwadratowym służący do zawirowanego, poziomego wprowadzania powietrza z wysoką indukcją. Płyta czołowa nawiewnika tłoczona z rozmieszczonymi promieniowo, przestawianymi indywidualnie kierownicami powietrza z żeberkami wyrównującymi przepływ, z przepustnicą regulacyjną.	600x48
CN3	1128	mufa	MF 315
CN3	1129	przewód elastyczny	FLD 315 896
CN3	1130	redukcja tłoczona męska z podwójną uszczelką	RCU 315 250
CN3	1131	mufa	MF 250
CN3	1132	Przestawialny nawiewniki wirowy w wykonaniu kwadratowym służący do zawirowanego, poziomego wprowadzania powietrza z wysoką indukcją. Płyta czołowa nawiewnika tłoczona z rozmieszczonymi promieniowo, przestawianymi indywidualnie kierownicami powietrza z żeberkami wyrównującymi przepływ, z przepustnicą regulacyjną.	600x48
CN3	1133	redukcja kanał prostokątny/okrągły	LFR-300-300-315--8--8-250
CN3	1134	przewód elastyczny	FLD 315 783

Zestawienie materiałów instalacja wentylacji			
system	nr elementu	nazwa elementu	oznaczenie
[-]	[-]	[-]	[-]
CN3	1135	redukcja tłoczona męska z podwójną uszczelką	RCU 315 250
CN3	1136	mufa	MF 250
CN3	1137	Przestawialny nawiewniki wirowy w wykonaniu kwadratowym służący do zawirowanego, poziomego wprowadzania powietrza z wysoką indukcją. Płyta czołowa nawiewnika tłoczona z rozmieszczonymi promieniowo, przestawianymi indywidualnie kierownicami powietrza z żeberkami wyrównującymi przepływ, z przepustnicą regulacyjną.	600x48
CN3	1138	redukcja kanał prostokątny/okrągły	LFR-300-300-315--8--8-250
CN3	1139	przewód elastyczny	FLD 315 687
CN3	1140	redukcja tłoczona męska z podwójną uszczelką	RCU 315 250
CN3	1141	mufa	MF 250
CN3	1142	Przestawialny nawiewniki wirowy w wykonaniu kwadratowym służący do zawirowanego, poziomego wprowadzania powietrza z wysoką indukcją. Płyta czołowa nawiewnika tłoczona z rozmieszczonymi promieniowo, przestawianymi indywidualnie kierownicami powietrza z żeberkami wyrównującymi przepływ, z przepustnicą regulacyjną.	600x48
CN3	1143	redukcja kanał prostokątny/okrągły	LFR-300-300-315--8--8-250
CN3	1144	przewód elastyczny	FLD 315 769
CN3	1145	redukcja tłoczona męska z podwójną uszczelką	RCU 315 250
CN3	1146	mufa	MF 250
CN3	1147	Przestawialny nawiewniki wirowy w wykonaniu kwadratowym służący do zawirowanego, poziomego wprowadzania powietrza z wysoką indukcją. Płyta czołowa nawiewnika tłoczona z rozmieszczonymi promieniowo, przestawianymi indywidualnie kierownicami powietrza z żeberkami wyrównującymi przepływ, z przepustnicą regulacyjną.	600x48
CN3	1148	redukcja kanał prostokątny/okrągły	LFR-300-300-315--8--8-250
CN3	1149	przewód elastyczny	FLD 315 739
CN3	1150	redukcja tłoczona męska z podwójną uszczelką	RCU 315 250
CN3	1151	mufa	MF 250
CN3	1152	Przestawialny nawiewniki wirowy w wykonaniu kwadratowym służący do zawirowanego, poziomego wprowadzania powietrza z wysoką indukcją. Płyta czołowa nawiewnika tłoczona z rozmieszczonymi promieniowo, przestawianymi indywidualnie kierownicami powietrza z żeberkami wyrównującymi przepływ, z przepustnicą regulacyjną.	600x48
CN3	1153	redukcja kanał prostokątny/okrągły	LFR-300-350-315--8-18-300
CN3	1154	przewód elastyczny	FLD 315 664

Zestawienie materiałów instalacja wentylacji			
system	nr elementu	nazwa elementu	oznaczenie
[-]	[-]	[-]	[-]
CN3	1155	redukcja tłoczona męska z podwójną uszczelką	RCU 315 250
CN3	1156	mufa	MF 250
CN3	1157	Przestawialny nawiewniki wirowy w wykonaniu kwadratowym służący do zawirowanego, poziomego wprowadzania powietrza z wysoką indukcją. Płyta czołowa nawiewnika tłoczona z rozmieszczonymi promieniowo, przestawianymi indywidualnie kierownicami powietrza z żeberkami wyrównującymi przepływ, z przepustnicą regulacyjną.	600x48
CN3	1158	redukcja kanał prostokątny/okrągły	LFR-300-400-315--8-43-300
CN3	1159	przewód elastyczny	FLD 315 438
CN3	1160	redukcja tłoczona męska z podwójną uszczelką	RCU 315 250
CN3	1161	mufa	MF 250
CN3	1162	Przestawialny nawiewniki wirowy w wykonaniu kwadratowym służący do zawirowanego, poziomego wprowadzania powietrza z wysoką indukcją. Płyta czołowa nawiewnika tłoczona z rozmieszczonymi promieniowo, przestawianymi indywidualnie kierownicami powietrza z żeberkami wyrównującymi przepływ, z przepustnicą regulacyjną.	600x48
CN3	1163	redukcja kanał prostokątny/okrągły	LFR-300-400-315--8-43-300
CN3	1164	przewód elastyczny	FLD 315 761
CN3	1165	redukcja tłoczona męska z podwójną uszczelką	RCU 315 250
CN3	1166	mufa	MF 250
CN3	1167	Przestawialny nawiewniki wirowy w wykonaniu kwadratowym służący do zawirowanego, poziomego wprowadzania powietrza z wysoką indukcją. Płyta czołowa nawiewnika tłoczona z rozmieszczonymi promieniowo, przestawianymi indywidualnie kierownicami powietrza z żeberkami wyrównującymi przepływ, z przepustnicą regulacyjną.	600x48
CN3	1168	redukcja kanału prostokątnego	LDR-1100-700-1100-400-0--300-550
CN3	1169	kanał prostokątny	LKR-1100-400-415
CN3	1170	kanał prostokątny	LKR-1100-400-1250
CN3	1171	trójnik prostokątny	LTROR-1100-800-1100-400-125-125-1050
CN3	1172	redukcja kanału prostokątnego	LDR-1100-400-450-250--325-0-550
CN3	1173	kanał prostokątny	LKR-450-250-816
CN3	1174	kolano prostokątne (łuk)	LBXR-450-250-90
CN3	1175	kanał prostokątny	LKR-450-250-388
CN3	1176	kanał prostokątny	LKR-450-250-1250
CN3	1177	kanał prostokątny	LKR-450-250-1250
CN3	1178	trójnik prostokątny	LTROR-450-250-450-250-125-125-500
CN3	1179	redukcja kanału prostokątnego	LDR-450-250-400-250--25-0-200
CN3	1180	kanał prostokątny	LKR-400-250-646
CN3	1181	kanał prostokątny	LKR-400-250-1250
CN3	1182	trójnik prostokątny	LTROR-400-250-400-250-125-125-500

Zestawienie materiałów instalacja wentylacji			
system	nr elementu	nazwa elementu	oznaczenie
[-]	[-]	[-]	[-]
CN3	1183	redukcja kanału prostokątnego	LDR-400-250-300-250--50-0-200
CN3	1184	kanał prostokątny	LKR-250-300-302
CN3	1185	kanał prostokątny	LKR-250-300-1250
CN3	1186	trójnik prostokątny	LTROR-300-250-300-250-125-125-500
CN3	1187	redukcja kanału prostokątnego	LDR-300-250-250-250--25-0-200
CN3	1188	kanał prostokątny	LKR-250-250-480
CN3	1189	kanał prostokątny	LKR-250-250-1250
CN3	1190	trójnik prostokątny	LTROR-250-250-250-250-125-125-500
CN3	1191	redukcja kanał prostokątny/okrągły	LFR-250-250-250-0-0-250
CN3	1192	mufa	MF 250
CN3	1193	trójnik segmentowy z podwójną uszczelką	TCPU 250 250
CN3	1194	redukcja tłoczona żeńska z podwójną uszczelką	RCFU 250 125
CN3	1195	kanał okrągły ze szwem spiralnym	SR 125 1346
CN3	1196	kolano tłoczone z podwójną uszczelką	BU 125 90
CN3	1197	kanał okrągły ze szwem spiralnym	SR 125 2764
CN3	1198	kolano tłoczone z podwójną uszczelką	BU 125 90
CN3	1199	kanał okrągły ze szwem spiralnym	SR 125 2600
CN3	1200	trójnik segmentowy z podwójną uszczelką	TCPU 125 125
CN3	1201	kanał okrągły ze szwem spiralnym	SR 125 1719
CN3	1202	przewód elastyczny	FD 125 752
CN3	1203	redukcja tłoczona męska z podwójną uszczelką	RCU 125 100
CN3	1204	mufa	MF 100
CN3	1205	nawiewnik wirowy o wysokiej indukcji ze skrzynką rozprężną z przyłączem bocznym oraz z przepustnicą regulacyjną	125
CN3	1206	kanał okrągły ze szwem spiralnym	SR 125 438
CN3	1207	przewód elastyczny	FD 125 362
CN3	1208	redukcja tłoczona męska z podwójną uszczelką	RCU 125 100
CN3	1209	mufa	MF 100
CN3	1210	nawiewnik wirowy o wysokiej indukcji ze skrzynką rozprężną z przyłączem bocznym oraz z przepustnicą regulacyjną	125
CN3	1211	kanał okrągły ze szwem spiralnym	SR 250 210
CN3	1212	przewód elastyczny	FD 250 859
CN3	1213	Przestawialny nawiewniki wirowy w wykonaniu kwadratowym służący do zawirowanego, poziomego wprowadzania powietrza z wysoką indukcją. Płyta czołowa nawiewnika tłoczona z rozmieszczonymi promieniowo, przestawianymi indywidualnie kierownicami powietrza z żeberkami wyrównującymi przepływ, z przepustnicą regulacyjną.	600x24
CN3	1214	redukcja kanał prostokątny/okrągły	LFR-250-250-250-0-0-250
CN3	1215	przewód elastyczny	FD 250 839

Zestawienie materiałów instalacja wentylacji			
system	nr elementu	nazwa elementu	oznaczenie
[-]	[-]	[-]	[-]
CN3	1216	Przestawialny nawiewniki wirowy w wykonaniu kwadratowym służący do zawirowanego, poziomego wprowadzania powietrza z wysoką indukcją. Płyta czołowa nawiewnika tłoczona z rozmieszczonymi promieniowo, przestawianymi indywidualnie kierownicami powietrza z żeberkami wyrównującymi przepływ, z przepustnicą regulacyjną.	600x24
CN3	1217	redukcja kanał prostokątny/okrągły	LFR-250-250-250-0-0-250
CN3	1218	kanał okrągły ze szwem spiralnym	SR 250 188
CN3	1219	przewód elastyczny	FD 250 978
CN3	1220	Przestawialny nawiewniki wirowy w wykonaniu kwadratowym służący do zawirowanego, poziomego wprowadzania powietrza z wysoką indukcją. Płyta czołowa nawiewnika tłoczona z rozmieszczonymi promieniowo, przestawianymi indywidualnie kierownicami powietrza z żeberkami wyrównującymi przepływ, z przepustnicą regulacyjną.	600x24
CN3	1221	redukcja kanał prostokątny/okrągły	LFR-250-250-250-0-0-250
CN3	1222	mufa	MF 250
CN3	1223	przewód elastyczny	FD 250 1364
CN3	1224	Przestawialny nawiewniki wirowy w wykonaniu kwadratowym służący do zawirowanego, poziomego wprowadzania powietrza z wysoką indukcją. Płyta czołowa nawiewnika tłoczona z rozmieszczonymi promieniowo, przestawianymi indywidualnie kierownicami powietrza z żeberkami wyrównującymi przepływ, z przepustnicą regulacyjną.	600x24
CN3	1225	redukcja kanał prostokątny/okrągły	LFR-250-250-250-0-0-250
CN3	1226	kanał okrągły ze szwem spiralnym	SR 250 280
CN3	1227	przewód elastyczny	FD 250 1333
CN3	1228	Przestawialny nawiewniki wirowy w wykonaniu kwadratowym służący do zawirowanego, poziomego wprowadzania powietrza z wysoką indukcją. Płyta czołowa nawiewnika tłoczona z rozmieszczonymi promieniowo, przestawianymi indywidualnie kierownicami powietrza z żeberkami wyrównującymi przepływ, z przepustnicą regulacyjną.	600x24
CN3	1229	kanał prostokątny	LKR-800-400-1173
CN3	1230	trójnik prostokątny	LTROR-800-300-800-400-125-125-550
CN3	1231	redukcja kanału prostokątnego	LDR-800-400-700-400--50-0-400
CN3	1232	kanał prostokątny	LKR-700-400-100
CN3	1233	trójnik prostokątny	LTROR-700-300-700-400-125-125-550
CN3	1234	redukcja kanału prostokątnego	LDR-700-400-700-350-0--25-350
CN3	1235	kanał prostokątny	LKR-700-350-651
CN3	1236	trójnik prostokątny	LTROR-700-300-700-350-125-125-550
CN3	1237	redukcja kanału prostokątnego	LDR-700-350-700-300-0--25-350
CN3	1238	kanał prostokątny	LKR-700-300-561

Zestawienie materiałów instalacja wentylacji			
system	nr elementu	nazwa elementu	oznaczenie
[-]	[-]	[-]	[-]
CN3	1239	trójnik prostokątny	LTROR-700-300-700-300-125-125-550
CN3	1240	redukcja kanału prostokątnego	LDR-700-300-600-300--50-0-350
CN3	1241	kanał prostokątny	LKR-600-300-616
CN3	1242	trójnik prostokątny	LTROR-600-300-600-300-125-125-550
CN3	1243	redukcja kanału prostokątnego	LDR-600-300-500-300--50-0-300
CN3	1244	kanał prostokątny	LKR-500-300-537
CN3	1245	trójnik prostokątny	LTROR-500-300-500-300-125-125-550
CN3	1246	redukcja kanału prostokątnego	LDR-500-300-350-300--75-0-250
CN3	1247	kanał prostokątny	LKR-350-300-663
CN3	1248	trójnik prostokątny	LTROR-350-300-350-300-125-125-550
CN3	1249	redukcja kanał prostokątny/okrągły	LFR-350-300-315-18--8-300
CN3	1250	kanał okrągły ze szwem spiralnym	SR 315 488
CN3	1251	trójnik segmentowy z podwójną uszczelką	TCPU 315 315
CN3	1252	kanał okrągły ze szwem spiralnym	SR 315 444
CN3	1253	przewód elastyczny	FLD 315 1283
CN3	1254	redukcja tłoczona męska z podwójną uszczelką	RCU 315 250
CN3	1255	mufa	MF 250
CN3	1256	Przestawialny nawiewniki wirowy w wykonaniu kwadratowym służący do zawirowanego, poziomego wprowadzania powietrza z wysoką indukcją. Płyta czołowa nawiewnika tłoczona z rozmieszczonymi promieniowo, przestawianymi indywidualnie kierownicami powietrza z żeberkami wyrównującymi przepływ, z przepustnicą regulacyjną.	600x48
CN3	1257	kanał okrągły ze szwem spiralnym	SR 315 375
CN3	1258	przewód elastyczny	FLD 315 731
CN3	1259	redukcja tłoczona męska z podwójną uszczelką	RCU 315 250
CN3	1260	mufa	MF 250
CN3	1261	Przestawialny nawiewniki wirowy w wykonaniu kwadratowym służący do zawirowanego, poziomego wprowadzania powietrza z wysoką indukcją. Płyta czołowa nawiewnika tłoczona z rozmieszczonymi promieniowo, przestawianymi indywidualnie kierownicami powietrza z żeberkami wyrównującymi przepływ, z przepustnicą regulacyjną.	600x48
CN3	1262	redukcja kanał prostokątny/okrągły	LFR-300-300-315--8--8-250
CN3	1263	przewód elastyczny	FLD 315 783
CN3	1264	redukcja tłoczona męska z podwójną uszczelką	RCU 315 250
CN3	1265	mufa	MF 250
CN3	1266	Przestawialny nawiewniki wirowy w wykonaniu kwadratowym służący do zawirowanego, poziomego wprowadzania powietrza z wysoką indukcją. Płyta czołowa nawiewnika tłoczona z rozmieszczonymi promieniowo, przestawianymi indywidualnie kierownicami powietrza z żeberkami wyrównującymi przepływ, z przepustnicą regulacyjną.	600x48

Zestawienie materiałów instalacja wentylacji			
system	nr elementu	nazwa elementu	oznaczenie
[-]	[-]	[-]	[-]
CN3	1267	redukcja kanał prostokątny/okrągły	LFR-300-300-315--8--8-250
CN3	1268	przewód elastyczny	FLD 315 686
CN3	1269	redukcja tłoczona męska z podwójną uszczelką	RCU 315 250
CN3	1270	mufa	MF 250
CN3	1271	Przestawialny nawiewniki wirowy w wykonaniu kwadratowym służący do zawirowanego, poziomego wprowadzania powietrza z wysoką indukcją. Płyta czołowa nawiewnika tłoczona z rozmieszczonymi promieniowo, przestawianymi indywidualnie kierownicami powietrza z żeberkami wyrównującymi przepływ, z przepustnicą regulacyjną.	600x48
CN3	1272	redukcja kanał prostokątny/okrągły	LFR-300-300-315--8--8-250
CN3	1273	przewód elastyczny	FLD 315 769
CN3	1274	redukcja tłoczona męska z podwójną uszczelką	RCU 315 250
CN3	1275	mufa	MF 250
CN3	1276	Przestawialny nawiewniki wirowy w wykonaniu kwadratowym służący do zawirowanego, poziomego wprowadzania powietrza z wysoką indukcją. Płyta czołowa nawiewnika tłoczona z rozmieszczonymi promieniowo, przestawianymi indywidualnie kierownicami powietrza z żeberkami wyrównującymi przepływ, z przepustnicą regulacyjną.	600x48
CN3	1277	redukcja kanał prostokątny/okrągły	LFR-300-300-315--8--8-250
CN3	1278	przewód elastyczny	FLD 315 739
CN3	1279	redukcja tłoczona męska z podwójną uszczelką	RCU 315 250
CN3	1280	mufa	MF 250
CN3	1281	Przestawialny nawiewniki wirowy w wykonaniu kwadratowym służący do zawirowanego, poziomego wprowadzania powietrza z wysoką indukcją. Płyta czołowa nawiewnika tłoczona z rozmieszczonymi promieniowo, przestawianymi indywidualnie kierownicami powietrza z żeberkami wyrównującymi przepływ, z przepustnicą regulacyjną.	600x48
CN3	1282	redukcja kanał prostokątny/okrągły	LFR-300-350-315--8-18-300
CN3	1283	przewód elastyczny	FLD 315 664
CN3	1284	redukcja tłoczona męska z podwójną uszczelką	RCU 315 250
CN3	1285	mufa	MF 250
CN3	1286	Przestawialny nawiewniki wirowy w wykonaniu kwadratowym służący do zawirowanego, poziomego wprowadzania powietrza z wysoką indukcją. Płyta czołowa nawiewnika tłoczona z rozmieszczonymi promieniowo, przestawianymi indywidualnie kierownicami powietrza z żeberkami wyrównującymi przepływ, z przepustnicą regulacyjną.	600x48

Zestawienie materiałów instalacja wentylacji			
system	nr elementu	nazwa elementu	oznaczenie
[-]	[-]	[-]	[-]
CN3	1287	redukcja kanał prostokątny/okrągły	LFR-300-400-315--8-43-300
CN3	1288	przewód elastyczny	FLD 315 441
CN3	1289	redukcja tłoczona męska z podwójną uszczelką	RCU 315 250
CN3	1290	mufa	MF 250
CN3	1291	Przestawialny nawiewniki wirowy w wykonaniu kwadratowym służący do zawirowanego, poziomego wprowadzania powietrza z wysoką indukcją. Płyta czołowa nawiewnika tłoczona z rozmieszczonymi promieniowo, przestawianymi indywidualnie kierownicami powietrza z żeberkami wyrównującymi przepływ, z przepustnicą regulacyjną.	600x48
CN3	1292	redukcja kanał prostokątny/okrągły	LFR-300-400-315--8-43-300
CN3	1293	przewód elastyczny	FLD 315 761
CN3	1294	redukcja tłoczona męska z podwójną uszczelką	RCU 315 250
CN3	1295	mufa	MF 250
CN3	1296	Przestawialny nawiewniki wirowy w wykonaniu kwadratowym służący do zawirowanego, poziomego wprowadzania powietrza z wysoką indukcją. Płyta czołowa nawiewnika tłoczona z rozmieszczonymi promieniowo, przestawianymi indywidualnie kierownicami powietrza z żeberkami wyrównującymi przepływ, z przepustnicą regulacyjną.	600x48
CN3	1297	kanał prostokątny	LKR-1400-900-250
CN3	1298	redukcja kanału prostokątnego	LDR-1400-900-1200-400-76-0-700
CN3	1299	kanał prostokątny	LKR-1200-400-778
CN3	1300	trójnik prostokątny	LTROR-1200-800-1200-400-125-125-1050
CN3	1301	redukcja kanału prostokątnego	LDR-1200-400-600-300--300-0-600
CN3	1302	kanał prostokątny	LKR-600-300-1250
CN3	1303	kanał prostokątny	LKR-600-300-1250
CN3	1304	kanał prostokątny	LKR-600-300-1250
CN3	1305	kanał prostokątny	LKR-600-300-1250
CN3	1306	kanał prostokątny	LKR-600-300-1250
CN3	1307	kanał prostokątny	LKR-600-300-400
CN3	1308	kolano prostokątne (łuk)	LBXR-600-300-90
CN3	1309	kanał prostokątny	LKR-600-300-1250
CN3	1310	kanał prostokątny	LKR-600-300-1086
CN3	1311	trójnik prostokątny	LTROR-600-300-600-300-125-125-550
CN3	1312	redukcja kanału prostokątnego	LDR-600-300-500-300--50-0-300
CN3	1313	kanał prostokątny	LKR-500-300-727
CN3	1314	kanał prostokątny	LKR-500-300-1250
CN3	1315	trójnik prostokątny	LTROR-500-300-500-300-125-125-550
CN3	1316	redukcja kanału prostokątnego	LDR-500-300-300-300--100-0-250
CN3	1317	kanał prostokątny	LKR-300-300-746
CN3	1318	kanał prostokątny	LKR-300-300-1250
CN3	1319	trójnik prostokątny	LTROR-300-300-300-300-125-125-550
CN3	1320	redukcja kanał prostokątny/okrągły	LFR-300-300-315--8--8-250
CN3	1321	kanał okrągły ze szwem spiralnym	SR 315 1923
CN3	1322	kolano tłoczone z podwójną uszczelką	BU 315 90
CN3	1323	kanał okrągły ze szwem spiralnym	SR 315 1198

Zestawienie materiałów instalacja wentylacji			
system	nr elementu	nazwa elementu	oznaczenie
[-]	[-]	[-]	[-]
CN3	1324	Przestawialny nawiewniki wirowy w wykonaniu kwadratowym służący do zawirowanego, poziomego wprowadzania powietrza z wysoką indukcją. Płyta czołowa nawiewnika tłoczona z rozmieszczonymi promieniowo, przestawianymi indywidualnie kierownicami powietrza z żeberkami wyrównującymi przepływ, z przepustnicą regulacyjną.	825x72
CN3	1325	redukcja kanał prostokątny/okrągły	LFR-300-300-315--8--8-250
CN3	1326	kanał okrągły ze szwem spiralnym	SR 315 988
CN3	1327	Przestawialny nawiewniki wirowy w wykonaniu kwadratowym służący do zawirowanego, poziomego wprowadzania powietrza z wysoką indukcją. Płyta czołowa nawiewnika tłoczona z rozmieszczonymi promieniowo, przestawianymi indywidualnie kierownicami powietrza z żeberkami wyrównującymi przepływ, z przepustnicą regulacyjną.	825x72
CN3	1328	redukcja kanał prostokątny/okrągły	LFR-300-300-315--8--8-250
CN3	1329	kanał okrągły ze szwem spiralnym	SR 315 888
CN3	1330	Przestawialny nawiewniki wirowy w wykonaniu kwadratowym służący do zawirowanego, poziomego wprowadzania powietrza z wysoką indukcją. Płyta czołowa nawiewnika tłoczona z rozmieszczonymi promieniowo, przestawianymi indywidualnie kierownicami powietrza z żeberkami wyrównującymi przepływ, z przepustnicą regulacyjną.	825x72
CN3	1331	redukcja kanał prostokątny/okrągły	LFR-300-300-315--8--8-250
CN3	1332	kanał okrągły ze szwem spiralnym	SR 315 838
CN3	1333	Przestawialny nawiewniki wirowy w wykonaniu kwadratowym służący do zawirowanego, poziomego wprowadzania powietrza z wysoką indukcją. Płyta czołowa nawiewnika tłoczona z rozmieszczonymi promieniowo, przestawianymi indywidualnie kierownicami powietrza z żeberkami wyrównującymi przepływ, z przepustnicą regulacyjną.	825x72
CN3	1334	kanał prostokątny	LKR-800-400-1123
CN3	1335	trójnik prostokątny	LTROR-800-300-800-400-125-125-550
CN3	1336	redukcja kanału prostokątnego	LDR-800-400-700-400--50-0-400
CN3	1337	kanał prostokątny	LKR-700-400-100
CN3	1338	trójnik prostokątny	LTROR-700-300-700-400-125-125-550
CN3	1339	redukcja kanału prostokątnego	LDR-700-400-700-350-0--25-350
CN3	1340	kanał prostokątny	LKR-700-350-651
CN3	1341	trójnik prostokątny	LTROR-700-300-700-350-125-125-550
CN3	1342	redukcja kanału prostokątnego	LDR-700-350-700-300-0--25-350
CN3	1343	kanał prostokątny	LKR-700-300-561
CN3	1344	trójnik prostokątny	LTROR-700-300-700-300-125-125-550
CN3	1345	redukcja kanału prostokątnego	LDR-700-300-600-300--50-0-350
CN3	1346	kanał prostokątny	LKR-600-300-616

Zestawienie materiałów instalacja wentylacji			
system	nr elementu	nazwa elementu	oznaczenie
[-]	[-]	[-]	[-]
CN3	1347	trójnik prostokątny	LTROR-600-300-600-300-125-125-550
CN3	1348	redukcja kanału prostokątnego	LDR-600-300-500-300--50-0-300
CN3	1349	kanał prostokątny	LKR-500-300-537
CN3	1350	trójnik prostokątny	LTROR-500-300-500-300-125-125-550
CN3	1351	redukcja kanału prostokątnego	LDR-500-300-350-300--75-0-250
CN3	1352	kanał prostokątny	LKR-350-300-663
CN3	1353	trójnik prostokątny	LTROR-350-300-350-300-125-125-550
CN3	1354	redukcja kanał prostokątny/okrągły	LFR-350-300-315-18--8-300
CN3	1355	kanał okrągły ze szwem spiralnym	SR 315 488
CN3	1356	trójnik segmentowy z podwójną uszczelką	TCPU 315 315
CN3	1357	kanał okrągły ze szwem spiralnym	SR 315 444
CN3	1358	przewód elastyczny	FLD 315 1281
CN3	1359	redukcja tłoczona męska z podwójną uszczelką	RCU 315 250
CN3	1360	mufa	MF 250
CN3	1361	Przestawialny nawiewniki wirowy w wykonaniu kwadratowym służący do zawirowanego, poziomego wprowadzania powietrza z wysoką indukcją. Płyta czołowa nawiewnika tłoczona z rozmieszczonymi promieniowo, przestawianymi indywidualnie kierownicami powietrza z żeberkami wyrównującymi przepływ, z przepustnicą regulacyjną.	600x48
CN3	1362	mufa	MF 315
CN3	1363	przewód elastyczny	FLD 315 894
CN3	1364	redukcja tłoczona męska z podwójną uszczelką	RCU 315 250
CN3	1365	mufa	MF 250
CN3	1366	Przestawialny nawiewniki wirowy w wykonaniu kwadratowym służący do zawirowanego, poziomego wprowadzania powietrza z wysoką indukcją. Płyta czołowa nawiewnika tłoczona z rozmieszczonymi promieniowo, przestawianymi indywidualnie kierownicami powietrza z żeberkami wyrównującymi przepływ, z przepustnicą regulacyjną.	600x48
CN3	1367	redukcja kanał prostokątny/okrągły	LFR-300-300-315--8--8-250
CN3	1368	przewód elastyczny	FLD 315 781
CN3	1369	redukcja tłoczona męska z podwójną uszczelką	RCU 315 250
CN3	1370	mufa	MF 250
CN3	1371	Przestawialny nawiewniki wirowy w wykonaniu kwadratowym służący do zawirowanego, poziomego wprowadzania powietrza z wysoką indukcją. Płyta czołowa nawiewnika tłoczona z rozmieszczonymi promieniowo, przestawianymi indywidualnie kierownicami powietrza z żeberkami wyrównującymi przepływ, z przepustnicą regulacyjną.	600x48
CN3	1372	redukcja kanał prostokątny/okrągły	LFR-300-300-315--8--8-250
CN3	1373	przewód elastyczny	FLD 315 685
CN3	1374	redukcja tłoczona męska z podwójną uszczelką	RCU 315 250

Zestawienie materiałów instalacja wentylacji			
system	nr elementu	nazwa elementu	oznaczenie
[-]	[-]	[-]	[-]
CN3	1375	mufa	MF 250
CN3	1376	Przestawialny nawiewniki wirowy w wykonaniu kwadratowym służący do zawirowanego, poziomego wprowadzania powietrza z wysoką indukcją. Płyta czołowa nawiewnika tłoczona z rozmieszczonymi promieniowo, przestawianymi indywidualnie kierownicami powietrza z żeberkami wyrównującymi przepływ, z przepustnicą regulacyjną.	600x48
CN3	1377	redukcja kanał prostokątny/okrągły	LFR-300-300-315--8--8-250
CN3	1378	przewód elastyczny	FLD 315 768
CN3	1379	redukcja tłoczona męska z podwójną uszczelką	RCU 315 250
CN3	1380	mufa	MF 250
CN3	1381	Przestawialny nawiewniki wirowy w wykonaniu kwadratowym służący do zawirowanego, poziomego wprowadzania powietrza z wysoką indukcją. Płyta czołowa nawiewnika tłoczona z rozmieszczonymi promieniowo, przestawianymi indywidualnie kierownicami powietrza z żeberkami wyrównującymi przepływ, z przepustnicą regulacyjną.	600x48
CN3	1382	redukcja kanał prostokątny/okrągły	LFR-300-300-315--8--8-250
CN3	1383	przewód elastyczny	FLD 315 738
CN3	1384	redukcja tłoczona męska z podwójną uszczelką	RCU 315 250
CN3	1385	mufa	MF 250
CN3	1386	Przestawialny nawiewniki wirowy w wykonaniu kwadratowym służący do zawirowanego, poziomego wprowadzania powietrza z wysoką indukcją. Płyta czołowa nawiewnika tłoczona z rozmieszczonymi promieniowo, przestawianymi indywidualnie kierownicami powietrza z żeberkami wyrównującymi przepływ, z przepustnicą regulacyjną.	600x48
CN3	1387	redukcja kanał prostokątny/okrągły	LFR-300-350-315--8-18-300
CN3	1388	przewód elastyczny	FLD 315 663
CN3	1389	redukcja tłoczona męska z podwójną uszczelką	RCU 315 250
CN3	1390	mufa	MF 250
CN3	1391	Przestawialny nawiewniki wirowy w wykonaniu kwadratowym służący do zawirowanego, poziomego wprowadzania powietrza z wysoką indukcją. Płyta czołowa nawiewnika tłoczona z rozmieszczonymi promieniowo, przestawianymi indywidualnie kierownicami powietrza z żeberkami wyrównującymi przepływ, z przepustnicą regulacyjną.	600x48
CN3	1392	redukcja kanał prostokątny/okrągły	LFR-300-400-315--8-43-300
CN3	1393	przewód elastyczny	FLD 315 437
CN3	1394	redukcja tłoczona męska z podwójną uszczelką	RCU 315 250

Zestawienie materiałów instalacja wentylacji			
system	**nr elementu**	**nazwa elementu**	**oznaczenie**
[-]	[-]	[-]	[-]
CN3	1395	mufa	MF 250
CN3	1396	Przestawialny nawiewniki wirowy w wykonaniu kwadratowym służący do zawirowanego, poziomego wprowadzania powietrza z wysoką indukcją. Płyta czołowa nawiewnika tłoczona z rozmieszczonymi promieniowo, przestawianymi indywidualnie kierownicami powietrza z żeberkami wyrównującymi przepływ, z przepustnicą regulacyjną.	600x48
CN3	1397	redukcja kanał prostokątny/okrągły	LFR-300-400-315--8-43-300
CN3	1398	przewód elastyczny	FLD 315 760
CN3	1399	redukcja tłoczona męska z podwójną uszczelką	RCU 315 250
CN3	1400	mufa	MF 250
CN3	1401	Przestawialny nawiewniki wirowy w wykonaniu kwadratowym służący do zawirowanego, poziomego wprowadzania powietrza z wysoką indukcją. Płyta czołowa nawiewnika tłoczona z rozmieszczonymi promieniowo, przestawianymi indywidualnie kierownicami powietrza z żeberkami wyrównującymi przepływ, z przepustnicą regulacyjną.	600x48
CW3	1402	kanał prostokątny	LKR-1836-1836-100
CW3	1403	kolano tłumiące Lw =51 dB (250Hz), ΔP =19 [Pa], szumy własne LwA = 42 dB (A)	1836x1836x300
CW3	1404	kanał prostokątny	LKR-1836-1836-225
CW3	1405	redukcja kanału prostokątnego	LDR-1836-1836-1000-1200--341-0-896
CW3	1406	kolano tłumiące Lw =33 dB (250Hz), ΔP =41 [Pa], szumy własne LwA = 18 dB (A)	1000x1200x300
CW3	1407	kanał prostokątny	LKR-1000-1200-1250
CW3	1408	kanał prostokątny	LKR-1000-1200-1250
CW3	1409	kanał prostokątny	LKR-1000-1200-1250
CW3	1410	kanał prostokątny	LKR-1000-1200-829
CW3	1411	redukcja kanału prostokątnego	LDR-1700-700-1000-1200-0--94-900
CW3	1412	kolano prostokątne (łuk)	LBXR-1700-700-90
CW3	1413	kanał prostokątny	LKR-1700-700-1039
CW3	1414	kanał prostokątny	LKR-1700-700-1250
CW3	1415	kanał prostokątny	LKR-1700-700-1250
CW3	1416	nasadka siodłowa	LTR-425-1025-125-P20-1125
CW3	1417	kratka wywiewna do montażu na kanale okrągłym Ø 1000 Aef =0,22 [m^2] z przepustnicą regulacyjną przeciwbieżną z regulacją za pomocą śrubokręta	1025x425
CW3	1418	kanał prostokątny	LKR-1700-700-2380
CW3	1419	nasadka siodłowa	LTR-425-1025-125-P20-1125
CW3	1420	kratka wywiewna do montażu na kanale okrągłym Ø 1000 Aef =0,22 [m^2] z przepustnicą regulacyjną przeciwbieżną z regulacją za pomocą śrubokręta	1025x425
CW3	1421	nasadka siodłowa	LTR-425-1025-125-P20-1125

Zestawienie materiałów instalacja wentylacji			
system	nr elementu	nazwa elementu	oznaczenie
[-]	[-]	[-]	[-]
CW3	1422	kratka wywiewna do montażu na kanale okrągłym Ø 1000 Aef =0,22 [m^2] z przepustnicą regulacyjną przeciwbieżną z regulacją za pomocą śrubokręta	1025x425
CW3	1423	króciec łączący	ILU 160
CW3	1424	kanał okrągły ze szwem spiralnym	SR 160 710
CW3	1425	przepustnica regulacyjna okrągła	DRU 160
CW3	1426	kanał okrągły ze szwem spiralnym	SR 160 534
CW3	1427	przewód elastyczny	FD 160 850
CW3	1428	redukcja tłoczona żeńska z podwójną uszczelką	RCFU 200 160
CW3	1429	zawór wywiewny	200
CW3	1430	kanał prostokątny	LKR-1700-700-100
CW3	1431	kanał prostokątny	LKR-1700-700-2299
CW3	1432	nasadka siodłowa	LTR-425-1025-125-P20-1125
CW3	1433	kratka wywiewna do montażu na kanale okrągłym Ø 1000 Aef =0,22 [m^2] z przepustnicą regulacyjną przeciwbieżną z regulacją za pomocą śrubokręta	1025x425
CW3	1434	nasadka siodłowa	LTR-425-1025-125-P20-1125
CW3	1435	kratka wywiewna do montażu na kanale okrągłym Ø 1000 Aef =0,22 [m^2] z przepustnicą regulacyjną przeciwbieżną z regulacją za pomocą śrubokręta	1025x425
CW3	1436	kanał prostokątny	LKR-1700-700-100
CW3	1437	kanał prostokątny	LKR-1700-700-2300
CW3	1438	nasadka siodłowa	LTR-425-1025-125-P20-1125
CW3	1439	kratka wywiewna do montażu na kanale okrągłym Ø 1000 Aef =0,22 [m^2] z przepustnicą regulacyjną przeciwbieżną z regulacją za pomocą śrubokręta	1025x425
CW3	1440	nasadka siodłowa	LTR-425-1025-125-P20-1125
CW3	1441	kratka wywiewna do montażu na kanale okrągłym Ø 1000 Aef =0,22 [m^2] z przepustnicą regulacyjną przeciwbieżną z regulacją za pomocą śrubokręta	1025x425
CW3	1442	kanał prostokątny	LKR-1700-700-100
CW3	1443	kanał prostokątny	LKR-1700-700-2302
CW3	1444	nasadka siodłowa	LTR-425-1025-125-P20-1125
CW3	1445	kratka wywiewna do montażu na kanale okrągłym Ø 1000 Aef =0,22 [m^2] z przepustnicą regulacyjną przeciwbieżną z regulacją za pomocą śrubokręta	1025x425
CW3	1446	nasadka siodłowa	LTR-425-1025-125-P20-1125
CW3	1447	kratka wywiewna do montażu na kanale okrągłym Ø 1000 Aef =0,22 [m^2] z przepustnicą regulacyjną przeciwbieżną z regulacją za pomocą śrubokręta	1025x425
CW3	1448	kanał prostokątny	LKR-1700-700-1200
CW3	1449	nasadka siodłowa	LTR-425-1025-125-P20-1125
CW3	1450	kratka wywiewna do montażu na kanale okrągłym Ø 1000 Aef =0,22 [m^2] z przepustnicą regulacyjną przeciwbieżną z regulacją za pomocą śrubokręta	1025x425

Zestawienie materiałów instalacja wentylacji			
system	nr elementu	nazwa elementu	oznaczenie
[-]	[-]	[-]	[-]
CW3	1451	zaślepka kanału prostokątnego	LEPR-1700-700
CZ4	1452	kanał prostokątny	LKR-612-612-972
CZ4	1453	redukcja kanału prostokątnego	LDR-900-500-612-612-56-112-450
CZ4	1454	kanał prostokątny	LKR-900-500-627
CZ4	1455	czerpnia ścienna Aef = 0,25 [m^2],900X500	900x500
CN4	1456	kanał prostokątny	LKR-612-542-100
CN4	1457	redukcja kanału prostokątnego	LDR-750-600-612-542--69--150-300
CN4	1458	kanał prostokątny	LKR-750-600-810
CN4	1459	tłumik hałasu prostokątny Lw = 35 dB (250Hz), ΔP =33 [Pa], szumy własne LwA = 17 dB (A)	750x600x3000
CN4	1460	tłumik hałasu prostokątny Lw = 34 dB (250Hz), ΔP =47 [Pa], szumy własne LwA = 28 dB (A)	LDR-750-600-450-300--150--150-350
CN4	1461	kanał prostokątny	LKR-450-300-778
CN4	1462	kolano prostokątne (łuk)	LBXR-450-300-90
CN4	1463	kanał prostokątny	LKR-450-300-1250
CN4	1464	kanał prostokątny	LKR-450-300-1250
CN4	1465	kanał prostokątny	LKR-450-300-819
CN4	1466	kolano prostokątne (łuk)	LBXR-450-300-90
CN4	1467	kanał prostokątny	LKR-450-300-1250
CN4	1468	kanał prostokątny	LKR-450-300-1250
CN4	1469	kanał prostokątny	LKR-450-300-413
CN4	1470	kolano prostokątne (łuk)	LBXR-450-300-90
CN4	1471	kanał prostokątny	LKR-450-300-582
CN4	1472	kolano prostokątne (łuk)	LBXR-300-450-90
CN4	1473	kanał prostokątny	LKR-300-450-1250
CN4	1474	kanał prostokątny	LKR-300-450-128
CN4	1475	trójnik prostokątny	LTROR-300-300-300-450-125-125-550
CN4	1476	kanał prostokątny	LKR-300-450-513
CN4	1477	króciec łączący	ILU 200
CN4	1478	kanał okrągły ze szwem spiralnym	SR 200 123
CN4	1479	kolano tłoczone z podwójną uszczelką	BU 200 90
CN4	1480	kanał okrągły ze szwem spiralnym	SR 200 148
CN4	1481	Okrągły regulator stałego przepływu o wydajności 230 [m^3/h] wykonany z tworzywa sztucznego.Gotowe do uruchomienia urządzenie zbudowane jest z obudowy ze skalą do nastawy przepływu, mechanizmu regulacyjnego ze sprężyną regulacyjną i bezsilikonowym mieszkiem tłumiącym drgania.MOntaż w okrągłym przewodzie wentylacyjnym	200
CN4	1482	kanał okrągły ze szwem spiralnym	SR 200 212
CN4	1483	redukcja tłoczona męska z podwójną uszczelką	RCU 200 160
CN4	1484	kanał okrągły ze szwem spiralnym	SR 160 310
CN4	1485	przewód elastyczny	FD 160 505

Zestawienie materiałów instalacja wentylacji			
system	nr elementu	nazwa elementu	oznaczenie
[-]	[-]	[-]	[-]
CN4	1486	Nawiewnik / wywiewnik okrągły z pełnym panelem frontowym i okrągłym górnym podejściem. Nawiew szczelinowy, przysufitowy 4-stronny lub 1,2,3 stronny pionowy z możliwością nastaw pośrednich. Zmiana kierunku nawiewu realizowana poprzez zmianę ustawienia panelu wewnętrznego. Dodatkowo skrzynka rozprężna wyposażonaw przepustnicę powietrza	160
CN4	1487	redukcja kanału prostokątnego	LDR-300-450-200-250--75--100-200
CN4	1488	kanał prostokątny	LKR-200-250-186
CN4	1489	kolano prostokątne (łuk)	LBXR-250-200-90
CN4	1490	kanał prostokątny	LKR-250-200-391
CN4	1491	klapa ppoż. z siłownkiem 24V i sprężyną powrotną (funkcja komfort)	250x200
CN4	1492	kanał prostokątny	LKR-250-200-1250
CN4	1493	kanał prostokątny	LKR-250-200-1250
CN4	1494	kanał prostokątny	LKR-250-200-522
CN4	1495	klapa ppoż. z siłownkiem 24V i sprężyną powrotną (funkcja komfort)	250x200
CN4	1496	kanał prostokątny	LKR-250-200-266
CN4	1497	redukcja kanału prostokątnego	LDR-300-200-250-200--25-0-150
CN4	1498	kanał prostokątny	LKR-300-200-600
CN4	1499	Prostokątny regulator stałego wydatku. Nawiewny /wywiewny o wydajności 495 [m^3/h] wraz z tłumikiem hałasu.	300x200
CN4	1500	tłumik prostokątny (dla regulatora VAV)	LRLB-300-200-1500-10 00
CN4	1501	redukcja kanału prostokątnego	LDR-300-200-250-200--25-0-217
CN4	1502	kanał prostokątny	LKR-250-200-109
CN4	1503	kolano prostokątne (łuk)	LBXR-200-250-60
CN4	1504	kanał prostokątny	LKR-250-200-132
CN4	1505	kolano prostokątne (łuk)	LBXR-200-250-60
CN4	1506	kanał prostokątny	LKR-250-200-100
CN4	1507	kolano prostokątne (łuk)	LBXR-200-250-60
CN4	1508	kanał prostokątny	LKR-250-200-132
CN4	1509	kolano prostokątne (łuk)	LBXR-200-250-60
CN4	1510	kanał prostokątny	LKR-250-200-739
CN4	1511	króciec łączący	ILU 160
CN4	1512	kanał okrągły ze szwem spiralnym	SR 160 1181
CN4	1513	trójnik segmentowy z podwójną uszczelką	TCPU 160 160
CN4	1514	redukcja tłoczona żeńska z podwójną uszczelką	RCFU 160 125
CN4	1515	kanał okrągły ze szwem spiralnym	SR 125 1199
CN4	1516	nypel	NPU 125
CN4	1517	kanał okrągły ze szwem spiralnym	SR 125 3000
CN4	1518	przewód elastyczny	FD 125 491
CN4	1519	redukcja tłoczona męska z podwójną uszczelką	RCU 125 100
CN4	1520	mufa	MF 100
CN4	1521	nawiewnik wirowy o wysokiej indukcji ze skrzynką rozprężną z przyłączem bocznym oraz z przepustnicą regulacyjną	125
CN4	1522	kanał okrągły ze szwem spiralnym	SR 160 363
CN4	1523	przewód elastyczny	FD 160 587

Zestawienie materiałów instalacja wentylacji			
system	nr elementu	nazwa elementu	oznaczenie
[-]	[-]	[-]	[-]
CN4	1524	Nawiewnik / wywiewnik okrągły z pełnym panelem frontowym i okrągłym górnym podejściem. Nawiew szczelinowy, przysufitowy 4-stronny lub 1,2,3 stronny pionowy z możliwością nastaw pośrednich. Zmiana kierunku nawiewu realizowana poprzez zmianę ustawienia panelu wewnętrznego. Dodatkowo skrzynka rozprężna wyposażonaw przepustnicę powietrza	160
CN4	1525	redukcja kanału prostokątnego	LDR-250-200-200-150--25-142-200
CN4	1526	kanał prostokątny	LKR-200-150-218
CN4	1527	kolano prostokątne (łuk)	LBXR-150-200-30
CN4	1528	kanał prostokątny	LKR-200-150-190
CN4	1529	kolano prostokątne (łuk)	LBXR-150-200-30
CN4	1530	kanał prostokątny	LKR-200-150-308
CN4	1531	redukcja kanał prostokątny/okrągły	LFR-200-150-200-0--25-150
CN4	1532	kanał okrągły ze szwem spiralnym	SR 200 2490
CN4	1533	trójnik segmentowy z podwójną uszczelką	TCPU 200 200
CN4	1534	redukcja tłoczona żeńska z podwójną uszczelką	RCFU 200 100
CN4	1535	kanał okrągły ze szwem spiralnym	SR 100 1544
CN4	1536	kolano tłoczone z podwójną uszczelką	BU 100 90
CN4	1537	kanał okrągły ze szwem spiralnym	SR 100 1171
CN4	1538	przewód elastyczny	FD 100 426
CN4	1539	nawiewnik wirowy o wysokiej indukcji ze skrzynką rozprężną z przyłączem bocznym oraz z przepustnicą regulacyjną	100
CN4	1540	kanał okrągły ze szwem spiralnym	SR 200 2629
CN4	1541	trójnik segmentowy z podwójną uszczelką	TCPU 200 200
CN4	1542	redukcja tłoczona żeńska z podwójną uszczelką	RCFU 200 125
CN4	1543	kanał okrągły ze szwem spiralnym	SR 125 2905
CN4	1544	przewód elastyczny	FD 125 438
CN4	1545	redukcja tłoczona męska z podwójną uszczelką	RCU 125 100
CN4	1546	mufa	MF 100
CN4	1547	nawiewnik wirowy o wysokiej indukcji ze skrzynką rozprężną z przyłączem bocznym oraz z przepustnicą regulacyjną	125
CN4	1548	kanał okrągły ze szwem spiralnym	SR 200 575
CN4	1549	przewód elastyczny	FD 200 443
CN4	1550	redukcja tłoczona męska z podwójną uszczelką	RCU 200 160
CN4	1551	mufa	MF 160
CN4	1552	Nawiewnik / wywiewnik okrągły z pełnym panelem frontowym i okrągłym górnym podejściem. Nawiew szczelinowy, przysufitowy 4-stronny lub 1,2,3 stronny pionowy z możliwością nastaw pośrednich. Zmiana kierunku nawiewu realizowana poprzez zmianę ustawienia panelu wewnętrznego. Dodatkowo skrzynka rozprężna wyposażonaw przepustnicę powietrza	160
CN4	1553	kanał prostokątny	LKR-300-450-1250
CN4	1554	kanał prostokątny	LKR-300-450-1250

Zestawienie materiałów instalacja wentylacji			
system	nr elementu	nazwa elementu	oznaczenie
[-]	[-]	[-]	[-]
CN4	1555	kanał prostokątny	LKR-300-450-1250
CN4	1556	kanał prostokątny	LKR-300-450-822
CN4	1557	kolano prostokątne (łuk)	LBXR-450-300-90
CN4	1558	kanał prostokątny	LKR-450-300-626
CN4	1559	kanał prostokątny	LKR-450-300-626
CN4	1560	trójnik prostokątny	LTROR-450-450-450-300-125-125-700
CN4	1561	redukcja kanału prostokątnego	LDR-460-200-450-300--5-50-200
CN4	1562	kanał prostokątny	LKR-460-200-1250
CN4	1563	kanał prostokątny	LKR-460-200-1250
CN4	1564	kanał prostokątny	LKR-460-200-527
CN4	1565	Prostokątny regulator zmiennego przepływu powietrza V.A.V. nawiewny o wydajności 600 [m^3/h] wraz z tłumikiem hałasu oraz izolacją termiczną i akustyczną.Z wbudowanymi komponentami automatyki na obudowie. Wysoka dokładność regulacji w niekorzystnych warunkach warunkach napływu powietrza.	500x200
CN4	1566	tłumik na kanaał okrągły (dla regulatora VAV)	LRLB-460-200-1500-10 00
CN4	1567	redukcja kanał prostokątny/okrągły	LFR-460-200-250-105--25-400
CN4	1568	mufa	MF 250
CN4	1569	kolano tłoczone z podwójną uszczelką	BU 250 90
CN4	1570	kanał okrągły ze szwem spiralnym	SR 250 1226
CN4	1571	trójnik segmentowy z podwójną uszczelką	TCPU 250 160
CN4	1572	redukcja tłoczona żeńska z podwójną uszczelką	RCFU 250 200
CN4	1573	kanał okrągły ze szwem spiralnym	SR 200 289
CN4	1574	trójnik segmentowy z podwójną uszczelką	TCPU 200 160
CN4	1575	redukcja tłoczona żeńska z podwójną uszczelką	RCFU 200 160
CN4	1576	kanał okrągły ze szwem spiralnym	SR 160 406
CN4	1577	przewód elastyczny	FD 160 369
CN4	1578	Nawiewnik / wywiewnik okrągły z pełnym panelem frontowym i okrągłym górnym podejściem. Nawiew szczelinowy, przysufitowy 4-stronny lub 1,2,3 stronny pionowy z możliwością nastaw pośrednich. Zmiana kierunku nawiewu realizowana poprzez zmianę ustawienia panelu wewnętrznego. Dodatkowo skrzynka rozprężna wyposażonaw przepustnicę powietrza	160
CN4	1579	kanał okrągły ze szwem spiralnym	SR 160 1401
CN4	1580	przewód elastyczny	FD 160 809
CN4	1581	Nawiewnik / wywiewnik okrągły z pełnym panelem frontowym i okrągłym górnym podejściem. Nawiew szczelinowy, przysufitowy 4-stronny lub 1,2,3 stronny pionowy z możliwością nastaw pośrednich. Zmiana kierunku nawiewu realizowana poprzez zmianę ustawienia panelu wewnętrznego. Dodatkowo skrzynka rozprężna wyposażonaw przepustnicę powietrza	160
CN4	1582	kanał okrągły ze szwem spiralnym	SR 160 425
CN4	1583	przewód elastyczny	FD 160 895

Zestawienie materiałów instalacja wentylacji			
system	**nr elementu**	**nazwa elementu**	**oznaczenie**
[-]	[-]	[-]	[-]
CN4	1584	Nawiewnik / wywiewnik okrągły z pełnym panelem frontowym i okrągłym górnym podejściem. Nawiew szczelinowy, przysufitowy 4-stronny lub 1,2,3 stronny pionowy z możliwością nastaw pośrednich. Zmiana kierunku nawiewu realizowana poprzez zmianę ustawienia panelu wewnętrznego. Dodatkowo skrzynka rozprężna wyposażonaw przepustnicę powietrza	160
CN4	1585	redukcja kanału prostokątnego	LDR-460-200-450-300–5-50-200
CN4	1586	Prostokątny regulator zmiennego przepływu powietrza V.A.V. nawiewny o wydajności 600 [m^3/h] wraz z tłumikiem hałasu oraz izolacją termiczną i akustyczną.Z wbudowanymi komponentami automatyki na obudowie. Wysoka dokładność regulacji w niekorzystnych warunkach warunkach napływu powietrza.	500x200
CN4	1587	tłumik na kanaał okrągły (dla regulatora VAV)	LRLB-460-200-1500-10 00
CN4	1588	redukcja kanał prostokątny/okrągły	LFR-460-200-250-105--25-400
CN4	1589	mufa	MF 250
CN4	1590	trójnik segmentowy z podwójną uszczelką	TCPU 250 160
CN4	1591	redukcja tłoczona żeńska z podwójną uszczelką	RCFU 250 200
CN4	1592	mufa	MF 200
CN4	1593	kolano tłoczone z podwójną uszczelką	BU 200 90
CN4	1594	kanał okrągły ze szwem spiralnym	SR 200 836
CN4	1595	kolano tłoczone z podwójną uszczelką	BU 200 90
CN4	1596	kanał okrągły ze szwem spiralnym	SR 200 1248
CN4	1597	trójnik segmentowy z podwójną uszczelką	TCPU 200 160
CN4	1598	redukcja tłoczona żeńska z podwójną uszczelką	RCFU 200 160
CN4	1599	kanał okrągły ze szwem spiralnym	SR 160 1201
CN4	1600	przewód elastyczny	FD 160 764
CN4	1601	Nawiewnik / wywiewnik okrągły z pełnym panelem frontowym i okrągłym górnym podejściem. Nawiew szczelinowy, przysufitowy 4-stronny lub 1,2,3 stronny pionowy z możliwością nastaw pośrednich. Zmiana kierunku nawiewu realizowana poprzez zmianę ustawienia panelu wewnętrznego. Dodatkowo skrzynka rozprężna wyposażonaw przepustnicę powietrza	160
CN4	1602	kanał okrągły ze szwem spiralnym	SR 160 203
CN4	1603	przewód elastyczny	FD 160 287
CN4	1604	Nawiewnik / wywiewnik okrągły z pełnym panelem frontowym i okrągłym górnym podejściem. Nawiew szczelinowy, przysufitowy 4-stronny lub 1,2,3 stronny pionowy z możliwością nastaw pośrednich. Zmiana kierunku nawiewu realizowana poprzez zmianę ustawienia panelu wewnętrznego. Dodatkowo skrzynka rozprężna wyposażonaw przepustnicę powietrza	160
CN4	1605	kanał okrągły ze szwem spiralnym	SR 160 769

Zestawienie materiałów instalacja wentylacji			
system	nr elementu	nazwa elementu	oznaczenie
[-]	[-]	[-]	[-]
CN4	1606	kolano tłoczone z podwójną uszczelką	BU 160 90
CN4	1607	kanał okrągły ze szwem spiralnym	SR 160 560
CN4	1608	przewód elastyczny	FD 160 1076
CN4	1609	Nawiewnik / wywiewnik okrągły z pełnym panelem frontowym i okrągłym górnym podejściem. Nawiew szczelinowy, przysufitowy 4-stronny lub 1,2,3 stronny pionowy z możliwością nastaw pośrednich. Zmiana kierunku nawiewu realizowana poprzez zmianę ustawienia panelu wewnętrznego. Dodatkowo skrzynka rozprężna wyposażonaw przepustnicę powietrza	160
CW4	1610	kanał prostokątny	LKR-612-542-100
CW4	1611	redukcja kanału prostokątnego	LDR-612-542-350-300–131-0-300
CW4	1612	kolano prostokątne (łuk)	LBXR-300-350-30
CW4	1613	kanał prostokątny	LKR-350-300-200
CW4	1614	kolano prostokątne (łuk)	LBXR-300-350-30
CW4	1615	redukcja kanału prostokątnego	LDR-750-300-350-300–200-0-350
CW4	1616	kanał prostokątny	LKR-750-300-267
CW4	1617	tłumik hałasu prostokątny Lw = 34 dB (250Hz), ΔP =47 [Pa], szumy własne LwA = 28 dB (A)	750x300x1500
CW4	1618	kanał prostokątny	LKR-750-300-1167
CW4	1619	redukcja kanału prostokątnego	LDR-750-300-350-300–200-0-350
CW4	1620	kanał prostokątny	LKR-350-300-838
CW4	1621	kolano prostokątne (łuk)	LBXR-350-300-90
CW4	1622	kanał prostokątny	LKR-350-300-1250
CW4	1623	kanał prostokątny	LKR-350-300-1250
CW4	1624	kanał prostokątny	LKR-350-300-920
CW4	1625	kolano prostokątne (łuk)	LBXR-350-300-90
CW4	1626	kanał prostokątny	LKR-350-300-1250
CW4	1627	kanał prostokątny	LKR-350-300-1250
CW4	1628	kanał prostokątny	LKR-350-300-1053
CW4	1629	kolano prostokątne (łuk)	LBXR-350-300-90
CW4	1630	kanał prostokątny	LKR-350-300-608
CW4	1631	kolano prostokątne (łuk)	LBXR-300-350-90
CW4	1632	kanał prostokątny	LKR-300-350-1250
CW4	1633	kanał prostokątny	LKR-300-350-693
CW4	1634	kolano prostokątne	LBR-350-300-283
CW4	1635	króciec łączący	ILU 160
CW4	1636	kanał okrągły ze szwem spiralnym	SR 160 1598
CW4	1637	kolano tłoczone z podwójną uszczelką	BU 160 90
CW4	1638	kanał okrągły ze szwem spiralnym	SR 160 1284
CW4	1639	klapa ppoż. z siłownkiem 24V i sprężyną powrotną (funkcja komfort)	Ø 160
CW4	1640	kanał okrągły ze szwem spiralnym	SR 160 3000
CW4	1641	nypel	NPU 160
CW4	1642	kanał okrągły ze szwem spiralnym	SR 160 261
CW4	1643	klapa ppoż. z siłownkiem 24V i sprężyną powrotną (funkcja komfort)	Ø 160
CW4	1644	kanał okrągły ze szwem spiralnym	SR 160 380
CW4	1645	redukcja tłoczona męska z podwójną uszczelką	RCU 200 160
CW4	1646	kanał okrągły ze szwem spiralnym	SR 200 347

Zestawienie materiałów instalacja wentylacji			
system	nr elementu	nazwa elementu	oznaczenie
[-]	[-]	[-]	[-]
CW4	1647	Okrągły regulator stałego przepływu o wydajności 230 [m^3/h] wykonany z tworzywa sztucznego.Gotowe do uruchomienia urządzenie zbudowane jest z obudowy ze skalą do nastawy przepływu, mechanizmu regulacyjnego ze sprężyną regulacyjną i bezsilikonowym mieszkiem tłumiącym drgania.MOntaż w okrągłym przewodzie wentylacyjnym	200
CW4	1648	kanał okrągły ze szwem spiralnym	SR 200 643
CW4	1649	redukcja tłoczona męska z podwójną uszczelką	RCU 200 160
CW4	1650	kanał okrągły ze szwem spiralnym	SR 160 1271
CW4	1651	kolano tłoczone z podwójną uszczelką	BU 160 60
CW4	1652	kanał okrągły ze szwem spiralnym	SR 160 207
CW4	1653	kolano tłoczone z podwójną uszczelką	BU 160 60
CW4	1654	kanał okrągły ze szwem spiralnym	SR 160 289
CW4	1655	kolano tłoczone z podwójną uszczelką	BU 160 60
CW4	1656	kanał okrągły ze szwem spiralnym	SR 160 270
CW4	1657	kolano tłoczone z podwójną uszczelką	BU 160 60
CW4	1658	kanał okrągły ze szwem spiralnym	SR 160 958
CW4	1659	trójnik segmentowy z podwójną uszczelką	TCPU 160 160
CW4	1660	redukcja tłoczona żeńska z podwójną uszczelką	RCFU 160 100
CW4	1661	kanał okrągły ze szwem spiralnym	SR 100 1147
CW4	1662	nypel	NPU 100
CW4	1663	kanał okrągły ze szwem spiralnym	SR 100 3000
CW4	1664	kolano tłoczone z podwójną uszczelką	BU 100 90
CW4	1665	kanał okrągły ze szwem spiralnym	SR 100 833
CW4	1666	przepustnica regulacyjna okrągła	DRU 100
CW4	1667	kanał okrągły ze szwem spiralnym	SR 100 2106
CW4	1668	przewód elastyczny	FD 100 630
CW4	1669	redukcja tłoczona żeńska z podwójną uszczelką	RCFU 125 100
CW4	1670	zawór wywiewny	125
CW4	1671	kanał okrągły ze szwem spiralnym	SR 160 667
CW4	1672	kolano tłoczone z podwójną uszczelką	BU 160 90
CW4	1673	kanał okrągły ze szwem spiralnym	SR 160 2779
CW4	1674	przewód elastyczny	FD 160 473
CW4	1675	redukcja tłoczona męska z podwójną uszczelką	RCU 160 125
CW4	1676	mufa	MF 125
CW4	1677	Nawiewnik / wywiewnik okrągły z pełnym panelem frontowym i okrągłym górnym podejściem. Nawiew szczelinowy, przysufitowy 4-stronny lub 1,2,3 stronny pionowy z możliwością nastaw pośrednich. Zmiana kierunku nawiewu realizowana poprzez zmianę ustawienia panelu wewnętrznego. Dodatkowo skrzynka rozprężna wyposażonaw przepustnicę powietrza	125
CW4	1678	redukcja kanału prostokątnego	LDR-350-300-300-300-0-0-250
CW4	1679	kanał prostokątny	LKR-300-300-1250
CW4	1680	kanał prostokątny	LKR-300-300-1176
CW4	1681	trójnik prostokątny	LTROR-300-300-300-300-125-125-550

Zestawienie materiałów instalacja wentylacji			
system	**nr elementu**	**nazwa elementu**	**oznaczenie**
[-]	[-]	[-]	[-]
CW4	1682	kanał prostokątny	LKR-300-300-260
CW4	1683	kolano prostokątne (łuk)	LBXR-300-300-45
CW4	1684	kanał prostokątny	LKR-300-300-320
CW4	1685	kolano prostokątne (łuk)	LBXR-300-300-45
CW4	1686	redukcja kanał prostokątny/okrągły	LFR-300-300-315--8--8-250
CW4	1687	kanał okrągły ze szwem spiralnym	SR 315 172
CW4	1688	kolano tłoczone z podwójną uszczelką	BU 315 30
CW4	1689	kanał okrągły ze szwem spiralnym	SR 315 379
CW4	1690	kolano tłoczone z podwójną uszczelką	BU 315 90
CW4	1691	kanał okrągły ze szwem spiralnym	SR 315 869
CW4	1692	kolano tłoczone z podwójną uszczelką	BU 315 90
CW4	1693	mufa	MF 315
CW4	1694	redukcja kanał prostokątny/okrągły	LFR-460-200-315-73--57-400
CW4	1695	Prostokątny regulator zmiennego przeływu powietrza V.A.V. wywiewny o wydajności 600 [m^3/h] wraz z tłumikiem hałasu. Z wbudowanymi komponentami automatyki na obudowie. Wysoka dokładność regulacji w niekorzystnych warunkach warunkach napływu powietrza.	500x200
CW4	1696	tłumik na kanaał okrągły (dla regulatora VAV)	LRLB-460-200-1500-10 00
CW4	1697	redukcja kanał prostokątny/okrągły	LFR-460-200-315-73--58-400
CW4	1698	mufa	MF 315
CW4	1699	kolano tłoczone z podwójną uszczelką	BU 315 90
CW4	1700	kanał okrągły ze szwem spiralnym	SR 315 165
CW4	1701	kolano tłoczone z podwójną uszczelką	BU 315 90
CW4	1702	kanał okrągły ze szwem spiralnym	SR 315 1246
CW4	1703	przewód elastyczny	FLD 315 1193
CW4	1704	Nawiewnik / wywiewnik okrągły z pełnym panelem frontowym i okrągłym górnym podejściem. Nawiew szczelinowy, przysufitowy 4-stronny lub 1,2,3 stronny pionowy z możliwością nastaw pośrednich. Zmiana kierunku nawiewu realizowana poprzez zmianę ustawienia panelu wewnętrznego. Dodatkowo skrzynka rozprężna wyposażonaw przepustnicę powietrza	315
CW4	1705	króciec łączący	ILU 200
CW4	1706	kanał okrągły ze szwem spiralnym	SR 200 252
CW4	1707	Okrągły regulator stałego przepływu o wydajności 230 [m^3/h] wykonany z tworzywa sztucznego.Gotowe do uruchomienia urządzenie zbudowane jest z obudowy ze skalą do nastawy przepływu, mechanizmu regulacyjnego ze sprężyną regulacyjną i bezsilikonowym mieszkiem tłumiącym drgania.MOntaż w okrągłym przewodzie wentylacyjnym	200
CW4	1708	kanał okrągły ze szwem spiralnym	SR 200 322
CW4	1709	redukcja tłoczona męska z podwójną uszczelką	RCU 200 160
CW4	1710	przewód elastyczny	FD 160 772

Zestawienie materiałów instalacja wentylacji			
system	nr elementu	nazwa elementu	oznaczenie
[-]	[-]	[-]	[-]
CW4	1711	Nawiewnik / wywiewnik okrągły z pełnym panelem frontowym i okrągłym górnym podejściem. Nawiew szczelinowy, przysufitowy 4-stronny lub 1,2,3 stronny pionowy z możliwością nastaw pośrednich. Zmiana kierunku nawiewu realizowana poprzez zmianę ustawienia panelu wewnętrznego. Dodatkowo skrzynka rozprężna wyposażonaw przepustnicę powietrza	160
CW4	1712	kanał prostokątny	LKR-300-300-192
CW4	1713	redukcja kanału prostokątnego	LDR-460-200-300-300--80-50-200
CW4	1714	Prostokątny regulator zmiennego przepływu powietrza V.A.V. wywiewny o wydajności 600 [m^3/h] wraz z tłumikiem hałasu. Z wbudowanymi komponentami automatyki na obudowie. Wysoka dokładność regulacji w niekorzystnych warunkach warunkach napływu powietrza.	500x200
CW4	1715	tłumik na kanaał okrągły (dla regulatora VAV)	LRLB-460-200-1500-10 00
CW4	1716	redukcja kanał prostokątny/okrągły	LFR-460-200-315-73--58-400
CW4	1717	kanał okrągły ze szwem spiralnym	SR 315 218
CW4	1718	przewód elastyczny	FLD 315 1068
CW4	1719	Nawiewnik / wywiewnik okrągły z pełnym panelem frontowym i okrągłym górnym podejściem. Nawiew szczelinowy, przysufitowy 4-stronny lub 1,2,3 stronny pionowy z możliwością nastaw pośrednich. Zmiana kierunku nawiewu realizowana poprzez zmianę ustawienia panelu wewnętrznego. Dodatkowo skrzynka rozprężna wyposażonaw przepustnicę powietrza	315
CZ5	1720	kanał prostokątny	LKR-918-848-664
CZ5	1721	kolano prostokątne (łuk)	LBXR-918-848-90
CZ5	1722	kanał prostokątny	LKR-918-848-250
CZ5	1723	kanał prostokątny	LKR-918-848-1250
CZ5	1724	kolano prostokątne (łuk)	LBXR-918-848-90
CZ5	1725	redukcja kanału prostokątnego	LDR-1500-800-918-848--291-24-750
CZ5	1726	kanał prostokątny	LKR-1500-800-600
CZ5	1727	czerpnia ścienna Aef = 0,68 [m^2],1500x800	1500x800
CN5	1728	kanał prostokątny	LKR-918-848-100
CN5	1729	redukcja kanału prostokątnego	LDR-918-848-900-900--9-52-574
CN5	1730	kolano tłumiące Lw =53 dB (250Hz), ΔP =27 [Pa], szumy własne LwA = 36 dB (A)	900x900x300
CN5	1731	kanał prostokątny	LKR-900-900-133
CN5	1732	tłumik hałasu prostokątny Lw = 32 dB (250Hz), ΔP =15 [Pa], szumy własne LwA = 16 dB (A)	900x900x3000
CN5	1733	kolano prostokątne (łuk)	LBXR-900-900-90
CN5	1734	redukcja kanału prostokątnego	LDR-900-900-650-650--96-0-500
CN5	1735	kanał prostokątny	LKR-650-650-713
CN5	1736	kanał prostokątny	LKR-650-650-1250
CN5	1737	kolano prostokątne (łuk)	LBXR-650-650-90
CN5	1738	kanał prostokątny	LKR-650-650-1060

Zestawienie materiałów instalacja wentylacji			
system	nr ele-mentu	nazwa elementu	oznaczenie
[-]	[-]	[-]	[-]
CN5	1739	trójnik prostokątny	LTROR-650-300-650-650-50-50-400
CN5	1740	trójnik prostokątny	LTROR-650-300-650-650-50-50-400
CN5	1741	zaślepka kanału prostokątnego	LEPR-650-650
CN5	1742	kanał prostokątny	LKR-650-300-328
CN5	1743	redukcja kanału prostokątnego	LDR-650-300-650-300-0-22-300
CN5	1744	kolano prostokątne (łuk)	LBXR-650-300-90
CN5	1745	kolano prostokątne (łuk)	LBXR-300-650-45
CN5	1746	kanał prostokątny	LKR-650-300-278
CN5	1747	kolano prostokątne (łuk)	LBXR-300-650-45
CN5	1748	kanał prostokątny	LKR-650-300-764
CN5	1749	trójnik prostokątny	LTROR-650-300-650-300-125-125-550
CN5	1750	redukcja kanału prostokątnego	LDR-650-300-400-300–125-0-300
CN5	1751	kanał prostokątny	LKR-400-300-1250
CN5	1752	kanał prostokątny	LKR-400-300-437
CN5	1753	kolano prostokątne (łuk)	LBXR-400-300-90
CN5	1754	kanał prostokątny	LKR-400-300-1250
CN5	1755	kanał prostokątny	LKR-400-300-1250
CN5	1756	kanał prostokątny	LKR-400-300-1250
CN5	1757	kanał prostokątny	LKR-400-300-1250
CN5	1758	kanał prostokątny	LKR-400-300-729
CN5	1759	trójnik prostokątny	LTROR-400-200-400-300-125-125-450
CN5	1760	redukcja kanału prostokątnego	LDR-400-300-300-200–100-0-200
CN5	1761	kanał prostokątny	LKR-300-200-837
CN5	1762	Prostokątny regulator stałego wydatku. Nawiewny /wywiewny o wydajności 1065 [m^3/h] wraz z tłumikiem hałasu.	300x200
CN5	1763	tłumik na kanaał okrągły (dla regulatora VAV)	LRLB-300-200-1500-10 00
CN5	1764	kanał prostokątny	LKR-300-200-1172
CN5	1765	trójnik prostokątny	LTROR-200-300-200-200-75-75-450
CN5	1766	redukcja kanał prostokątny/okrągły	LFR-200-200-200-0-79-300
CN5	1767	kanał okrągły ze szwem spiralnym	SR 200 353
CN5	1768	kolano tłoczone z podwójną uszczelką	BU 200 45
CN5	1769	kanał okrągły ze szwem spiralnym	SR 200 152
CN5	1770	kolano tłoczone z podwójną uszczelką	BU 200 45
CN5	1771	kanał okrągły ze szwem spiralnym	SR 200 1131
CN5	1772	kolano tłoczone z podwójną uszczelką	BU 200 45
CN5	1773	kanał okrągły ze szwem spiralnym	SR 200 152
CN5	1774	kolano tłoczone z podwójną uszczelką	BU 200 45
CN5	1775	kanał okrągły ze szwem spiralnym	SR 200 1413
CN5	1776	kolano tłoczone z podwójną uszczelką	BU 200 90
CN5	1777	kanał okrągły ze szwem spiralnym	SR 200 1481
CN5	1778	nypel	NPU 200
CN5	1779	kanał okrągły ze szwem spiralnym	SR 200 3000
CN5	1780	trójnik segmentowy z podwójną uszczelką	TCPU 200 200
CN5	1781	redukcja tłoczona żeńska z podwójną uszczelką	RCFU 200 160
CN5	1782	kanał okrągły ze szwem spiralnym	SR 160 2523
CN5	1783	trójnik segmentowy z podwójną uszczelką	TCPU 160 125
CN5	1784	redukcja tłoczona żeńska z podwójną uszczelką	RCFU 160 125
CN5	1785	kanał okrągły ze szwem spiralnym	SR 125 356
CN5	1786	kolano tłoczone z podwójną uszczelką	BU 125 30
CN5	1787	kanał okrągły ze szwem spiralnym	SR 125 231

Zestawienie materiałów instalacja wentylacji			
system	nr elementu	nazwa elementu	oznaczenie
[-]	[-]	[-]	[-]
CN5	1788	kolano tłoczone z podwójną uszczelką	BU 125 30
CN5	1789	kanał okrągły ze szwem spiralnym	SR 125 404
CN5	1790	kolano tłoczone z podwójną uszczelką	BU 125 30
CN5	1791	kanał okrągły ze szwem spiralnym	SR 125 231
CN5	1792	kolano tłoczone z podwójną uszczelką	BU 125 30
CN5	1793	kanał okrągły ze szwem spiralnym	SR 125 1118
CN5	1794	kolano tłoczone z podwójną uszczelką	BU 125 90
CN5	1795	kanał okrągły ze szwem spiralnym	SR 125 1654
CN5	1796	trójnik segmentowy z podwójną uszczelką	TCPU 125 125
CN5	1797	kanał okrągły ze szwem spiralnym	SR 125 1649
CN5	1798	przewód elastyczny	FD 125 577
CN5	1799	mufa	MF 125
CN5	1800	redukcja tłoczona męska z podwójną uszczelką	RCU 125 100
CN5	1801	mufa	MF 100
CN5	1802	nawiewnik wirowy o wysokiej indukcji ze skrzynką rozprężną z przyłączem bocznym oraz z przepustnicą regulacyjną	125
CN5	1803	kanał okrągły ze szwem spiralnym	SR 125 354
CN5	1804	przewód elastyczny	FD 125 1151
CN5	1805	mufa	MF 125
CN5	1806	redukcja tłoczona męska z podwójną uszczelką	RCU 125 100
CN5	1807	mufa	MF 100
CN5	1808	nawiewnik wirowy o wysokiej indukcji ze skrzynką rozprężną z przyłączem bocznym oraz z przepustnicą regulacyjną	125
CN5	1809	kanał okrągły ze szwem spiralnym	SR 125 1485
CN5	1810	przewód elastyczny	FD 125 817
CN5	1811	mufa	MF 125
CN5	1812	redukcja tłoczona męska z podwójną uszczelką	RCU 125 100
CN5	1813	mufa	MF 100
CN5	1814	nawiewnik wirowy o wysokiej indukcji ze skrzynką rozprężną z przyłączem bocznym oraz z przepustnicą regulacyjną	125
CN5	1815	mufa	MF 200
CN5	1816	redukcja długa miękka z podwójną uszczelką 2	RLU 200 100
CN5	1817	kanał okrągły ze szwem spiralnym	SR 100 2361
CN5	1818	kolano tłoczone z podwójną uszczelką	BU 100 90
CN5	1819	kanał okrągły ze szwem spiralnym	SR 100 2541
CN5	1820	przewód elastyczny	FD 100 734
CN5	1821	nawiewnik wirowy o wysokiej indukcji ze skrzynką rozprężną z przyłączem bocznym oraz z przepustnicą regulacyjną	100
CN5	1822	kanał prostokątny	LKR-200-200-1250
CN5	1823	kanał prostokątny	LKR-200-200-1250
CN5	1824	kanał prostokątny	LKR-200-200-500
CN5	1825	kolano prostokątne (łuk)	LBXR-200-200-15
CN5	1826	kanał prostokątny	LKR-200-200-404
CN5	1827	kolano prostokątne (łuk)	LBXR-200-200-15
CN5	1828	kanał prostokątny	LKR-200-200-291
CN5	1829	kolano prostokątne (łuk)	LBXR-200-200-45
CN5	1830	kanał prostokątny	LKR-200-200-160

Zestawienie materiałów instalacja wentylacji			
system	nr elementu	nazwa elementu	oznaczenie
[-]	[-]	[-]	[-]
CN5	1831	kolano prostokątne (łuk)	LBXR-200-200-45
CN5	1832	kanał prostokątny	LKR-200-200-100
CN5	1833	trójnik prostokątny	LTROR-200-200-200-200-125-125-450
CN5	1834	redukcja kanał prostokątny/okrągły	LFR-200-200-200-0-0-200
CN5	1835	mufa	MF 200
CN5	1836	kolano tłoczone z podwójną uszczelką	BU 200 45
CN5	1837	kanał okrągły ze szwem spiralnym	SR 200 186
CN5	1838	kolano tłoczone z podwójną uszczelką	BU 200 45
CN5	1839	kanał okrągły ze szwem spiralnym	SR 200 673
CN5	1840	trójnik segmentowy z podwójną uszczelką	TCPU 200 100
CN5	1841	redukcja tłoczona żeńska z podwójną uszczelką	RCFU 200 160
CN5	1842	kanał okrągły ze szwem spiralnym	SR 160 856
CN5	1843	kolano tłoczone z podwójną uszczelką	BU 160 90
CN5	1844	kanał okrągły ze szwem spiralnym	SR 160 775
CN5	1845	trójnik segmentowy z podwójną uszczelką	TCPU 160 125
CN5	1846	kanał okrągły ze szwem spiralnym	SR 160 1234
CN5	1847	trójnik segmentowy z podwójną uszczelką	TCPU 160 100
CN5	1848	kanał okrągły ze szwem spiralnym	SR 160 1707
CN5	1849	nypel	NPU 160
CN5	1850	kanał okrągły ze szwem spiralnym	SR 160 3000
CN5	1851	kolano tłoczone z podwójną uszczelką	BU 160 90
CN5	1852	kanał okrągły ze szwem spiralnym	SR 160 2974
CN5	1853	kolano tłoczone z podwójną uszczelką	BU 160 60
CN5	1854	kanał okrągły ze szwem spiralnym	SR 160 208
CN5	1855	kolano tłoczone z podwójną uszczelką	BU 160 60
CN5	1856	kanał okrągły ze szwem spiralnym	SR 160 373
CN5	1857	przewód elastyczny	FD 160 921
CN5	1858	mufa	MF 160
CN5	1859	redukcja tłoczona męska z podwójną uszczelką	RCU 160 125
CN5	1860	mufa	MF 125
CN5	1861	nawiewnik wirowy o wysokiej indukcji ze skrzynką rozprężną z przyłączem bocznym oraz z przepustnicą regulacyjną	160
CN5	1862	kanał okrągły ze szwem spiralnym	SR 100 403
CN5	1863	przewód elastyczny	FD 100 600
CN5	1864	kanał okrągły ze szwem spiralnym	SR 100 123
CN5	1865	nawiewnik wirowy o wysokiej indukcji ze skrzynką rozprężną z przyłączem bocznym oraz z przepustnicą regulacyjną	100
CN5	1866	kanał okrągły ze szwem spiralnym	SR 125 400
CN5	1867	przewód elastyczny	FD 125 733
CN5	1868	mufa	MF 125
CN5	1869	redukcja tłoczona męska z podwójną uszczelką	RCU 125 100
CN5	1870	mufa	MF 100
CN5	1871	nawiewnik wirowy o wysokiej indukcji ze skrzynką rozprężną z przyłączem bocznym oraz z przepustnicą regulacyjną	125
CN5	1872	kanał okrągły ze szwem spiralnym	SR 100 241
CN5	1873	przewód elastyczny	FD 100 752

Zestawienie materiałów instalacja wentylacji			
system	nr elementu	nazwa elementu	oznaczenie
[-]	[-]	[-]	[-]
CN5	1874	nawiewnik wirowy o wysokiej indukcji ze skrzynką rozprężną z przyłączem bocznym oraz z przepustnicą regulacyjną	100
CN5	1875	redukcja kanał prostokątny/okrągły	LFR-200-200-160-20-20-150
CN5	1876	kanał okrągły ze szwem spiralnym	SR 160 390
CN5	1877	kolano tłoczone z podwójną uszczelką	BU 160 60
CN5	1878	kanał okrągły ze szwem spiralnym	SR 160 123
CN5	1879	kolano tłoczone z podwójną uszczelką	BU 160 60
CN5	1880	kanał okrągły ze szwem spiralnym	SR 160 2294
CN5	1881	kolano tłoczone z podwójną uszczelką	BU 160 90
CN5	1882	kanał okrągły ze szwem spiralnym	SR 160 1841
CN5	1883	trójnik segmentowy z podwójną uszczelką	TCPU 160 160
CN5	1884	kanał okrągły ze szwem spiralnym	SR 160 1329
CN5	1885	przewód elastyczny	FD 160 1014
CN5	1886	mufa	MF 160
CN5	1887	redukcja tłoczona męska z podwójną uszczelką	RCU 160 125
CN5	1888	mufa	MF 125
CN5	1889	nawiewnik wirowy o wysokiej indukcji ze skrzynką rozprężną z przyłączem bocznym oraz z przepustnicą regulacyjną	160
CN5	1890	kanał okrągły ze szwem spiralnym	SR 160 699
CN5	1891	przewód elastyczny	FD 160 1194
CN5	1892	mufa	MF 160
CN5	1893	redukcja tłoczona męska z podwójną uszczelką	RCU 160 125
CN5	1894	mufa	MF 125
CN5	1895	nawiewnik wirowy o wysokiej indukcji ze skrzynką rozprężną z przyłączem bocznym oraz z przepustnicą regulacyjną	160
CN5	1896	kanał prostokątny	LKR-200-300-535
CN5	1897	redukcja kanału prostokątnego	LDR-460-200-200-300–230-50-250
CN5	1898	kanał prostokątny	LKR-460-200-100
CN5	1899	Prostokątny regulator zmiennego przepływu powietrza V.A.V. nawiewny o wydajności 900 [m^3/h] wraz z tłumikiem hałasu oraz izolacją termiczną i akustyczną.Z wbudowanymi komponentami automatyki na obudowie. Wysoka dokładność regulacji w niekorzystnych warunkach warunkach napływu powietrza.	500x200
CN5	1900	tłumik na kanaał okrągły (dla regulatora VAV)	LRLB-460-200-1500-10 00
CN5	1901	kanał prostokątny	LKR-460-200-100
CN5	1902	redukcja kanału prostokątnego	LDR-460-200-200-300–30-50-250
CN5	1903	kanał prostokątny	LKR-300-200-184
CN5	1904	trójnik prostokątny	LTROR-200-200-200-300-125-125-450
CN5	1905	redukcja kanału prostokątnego	LDR-200-300-200-200-0–50-150
CN5	1906	kanał prostokątny	LKR-200-200-495
CN5	1907	trójnik prostokątny	LTROR-200-200-200-200-125-125-450
CN5	1908	redukcja kanał prostokątny/okrągły	LFR-200-200-200-0-0-200
CN5	1909	kanał okrągły ze szwem spiralnym	SR 200 1403
CN5	1910	kolano tłoczone z podwójną uszczelką	BU 200 90
CN5	1911	kanał okrągły ze szwem spiralnym	SR 200 146
CN5	1912	kolano tłoczone z podwójną uszczelką	BU 200 90
CN5	1913	kanał okrągły ze szwem spiralnym	SR 200 451

Zestawienie materiałów instalacja wentylacji			
system	**nr elementu**	**nazwa elementu**	**oznaczenie**
[-]	[-]	[-]	[-]
CN5	1914	kolano tłoczone z podwójną uszczelką	BU 200 90
CN5	1915	kanał okrągły ze szwem spiralnym	SR 200 146
CN5	1916	kolano tłoczone z podwójną uszczelką	BU 200 90
CN5	1917	kanał okrągły ze szwem spiralnym	SR 200 760
CN5	1918	przewód elastyczny	FD 200 1109
CN5	1919	mufa	MF 200
CN5	1920	redukcja tłoczona męska z podwójną uszczelką	RCU 200 160
CN5	1921	mufa	MF 160
CN5	1922	Nawiewnik / wywiewnik okrągły z pełnym panelem frontowym i okrągłym górnym podejściem. Nawiew szczelinowy, przysufitowy 4-stronny poziomy lub pionowy z możliwością nastaw pośrednich. Zmiana kierunku nawiewu realizowana poprzez zmianę ustawienia panelu wewnętrznego. Dodatkowo skrzynka rozprężna wyposażonaw przepustnicę powietrza	200
CN5	1923	redukcja kanał prostokątny/okrągły	LFR-200-200-200-0-0-200
CN5	1924	kanał okrągły ze szwem spiralnym	SR 200 897
CN5	1925	przewód elastyczny	FD 200 1683
CN5	1926	mufa	MF 200
CN5	1927	redukcja tłoczona męska z podwójną uszczelką	RCU 200 160
CN5	1928	kanał okrągły ze szwem spiralnym	SR 160 248
CN5	1929	Nawiewnik / wywiewnik okrągły z pełnym panelem frontowym i okrągłym górnym podejściem. Nawiew szczelinowy, przysufitowy 4-stronny poziomy lub pionowy z możliwością nastaw pośrednich. Zmiana kierunku nawiewu realizowana poprzez zmianę ustawienia panelu wewnętrznego. Dodatkowo skrzynka rozprężna wyposażonaw przepustnicę powietrza	200
CN5	1930	redukcja kanał prostokątny/okrągły	LFR-200-300-200-0-50-250
CN5	1931	kanał okrągły ze szwem spiralnym	SR 200 500
CN5	1932	przewód elastyczny	FD 200 710
CN5	1933	mufa	MF 200
CN5	1934	redukcja tłoczona męska z podwójną uszczelką	RCU 200 160
CN5	1935	mufa	MF 160
CN5	1936	Nawiewnik / wywiewnik okrągły z pełnym panelem frontowym i okrągłym górnym podejściem. Nawiew szczelinowy, przysufitowy 4-stronny poziomy lub pionowy z możliwością nastaw pośrednich. Zmiana kierunku nawiewu realizowana poprzez zmianę ustawienia panelu wewnętrznego. Dodatkowo skrzynka rozprężna wyposażonaw przepustnicę powietrza	200
CN5	1937	redukcja kanału prostokątnego	LDR-460-200-300-300--80-50-200

Zestawienie materiałów instalacja wentylacji			
system	nr elementu	nazwa elementu	oznaczenie
[-]	[-]	[-]	[-]
CN5	1938	Prostokątny regulator zmiennego przeływu powietrza V.A.V. nawiewny o wydajności 900 [m^3/h] wraz z tłumikiem hałasu oraz izolacją termiczną i akustyczną.Z wbudowanymi komponentami automatyki na obudowie. Wysoka dokładność regulacji w niekorzystnych warunkach warunkach napływu powietrza.	500x200
CN5	1939	tłumik na kanaał okrągły (dla regulatora VAV)	LRLB-460-200-1500-10 00
CN5	1940	kanał prostokątny	LKR-460-200-152
CN5	1941	redukcja kanału prostokątnego	LDR-460-200-300-200--80-0-200
CN5	1942	kanał prostokątny	LKR-300-200-101
CN5	1943	trójnik prostokątny	LTROR-300-200-300-200-125-125-450
CN5	1944	redukcja kanału prostokątnego	LDR-300-200-200-200--50-0-150
CN5	1945	kanał prostokątny	LKR-200-200-1225
CN5	1946	trójnik prostokątny	LTROR-200-200-200-200-125-125-450
CN5	1947	redukcja kanał prostokątny/okrągły	LFR-200-200-200-0-0-200
CN5	1948	kanał okrągły ze szwem spiralnym	SR 200 554
CN5	1949	przewód elastyczny	FD 200 1309
CN5	1950	mufa	MF 200
CN5	1951	redukcja tłoczona męska z podwójną uszczelką	RCU 200 160
CN5	1952	mufa	MF 160
CN5	1953	Nawiewnik / wywiewnik okrągły z pełnym panelem frontowym i okrągłym górnym podejściem. Nawiew szczelinowy, przysufitowy 4-stronny poziomy lub pionowy z możliwością nastaw pośrednich. Zmiana kierunku nawiewu realizowana poprzez zmianę ustawienia panelu wewnętrznego. Dodatkowo skrzynka rozprężna wyposażonaw przepustnicę powietrza	200
CN5	1954	redukcja kanał prostokątny/okrągły	LFR-200-200-200-0-0-200
CN5	1955	kanał okrągły ze szwem spiralnym	SR 200 294
CN5	1956	przewód elastyczny	FD 200 775
CN5	1957	mufa	MF 200
CN5	1958	redukcja tłoczona męska z podwójną uszczelką	RCU 200 160
CN5	1959	kanał okrągły ze szwem spiralnym	SR 160 135
CN5	1960	Nawiewnik / wywiewnik okrągły z pełnym panelem frontowym i okrągłym górnym podejściem. Nawiew szczelinowy, przysufitowy 4-stronny poziomy lub pionowy z możliwością nastaw pośrednich. Zmiana kierunku nawiewu realizowana poprzez zmianę ustawienia panelu wewnętrznego. Dodatkowo skrzynka rozprężna wyposażonaw przepustnicę powietrza	200
CN5	1961	redukcja kanał prostokątny/okrągły	LFR-200-200-200-0-0-200
CN5	1962	kanał okrągły ze szwem spiralnym	SR 200 736
CN5	1963	kolano tłoczone z podwójną uszczelką	BU 200 90
CN5	1964	kanał okrągły ze szwem spiralnym	SR 200 475
CN5	1965	przewód elastyczny	FD 200 1135
CN5	1966	mufa	MF 200
CN5	1967	redukcja tłoczona męska z podwójną	RCU 200 160

Zestawienie materiałów instalacja wentylacji			
system	nr elementu	nazwa elementu	oznaczenie
[-]	[-]	[-]	[-]
		uszczelką	
CN5	1968	mufa	MF 160
CN5	1969	Nawiewnik / wywiewnik okrągły z pełnym panelem frontowym i okrągłym górnym podejściem. Nawiew szczelinowy, przysufitowy 4-stronny poziomy lub pionowy z możliwością nastaw pośrednich. Zmiana kierunku nawiewu realizowana poprzez zmianę ustawienia panelu wewnętrznego. Dodatkowo skrzynka rozprężna wyposażonaw przepustnicę powietrza	200
CN5	1970	kanał prostokątny	LKR-650-300-175
CN5	1971	trójnik prostokątny	LTROR-650-350-650-300-125-125-600
CN5	1972	redukcja kanału prostokątnego	LDR-650-300-450-200--200--100-300
CN5	1973	kanał prostokątny	LKR-200-450-203
CN5	1974	kanał prostokątny	LKR-200-450-1250
CN5	1975	kanał prostokątny	LKR-200-450-1250
CN5	1976	kolano prostokątne (łuk)	LBXR-200-450-60
CN5	1977	kanał prostokątny	LKR-450-200-151
CN5	1978	kolano prostokątne (łuk)	LBXR-200-450-60
CN5	1979	kanał prostokątny	LKR-450-200-263
CN5	1980	kolano prostokątne (łuk)	LBXR-200-450-60
CN5	1981	kanał prostokątny	LKR-450-200-151
CN5	1982	kolano prostokątne (łuk)	LBXR-200-450-60
CN5	1983	kanał prostokątny	LKR-450-200-1250
CN5	1984	kanał prostokątny	LKR-450-200-1160
CN5	1985	kolano prostokątne (łuk)	LBXR-200-450-60
CN5	1986	kanał prostokątny	LKR-450-200-151
CN5	1987	kolano prostokątne (łuk)	LBXR-200-450-60
CN5	1988	kanał prostokątny	LKR-450-200-100
CN5	1989	kolano prostokątne (łuk)	LBXR-450-200-90
CN5	1990	kanał prostokątny	LKR-450-200-497
CN5	1991	kolano prostokątne (łuk)	LBXR-200-450-60
CN5	1992	kanał prostokątny	LKR-450-200-151
CN5	1993	kolano prostokątne (łuk)	LBXR-200-450-60
CN5	1994	kanał prostokątny	LKR-200-450-985
CN5	1995	kolano prostokątne (łuk)	LBXR-450-200-45
CN5	1996	kanał prostokątny	LKR-450-200-406
CN5	1997	kolano prostokątne (łuk)	LBXR-450-200-45
CN5	1998	kanał prostokątny	LKR-450-200-975
CN5	1999	kolano prostokątne (łuk)	LBXR-450-200-90
CN5	2000	redukcja kanału prostokątnego	LDR-600-200-450-200--75-0-300
CN5	2001	Prostokątny regulator zmiennego przepływu powietrza V.A.V. nawiewny o wydajności 1500 [m^3/h] wraz z tłumikiem hałasu oraz izolacją termiczną i akustyczną.Z wbudowanymi komponentami automatyki na obudowie. Wysoka dokładność regulacji w niekorzystnych warunkach warunkach napływu powietrza.	600x200
CN5	2002	kanał prostokątny	LKR-600-200-512
CN5	2003	redukcja kanału prostokątnego	LDR-600-200-450-200--75-0-300
CN5	2004	kanał prostokątny	LKR-450-200-100
CN5	2005	kolano prostokątne (łuk)	LBXR-450-200-90
CN5	2006	kanał prostokątny	LKR-450-200-100

Zestawienie materiałów instalacja wentylacji			
system	nr elementu	nazwa elementu	oznaczenie
[-]	[-]	[-]	[-]
CN5	2007	kolano prostokątne (łuk)	LBXR-200-450-60
CN5	2008	kanał prostokątny	LKR-450-200-152
CN5	2009	kolano prostokątne (łuk)	LBXR-200-450-60
CN5	2010	kanał prostokątny	LKR-450-200-100
CN5	2011	kolano prostokątne (łuk)	LBXR-200-450-60
CN5	2012	kanał prostokątny	LKR-450-200-152
CN5	2013	kolano prostokątne (łuk)	LBXR-200-450-60
CN5	2014	redukcja kanału prostokątnego	LDR-200-600-200-450-0--75-300
CN5	2015	kanał prostokątny	LKR-600-200-300
CN5	2016	tłumik na kanaał okrągły (dla regulatora VAV)	LRLB-600-200-1500-10 00
CN5	2017	kanał prostokątny	LKR-600-200-156
CN5	2018	redukcja kanału prostokątnego	LDR-600-200-450-200--75-0-300
CN5	2019	kanał prostokątny	LKR-450-200-100
CN5	2020	trójnik prostokątny	LTROR-450-200-450-200-125-125-450
CN5	2021	redukcja kanału prostokątnego	LDR-450-200-250-200--200-0-200
CN5	2022	kanał prostokątny	LKR-250-200-413
CN5	2023	trójnik prostokątny	LTROR-250-200-200-200-175-125-450
CN5	2024	kanał prostokątny	LKR-200-200-753
CN5	2025	kolano prostokątne (łuk)	LBXR-200-200-45
CN5	2026	kanał prostokątny	LKR-200-200-315
CN5	2027	kolano prostokątne (łuk)	LBXR-200-200-45
CN5	2028	kolano prostokątne (łuk)	LBXR-200-200-90
CN5	2029	kanał prostokątny	LKR-200-200-159
CN5	2030	kolano prostokątne (łuk)	LBXR-200-200-60
CN5	2031	kanał prostokątny	LKR-200-200-152
CN5	2032	kolano prostokątne (łuk)	LBXR-200-200-60
CN5	2033	kolano prostokątne (łuk)	LBXR-200-200-90
CN5	2034	kanał prostokątny	LKR-200-200-1250
CN5	2035	kanał prostokątny	LKR-200-200-489
CN5	2036	trójnik prostokątny	LTROR-200-200-200-200-125-125-450
CN5	2037	redukcja kanał prostokątny/okrągły	LFR-200-200-200-0-0-150
CN5	2038	kanał okrągły ze szwem spiralnym	SR 200 1273
CN5	2039	przewód elastyczny	FD 200 731
CN5	2040	redukcja tłoczona męska z podwójną uszczelką	RCU 200 160
CN5	2041	kanał okrągły ze szwem spiralnym	SR 160 95
CN5	2042	Nawiewnik / wywiewnik okrągły z pełnym panelem frontowym i okrągłym górnym podejściem. Nawiew szczelinowy, przysufitowy 4-stronny lub 1,2,3 stronny pionowy z możliwością nastaw pośrednich. Zmiana kierunku nawiewu realizowana poprzez zmianę ustawienia panelu wewnętrznego. Dodatkowo skrzynka rozprężna wyposażonaw przepustnicę powietrza	200
CN5	2043	redukcja kanał prostokątny/okrągły	LFR-200-200-200-0-0-200
CN5	2044	przewód elastyczny	FD 200 1021
CN5	2045	redukcja tłoczona męska z podwójną uszczelką	RCU 200 160
CN5	2046	kanał okrągły ze szwem spiralnym	SR 160 95

Zestawienie materiałów instalacja wentylacji			
system	**nr elementu**	**nazwa elementu**	**oznaczenie**
[-]	[-]	[-]	[-]
CN5	2047	Nawiewnik / wywiewnik okrągły z pełnym panelem frontowym i okrągłym górnym podejściem. Nawiew szczelinowy, przysufitowy 4-stronny lub 1,2,3 stronny pionowy z możliwością nastaw pośrednich. Zmiana kierunku nawiewu realizowana poprzez zmianę ustawienia panelu wewnętrznego. Dodatkowo skrzynka rozprężna wyposażonaw przepustnicę powietrza	200
CN5	2048	redukcja kanał prostokątny/okrągły	LFR-200-200-200-0-0-200
CN5	2049	kanał okrągły ze szwem spiralnym	SR 200 299
CN5	2050	przewód elastyczny	FD 200 324
CN5	2051	mufa	MF 200
CN5	2052	redukcja tłoczona męska z podwójną uszczelką	RCU 200 160
CN5	2053	kanał okrągły ze szwem spiralnym	SR 160 171
CN5	2054	Nawiewnik / wywiewnik okrągły z pełnym panelem frontowym i okrągłym górnym podejściem. Nawiew szczelinowy, przysufitowy 4-stronny lub 1,2,3 stronny pionowy z możliwością nastaw pośrednich. Zmiana kierunku nawiewu realizowana poprzez zmianę ustawienia panelu wewnętrznego. Dodatkowo skrzynka rozprężna wyposażonaw przepustnicę powietrza	200
CN5	2055	kanał prostokątny	LKR-200-200-1151
CN5	2056	trójnik prostokątny	LTROR-200-200-200-200-125-125-450
CN5	2057	redukcja kanał prostokątny/okrągły	LFR-200-200-200-0-0-200
CN5	2058	kanał okrągły ze szwem spiralnym	SR 200 1996
CN5	2059	przewód elastyczny	FD 200 1612
CN5	2060	mufa	MF 200
CN5	2061	redukcja tłoczona męska z podwójną uszczelką	RCU 200 160
CN5	2062	kanał okrągły ze szwem spiralnym	SR 160 131
CN5	2063	Nawiewnik / wywiewnik okrągły z pełnym panelem frontowym i okrągłym górnym podejściem. Nawiew szczelinowy, przysufitowy 4-stronny lub 1,2,3 stronny pionowy z możliwością nastaw pośrednich. Zmiana kierunku nawiewu realizowana poprzez zmianę ustawienia panelu wewnętrznego. Dodatkowo skrzynka rozprężna wyposażonaw przepustnicę powietrza	200
CN5	2064	redukcja kanał prostokątny/okrągły	LFR-200-200-200-0-0-200
CN5	2065	kanał okrągły ze szwem spiralnym	SR 200 156
CN5	2066	przewód elastyczny	FD 200 1267
CN5	2067	mufa	MF 200
CN5	2068	redukcja tłoczona męska z podwójną uszczelką	RCU 200 160
CN5	2069	mufa	MF 160

Zestawienie materiałów instalacja wentylacji			
system	**nr elementu**	**nazwa elementu**	**oznaczenie**
[-]	[-]	[-]	[-]
CN5	2070	Nawiewnik / wywiewnik okrągły z pełnym panelem frontowym i okrągłym górnym podejściem. Nawiew szczelinowy, przysufitowy 4-stronny lub 1,2,3 stronny pionowy z możliwością nastaw pośrednich. Zmiana kierunku nawiewu realizowana poprzez zmianę ustawienia panelu wewnętrznego. Dodatkowo skrzynka rozprężna wyposażonaw przepustnicę powietrza	200
CN5	2071	kolano prostokątne (łuk)	LBXR-350-300-90
CN5	2072	kanał prostokątny	LKR-350-300-459
CN5	2073	kolano prostokątne (łuk)	LBXR-350-300-90
CN5	2074	redukcja kanału prostokątnego	LDR-600-200-350-300–125-50-300
CN5	2075	Prostokątny regulator zmiennego przeływu powietrza V.A.V. nawiewny o wydajności 1500 [m^3/h] wraz z tłumikiem hałasu oraz izolacją termiczną i akustyczną.Z wbudowanymi komponentami automatyki na obudowie. Wysoka dokładność regulacji w niekorzystnych warunkach warunkach napływu powietrza.	600x200
CN5	2076	tłumik na kanaał okrągły (dla regulatora VAV)	LRLB-600-200-1500-10 00
CN5	2077	redukcja kanału prostokątnego	LDR-600-200-350-300–250-50-300
CN5	2078	kanał prostokątny	LKR-350-300-248
CN5	2079	kolano prostokątne (łuk)	LBXR-350-300-90
CN5	2080	kanał prostokątny	LKR-350-300-110
CN5	2081	trójnik prostokątny	LTROR-350-350-350-300-125-125-600
CN5	2082	redukcja kanał prostokątny/okrągły	LFR-350-300-200-75-50-300
CN5	2083	kanał okrągły ze szwem spiralnym	SR 200 3000
CN5	2084	nypel	NPU 200
CN5	2085	kanał okrągły ze szwem spiralnym	SR 200 239
CN5	2086	kolano tłoczone z podwójną uszczelką	BU 200 60
CN5	2087	kanał okrągły ze szwem spiralnym	SR 200 144
CN5	2088	kolano tłoczone z podwójną uszczelką	BU 200 60
CN5	2089	kanał okrągły ze szwem spiralnym	SR 200 253
CN5	2090	kolano tłoczone z podwójną uszczelką	BU 200 60
CN5	2091	kanał okrągły ze szwem spiralnym	SR 200 144
CN5	2092	kolano tłoczone z podwójną uszczelką	BU 200 60
CN5	2093	kanał okrągły ze szwem spiralnym	SR 200 927
CN5	2094	kolano tłoczone z podwójną uszczelką	BU 200 90
CN5	2095	kanał okrągły ze szwem spiralnym	SR 200 1460
CN5	2096	trójnik segmentowy z podwójną uszczelką	TCPU 200 200
CN5	2097	kanał okrągły ze szwem spiralnym	SR 200 498
CN5	2098	przewód elastyczny	FD 200 649
CN5	2099	mufa	MF 200
CN5	2100	redukcja tłoczona męska z podwójną uszczelką	RCU 200 160
CN5	2101	mufa	MF 160

Zestawienie materiałów instalacja wentylacji			
system	**nr elementu**	**nazwa elementu**	**oznaczenie**
[-]	[-]	[-]	[-]
CN5	2102	Nawiewnik / wywiewnik okrągły z pełnym panelem frontowym i okrągłym górnym podejściem. Nawiew szczelinowy, przysufitowy 4-stronny lub 1,2,3 stronny pionowy z możliwością nastaw pośrednich. Zmiana kierunku nawiewu realizowana poprzez zmianę ustawienia panelu wewnętrznego. Dodatkowo skrzynka rozprężna wyposażonaw przepustnicę powietrza	160
CN5	2103	kanał okrągły ze szwem spiralnym	SR 200 350
CN5	2104	przewód elastyczny	FD 200 520
CN5	2105	mufa	MF 200
CN5	2106	redukcja tłoczona męska z podwójną uszczelką	RCU 200 160
CN5	2107	kanał okrągły ze szwem spiralnym	SR 160 429
CN5	2108	Nawiewnik / wywiewnik okrągły z pełnym panelem frontowym i okrągłym górnym podejściem. Nawiew szczelinowy, przysufitowy 4-stronny lub 1,2,3 stronny pionowy z możliwością nastaw pośrednich. Zmiana kierunku nawiewu realizowana poprzez zmianę ustawienia panelu wewnętrznego. Dodatkowo skrzynka rozprężna wyposażonaw przepustnicę powietrza	160
CN5	2109	redukcja kanał prostokątny/okrągły	LFR-350-300-315-18--8-300
CN5	2110	kanał okrągły ze szwem spiralnym	SR 315 928
CN5	2111	kolano tłoczone z podwójną uszczelką	BU 315 90
CN5	2112	mufa	MF 315
CN5	2113	trójnik segmentowy z podwójną uszczelką	TCPU 315 200
CN5	2114	mufa	MF 315
CN5	2115	redukcja tłoczona męska z podwójną uszczelką	RCU 315 250
CN5	2116	kanał okrągły ze szwem spiralnym	SR 250 832
CN5	2117	trójnik segmentowy z podwójną uszczelką	TCPU 250 200
CN5	2118	redukcja tłoczona żeńska z podwójną uszczelką	RCFU 250 200
CN5	2119	kanał okrągły ze szwem spiralnym	SR 200 989
CN5	2120	trójnik segmentowy z podwójną uszczelką	TCPU 200 200
CN5	2121	kanał okrągły ze szwem spiralnym	SR 200 312
CN5	2122	przewód elastyczny	FD 200 913
CN5	2123	mufa	MF 200
CN5	2124	redukcja tłoczona męska z podwójną uszczelką	RCU 200 160
CN5	2125	mufa	MF 160
CN5	2126	Nawiewnik / wywiewnik okrągły z pełnym panelem frontowym i okrągłym górnym podejściem. Nawiew szczelinowy, przysufitowy 4-stronny lub 1,2,3 stronny pionowy z możliwością nastaw pośrednich. Zmiana kierunku nawiewu realizowana poprzez zmianę ustawienia panelu wewnętrznego. Dodatkowo skrzynka rozprężna wyposażonaw przepustnicę powietrza	160
CN5	2127	kanał okrągły ze szwem spiralnym	SR 200 259
CN5	2128	przewód elastyczny	FD 200 495

Zestawienie materiałów instalacja wentylacji			
system	nr elementu	nazwa elementu	oznaczenie
[-]	[-]	[-]	[-]
CN5	2129	mufa	MF 200
CN5	2130	redukcja tłoczona męska z podwójną uszczelką	RCU 200 160
CN5	2131	mufa	MF 160
CN5	2132	Nawiewnik / wywiewnik okrągły z pełnym panelem frontowym i okrągłym górnym podejściem. Nawiew szczelinowy, przysufitowy 4-stronny lub 1,2,3 stronny pionowy z możliwością nastaw pośrednich. Zmiana kierunku nawiewu realizowana poprzez zmianę ustawienia panelu wewnętrznego. Dodatkowo skrzynka rozprężna wyposażonaw przepustnicę powietrza	160
CN5	2133	kanał okrągły ze szwem spiralnym	SR 200 245
CN5	2134	przewód elastyczny	FD 200 664
CN5	2135	mufa	MF 200
CN5	2136	redukcja tłoczona męska z podwójną uszczelką	RCU 200 160
CN5	2137	mufa	MF 160
CN5	2138	Nawiewnik / wywiewnik okrągły z pełnym panelem frontowym i okrągłym górnym podejściem. Nawiew szczelinowy, przysufitowy 4-stronny lub 1,2,3 stronny pionowy z możliwością nastaw pośrednich. Zmiana kierunku nawiewu realizowana poprzez zmianę ustawienia panelu wewnętrznego. Dodatkowo skrzynka rozprężna wyposażonaw przepustnicę powietrza	160
CN5	2139	kanał okrągły ze szwem spiralnym	SR 200 237
CN5	2140	przewód elastyczny	FD 200 345
CN5	2141	mufa	MF 200
CN5	2142	redukcja tłoczona męska z podwójną uszczelką	RCU 200 160
CN5	2143	mufa	MF 160
CN5	2144	Nawiewnik / wywiewnik okrągły z pełnym panelem frontowym i okrągłym górnym podejściem. Nawiew szczelinowy, przysufitowy 4-stronny lub 1,2,3 stronny pionowy z możliwością nastaw pośrednich. Zmiana kierunku nawiewu realizowana poprzez zmianę ustawienia panelu wewnętrznego. Dodatkowo skrzynka rozprężna wyposażonaw przepustnicę powietrza	160
CW5	2145	kanał prostokątny	LKR-848-918-100
CW5	2146	redukcja kanału prostokątnego	LDR-900-900-918-848-9--1-472
CW5	2147	kanał prostokątny	LKR-900-900-100
CW5	2148	kolano tłumiące Lw =49 dB (250Hz), ΔP =23 [Pa], szumy własne LwA = 38 dB (A)	900x900x300
CW5	2149	tłumik hałasu prostokątny Lw = 33 dB (250Hz), ΔP =8 [Pa], szumy własne LwA = 21 dB (A)	900x900x1500
CW5	2150	kanał prostokątny	LKR-900-900-313
CW5	2151	kolano prostokątne (łuk)	LBXR-900-900-90
CW5	2152	redukcja kanału prostokątnego	LDR-900-900-600-600-63-147-659
CW5	2153	kolano prostokątne (łuk)	LBXR-600-600-90
CW5	2154	kanał prostokątny	LKR-600-600-1250

Zestawienie materiałów instalacja wentylacji			
system	nr elementu	nazwa elementu	oznaczenie
[-]	[-]	[-]	[-]
CW5	2155	kanał prostokątny	LKR-600-600-630
CW5	2156	trójnik orłowy	-600-600-300-2-125-0
CW5	2157	kanał prostokątny	LKR-300-600-1042
CW5	2158	nasadka siodłowa	LTR-200-400-125-P20-500
CW5	2159	kanał prostokątny	LKR-400-200-1250
CW5	2160	kanał prostokątny	LKR-400-200-1250
CW5	2161	kanał prostokątny	LKR-400-200-1250
CW5	2162	kanał prostokątny	LKR-400-200-1250
CW5	2163	kanał prostokątny	LKR-400-200-947
CW5	2164	kolano prostokątne (łuk)	LBXR-200-400-30
CW5	2165	kanał prostokątny	LKR-200-400-178
CW5	2166	kolano prostokątne (łuk)	LBXR-200-400-30
CW5	2167	kanał prostokątny	LKR-400-200-1078
CW5	2168	kolano prostokątne (łuk)	LBXR-400-200-45
CW5	2169	kanał prostokątny	LKR-400-200-843
CW5	2170	kolano prostokątne (łuk)	LBXR-200-400-30
CW5	2171	kanał prostokątny	LKR-400-200-178
CW5	2172	kolano prostokątne (łuk)	LBXR-200-400-30
CW5	2173	kanał prostokątny	LKR-400-200-1250
CW5	2174	kanał prostokątny	LKR-400-200-312
CW5	2175	kolano prostokątne (łuk)	LBXR-400-200-45
CW5	2176	kanał prostokątny	LKR-400-200-1250
CW5	2177	kanał prostokątny	LKR-400-200-1250
CW5	2178	kanał prostokątny	LKR-400-200-277
CW5	2179	kolano prostokątne (łuk)	LBXR-200-400-45
CW5	2180	kanał prostokątny	LKR-400-200-104
CW5	2181	kolano prostokątne (łuk)	LBXR-200-400-45
CW5	2182	kanał prostokątny	LKR-400-200-970
CW5	2183	kolano prostokątne (łuk)	LBXR-200-400-30
CW5	2184	kanał prostokątny	LKR-400-200-331
CW5	2185	kolano prostokątne (łuk)	LBXR-200-400-30
CW5	2186	trójnik prostokątny	LTROR-400-200-350-200-175-125-450
CW5	2187	kolano prostokątne (łuk)	LBXR-350-200-90
CW5	2188	kanał prostokątny	LKR-350-200-229
CW5	2189	redukcja kanału prostokątnego	LDR-460-200-350-200–55-0-200
CW5	2190	kolano prostokątne (łuk)	LBXR-460-200-90
CW5	2191	kanał prostokątny	LKR-460-200-395
CW5	2192	Prostokątny regulator zmiennego przeływu powietrza V.A.V. wywiewny o wydajności 900 [m^3/h] wraz z tłumikiem hałasu oraz izolacją termiczną i akustyczną.Z wbudowanymi komponentami automatyki na obudowie. Wysoka dokładność regulacji w niekorzystnych warunkach warunkach napływu powietrza.	500x200
CW5	2193	tłumik na kanaał okrągły (dla regulatora VAV)	LRLB-460-200-1500-10 00
CW5	2194	kanał prostokątny	LKR-460-200-100
CW5	2195	redukcja kanału prostokątnego	LDR-460-200-300-200–80-0-200
CW5	2196	kanał prostokątny	LKR-300-200-100
CW5	2197	trójnik prostokątny	LTROR-300-300-300-200-125-125-550
CW5	2198	redukcja kanał prostokątny/okrągły	LFR-300-200-250-25–25-250
CW5	2199	kanał okrągły ze szwem spiralnym	SR 250 1013
CW5	2200	kolano tłoczone z podwójną uszczelką	BU 250 30
CW5	2201	kanał okrągły ze szwem spiralnym	SR 250 327

Zestawienie materiałów instalacja wentylacji			
system	**nr elementu**	**nazwa elementu**	**oznaczenie**
[-]	[-]	[-]	[-]
CW5	2202	kolano tłoczone z podwójną uszczelką	BU 250 30
CW5	2203	kanał okrągły ze szwem spiralnym	SR 250 808
CW5	2204	przewód elastyczny	FD 250 1216
CW5	2205	Nawiewnik / wywiewnik okrągły z pełnym panelem frontowym i okrągłym górnym podejściem. Nawiew szczelinowy, przysufitowy 4-stronny lub 1,2,3 stronny pionowy z możliwością nastaw pośrednich. Zmiana kierunku nawiewu realizowana poprzez zmianę ustawienia panelu wewnętrznego. Dodatkowo skrzynka rozprężna wyposażonaw przepustnicę powietrza	400
CW5	2206	redukcja kanał prostokątny/okrągły	LFR-300-200-250-25–25-250
CW5	2207	kanał okrągły ze szwem spiralnym	SR 250 146
CW5	2208	kolano tłoczone z podwójną uszczelką	BU 250 90
CW5	2209	kanał okrągły ze szwem spiralnym	SR 250 2484
CW5	2210	przewód elastyczny	FD 250 1254
CW5	2211	Nawiewnik / wywiewnik okrągły z pełnym panelem frontowym i okrągłym górnym podejściem. Nawiew szczelinowy, przysufitowy 4-stronny lub 1,2,3 stronny pionowy z możliwością nastaw pośrednich. Zmiana kierunku nawiewu realizowana poprzez zmianę ustawienia panelu wewnętrznego. Dodatkowo skrzynka rozprężna wyposażonaw przepustnicę powietrza	400
CW5	2212	kanał prostokątny	LKR-200-200-296
CW5	2213	redukcja kanału prostokątnego	LDR-300-150-200-200–50-25-150
CW5	2214	kanał prostokątny	LKR-300-150-293
CW5	2215	Prostokątny regulator stałego wydatku. Nawiewny /wywiewny o wydajności 660 [m^3/h] wraz z tłumikiem hałasu.	300x150
CW5	2216	kanał prostokątny	LKR-300-150-303
CW5	2217	tłumik na kanaał okrągły (dla regulatora VAV)	LRLB-300-150-1500-10 00
CW5	2218	kanał prostokątny	LKR-300-150-658
CW5	2219	króciec łączący	ILU 125
CW5	2220	kanał okrągły ze szwem spiralnym	SR 125 426
CW5	2221	kolano tłoczone z podwójną uszczelką	BU 125 90
CW5	2222	kanał okrągły ze szwem spiralnym	SR 125 3000
CW5	2223	nypel	NPU 125
CW5	2224	kanał okrągły ze szwem spiralnym	SR 125 378
CW5	2225	kolano tłoczone z podwójną uszczelką	BU 125 90
CW5	2226	kanał okrągły ze szwem spiralnym	SR 125 442
CW5	2227	nypel	NPU 125
CW5	2228	kanał okrągły ze szwem spiralnym	SR 125 3000
CW5	2229	kolano tłoczone z podwójną uszczelką	BU 125 90
CW5	2230	kanał okrągły ze szwem spiralnym	SR 125 1656
CW5	2231	trójnik segmentowy z podwójną uszczelką	TCPU 125 125
CW5	2232	kanał okrągły ze szwem spiralnym	SR 125 1010
CW5	2233	kolano tłoczone z podwójną uszczelką	BU 125 90
CW5	2234	kanał okrągły ze szwem spiralnym	SR 125 222
CW5	2235	przepustnica soczewkowa	DIRU 125
CW5	2236	kanał okrągły ze szwem spiralnym	SR 125 138

Zestawienie materiałów instalacja wentylacji			
system	nr elementu	nazwa elementu	oznaczenie
[-]	[-]	[-]	[-]
CW5	2237	przewód elastyczny	FD 125 1425
CW5	2238	redukcja tłoczona żeńska z podwójną uszczelką	RCFU 160 125
CW5	2239	zawór wywiewny	160
CW5	2240	kanał okrągły ze szwem spiralnym	SR 125 264
CW5	2241	przepustnica soczewkowa	DIRU 125
CW5	2242	kanał okrągły ze szwem spiralnym	SR 125 138
CW5	2243	przewód elastyczny	FD 125 843
CW5	2244	redukcja tłoczona żeńska z podwójną uszczelką	RCFU 160 125
CW5	2245	zawór wywiewny	160
CW5	2246	redukcja kanał prostokątny/okrągły	LFR-300-150-200-50--25-250
CW5	2247	kanał okrągły ze szwem spiralnym	SR 200 104
CW5	2248	trójnik segmentowy z podwójną uszczelką	TCPU 200 200
CW5	2249	redukcja tłoczona żeńska z podwójną uszczelką	RCFU 200 100
CW5	2250	mufa	MF 100
CW5	2251	kolano tłoczone z podwójną uszczelką	BU 100 90
CW5	2252	kanał okrągły ze szwem spiralnym	SR 100 145
CW5	2253	kolano tłoczone z podwójną uszczelką	BU 100 90
CW5	2254	kanał okrągły ze szwem spiralnym	SR 100 1089
CW5	2255	przepustnica regulacyjna okrągła	DRU 100
CW5	2256	kanał okrągły ze szwem spiralnym	SR 100 464
CW5	2257	przewód elastyczny	FD 100 866
CW5	2258	zawór wywiewny	100
CW5	2259	kanał okrągły ze szwem spiralnym	SR 200 1459
CW5	2260	trójnik segmentowy z podwójną uszczelką	TCPU 200 160
CW5	2261	redukcja tłoczona żeńska z podwójną uszczelką	RCFU 200 125
CW5	2262	kanał okrągły ze szwem spiralnym	SR 125 242
CW5	2263	kolano tłoczone z podwójną uszczelką	BU 125 15
CW5	2264	kanał okrągły ze szwem spiralnym	SR 125 151
CW5	2265	kolano tłoczone z podwójną uszczelką	BU 125 90
CW5	2266	kanał okrągły ze szwem spiralnym	SR 125 1363
CW5	2267	przepustnica regulacyjna okrągła	DRU 125
CW5	2268	kanał okrągły ze szwem spiralnym	SR 125 675
CW5	2269	przewód elastyczny	FD 125 1035
CW5	2270	redukcja tłoczona żeńska z podwójną uszczelką	RCFU 160 125
CW5	2271	zawór wywiewny	160
CW5	2272	kanał okrągły ze szwem spiralnym	SR 160 1182
CW5	2273	trójnik segmentowy z podwójną uszczelką	TCPU 160 160
CW5	2274	kanał okrągły ze szwem spiralnym	SR 160 936
CW5	2275	przepustnica regulacyjna okrągła	DRU 160
CW5	2276	kanał okrągły ze szwem spiralnym	SR 160 385
CW5	2277	przewód elastyczny	FD 160 626
CW5	2278	redukcja tłoczona żeńska z podwójną uszczelką	RCFU 200 160
CW5	2279	zawór wywiewny	200
CW5	2280	kanał okrągły ze szwem spiralnym	SR 160 190
CW5	2281	kolano tłoczone z podwójną uszczelką	BU 160 90
CW5	2282	kanał okrągły ze szwem spiralnym	SR 160 147
CW5	2283	przepustnica regulacyjna okrągła	DRU 160
CW5	2284	mufa	MF 160

Zestawienie materiałów instalacja wentylacji			
system	nr elementu	nazwa elementu	oznaczenie
[-]	[-]	[-]	[-]
CW5	2285	przewód elastyczny	FD 160 771
CW5	2286	redukcja tłoczona żeńska z podwójną uszczelką	RCFU 200 160
CW5	2287	zawór wywiewny	200
CW5	2288	kolano prostokątne (łuk)	LBXR-600-300-90
CW5	2289	redukcja kanału prostokątnego	LDR-600-300-460-200--85--50-300
CW5	2290	kolano prostokątne (łuk)	LBXR-460-200-45
CW5	2291	kanał prostokątny	LKR-460-200-283
CW5	2292	kolano prostokątne (łuk)	LBXR-460-200-45
CW5	2293	kanał prostokątny	LKR-460-200-100
CW5	2294	Prostokątny regulator zmiennego przepływu powietrza V.A.V. wywiewny o wydajności 900 [m^3/h] wraz z tłumikiem hałasu oraz izolacją termiczną i akustyczną.Z wbudowanymi komponentami automatyki na obudowie. Wysoka dokładność regulacji w niekorzystnych warunkach warunkach napływu powietrza.	500x200
CW5	2295	tłumik na kanaał okrągły (dla regulatora VAV)	LRLB-460-200-1500-10 00
CW5	2296	kanał prostokątny	LKR-460-200-202
CW5	2297	redukcja kanału prostokątnego	LDR-460-200-250-250--105-25-200
CW5	2298	kanał prostokątny	LKR-250-250-101
CW5	2299	trójnik prostokątny	LTROR-250-250-250-250-125-125-500
CW5	2300	redukcja kanał prostokątny/okrągły	LFR-250-250-250-0-0-250
CW5	2301	kanał okrągły ze szwem spiralnym	SR 250 1606
CW5	2302	przewód elastyczny	FD 250 1005
CW5	2303	Nawiewnik / wywiewnik okrągły z pełnym panelem frontowym i okrągłym górnym podejściem. Nawiew szczelinowy, przysufitowy 4-stronny lub 1,2,3 stronny pionowy z możliwością nastaw pośrednich. Zmiana kierunku nawiewu realizowana poprzez zmianę ustawienia panelu wewnętrznego. Dodatkowo skrzynka rozprężna wyposażonaw przepustnicę powietrza	400
CW5	2304	redukcja kanał prostokątny/okrągły	LFR-250-250-250-0-0-250
CW5	2305	mufa	MF 250
CW5	2306	kolano tłoczone z podwójną uszczelką	BU 250 90
CW5	2307	kanał okrągły ze szwem spiralnym	SR 250 398
CW5	2308	przewód elastyczny	FD 250 753
CW5	2309	Nawiewnik / wywiewnik okrągły z pełnym panelem frontowym i okrągłym górnym podejściem. Nawiew szczelinowy, przysufitowy 4-stronny lub 1,2,3 stronny pionowy z możliwością nastaw pośrednich. Zmiana kierunku nawiewu realizowana poprzez zmianę ustawienia panelu wewnętrznego. Dodatkowo skrzynka rozprężna wyposażonaw przepustnicę powietrza	400
CW5	2310	kanał prostokątny	LKR-600-300-1044
CW5	2311	nasadka siodłowa	LTR-200-600-125-P20-700
CW5	2312	kanał prostokątny	LKR-600-200-272

Zestawienie materiałów instalacja wentylacji			
system	**nr elementu**	**nazwa elementu**	**oznaczenie**
[-]	[-]	[-]	[-]
CW5	2313	Prostokątny regulator zmiennego przepływu powietrza V.A.V. wywiewny o wydajności 1450 [m^3/h] wraz z tłumikiem hałasu oraz izolacją termiczną i akustyczną.Z wbudowanymi komponentami automatyki na obudowie. Wysoka dokładność regulacji w niekorzystnych warunkach warunkach napływu powietrza.	600x200
CW5	2314	kanał prostokątny	LKR-600-200-256
CW5	2315	kolano prostokątne (łuk)	LBXR-600-200-90
CW5	2316	tłumik na kanaał okrągły (dla regulatora VAV)	LRLB-600-200-1500-10 00
CW5	2317	kanał prostokątny	LKR-600-200-392
CW5	2318	redukcja kanału prostokątnego	LDR-600-200-400-200–100-0-300
CW5	2319	kanał prostokątny	LKR-400-200-209
CW5	2320	kolano prostokątne (łuk)	LBXR-400-200-90
CW5	2321	kanał prostokątny	LKR-400-200-1250
CW5	2322	kanał prostokątny	LKR-400-200-329
CW5	2323	trójnik prostokątny	LTROR-400-200-400-200-125-125-450
CW5	2324	redukcja kanału prostokątnego	LDR-400-200-200-200–89-0-250
CW5	2325	kolano prostokątne (łuk)	LBXR-200-200-90
CW5	2326	kolano prostokątne (łuk)	LBXR-200-200-60
CW5	2327	kanał prostokątny	LKR-200-200-100
CW5	2328	kolano prostokątne (łuk)	LBXR-200-200-60
CW5	2329	kanał prostokątny	LKR-200-200-100
CW5	2330	kolano prostokątne (łuk)	LBXR-200-200-60
CW5	2331	kanał prostokątny	LKR-200-200-100
CW5	2332	kolano prostokątne (łuk)	LBXR-200-200-60
CW5	2333	kanał prostokątny	LKR-200-200-214
CW5	2334	trójnik prostokątny	LTROR-200-200-200-200-125-125-450
CW5	2335	redukcja kanał prostokątny/okrągły	LFR-200-200-200-0-0-150
CW5	2336	kanał okrągły ze szwem spiralnym	SR 200 1477
CW5	2337	kolano tłoczone z podwójną uszczelką	BU 200 90
CW5	2338	kanał okrągły ze szwem spiralnym	SR 200 184
CW5	2339	kolano tłoczone z podwójną uszczelką	BU 200 45
CW5	2340	kanał okrągły ze szwem spiralnym	SR 200 943
CW5	2341	nypel	NPU 200
CW5	2342	kanał okrągły ze szwem spiralnym	SR 200 3000
CW5	2343	nypel	NPU 200
CW5	2344	kanał okrągły ze szwem spiralnym	SR 200 3000
CW5	2345	przewód elastyczny	FD 200 864
CW5	2346	Nawiewnik / wywiewnik okrągły z pełnym panelem frontowym i okrągłym górnym podejściem. Nawiew szczelinowy, przysufitowy 4-stronny lub 1,2,3 stronny pionowy z możliwością nastaw pośrednich. Zmiana kierunku nawiewu realizowana poprzez zmianę ustawienia panelu wewnętrznego. Dodatkowo skrzynka rozprężna wyposażonaw przepustnicę powietrza	250
CW5	2347	redukcja kanał prostokątny/okrągły	LFR-200-200-200-0-0-150
CW5	2348	mufa	MF 200
CW5	2349	kolano tłoczone z podwójną uszczelką	BU 200 90
CW5	2350	kanał okrągły ze szwem spiralnym	SR 200 227
CW5	2351	przewód elastyczny	FD 200 438

Zestawienie materiałów instalacja wentylacji			
system	nr elementu	nazwa elementu	oznaczenie
[-]	[-]	[-]	[-]
CW5	2352	Nawiewnik / wywiewnik okrągły z pełnym panelem frontowym i okrągłym górnym podejściem. Nawiew szczelinowy, przysufitowy 4-stronny lub 1,2,3 stronny pionowy z możliwością nastaw pośrednich. Zmiana kierunku nawiewu realizowana poprzez zmianę ustawienia panelu wewnętrznego. Dodatkowo skrzynka rozprężna wyposażonaw przepustnicę powietrza	250
CW5	2353	kanał prostokątny	LKR-200-200-657
CW5	2354	trójnik prostokątny	LTROR-200-200-200-200-125-125-450
CW5	2355	redukcja kanał prostokątny/okrągły	LFR-200-200-200-0-0-200
CW5	2356	kanał okrągły ze szwem spiralnym	SR 200 198
CW5	2357	przewód elastyczny	FD 200 550
CW5	2358	Nawiewnik / wywiewnik okrągły z pełnym panelem frontowym i okrągłym górnym podejściem. Nawiew szczelinowy, przysufitowy 4-stronny lub 1,2,3 stronny pionowy z możliwością nastaw pośrednich. Zmiana kierunku nawiewu realizowana poprzez zmianę ustawienia panelu wewnętrznego. Dodatkowo skrzynka rozprężna wyposażona w przepustnicę powietrza	250
CW5	2359	redukcja kanał prostokątny/okrągły	LFR-200-200-200-0-0-200
CW5	2360	kanał okrągły ze szwem spiralnym	SR 200 171
CW5	2361	przewód elastyczny	FD 200 862
CW5	2362	Nawiewnik / wywiewnik okrągły z pełnym panelem frontowym i okrągłym górnym podejściem. Nawiew szczelinowy, przysufitowy 4-stronny lub 1,2,3 stronny pionowy z możliwością nastaw pośrednich. Zmiana kierunku nawiewu realizowana poprzez zmianę ustawienia panelu wewnętrznego. Dodatkowo skrzynka rozprężna wyposażonaw przepustnicę powietrza	250
CW5	2363	nasadka siodłowa	LTR-150-550-125-P20-650
CW5	2364	kolano prostokątne (łuk)	LBXR-150-550-90
CW5	2365	redukcja kanału prostokątnego	LDR-400-200-550-150-1-166-359
CW5	2366	kanał prostokątny	LKR-400-200-839
CW5	2367	kolano prostokątne (łuk)	LBXR-200-400-45
CW5	2368	kanał prostokątny	LKR-400-200-121
CW5	2369	kolano prostokątne (łuk)	LBXR-200-400-45
CW5	2370	redukcja kanału prostokątnego	LDR-600-200-400-200--100-0-300
CW5	2371	Prostokątny regulator zmiennego przepływu powietrza V.A.V. wywiewny o wydajności 1340 [m^3/h] wraz z tłumikiem hałasu oraz izolacją termiczną i akustyczną.Z wbudowanymi komponentami automatyki na obudowie. Wysoka dokładność regulacji w niekorzystnych warunkach warunkach napływu powietrza.	600x200
CW5	2372	tłumik na kanaał okrągły (dla regulatora VAV)	LRLB-600-200-1500-10 00
CW5	2373	redukcja kanału prostokątnego	LDR-600-200-350-250--125-25-301
CW5	2374	trójnik prostokątny	LTROR-350-350-350-250-125-125-600
CW5	2375	redukcja kanał prostokątny/okrągły	LFR-350-250-250-50-0-300

Zestawienie materiałów instalacja wentylacji			
system	nr elementu	nazwa elementu	oznaczenie
[-]	[-]	[-]	[-]
CW5	2376	kanał okrągły ze szwem spiralnym	SR 250 464
CW5	2377	kolano tłoczone z podwójną uszczelką	BU 250 90
CW5	2378	kanał okrągły ze szwem spiralnym	SR 250 1118
CW5	2379	kolano tłoczone z podwójną uszczelką	BU 250 45
CW5	2380	kanał okrągły ze szwem spiralnym	SR 250 171
CW5	2381	kolano tłoczone z podwójną uszczelką	BU 250 90
CW5	2382	kanał okrągły ze szwem spiralnym	SR 250 412
CW5	2383	przewód elastyczny	FD 250 1162
CW5	2384	Nawiewnik / wywiewnik okrągły z pełnym panelem frontowym i okrągłym górnym podejściem. Nawiew szczelinowy, przysufitowy 4-stronny lub 1,2,3 stronny pionowy z możliwością nastaw pośrednich. Zmiana kierunku nawiewu realizowana poprzez zmianę ustawienia panelu wewnętrznego. Dodatkowo skrzynka rozprężna wyposażonaw przepustnicę powietrza	315
CW5	2385	redukcja kanał prostokątny/okrągły	LFR-350-250-250-50-0-300
CW5	2386	kanał okrągły ze szwem spiralnym	SR 250 240
CW5	2387	trójnik segmentowy z podwójną uszczelką	TCPU 250 250
CW5	2388	kanał okrągły ze szwem spiralnym	SR 250 1837
CW5	2389	przewód elastyczny	FD 250 979
CW5	2390	Nawiewnik / wywiewnik okrągły z pełnym panelem frontowym i okrągłym górnym podejściem. Nawiew szczelinowy, przysufitowy 4-stronny lub 1,2,3 stronny pionowy z możliwością nastaw pośrednich. Zmiana kierunku nawiewu realizowana poprzez zmianę ustawienia panelu wewnętrznego. Dodatkowo skrzynka rozprężna wyposażonaw przepustnicę powietrza	315
CW5	2391	kanał okrągły ze szwem spiralnym	SR 250 343
CW5	2392	przewód elastyczny	FD 250 955
CW5	2393	Nawiewnik / wywiewnik okrągły z pełnym panelem frontowym i okrągłym górnym podejściem. Nawiew szczelinowy, przysufitowy 4-stronny lub 1,2,3 stronny pionowy z możliwością nastaw pośrednich. Zmiana kierunku nawiewu realizowana poprzez zmianę ustawienia panelu wewnętrznego. Dodatkowo skrzynka rozprężna wyposażonaw przepustnicę powietrza	315
CW5	2394	zaślepka kanału prostokątnego	LEPR-600-300
CZ6	2395	kanał prostokątny	LKR-918-612-1123
CZ6	2396	redukcja kanału prostokątnego	LDR-1500-500-918-612--41-0-750
CZ6	2397	kanał prostokątny	LKR-1500-500-648
CZ6	2398	czerpnia ścienna Aef = 0,42 [m^2],1500x500	1500x500
CN6	2399	kanał prostokątny	LKR-918-612-160
CN6	2400	redukcja kanału prostokątnego	LDR-918-612-700-300--108-170-450
CN6	2401	kanał prostokątny	LKR-700-300-338
CN6	2402	kolano tłumiące Lw =65 dB (250Hz), ΔP =35 [Pa], szumy własne LwA = 40 dB (A)	700x300x300
CN6	2403	kanał prostokątny	LKR-700-300-275

Zestawienie materiałów instalacja wentylacji			
system	nr ele-mentu	nazwa elementu	oznaczenie
[-]	[-]	[-]	[-]
CN6	2404	kolano tłumiące Lw =48 dB (250Hz), ΔP =17 [Pa], szumy własne LwA = 17 dB (A)	700x300x300
CN6	2405	kanał prostokątny	LKR-700-300-135
CN6	2406	kolano prostokątne (łuk)	LBXR-700-300-90
CN6	2407	kolano prostokątne (łuk)	LBXR-300-700-90
CN6	2408	kanał prostokątny	LKR-700-300-147
CN6	2409	kanał prostokątny	LKR-700-300-1250
CN6	2410	tłumik hałasu prostokątny Lw = 36 dB (250Hz), ΔP = 33 [Pa], szumy własne LwA = 28 dB (A)	700x300x3000
CN6	2411	kanał prostokątny	LKR-700-300-321
CN6	2412	klapa ppoż. z siłownikiem 24V i sprężyną powrotną (funkcja komfort)	700x300
CN6	2413	kanał prostokątny	LKR-700-300-152
CN6	2414	kolano prostokątne (łuk)	LBXR-300-700-90
CN6	2415	kolano prostokątne (łuk)	LBXR-700-300-90
CN6	2416	kanał prostokątny	LKR-700-300-1250
CN6	2417	kanał prostokątny	LKR-700-300-1250
CN6	2418	kanał prostokątny	LKR-700-300-306
CN6	2419	kolano prostokątne (łuk)	LBXR-700-300-90
CN6	2420	kanał prostokątny	LKR-700-300-1250
CN6	2421	kanał prostokątny	LKR-700-300-1250
CN6	2422	kanał prostokątny	LKR-700-300-1250
CN6	2423	kanał prostokątny	LKR-700-300-1250
CN6	2424	kanał prostokątny	LKR-700-300-1250
CN6	2425	kanał prostokątny	LKR-700-300-1250
CN6	2426	kanał prostokątny	LKR-700-300-263
CN6	2427	kolano prostokątne (łuk)	LBXR-700-300-90
CN6	2428	kanał prostokątny	LKR-700-300-1250
CN6	2429	kanał prostokątny	LKR-700-300-1250
CN6	2430	kanał prostokątny	LKR-700-300-619
CN6	2431	kolano prostokątne (łuk)	LBXR-300-700-90
CN6	2432	kanał prostokątny	LKR-700-300-371
CN6	2433	kanał prostokątny	LKR-700-300-1250
CN6	2434	kanał prostokątny	LKR-700-300-1250
CN6	2435	klapa ppoż. z siłownikiem 24V i sprężyną powrotną (funkcja komfort)	700x300
CN6	2436	kanał prostokątny	LKR-700-300-170
CN6	2437	kolano prostokątne (łuk)	LBXR-300-700-90
CN6	2438	kanał prostokątny	LKR-300-700-591
CN6	2439	kolano prostokątne (łuk)	LBXR-300-700-90
CN6	2440	kanał prostokątny	LKR-300-700-1250
CN6	2441	kanał prostokątny	LKR-300-700-1250
CN6	2442	kanał prostokątny	LKR-300-700-349
CN6	2443	klapa ppoż. z siłownikiem 24V i sprężyną powrotną (funkcja komfort)	700x300
CN6	2444	kanał prostokątny	LKR-300-700-654
CN6	2445	trójnik orłowy	-300-700-250-2-125-0
CN6	2446	redukcja kanału prostokątnego	LDR-250-700-200-350--25--175-350
CN6	2447	kanał prostokątny	LKR-350-200-100
CN6	2448	kolano prostokątne (łuk)	LBXR-200-350-60
CN6	2449	kanał prostokątny	LKR-350-200-195
CN6	2450	kolano prostokątne (łuk)	LBXR-200-350-60
CN6	2451	kanał prostokątny	LKR-350-200-1177

Zestawienie materiałów instalacja wentylacji			
system	nr elementu	nazwa elementu	oznaczenie
[-]	[-]	[-]	[-]
CN6	2452	kolano prostokątne (łuk)	LBXR-350-200-90
CN6	2453	kanał prostokątny	LKR-350-200-1152
CN6	2454	trójnik prostokątny	LTROR-350-200-350-200-125-125-450
CN6	2455	redukcja kanału prostokątnego	LDR-350-200-250-200--50-0-150
CN6	2456	kanał prostokątny	LKR-200-250-1146
CN6	2457	trójnik prostokątny	LTROR-250-200-250-200-125-125-450
CN6	2458	redukcja kanał prostokątny/okrągły	LFR-250-200-200-25-0-200
CN6	2459	kanał okrągły ze szwem spiralnym	SR 200 982
CN6	2460	kolano tłoczone z podwójną uszczelką	BU 200 90
CN6	2461	kanał okrągły ze szwem spiralnym	SR 200 388
CN6	2462	kolano tłoczone z podwójną uszczelką	BU 200 90
CN6	2463	kanał okrągły ze szwem spiralnym	SR 200 321
CN6	2464	kolano tłoczone z podwójną uszczelką	BU 200 90
CN6	2465	kanał okrągły ze szwem spiralnym	SR 200 388
CN6	2466	kolano tłoczone z podwójną uszczelką	BU 200 90
CN6	2467	kanał okrągły ze szwem spiralnym	SR 200 1654
CN6	2468	trójnik segmentowy z podwójną uszczelką	TCPU 200 200
CN6	2469	kanał okrągły ze szwem spiralnym	SR 200 1764
CN6	2470	kolano tłoczone z podwójną uszczelką	BU 200 90
CN6	2471	kanał okrągły ze szwem spiralnym	SR 200 348
CN6	2472	przewód elastyczny	FD 200 571
CN6	2473	mufa	MF 200
CN6	2474	redukcja tłoczona męska z podwójną uszczelką	RCU 200 160
CN6	2475	mufa	MF 160
CN6	2476	Nawiewnik / wywiewnik okrągły z pełnym panelem frontowym i okrągłym górnym podejściem. Nawiew szczelinowy, przysufitowy 4-stronny poziomy lub pionowy z możliwością nastaw pośrednich. Zmiana kierunku nawiewu realizowana poprzez zmianę ustawienia panelu wewnętrznego. Dodatkowo skrzynka rozprężna wyposażonaw przepustnicę powietrza	160
CN6	2477	kanał okrągły ze szwem spiralnym	SR 200 687
CN6	2478	przewód elastyczny	FD 200 831
CN6	2479	mufa	MF 200
CN6	2480	redukcja tłoczona męska z podwójną uszczelką	RCU 200 160
CN6	2481	mufa	MF 160
CN6	2482	Nawiewnik / wywiewnik okrągły z pełnym panelem frontowym i okrągłym górnym podejściem. Nawiew szczelinowy, przysufitowy 4-stronny poziomy lub pionowy z możliwością nastaw pośrednich. Zmiana kierunku nawiewu realizowana poprzez zmianę ustawienia panelu wewnętrznego. Dodatkowo skrzynka rozprężna wyposażonaw przepustnicę powietrza	160
CN6	2483	redukcja kanał prostokątny/okrągły	LFR-200-200-200-0-0-200
CN6	2484	kanał okrągły ze szwem spiralnym	SR 200 561
CN6	2485	przewód elastyczny	FD 200 830
CN6	2486	mufa	MF 200
CN6	2487	redukcja tłoczona męska z podwójną uszczelką	RCU 200 160

Zestawienie materiałów instalacja wentylacji			
system	nr elementu	nazwa elementu	oznaczenie
[-]	[-]	[-]	[-]
CN6	2488	mufa	MF 160
CN6	2489	Nawiewnik / wywiewnik okrągły z pełnym panelem frontowym i okrągłym górnym podejściem. Nawiew szczelinowy, przysufitowy 4-stronny poziomy lub pionowy z możliwością nastaw pośrednich. Zmiana kierunku nawiewu realizowana poprzez zmianę ustawienia panelu wewnętrznego. Dodatkowo skrzynka rozprężna wyposażonaw przepustnicę powietrza	160
CN6	2490	redukcja kanał prostokątny/okrągły	LFR-200-200-200-0-0-200
CN6	2491	kanał okrągły ze szwem spiralnym	SR 200 471
CN6	2492	przewód elastyczny	FD 200 690
CN6	2493	mufa	MF 200
CN6	2494	redukcja tłoczona męska z podwójną uszczelką	RCU 200 160
CN6	2495	mufa	MF 160
CN6	2496	Nawiewnik / wywiewnik okrągły z pełnym panelem frontowym i okrągłym górnym podejściem. Nawiew szczelinowy, przysufitowy 4-stronny poziomy lub pionowy z możliwością nastaw pośrednich. Zmiana kierunku nawiewu realizowana poprzez zmianę ustawienia panelu wewnętrznego. Dodatkowo skrzynka rozprężna wyposażonaw przepustnicę powietrza	160
CN6	2497	redukcja kanału prostokątnego	LDR-250-700-250-600-0--50-350
CN6	2498	kanał prostokątny	LKR-600-250-100
CN6	2499	kolano prostokątne (łuk)	LBXR-250-600-60
CN6	2500	kanał prostokątny	LKR-600-250-189
CN6	2501	kolano prostokątne (łuk)	LBXR-250-600-60
CN6	2502	kanał prostokątny	LKR-600-250-1250
CN6	2503	kanał prostokątny	LKR-600-250-515
CN6	2504	króciec łączący	ILU 160
CN6	2505	kanał okrągły ze szwem spiralnym	SR 160 350
CN6	2506	przepustnica regulacyjna okrągła	DRU 160
CN6	2507	kanał okrągły ze szwem spiralnym	SR 160 489
CN6	2508	przewód elastyczny	FD 160 440
CN6	2509	kanał okrągły ze szwem spiralnym	SR 160 134
CN6	2510	Nawiewnik / wywiewnik okrągły z pełnym panelem frontowym i okrągłym górnym podejściem. Nawiew szczelinowy, przysufitowy 4-stronny lub 1,2,3 stronny pionowy z możliwością nastaw pośrednich. Zmiana kierunku nawiewu realizowana poprzez zmianę ustawienia panelu wewnętrznego. Dodatkowo skrzynka rozprężna wyposażonaw przepustnicę powietrza	160
CN6	2511	kolano prostokątne (łuk)	LBXR-600-250-90
CN6	2512	redukcja kanału prostokątnego	LDR-600-250-550-250--25-0-300
CN6	2513	kanał prostokątny	LKR-550-250-1250
CN6	2514	kanał prostokątny	LKR-550-250-1250
CN6	2515	kanał prostokątny	LKR-550-250-1250
CN6	2516	kanał prostokątny	LKR-550-250-306
CN6	2517	kolano prostokątne (łuk)	LBXR-250-550-90

Zestawienie materiałów instalacja wentylacji			
system	nr elementu	nazwa elementu	oznaczenie
[-]	[-]	[-]	[-]
CN6	2518	kanał prostokątny	LKR-550-250-324
CN6	2519	kolano prostokątne (łuk)	LBXR-250-550-90
CN6	2520	kanał prostokątny	LKR-550-250-205
CN6	2521	kolano prostokątne (łuk)	LBXR-250-550-90
CN6	2522	kanał prostokątny	LKR-550-250-324
CN6	2523	kolano prostokątne (łuk)	LBXR-250-550-90
CN6	2524	kanał prostokątny	LKR-550-250-1250
CN6	2525	kanał prostokątny	LKR-550-250-1180
CN6	2526	króciec łączący	ILU 160
CN6	2527	kanał okrągły ze szwem spiralnym	SR 160 290
CN6	2528	kolano tłoczone z podwójną uszczelką	BU 160 90
CN6	2529	kanał okrągły ze szwem spiralnym	SR 160 190
CN6	2530	przepustnica regulacyjna okrągła	DRU 160
CN6	2531	kanał okrągły ze szwem spiralnym	SR 160 310
CN6	2532	przewód elastyczny	FD 160 800
CN6	2533	kanał okrągły ze szwem spiralnym	SR 160 127
CN6	2534	Nawiewnik / wywiewnik okrągły z pełnym panelem frontowym i okrągłym górnym podejściem. Nawiew szczelinowy, przysufitowy 4-stronny lub 1,2,3 stronny pionowy z możliwością nastaw pośrednich. Zmiana kierunku nawiewu realizowana poprzez zmianę ustawienia panelu wewnętrznego. Dodatkowo skrzynka rozprężna wyposażonaw przepustnicę powietrza	160
CN6	2535	redukcja kanału prostokątnego	LDR-550-250-500-250--25-0-250
CN6	2536	kanał prostokątny	LKR-500-250-1250
CN6	2537	kanał prostokątny	LKR-500-250-1250
CN6	2538	kanał prostokątny	LKR-500-250-1250
CN6	2539	kanał prostokątny	LKR-500-250-479
CN6	2540	kolano prostokątne (łuk)	LBXR-250-500-90
CN6	2541	kanał prostokątny	LKR-500-250-324
CN6	2542	kolano prostokątne (łuk)	LBXR-250-500-90
CN6	2543	kanał prostokątny	LKR-500-250-541
CN6	2544	kolano prostokątne (łuk)	LBXR-250-500-90
CN6	2545	kanał prostokątny	LKR-500-250-324
CN6	2546	kolano prostokątne (łuk)	LBXR-250-500-90
CN6	2547	kanał prostokątny	LKR-500-250-642
CN6	2548	króciec łączący	ILU 125
CN6	2549	kanał okrągły ze szwem spiralnym	SR 125 1183
CN6	2550	przepustnica regulacyjna okrągła	DRU 125
CN6	2551	kanał okrągły ze szwem spiralnym	SR 125 2157
CN6	2552	kolano tłoczone z podwójną uszczelką	BU 125 90
CN6	2553	kanał okrągły ze szwem spiralnym	SR 125 556
CN6	2554	kolano tłoczone z podwójną uszczelką	BU 125 90
CN6	2555	kanał okrągły ze szwem spiralnym	SR 125 1532
CN6	2556	zawór ppoż. z siłownkiem 24V i sprężyną powrotną (funkcja komfort)	Ø 125
CN6	2557	kanał prostokątny	LKR-500-250-642
CN6	2558	króciec łączący	ILU 160
CN6	2559	kanał okrągły ze szwem spiralnym	SR 160 430
CN6	2560	przepustnica regulacyjna okrągła	DRU 160
CN6	2561	kanał okrągły ze szwem spiralnym	SR 160 581
CN6	2562	przewód elastyczny	FD 160 741

Zestawienie materiałów instalacja wentylacji			
system	nr elementu	nazwa elementu	oznaczenie
[-]	[-]	[-]	[-]
CN6	2563	kanał okrągły ze szwem spiralnym	SR 160 128
CN6	2564	Nawiewnik / wywiewnik okrągły z pełnym panelem frontowym i okrągłym górnym podejściem. Nawiew szczelinowy, przysufitowy 4-stronny lub 1,2,3 stronny pionowy z możliwością nastaw pośrednich. Zmiana kierunku nawiewu realizowana poprzez zmianę ustawienia panelu wewnętrznego. Dodatkowo skrzynka rozprężna wyposażonaw przepustnicę powietrza	160
CN6	2565	redukcja kanału prostokątnego	LDR-500-250-450-250--25-0-250
CN6	2566	kanał prostokątny	LKR-450-250-622
CN6	2567	kolano prostokątne (łuk)	LBXR-250-450-30
CN6	2568	kanał prostokątny	LKR-450-250-192
CN6	2569	kolano prostokątne (łuk)	LBXR-250-450-30
CN6	2570	kanał prostokątny	LKR-450-250-354
CN6	2571	kolano prostokątne (łuk)	LBXR-250-450-30
CN6	2572	kanał prostokątny	LKR-450-250-192
CN6	2573	kolano prostokątne (łuk)	LBXR-250-450-30
CN6	2574	kanał prostokątny	LKR-450-250-1250
CN6	2575	króciec łączący	ILU 160
CN6	2576	kanał okrągły ze szwem spiralnym	SR 160 306
CN6	2577	kolano tłoczone z podwójną uszczelką	BU 160 90
CN6	2578	kanał okrągły ze szwem spiralnym	SR 160 190
CN6	2579	przepustnica regulacyjna okrągła	DRU 160
CN6	2580	kanał okrągły ze szwem spiralnym	SR 160 287
CN6	2581	przewód elastyczny	FD 160 706
CN6	2582	kanał okrągły ze szwem spiralnym	SR 160 128
CN6	2583	Nawiewnik / wywiewnik okrągły z pełnym panelem frontowym i okrągłym górnym podejściem. Nawiew szczelinowy, przysufitowy 4-stronny lub 1,2,3 stronny pionowy z możliwością nastaw pośrednich. Zmiana kierunku nawiewu realizowana poprzez zmianę ustawienia panelu wewnętrznego. Dodatkowo skrzynka rozprężna wyposażonaw przepustnicę powietrza	160
CN6	2584	kanał prostokątny	LKR-450-250-1250
CN6	2585	kanał prostokątny	LKR-450-250-1250
CN6	2586	kanał prostokątny	LKR-450-250-1250
CN6	2587	kanał prostokątny	LKR-450-250-463
CN6	2588	kolano prostokątne (łuk)	LBXR-250-450-30
CN6	2589	kanał prostokątny	LKR-450-250-162
CN6	2590	kolano prostokątne (łuk)	LBXR-250-450-30
CN6	2591	kanał prostokątny	LKR-450-250-233
CN6	2592	kolano prostokątne (łuk)	LBXR-250-450-30
CN6	2593	kanał prostokątny	LKR-450-250-162
CN6	2594	kolano prostokątne (łuk)	LBXR-250-450-30
CN6	2595	kanał prostokątny	LKR-450-250-759
CN6	2596	kanał prostokątny	LKR-450-250-1250
CN6	2597	kanał prostokątny	LKR-450-250-1250
CN6	2598	kolano prostokątne (łuk)	LBXR-250-450-30
CN6	2599	kanał prostokątny	LKR-450-250-162
CN6	2600	kolano prostokątne (łuk)	LBXR-250-450-30

Zestawienie materiałów instalacja wentylacji			
system	nr elementu	nazwa elementu	oznaczenie
[-]	[-]	[-]	[-]
CN6	2601	kanał prostokątny	LKR-450-250-265
CN6	2602	kolano prostokątne (łuk)	LBXR-250-450-30
CN6	2603	kanał prostokątny	LKR-450-250-162
CN6	2604	kolano prostokątne (łuk)	LBXR-250-450-30
CN6	2605	kanał prostokątny	LKR-250-450-1250
CN6	2606	króciec łączący	ILU 160
CN6	2607	kanał okrągły ze szwem spiralnym	SR 160 307
CN6	2608	kolano tłoczone z podwójną uszczelką	BU 160 90
CN6	2609	kanał okrągły ze szwem spiralnym	SR 160 582
CN6	2610	przewód elastyczny	FD 160 598
CN6	2611	kanał okrągły ze szwem spiralnym	SR 160 123
CN6	2612	Nawiewnik / wywiewnik okrągły z pełnym panelem frontowym i okrągłym górnym podejściem. Nawiew szczelinowy, przysufitowy 4-stronny lub 1,2,3 stronny pionowy z możliwością nastaw pośrednich. Zmiana kierunku nawiewu realizowana poprzez zmianę ustawienia panelu wewnętrznego. Dodatkowo skrzynka rozprężna wyposażonaw przepustnicę powietrza	160
CN6	2613	kanał prostokątny	LKR-250-450-156
CN6	2614	redukcja kanału prostokątnego	LDR-250-450-250-350-0--50-200
CN6	2615	kanał prostokątny	LKR-250-350-1250
CN6	2616	kanał prostokątny	LKR-250-350-1250
CN6	2617	kanał prostokątny	LKR-250-350-547
CN6	2618	kolano prostokątne (łuk)	LBXR-350-250-90
CN6	2619	kanał prostokątny	LKR-350-250-1250
CN6	2620	kanał prostokątny	LKR-350-250-1250
CN6	2621	kanał prostokątny	LKR-350-250-1250
CN6	2622	kanał prostokątny	LKR-350-250-870
CN6	2623	kolano prostokątne (łuk)	LBXR-250-350-30
CN6	2624	kanał prostokątny	LKR-250-350-154
CN6	2625	kolano prostokątne (łuk)	LBXR-250-350-30
CN6	2626	kanał prostokątny	LKR-350-250-287
CN6	2627	kolano prostokątne (łuk)	LBXR-250-350-30
CN6	2628	kanał prostokątny	LKR-350-250-154
CN6	2629	kolano prostokątne (łuk)	LBXR-250-350-30
CN6	2630	kolano prostokątne (łuk)	LBXR-350-250-90
CN6	2631	kanał prostokątny	LKR-350-250-396
CN6	2632	kanał prostokątny	LKR-350-250-1250
CN6	2633	króciec łączący	ILU 200
CN6	2634	kanał okrągły ze szwem spiralnym	SR 200 474
CN6	2635	przewód elastyczny	FD 200 624
CN6	2636	mufa	MF 200
CN6	2637	redukcja tłoczona męska z podwójną uszczelką	RCU 200 160
CN6	2638	mufa	MF 160

Zestawienie materiałów instalacja wentylacji			
system	nr elementu	nazwa elementu	oznaczenie
[-]	[-]	[-]	[-]
CN6	2639	Nawiewnik / wywiewnik okrągły z pełnym panelem frontowym i okrągłym górnym podejściem. Nawiew szczelinowy, przysufitowy 4-stronny poziomy lub pionowy z możliwością nastaw pośrednich. Zmiana kierunku nawiewu realizowana poprzez zmianę ustawienia panelu wewnętrznego. Dodatkowo skrzynka rozprężna wyposażonaw przepustnicę powietrza	200
CN6	2640	redukcja kanału prostokątnego	LDR-350-250-350-200-0--25-150
CN6	2641	kanał prostokątny	LKR-350-200-1068
CN6	2642	trójnik prostokątny	LTROR-350-200-350-200-125-125-450
CN6	2643	redukcja kanału prostokątnego	LDR-350-200-300-200--25-0-150
CN6	2644	kolano prostokątne (łuk)	LBXR-300-200-30
CN6	2645	kanał prostokątny	LKR-300-200-723
CN6	2646	kolano prostokątne (łuk)	LBXR-300-200-30
CN6	2647	kanał prostokątny	LKR-300-200-285
CN6	2648	kolano prostokątne (łuk)	LBXR-200-300-15
CN6	2649	kanał prostokątny	LKR-300-200-218
CN6	2650	kolano prostokątne (łuk)	LBXR-200-300-15
CN6	2651	kanał prostokątny	LKR-300-200-232
CN6	2652	kolano prostokątne (łuk)	LBXR-200-300-15
CN6	2653	kanał prostokątny	LKR-300-200-218
CN6	2654	kolano prostokątne (łuk)	LBXR-200-300-15
CN6	2655	kanał prostokątny	LKR-300-200-1250
CN6	2656	kanał prostokątny	LKR-300-200-281
CN6	2657	trójnik prostokątny	LTROR-300-200-300-200-125-125-450
CN6	2658	redukcja kanału prostokątnego	LDR-300-200-200-200--50-0-150
CN6	2659	kanał prostokątny	LKR-200-200-1250
CN6	2660	kanał prostokątny	LKR-200-200-1250
CN6	2661	kanał prostokątny	LKR-200-200-362
CN6	2662	kolano prostokątne (łuk)	LBXR-200-200-15
CN6	2663	kanał prostokątny	LKR-200-200-218
CN6	2664	kolano prostokątne (łuk)	LBXR-200-200-15
CN6	2665	kanał prostokątny	LKR-200-200-232
CN6	2666	kolano prostokątne (łuk)	LBXR-200-200-15
CN6	2667	kanał prostokątny	LKR-200-200-218
CN6	2668	kolano prostokątne (łuk)	LBXR-200-200-15
CN6	2669	kanał prostokątny	LKR-200-200-506
CN6	2670	trójnik prostokątny	LTROR-200-200-200-200-125-125-450
CN6	2671	redukcja kanał prostokątny/okrągły	LFR-200-200-200-0-0-150
CN6	2672	kanał okrągły ze szwem spiralnym	SR 200 1004
CN6	2673	kolano tłoczone z podwójną uszczelką	BU 200 90
CN6	2674	kanał okrągły ze szwem spiralnym	SR 200 679
CN6	2675	przewód elastyczny	FD 200 643
CN6	2676	mufa	MF 200
CN6	2677	redukcja tłoczona męska z podwójną uszczelką	RCU 200 160
CN6	2678	mufa	MF 160

Zestawienie materiałów instalacja wentylacji			
system	nr elementu	nazwa elementu	oznaczenie
[-]	[-]	[-]	[-]
CN6	2679	Nawiewnik / wywiewnik okrągły z pełnym panelem frontowym i okrągłym górnym podejściem. Nawiew szczelinowy, przysufitowy 4-stronny poziomy lub pionowy z możliwością nastaw pośrednich. Zmiana kierunku nawiewu realizowana poprzez zmianę ustawienia panelu wewnętrznego. Dodatkowo skrzynka rozprężna wyposażonaw przepustnicę powietrza	200
CN6	2680	redukcja kanał prostokątny/okrągły	LFR-200-200-200-0-0-150
CN6	2681	kanał okrągły ze szwem spiralnym	SR 200 474
CN6	2682	przewód elastyczny	FD 200 591
CN6	2683	mufa	MF 200
CN6	2684	redukcja tłoczona męska z podwójną uszczelką	RCU 200 160
CN6	2685	mufa	MF 160
CN6	2686	Nawiewnik / wywiewnik okrągły z pełnym panelem frontowym i okrągłym górnym podejściem. Nawiew szczelinowy, przysufitowy 4-stronny poziomy lub pionowy z możliwością nastaw pośrednich. Zmiana kierunku nawiewu realizowana poprzez zmianę ustawienia panelu wewnętrznego. Dodatkowo skrzynka rozprężna wyposażonaw przepustnicę powietrza	200
CN6	2687	redukcja kanał prostokątny/okrągły	LFR-200-200-200-0-0-200
CN6	2688	kanał okrągły ze szwem spiralnym	SR 200 474
CN6	2689	przewód elastyczny	FD 200 914
CN6	2690	mufa	MF 200
CN6	2691	redukcja tłoczona męska z podwójną uszczelką	RCU 200 160
CN6	2692	mufa	MF 160
CN6	2693	Nawiewnik / wywiewnik okrągły z pełnym panelem frontowym i okrągłym górnym podejściem. Nawiew szczelinowy, przysufitowy 4-stronny poziomy lub pionowy z możliwością nastaw pośrednich. Zmiana kierunku nawiewu realizowana poprzez zmianę ustawienia panelu wewnętrznego. Dodatkowo skrzynka rozprężna wyposażonaw przepustnicę powietrza	200
CN6	2694	redukcja kanał prostokątny/okrągły	LFR-200-200-200-0-0-200
CN6	2695	kanał okrągły ze szwem spiralnym	SR 200 263
CN6	2696	przewód elastyczny	FD 200 721
CN6	2697	mufa	MF 200
CN6	2698	redukcja tłoczona męska z podwójną uszczelką	RCU 200 160
CN6	2699	mufa	MF 160

Zestawienie materiałów instalacja wentylacji			
system	nr elementu	nazwa elementu	oznaczenie
[-]	[-]	[-]	[-]
CN6	2700	Nawiewnik / wywiewnik okrągły z pełnym panelem frontowym i okrągłym górnym podejściem. Nawiew szczelinowy, przysufitowy 4-stronny poziomy lub pionowy z możliwością nastaw pośrednich. Zmiana kierunku nawiewu realizowana poprzez zmianę ustawienia panelu wewnętrznego. Dodatkowo skrzynka rozprężna wyposażonaw przepustnicę powietrza	200
CW6	2701	kanał prostokątny	LKR-918-612-100
CW6	2702	redukcja kanału prostokątnego	LDR-918-612-700-300–109–81-327
CW6	2703	kolano prostokątne (łuk)	LBXR-300-700-90
CW6	2704	kolano prostokątne (łuk)	LBXR-300-700-90
CW6	2705	kolano tłumiące Lw =59 dB (250Hz), ΔP =33 [Pa], szumy własne LwA = 43 dB (A)	700x300x300
CW6	2706	kanał prostokątny	LKR-700-300-276
CW6	2707	kolano tłumiące Lw =43 dB (250Hz), ΔP =16 [Pa], szumy własne LwA = 9 dB (A)	700x300x300
CW6	2708	kanał prostokątny	LKR-700-300-963
CW6	2709	kolano prostokątne (łuk)	LBXR-700-300-90
CW6	2710	kolano prostokątne (łuk)	LBXR-300-700-90
CW6	2711	kanał prostokątny	LKR-700-300-665
CW6	2712	kanał prostokątny	LKR-700-300-1250
CW6	2713	tłumik hałasu prostokątny Lw = 37 dB (250Hz), ΔP = 31 [Pa], szumy własne LwA = 36 dB (A)	700x300x3000
CW6	2714	kanał prostokątny	LKR-700-300-320
CW6	2715	klapa ppoż. z siłownkiem 24V i sprężyną powrotną (funkcja komfort)	700x300
CW6	2716	kanał prostokątny	LKR-700-300-151
CW6	2717	kolano prostokątne (łuk)	LBXR-300-700-90
CW6	2718	kanał prostokątny	LKR-300-700-781
CW6	2719	kolano prostokątne (łuk)	LBXR-700-300-90
CW6	2720	kanał prostokątny	LKR-700-300-1250
CW6	2721	kanał prostokątny	LKR-700-300-1250
CW6	2722	kanał prostokątny	LKR-700-300-1250
CW6	2723	kanał prostokątny	LKR-700-300-755
CW6	2724	kolano prostokątne (łuk)	LBXR-700-300-90
CW6	2725	kanał prostokątny	LKR-700-300-1250
CW6	2726	kanał prostokątny	LKR-700-300-1250
CW6	2727	kanał prostokątny	LKR-700-300-1250
CW6	2728	kanał prostokątny	LKR-700-300-1250
CW6	2729	kanał prostokątny	LKR-700-300-1250
CW6	2730	kanał prostokątny	LKR-700-300-1250
CW6	2731	kanał prostokątny	LKR-700-300-1250
CW6	2732	kanał prostokątny	LKR-700-300-632
CW6	2733	kolano prostokątne (łuk)	LBXR-700-300-90
CW6	2734	kanał prostokątny	LKR-700-300-1250
CW6	2735	kanał prostokątny	LKR-700-300-1250
CW6	2736	kanał prostokątny	LKR-700-300-1250
CW6	2737	kanał prostokątny	LKR-700-300-228
CW6	2738	kolano prostokątne (łuk)	LBXR-300-700-90
CW6	2739	kanał prostokątny	LKR-300-700-1250
CW6	2740	kanał prostokątny	LKR-300-700-1250

Zestawienie materiałów instalacja wentylacji			
system	nr elementu	nazwa elementu	oznaczenie
[-]	[-]	[-]	[-]
CW6	2741	kanał prostokątny	LKR-300-700-377
CW6	2742	klapa ppoż. z siłownkiem 24V i sprężyną powrotną (funkcja komfort)	700x300
CW6	2743	kanał prostokątny	LKR-300-700-164
CW6	2744	kolano prostokątne (łuk)	LBXR-300-700-90
CW6	2745	kanał prostokątny	LKR-300-700-591
CW6	2746	kolano prostokątne (łuk)	LBXR-300-700-90
CW6	2747	kanał prostokątny	LKR-300-700-1250
CW6	2748	kanał prostokątny	LKR-300-700-1250
CW6	2749	kanał prostokątny	LKR-300-700-356
CW6	2750	klapa ppoż. z siłownkiem 24V i sprężyną powrotną (funkcja komfort)	700x300
CW6	2751	kanał prostokątny	LKR-300-700-212
CW6	2752	kolano prostokątne (łuk)	LBXR-300-700-90
CW6	2753	kanał prostokątny	LKR-300-700-213
CW6	2754	redukcja kanału prostokątnego	LDR-800-250-700-300--50-50-400
CW6	2755	kolano prostokątne (łuk)	LBXR-800-250-90
CW6	2756	kanał prostokątny	LKR-800-250-1250
CW6	2757	króciec łączący	ILU 160
CW6	2758	kanał okrągły ze szwem spiralnym	SR 160 998
CW6	2759	kolano tłoczone z podwójną uszczelką	BU 160 90
CW6	2760	kanał okrągły ze szwem spiralnym	SR 160 113
CW6	2761	kolano tłoczone z podwójną uszczelką	BU 160 90
CW6	2762	kanał okrągły ze szwem spiralnym	SR 160 208
CW6	2763	kolano tłoczone z podwójną uszczelką	BU 160 90
CW6	2764	kanał okrągły ze szwem spiralnym	SR 160 150
CW6	2765	trójnik segmentowy z podwójną uszczelką	TCPU 160 160
CW6	2766	kanał okrągły ze szwem spiralnym	SR 160 322
CW6	2767	przepustnica regulacyjna okrągła	DRU 160
CW6	2768	kanał okrągły ze szwem spiralnym	SR 160 213
CW6	2769	przewód elastyczny	FD 160 750
CW6	2770	redukcja tłoczona żeńska z podwójną uszczelką	RCFU 200 160
CW6	2771	zawór wywiewny	200
CW6	2772	kanał okrągły ze szwem spiralnym	SR 160 535
CW6	2773	przepustnica regulacyjna okrągła	DRU 160
CW6	2774	kanał okrągły ze szwem spiralnym	SR 160 357
CW6	2775	przewód elastyczny	FD 160 809
CW6	2776	redukcja tłoczona żeńska z podwójną uszczelką	RCFU 200 160
CW6	2777	zawór wywiewny	200
CW6	2778	kanał prostokątny	LKR-800-250-1250
CW6	2779	kanał prostokątny	LKR-800-250-892
CW6	2780	kolano prostokątne (łuk)	LBXR-250-800-90
CW6	2781	kanał prostokątny	LKR-800-250-321
CW6	2782	kolano prostokątne (łuk)	LBXR-250-800-90
CW6	2783	kanał prostokątny	LKR-800-250-206
CW6	2784	kolano prostokątne (łuk)	LBXR-250-800-90
CW6	2785	kanał prostokątny	LKR-800-250-321
CW6	2786	kolano prostokątne (łuk)	LBXR-250-800-90
CW6	2787	kanał prostokątny	LKR-800-250-1250
CW6	2788	kanał prostokątny	LKR-800-250-1227
CW6	2789	króciec łączący	ILU 160
CW6	2790	kanał okrągły ze szwem spiralnym	SR 160 998

Zestawienie materiałów instalacja wentylacji			
system	nr elementu	nazwa elementu	oznaczenie
[-]	[-]	[-]	[-]
CW6	2791	kolano tłoczone z podwójną uszczelką	BU 160 90
CW6	2792	kanał okrągły ze szwem spiralnym	SR 160 113
CW6	2793	kolano tłoczone z podwójną uszczelką	BU 160 90
CW6	2794	kanał okrągły ze szwem spiralnym	SR 160 208
CW6	2795	kolano tłoczone z podwójną uszczelką	BU 160 90
CW6	2796	mufa	MF 160
CW6	2797	kolano tłoczone z podwójną uszczelką	BU 160 90
CW6	2798	kanał okrągły ze szwem spiralnym	SR 160 267
CW6	2799	przepustnica regulacyjna okrągła	DRU 160
CW6	2800	kanał okrągły ze szwem spiralnym	SR 160 213
CW6	2801	przewód elastyczny	FD 160 439
CW6	2802	redukcja tłoczona żeńska z podwójną uszczelką	RCFU 200 160
CW6	2803	zawór wywiewny	200
CW6	2804	kolano prostokątne (łuk)	LBXR-800-250-30
CW6	2805	kanał prostokątny	LKR-800-250-308
CW6	2806	kolano prostokątne (łuk)	LBXR-800-250-30
CW6	2807	kanał prostokątny	LKR-800-250-759
CW6	2808	kanał prostokątny	LKR-800-250-1250
CW6	2809	króciec łączący	ILU 160
CW6	2810	kanał okrągły ze szwem spiralnym	SR 160 685
CW6	2811	kolano tłoczone z podwójną uszczelką	BU 160 90
CW6	2812	kanał okrągły ze szwem spiralnym	SR 160 113
CW6	2813	kolano tłoczone z podwójną uszczelką	BU 160 90
CW6	2814	kanał okrągły ze szwem spiralnym	SR 160 208
CW6	2815	kolano tłoczone z podwójną uszczelką	BU 160 90
CW6	2816	kanał okrągły ze szwem spiralnym	SR 160 150
CW6	2817	trójnik segmentowy z podwójną uszczelką	TCPU 160 160
CW6	2818	kanał okrągły ze szwem spiralnym	SR 160 322
CW6	2819	przepustnica regulacyjna okrągła	DRU 160
CW6	2820	kanał okrągły ze szwem spiralnym	SR 160 213
CW6	2821	przewód elastyczny	FD 160 566
CW6	2822	redukcja tłoczona żeńska z podwójną uszczelką	RCFU 200 160
CW6	2823	zawór wywiewny	200
CW6	2824	kanał okrągły ze szwem spiralnym	SR 160 535
CW6	2825	przepustnica regulacyjna okrągła	DRU 160
CW6	2826	kanał okrągły ze szwem spiralnym	SR 160 357
CW6	2827	przewód elastyczny	FD 160 591
CW6	2828	redukcja tłoczona żeńska z podwójną uszczelką	RCFU 200 160
CW6	2829	zawór wywiewny	200
CW6	2830	nasadka siodłowa	LTR-200-250-125-P20-350
CW6	2831	odsadzka prostokątna	LBSR-250-200-231-300
CW6	2832	kanał prostokątny	LKR-250-200-218
CW6	2833	kolano prostokątne (łuk)	LBXR-200-250-45
CW6	2834	kanał prostokątny	LKR-250-200-154
CW6	2835	kolano prostokątne (łuk)	LBXR-200-250-45
CW6	2836	kanał prostokątny	LKR-250-200-1250
CW6	2837	kanał prostokątny	LKR-250-200-1250
CW6	2838	kanał prostokątny	LKR-250-200-1250
CW6	2839	kanał prostokątny	LKR-250-200-526
CW6	2840	króciec łączący	ILU 160
CW6	2841	kanał okrągły ze szwem spiralnym	SR 160 1850

Zestawienie materiałów instalacja wentylacji			
system	nr elementu	nazwa elementu	oznaczenie
[-]	[-]	[-]	[-]
CW6	2842	kolano tłoczone z podwójną uszczelką	BU 160 90
CW6	2843	kanał okrągły ze szwem spiralnym	SR 160 647
CW6	2844	kolano tłoczone z podwójną uszczelką	BU 160 60
CW6	2845	kanał okrągły ze szwem spiralnym	SR 160 111
CW6	2846	kolano tłoczone z podwójną uszczelką	BU 160 60
CW6	2847	kanał okrągły ze szwem spiralnym	SR 160 273
CW6	2848	kolano tłoczone z podwójną uszczelką	BU 160 60
CW6	2849	kanał okrągły ze szwem spiralnym	SR 160 111
CW6	2850	kolano tłoczone z podwójną uszczelką	BU 160 60
CW6	2851	kanał okrągły ze szwem spiralnym	SR 160 216
CW6	2852	przepustnica regulacyjna okrągła	DRU 160
CW6	2853	kanał okrągły ze szwem spiralnym	SR 160 578
CW6	2854	przewód elastyczny	FD 160 1486
CW6	2855	redukcja tłoczona żeńska z podwójną uszczelką	RCFU 200 160
CW6	2856	zawór wywiewny	200
CW6	2857	kolano prostokątne (łuk)	LBXR-250-200-90
CW6	2858	redukcja kanału prostokątnego	LDR-250-200-200-200--25-0-100
CW6	2859	kanał prostokątny	LKR-200-200-1250
CW6	2860	kanał prostokątny	LKR-200-200-1250
CW6	2861	króciec łączący	ILU 160
CW6	2862	kanał okrągły ze szwem spiralnym	SR 160 286
CW6	2863	kolano tłoczone z podwójną uszczelką	BU 160 60
CW6	2864	kanał okrągły ze szwem spiralnym	SR 160 111
CW6	2865	kolano tłoczone z podwójną uszczelką	BU 160 60
CW6	2866	kanał okrągły ze szwem spiralnym	SR 160 273
CW6	2867	kolano tłoczone z podwójną uszczelką	BU 160 60
CW6	2868	kanał okrągły ze szwem spiralnym	SR 160 111
CW6	2869	kolano tłoczone z podwójną uszczelką	BU 160 60
CW6	2870	kanał okrągły ze szwem spiralnym	SR 160 322
CW6	2871	trójnik segmentowy z podwójną uszczelką	TCPU 160 160
CW6	2872	kanał okrągły ze szwem spiralnym	SR 160 352
CW6	2873	przepustnica regulacyjna okrągła	DRU 160
CW6	2874	kanał okrągły ze szwem spiralnym	SR 160 400
CW6	2875	przewód elastyczny	FD 160 1203
CW6	2876	redukcja tłoczona żeńska z podwójną uszczelką	RCFU 200 160
CW6	2877	zawór wywiewny	200
CW6	2878	kanał okrągły ze szwem spiralnym	SR 160 470
CW6	2879	przepustnica regulacyjna okrągła	DRU 160
CW6	2880	kanał okrągły ze szwem spiralnym	SR 160 326
CW6	2881	przewód elastyczny	FD 160 1302
CW6	2882	redukcja tłoczona żeńska z podwójną uszczelką	RCFU 200 160
CW6	2883	zawór wywiewny	200
CW6	2884	kanał prostokątny	LKR-200-200-320
CW6	2885	redukcja kanał prostokątny/okrągły	LFR-200-200-160-20-20-150
CW6	2886	kanał okrągły ze szwem spiralnym	SR 160 549
CW6	2887	kolano tłoczone z podwójną uszczelką	BU 160 30
CW6	2888	kanał okrągły ze szwem spiralnym	SR 160 880
CW6	2889	kolano tłoczone z podwójną uszczelką	BU 160 30
CW6	2890	kanał okrągły ze szwem spiralnym	SR 160 255
CW6	2891	kolano tłoczone z podwójną uszczelką	BU 160 90
CW6	2892	kanał okrągły ze szwem spiralnym	SR 160 473

Zestawienie materiałów instalacja wentylacji			
system	nr elementu	nazwa elementu	oznaczenie
[-]	[-]	[-]	[-]
CW6	2893	kolano tłoczone z podwójną uszczelką	BU 160 90
CW6	2894	kanał okrągły ze szwem spiralnym	SR 160 336
CW6	2895	kolano tłoczone z podwójną uszczelką	BU 160 90
CW6	2896	kanał okrągły ze szwem spiralnym	SR 160 473
CW6	2897	kolano tłoczone z podwójną uszczelką	BU 160 90
CW6	2898	kanał okrągły ze szwem spiralnym	SR 160 2232
CW6	2899	kolano tłoczone z podwójną uszczelką	BU 160 90
CW6	2900	kanał okrągły ze szwem spiralnym	SR 160 713
CW6	2901	kolano tłoczone z podwójną uszczelką	BU 160 60
CW6	2902	mufa	MF 160
CW6	2903	kolano tłoczone z podwójną uszczelką	BU 160 60
CW6	2904	kanał okrągły ze szwem spiralnym	SR 160 280
CW6	2905	kolano tłoczone z podwójną uszczelką	BU 160 60
CW6	2906	kanał okrągły ze szwem spiralnym	SR 160 113
CW6	2907	kolano tłoczone z podwójną uszczelką	BU 160 60
CW6	2908	kanał okrągły ze szwem spiralnym	SR 160 314
CW6	2909	trójnik segmentowy z podwójną uszczelką	TCPU 160 160
CW6	2910	kanał okrągły ze szwem spiralnym	SR 160 315
CW6	2911	przepustnica regulacyjna okrągła	DRU 160
CW6	2912	kanał okrągły ze szwem spiralnym	SR 160 458
CW6	2913	przewód elastyczny	FD 160 1255
CW6	2914	redukcja tłoczona żeńska z podwójną uszczelką	RCFU 200 160
CW6	2915	zawór wywiewny	200
CW6	2916	kanał okrągły ze szwem spiralnym	SR 160 647
CW6	2917	przepustnica regulacyjna okrągła	DRU 160
CW6	2918	kanał okrągły ze szwem spiralnym	SR 160 573
CW6	2919	przewód elastyczny	FD 160 1255
CW6	2920	redukcja tłoczona żeńska z podwójną uszczelką	RCFU 200 160
CW6	2921	zawór wywiewny	200
CW6	2922	redukcja kanału prostokątnego	LDR-800-250-600-200–200–25-400
CW6	2923	kanał prostokątny	LKR-600-200-100
CW6	2924	kolano prostokątne (łuk)	LBXR-600-200-30
CW6	2925	kanał prostokątny	LKR-600-200-214
CW6	2926	kolano prostokątne (łuk)	LBXR-600-200-30
CW6	2927	kanał prostokątny	LKR-600-200-395
CW6	2928	kolano prostokątne (łuk)	LBXR-200-600-90
CW6	2929	kanał prostokątny	LKR-600-200-351
CW6	2930	kolano prostokątne (łuk)	LBXR-200-600-90
CW6	2931	kanał prostokątny	LKR-600-200-649
CW6	2932	kolano prostokątne (łuk)	LBXR-200-600-90
CW6	2933	kanał prostokątny	LKR-600-200-351
CW6	2934	kolano prostokątne (łuk)	LBXR-200-600-90
CW6	2935	kanał prostokątny	LKR-600-200-1250
CW6	2936	kanał prostokątny	LKR-600-200-1105
CW6	2937	kolano prostokątne (łuk)	LBXR-200-600-30
CW6	2938	kanał prostokątny	LKR-600-200-124
CW6	2939	kolano prostokątne (łuk)	LBXR-200-600-30
CW6	2940	kanał prostokątny	LKR-600-200-408
CW6	2941	trójnik orłowy	-600-200-300-2-125-0
CW6	2942	kanał prostokątny	LKR-300-200-267
CW6	2943	kolano prostokątne (łuk)	LBXR-200-300-30
CW6	2944	kanał prostokątny	LKR-300-200-160

Zestawienie materiałów instalacja wentylacji			
system	nr elementu	nazwa elementu	oznaczenie
[-]	[-]	[-]	[-]
CW6	2945	kolano prostokątne (łuk)	LBXR-200-300-30
CW6	2946	kanał prostokątny	LKR-300-200-1250
CW6	2947	kanał prostokątny	LKR-300-200-1250
CW6	2948	kanał prostokątny	LKR-300-200-1250
CW6	2949	kanał prostokątny	LKR-300-200-997
CW6	2950	kolano prostokątne (łuk)	LBXR-200-300-30
CW6	2951	kanał prostokątny	LKR-300-200-282
CW6	2952	kolano prostokątne (łuk)	LBXR-200-300-30
CW6	2953	kanał prostokątny	LKR-300-200-332
CW6	2954	kolano prostokątne (łuk)	LBXR-200-300-30
CW6	2955	kanał prostokątny	LKR-300-200-282
CW6	2956	kolano prostokątne (łuk)	LBXR-200-300-30
CW6	2957	kolano prostokątne (łuk)	LBXR-300-200-90
CW6	2958	kanał prostokątny	LKR-300-200-1250
CW6	2959	króciec łączący	ILU 160
CW6	2960	kanał okrągły ze szwem spiralnym	SR 160 363
CW6	2961	przepustnica regulacyjna okrągła	DRU 160
CW6	2962	kanał okrągły ze szwem spiralnym	SR 160 147
CW6	2963	przewód elastyczny	FD 160 965
CW6	2964	redukcja tłoczona żeńska z podwójną uszczelką	RCFU 200 160
CW6	2965	zawór wywiewny	200
CW6	2966	kanał prostokątny	LKR-300-200-1250
CW6	2967	króciec łączący	ILU 160
CW6	2968	kanał okrągły ze szwem spiralnym	SR 160 374
CW6	2969	przepustnica regulacyjna okrągła	DRU 160
CW6	2970	kanał okrągły ze szwem spiralnym	SR 160 136
CW6	2971	przewód elastyczny	FD 160 1248
CW6	2972	redukcja tłoczona żeńska z podwójną uszczelką	RCFU 200 160
CW6	2973	zawór wywiewny	200
CW6	2974	kanał prostokątny	LKR-300-200-937
CW6	2975	kolano prostokątne (łuk)	LBXR-200-300-15
CW6	2976	kanał prostokątny	LKR-200-300-357
CW6	2977	kolano prostokątne (łuk)	LBXR-200-300-15
CW6	2978	kanał prostokątny	LKR-300-200-372
CW6	2979	kolano prostokątne (łuk)	LBXR-200-300-15
CW6	2980	kanał prostokątny	LKR-300-200-357
CW6	2981	kolano prostokątne (łuk)	LBXR-200-300-15
CW6	2982	kanał prostokątny	LKR-300-200-1109
CW6	2983	króciec łączący	ILU 160
CW6	2984	kanał okrągły ze szwem spiralnym	SR 160 374
CW6	2985	przepustnica regulacyjna okrągła	DRU 160
CW6	2986	kanał okrągły ze szwem spiralnym	SR 160 136
CW6	2987	przewód elastyczny	FD 160 993
CW6	2988	redukcja tłoczona żeńska z podwójną uszczelką	RCFU 200 160
CW6	2989	zawór wywiewny	200
CW6	2990	redukcja kanału prostokątnego	LDR-300-200-200-200--50-0-150
CW6	2991	kanał prostokątny	LKR-200-200-1250
CW6	2992	kanał prostokątny	LKR-200-200-1246
CW6	2993	króciec łączący	ILU 160
CW6	2994	kanał okrągły ze szwem spiralnym	SR 160 424
CW6	2995	przepustnica regulacyjna okrągła	DRU 160

Zestawienie materiałów instalacja wentylacji			
system	nr elementu	nazwa elementu	oznaczenie
[-]	[-]	[-]	[-]
CW6	2996	kanał okrągły ze szwem spiralnym	SR 160 136
CW6	2997	przewód elastyczny	FD 160 1003
CW6	2998	redukcja tłoczona żeńska z podwójną uszczelką	RCFU 200 160
CW6	2999	zawór wywiewny	200
CW6	3000	kanał prostokątny	LKR-200-200-309
CW6	3001	króciec łączący	ILU 160
CW6	3002	kanał okrągły ze szwem spiralnym	SR 160 424
CW6	3003	przepustnica regulacyjna okrągła	DRU 160
CW6	3004	kanał okrągły ze szwem spiralnym	SR 160 136
CW6	3005	przewód elastyczny	FD 160 1253
CW6	3006	redukcja tłoczona żeńska z podwójną uszczelką	RCFU 200 160
CW6	3007	zawór wywiewny	200
CW6	3008	redukcja kanał prostokątny/okrągły	LFR-200-200-160-20-20-150
CW6	3009	kanał okrągły ze szwem spiralnym	SR 160 748
CW6	3010	kolano tłoczone z podwójną uszczelką	BU 160 30
CW6	3011	kanał okrągły ze szwem spiralnym	SR 160 114
CW6	3012	kolano tłoczone z podwójną uszczelką	BU 160 30
CW6	3013	kanał okrągły ze szwem spiralnym	SR 160 189
CW6	3014	kolano tłoczone z podwójną uszczelką	BU 160 30
CW6	3015	kanał okrągły ze szwem spiralnym	SR 160 114
CW6	3016	kolano tłoczone z podwójną uszczelką	BU 160 30
CW6	3017	kanał okrągły ze szwem spiralnym	SR 160 2217
CW6	3018	trójnik segmentowy z podwójną uszczelką	TCPU 160 160
CW6	3019	kanał okrągły ze szwem spiralnym	SR 160 767
CW6	3020	kolano tłoczone z podwójną uszczelką	BU 160 90
CW6	3021	kanał okrągły ze szwem spiralnym	SR 160 323
CW6	3022	przepustnica regulacyjna okrągła	DRU 160
CW6	3023	mufa	MF 160
CW6	3024	przewód elastyczny	FD 160 934
CW6	3025	redukcja tłoczona żeńska z podwójną uszczelką	RCFU 200 160
CW6	3026	zawór wywiewny	200
CW6	3027	kanał okrągły ze szwem spiralnym	SR 160 367
CW6	3028	przepustnica regulacyjna okrągła	DRU 160
CW6	3029	mufa	MF 160
CW6	3030	przewód elastyczny	FD 160 1190
CW6	3031	redukcja tłoczona żeńska z podwójną uszczelką	RCFU 200 160
CW6	3032	zawór wywiewny	200
CW6	3033	kanał prostokątny	LKR-300-200-100
CW6	3034	kolano prostokątne (łuk)	LBXR-200-300-30
CW6	3035	kanał prostokątny	LKR-300-200-160
CW6	3036	kolano prostokątne (łuk)	LBXR-200-300-30
CW6	3037	kanał prostokątny	LKR-300-200-800
CW6	3038	kanał prostokątny	LKR-300-200-1250
CW6	3039	kolano prostokątne (łuk)	LBXR-300-200-90
CW6	3040	kanał prostokątny	LKR-300-200-1250
CW6	3041	króciec łączący	ILU 160
CW6	3042	kanał okrągły ze szwem spiralnym	SR 160 436
CW6	3043	przepustnica regulacyjna okrągła	DRU 160
CW6	3044	kanał okrągły ze szwem spiralnym	SR 160 239
CW6	3045	przewód elastyczny	FD 160 961

Zestawienie materiałów instalacja wentylacji			
system	nr elementu	nazwa elementu	oznaczenie
[-]	[-]	[-]	[-]
CW6	3046	redukcja tłoczona żeńska z podwójną uszczelką	RCFU 200 160
CW6	3047	zawór wywiewny	200
CW6	3048	kanał prostokątny	LKR-300-200-1250
CW6	3049	króciec łączący	ILU 160
CW6	3050	kanał okrągły ze szwem spiralnym	SR 160 436
CW6	3051	przepustnica regulacyjna okrągła	DRU 160
CW6	3052	kanał okrągły ze szwem spiralnym	SR 160 239
CW6	3053	przewód elastyczny	FD 160 1105
CW6	3054	redukcja tłoczona żeńska z podwójną uszczelką	RCFU 200 160
CW6	3055	zawór wywiewny	200
CW6	3056	kanał prostokątny	LKR-300-200-1250
CW6	3057	kanał prostokątny	LKR-300-200-644
CW6	3058	króciec łączący	ILU 160
CW6	3059	kanał okrągły ze szwem spiralnym	SR 160 436
CW6	3060	przepustnica regulacyjna okrągła	DRU 160
CW6	3061	kanał okrągły ze szwem spiralnym	SR 160 239
CW6	3062	przewód elastyczny	FD 160 1160
CW6	3063	redukcja tłoczona żeńska z podwójną uszczelką	RCFU 200 160
CW6	3064	zawór wywiewny	200
CW6	3065	redukcja kanału prostokątnego	LDR-300-200-200-200–50-0-150
CW6	3066	kanał prostokątny	LKR-200-200-549
CW6	3067	kolano prostokątne (łuk)	LBXR-200-200-30
CW6	3068	kanał prostokątny	LKR-200-200-189
CW6	3069	kolano prostokątne (łuk)	LBXR-200-200-30
CW6	3070	kanał prostokątny	LKR-200-200-356
CW6	3071	kolano prostokątne (łuk)	LBXR-200-200-30
CW6	3072	kanał prostokątny	LKR-200-200-189
CW6	3073	kolano prostokątne (łuk)	LBXR-200-200-30
CW6	3074	kanał prostokątny	LKR-200-200-1250
CW6	3075	kanał prostokątny	LKR-200-200-1150
CW6	3076	króciec łączący	ILU 160
CW6	3077	kanał okrągły ze szwem spiralnym	SR 160 486
CW6	3078	przepustnica regulacyjna okrągła	DRU 160
CW6	3079	kanał okrągły ze szwem spiralnym	SR 160 239
CW6	3080	przewód elastyczny	FD 160 1225
CW6	3081	redukcja tłoczona żeńska z podwójną uszczelką	RCFU 200 160
CW6	3082	zawór wywiewny	200
CW6	3083	kanał prostokątny	LKR-200-200-287
CW6	3084	króciec łączący	ILU 160
CW6	3085	kanał okrągły ze szwem spiralnym	SR 160 486
CW6	3086	przepustnica regulacyjna okrągła	DRU 160
CW6	3087	kanał okrągły ze szwem spiralnym	SR 160 239
CW6	3088	przewód elastyczny	FD 160 1091
CW6	3089	redukcja tłoczona żeńska z podwójną uszczelką	RCFU 200 160
CW6	3090	zawór wywiewny	200
CW6	3091	redukcja kanał prostokątny/okrągły	LFR-200-200-160-20-20-150
CW6	3092	kanał okrągły ze szwem spiralnym	SR 160 520
CW6	3093	kolano tłoczone z podwójną uszczelką	BU 160 30
CW6	3094	kanał okrągły ze szwem spiralnym	SR 160 228

Zestawienie materiałów instalacja wentylacji			
system	nr elementu	nazwa elementu	oznaczenie
[-]	[-]	[-]	[-]
CW6	3095	kolano tłoczone z podwójną uszczelką	BU 160 30
CW6	3096	kanał okrągły ze szwem spiralnym	SR 160 241
CW6	3097	kolano tłoczone z podwójną uszczelką	BU 160 30
CW6	3098	kanał okrągły ze szwem spiralnym	SR 160 228
CW6	3099	kolano tłoczone z podwójną uszczelką	BU 160 30
CW6	3100	kanał okrągły ze szwem spiralnym	SR 160 2058
CW6	3101	trójnik segmentowy z podwójną uszczelką	TCPU 160 160
CW6	3102	kanał okrągły ze szwem spiralnym	SR 160 549
CW6	3103	kolano tłoczone z podwójną uszczelką	BU 160 90
CW6	3104	kanał okrągły ze szwem spiralnym	SR 160 197
CW6	3105	przepustnica regulacyjna okrągła	DRU 160
CW6	3106	kanał okrągły ze szwem spiralnym	SR 160 390
CW6	3107	przewód elastyczny	FD 160 1432
CW6	3108	redukcja tłoczona żeńska z podwójną uszczelką	RCFU 200 160
CW6	3109	zawór wywiewny	200
CW6	3110	kanał okrągły ze szwem spiralnym	SR 160 252
CW6	3111	przepustnica regulacyjna okrągła	DRU 160
CW6	3112	kanał okrągły ze szwem spiralnym	SR 160 398
CW6	3113	przewód elastyczny	FD 160 1146
CW6	3114	redukcja tłoczona żeńska z podwójną uszczelką	RCFU 200 160
CW6	3115	zawór wywiewny	200
CZ7	3116	kanał prostokątny	LKR-612-542-236
CZ7	3117	redukcja kanału prostokątnego	LDR-1200-500-612-542--294-21-600
CZ7	3118	kanał prostokątny	LKR-1200-500-558
CZ7	3119	czerpnia ścienna Aef = 0,3 [m^2],1200x500	1200x500
CN7	3120	kanał prostokątny	LKR-612-542-125
CN7	3121	redukcja kanału prostokątnego	LDR-612-542-550-300--31-0-300
CN7	3122	kanał prostokątny	LKR-550-300-100
CN7	3123	kolano prostokątne (łuk)	LBXR-550-300-90
CN7	3124	kanał prostokątny	LKR-550-300-161
CN7	3125	redukcja kanału prostokątnego	LDR-1250-600-550-300--350--50-650
CN7	3126	kanał prostokątny	LKR-1250-600-100
CN7	3127	kolano prostokątne (łuk)	LBXR-1250-600-90
CN7	3128	kanał prostokątny	LKR-1250-600-335
CN7	3129	tłumik hałasu prostokątny Lw = 36 dB (250Hz), ΔP = 19 [Pa], szumy własne LwA = 11 dB (A)	1250x600x3000
CN7	3130	redukcja kanału prostokątnego	LDR-1250-600-550-300--350--50-428
CN7	3131	kanał prostokątny	LKR-550-300-100
CN7	3132	kolano prostokątne (łuk)	LBXR-550-300-90
CN7	3133	kanał prostokątny	LKR-550-300-1250
CN7	3134	kanał prostokątny	LKR-550-300-183
CN7	3135	kolano prostokątne (łuk)	LBXR-300-550-90
CN7	3136	kanał prostokątny	LKR-300-550-1250
CN7	3137	kanał prostokątny	LKR-300-550-1250
CN7	3138	kanał prostokątny	LKR-300-550-1250
CN7	3139	kanał prostokątny	LKR-300-550-1250
CN7	3140	kanał prostokątny	LKR-300-550-276
CN7	3141	kolano prostokątne (łuk)	LBXR-300-550-90
CN7	3142	redukcja kanału prostokątnego	LDR-300-550-250-600--25-25-250
CN7	3143	kolano prostokątne (łuk)	LBXR-600-250-90
CN7	3144	kanał prostokątny	LKR-600-250-100

Zestawienie materiałów instalacja wentylacji			
system	nr elementu	nazwa elementu	oznaczenie
[-]	[-]	[-]	[-]
CN7	3145	kolano prostokątne (łuk)	LBXR-600-250-90
CN7	3146	kanał prostokątny	LKR-600-250-1250
CN7	3147	kanał prostokątny	LKR-600-250-308
CN7	3148	trójnik prostokątny	LTROR-600-250-600-250-125-125-500
CN7	3149	redukcja kanału prostokątnego	LDR-600-250-600-200-0--25-300
CN7	3150	kanał prostokątny	LKR-600-200-1250
CN7	3151	kanał prostokątny	LKR-600-200-371
CN7	3152	kolano prostokątne (łuk)	LBXR-200-600-45
CN7	3153	kanał prostokątny	LKR-600-200-108
CN7	3154	kolano prostokątne (łuk)	LBXR-200-600-45
CN7	3155	kanał prostokątny	LKR-600-200-100
CN7	3156	kolano prostokątne (łuk)	LBXR-600-200-90
CN7	3157	kanał prostokątny	LKR-600-200-360
CN7	3158	kolano prostokątne (łuk)	LBXR-200-600-45
CN7	3159	kanał prostokątny	LKR-600-200-108
CN7	3160	kolano prostokątne (łuk)	LBXR-200-600-45
CN7	3161	kanał prostokątny	LKR-600-200-1250
CN7	3162	kanał prostokątny	LKR-600-200-1250
CN7	3163	kanał prostokątny	LKR-600-200-277
CN7	3164	trójnik prostokątny	LTROR-600-200-600-200-125-125-450
CN7	3165	redukcja kanału prostokątnego	LDR-600-200-400-200--200-0-300
CN7	3166	kanał prostokątny	LKR-400-200-1215
CN7	3167	kolano prostokątne (łuk)	LBXR-200-400-45
CN7	3168	kanał prostokątny	LKR-400-200-108
CN7	3169	kolano prostokątne (łuk)	LBXR-200-400-45
CN7	3170	kanał prostokątny	LKR-400-200-367
CN7	3171	kolano prostokątne (łuk)	LBXR-200-400-45
CN7	3172	kanał prostokątny	LKR-400-200-108
CN7	3173	kolano prostokątne (łuk)	LBXR-200-400-45
CN7	3174	kanał prostokątny	LKR-400-200-1179
CN7	3175	trójnik prostokątny	LTROR-400-200-400-200-125-125-450
CN7	3176	redukcja kanału prostokątnego	LDR-400-200-200-200--100-0-200
CN7	3177	kanał prostokątny	LKR-200-200-1250
CN7	3178	kanał prostokątny	LKR-200-200-1250
CN7	3179	kanał prostokątny	LKR-200-200-323
CN7	3180	kolano prostokątne (łuk)	LBXR-200-200-90
CN7	3181	kanał prostokątny	LKR-200-200-1250
CN7	3182	kanał prostokątny	LKR-200-200-1250
CN7	3183	kanał prostokątny	LKR-200-200-294
CN7	3184	kolano prostokątne (łuk)	LBXR-200-200-60
CN7	3185	kanał prostokątny	LKR-200-200-213
CN7	3186	kolano prostokątne (łuk)	LBXR-200-200-60
CN7	3187	kanał prostokątny	LKR-200-200-357
CN7	3188	kolano prostokątne (łuk)	LBXR-200-200-60
CN7	3189	kanał prostokątny	LKR-200-200-213
CN7	3190	kolano prostokątne (łuk)	LBXR-200-200-60
CN7	3191	kanał prostokątny	LKR-200-200-1250
CN7	3192	kanał prostokątny	LKR-200-200-562
CN7	3193	kolano prostokątne (łuk)	LBXR-200-200-90
CN7	3194	kanał prostokątny	LKR-200-200-762
CN7	3195	trójnik prostokątny	LTROR-200-200-200-200-125-125-450
CN7	3196	redukcja kanał prostokątny/okrągły	LFR-200-200-200-0-0-200
CN7	3197	kanał okrągły ze szwem spiralnym	SR 200 2105
CN7	3198	kolano tłoczone z podwójną uszczelką	BU 200 90

Zestawienie materiałów instalacja wentylacji			
system	nr elementu	nazwa elementu	oznaczenie
[-]	[-]	[-]	[-]
CN7	3199	kanał okrągły ze szwem spiralnym	SR 200 712
CN7	3200	przewód elastyczny	FD 200 1145
CN7	3201	Nawiewnik / wywiewnik okrągły z pełnym panelem frontowym i okrągłym górnym podejściem. Nawiew szczelinowy, przysufitowy 4-stronny lub 1,2,3 stronny pionowy z możliwością nastaw pośrednich. Zmiana kierunku nawiewu realizowana poprzez zmianę ustawienia panelu wewnętrznego. Dodatkowo skrzynka rozprężna wyposażonaw przepustnicę powietrza	200
CN7	3202	redukcja kanał prostokątny/okrągły	LFR-200-200-200-0-0-200
CN7	3203	kanał okrągły ze szwem spiralnym	SR 200 276
CN7	3204	przewód elastyczny	FD 200 673
CN7	3205	Nawiewnik / wywiewnik okrągły z pełnym panelem frontowym i okrągłym górnym podejściem. Nawiew szczelinowy, przysufitowy 4-stronny lub 1,2,3 stronny pionowy z możliwością nastaw pośrednich. Zmiana kierunku nawiewu realizowana poprzez zmianę ustawienia panelu wewnętrznego. Dodatkowo skrzynka rozprężna wyposażonaw przepustnicę powietrza	200
CN7	3206	kanał prostokątny	LKR-200-200-1250
CN7	3207	kanał prostokątny	LKR-200-200-706
CN7	3208	trójnik prostokątny	LTROR-200-200-200-200-125-125-450
CN7	3209	redukcja kanał prostokątny/okrągły	LFR-200-200-200-0-0-200
CN7	3210	kanał okrągły ze szwem spiralnym	SR 200 1080
CN7	3211	przewód elastyczny	FD 200 1268
CN7	3212	Nawiewnik / wywiewnik okrągły z pełnym panelem frontowym i okrągłym górnym podejściem. Nawiew szczelinowy, przysufitowy 4-stronny lub 1,2,3 stronny pionowy z możliwością nastaw pośrednich. Zmiana kierunku nawiewu realizowana poprzez zmianę ustawienia panelu wewnętrznego. Dodatkowo skrzynka rozprężna wyposażonaw przepustnicę powietrza	200
CN7	3213	redukcja kanał prostokątny/okrągły	LFR-200-200-200-0-0-200
CN7	3214	kanał okrągły ze szwem spiralnym	SR 200 484
CN7	3215	przewód elastyczny	FD 200 692
CN7	3216	Nawiewnik / wywiewnik okrągły z pełnym panelem frontowym i okrągłym górnym podejściem. Nawiew szczelinowy, przysufitowy 4-stronny lub 1,2,3 stronny pionowy z możliwością nastaw pośrednich. Zmiana kierunku nawiewu realizowana poprzez zmianę ustawienia panelu wewnętrznego. Dodatkowo skrzynka rozprężna wyposażonaw przepustnicę powietrza	200
CN7	3217	kanał prostokątny	LKR-200-200-1250
CN7	3218	kanał prostokątny	LKR-200-200-865
CN7	3219	trójnik prostokątny	LTROR-200-200-200-200-125-125-450
CN7	3220	redukcja kanał prostokątny/okrągły	LFR-200-200-200-0-0-200
CN7	3221	kanał okrągły ze szwem spiralnym	SR 200 861

Zestawienie materiałów instalacja wentylacji			
system	nr elementu	nazwa elementu	oznaczenie
[-]	[-]	[-]	[-]
CN7	3222	przewód elastyczny	FD 200 890
CN7	3223	Nawiewnik / wywiewnik okrągły z pełnym panelem frontowym i okrągłym górnym podejściem. Nawiew szczelinowy, przysufitowy 4-stronny lub 1,2,3 stronny pionowy z możliwością nastaw pośrednich. Zmiana kierunku nawiewu realizowana poprzez zmianę ustawienia panelu wewnętrznego. Dodatkowo skrzynka rozprężna wyposażonaw przepustnicę powietrza	200
CN7	3224	redukcja kanał prostokątny/okrągły	LFR-200-200-200-0-0-200
CN7	3225	kanał okrągły ze szwem spiralnym	SR 200 495
CN7	3226	przewód elastyczny	FD 200 739
CN7	3227	Nawiewnik / wywiewnik okrągły z pełnym panelem frontowym i okrągłym górnym podejściem. Nawiew szczelinowy, przysufitowy 4-stronny lub 1,2,3 stronny pionowy z możliwością nastaw pośrednich. Zmiana kierunku nawiewu realizowana poprzez zmianę ustawienia panelu wewnętrznego. Dodatkowo skrzynka rozprężna wyposażonaw przepustnicę powietrza	200
CN7	3228	redukcja kanał prostokątny/okrągły	LFR-250-250-250-0-0-250
CN7	3229	kanał okrągły ze szwem spiralnym	SR 250 240
CN7	3230	trójnik segmentowy z podwójną uszczelką	TCPU 250 250
CN7	3231	redukcja tłoczona żeńska z podwójną uszczelką	RCFU 250 200
CN7	3232	kanał okrągły ze szwem spiralnym	SR 200 355
CN7	3233	przewód elastyczny	FD 200 408
CN7	3234	Nawiewnik / wywiewnik okrągły z pełnym panelem frontowym i okrągłym górnym podejściem. Nawiew szczelinowy, przysufitowy 4-stronny lub 1,2,3 stronny pionowy z możliwością nastaw pośrednich. Zmiana kierunku nawiewu realizowana poprzez zmianę ustawienia panelu wewnętrznego. Dodatkowo skrzynka rozprężna wyposażonaw przepustnicę powietrza	200
CN7	3235	redukcja tłoczona żeńska z podwójną uszczelką	RCFU 250 200
CN7	3236	kanał okrągły ze szwem spiralnym	SR 200 313
CN7	3237	przewód elastyczny	FD 200 509
CN7	3238	Nawiewnik / wywiewnik okrągły z pełnym panelem frontowym i okrągłym górnym podejściem. Nawiew szczelinowy, przysufitowy 4-stronny lub 1,2,3 stronny pionowy z możliwością nastaw pośrednich. Zmiana kierunku nawiewu realizowana poprzez zmianę ustawienia panelu wewnętrznego. Dodatkowo skrzynka rozprężna wyposażonaw przepustnicę powietrza	200
CW7	3239	kanał prostokątny	LKR-612-542-124
CW7	3240	redukcja kanału prostokątnego	LDR-612-542-550-300–31-193-300
CW7	3241	kanał prostokątny	LKR-550-300-101
CW7	3242	kolano prostokątne (łuk)	LBXR-550-300-90

Zestawienie materiałów instalacja wentylacji			
system	nr elementu	nazwa elementu	oznaczenie
[-]	[-]	[-]	[-]
CW7	3243	kanał prostokątny	LKR-550-300-105
CW7	3244	redukcja kanału prostokątnego	LDR-1250-600-550-300--350--300-650
CW7	3245	kanał prostokątny	LKR-1250-600-156
CW7	3246	kolano prostokątne (łuk)	LBXR-1250-600-90
CW7	3247	tłumik hałasu prostokątny Lw = 29 dB (250Hz), ΔP = 19 [Pa], szumy własne LwA = 15 dB (A)	1250x600x3000
CW7	3248	kanał prostokątny	LKR-1250-600-123
CW7	3249	kolano prostokątne (łuk)	LBXR-1250-600-90
CW7	3250	redukcja kanału prostokątnego	LDR-1250-600-550-300--50--300-650
CW7	3251	kanał prostokątny	LKR-550-300-483
CW7	3252	kolano prostokątne (łuk)	LBXR-300-550-90
CW7	3253	kanał prostokątny	LKR-300-550-1250
CW7	3254	kanał prostokątny	LKR-300-550-1250
CW7	3255	kanał prostokątny	LKR-300-550-1250
CW7	3256	kanał prostokątny	LKR-300-550-1250
CW7	3257	kanał prostokątny	LKR-300-550-848
CW7	3258	trójnik orłowy	-300-550-200-2-125-0
CW7	3259	redukcja kanału prostokątnego	LDR-200-550-200-450-0--50-250
CW7	3260	kanał prostokątny	LKR-450-200-1250
CW7	3261	kanał prostokątny	LKR-450-200-1250
CW7	3262	kanał prostokątny	LKR-450-200-1250
CW7	3263	kanał prostokątny	LKR-450-200-1250
CW7	3264	kanał prostokątny	LKR-450-200-1179
CW7	3265	trójnik prostokątny	LTROR-450-450-200-200-375-125-700
CW7	3266	redukcja kanał prostokątny/okrągły	LFR-200-200-200-0-0-200
CW7	3267	kanał okrągły ze szwem spiralnym	SR 200 289
CW7	3268	przewód elastyczny	FD 200 571
CW7	3269	Nawiewnik / wywiewnik okrągły z pełnym panelem frontowym i okrągłym górnym podejściem. Nawiew szczelinowy, przysufitowy 4-stronny lub 1,2,3 stronny pionowy z możliwością nastaw pośrednich. Zmiana kierunku nawiewu realizowana poprzez zmianę ustawienia panelu wewnętrznego. Dodatkowo skrzynka rozprężna wyposażonaw przepustnicę powietrza	250
CW7	3270	redukcja kanału prostokątnego	LDR-450-200-300-200--150-0-200
CW7	3271	kanał prostokątny	LKR-300-200-1066
CW7	3272	kolano prostokątne (łuk)	LBXR-200-300-45
CW7	3273	kanał prostokątny	LKR-300-200-147
CW7	3274	kolano prostokątne (łuk)	LBXR-200-300-45
CW7	3275	kanał prostokątny	LKR-300-200-356
CW7	3276	kolano prostokątne (łuk)	LBXR-200-300-45
CW7	3277	kanał prostokątny	LKR-300-200-147
CW7	3278	kolano prostokątne (łuk)	LBXR-200-300-45
CW7	3279	kanał prostokątny	LKR-300-200-1250
CW7	3280	kanał prostokątny	LKR-300-200-1250
CW7	3281	kanał prostokątny	LKR-300-200-332
CW7	3282	trójnik prostokątny	LTROR-300-200-300-200-125-125-450
CW7	3283	redukcja kanału prostokątnego	LDR-300-200-200-200--100-0-150
CW7	3284	kanał prostokątny	LKR-200-200-628
CW7	3285	kanał prostokątny	LKR-200-200-628
CW7	3286	kolano prostokątne (łuk)	LBXR-200-200-45

Zestawienie materiałów instalacja wentylacji			
system	nr elementu	nazwa elementu	oznaczenie
[-]	[-]	[-]	[-]
CW7	3287	kanał prostokątny	LKR-200-200-147
CW7	3288	kolano prostokątne (łuk)	LBXR-200-200-45
CW7	3289	kanał prostokątny	LKR-200-200-358
CW7	3290	kolano prostokątne (łuk)	LBXR-200-200-45
CW7	3291	kanał prostokątny	LKR-200-200-147
CW7	3292	kolano prostokątne (łuk)	LBXR-200-200-45
CW7	3293	kanał prostokątny	LKR-200-200-1149
CW7	3294	trójnik prostokątny	LTROR-200-200-200-200-125-125-450
CW7	3295	redukcja kanał prostokątny/okrągły	LFR-200-200-200-0-0-200
CW7	3296	kanał okrągły ze szwem spiralnym	SR 200 1147
CW7	3297	przewód elastyczny	FD 200 1260
CW7	3298	Nawiewnik / wywiewnik okrągły z pełnym panelem frontowym i okrągłym górnym podejściem. Nawiew szczelinowy, przysufitowy 4-stronny lub 1,2,3 stronny pionowy z możliwością nastaw pośrednich. Zmiana kierunku nawiewu realizowana poprzez zmianę ustawienia panelu wewnętrznego. Dodatkowo skrzynka rozprężna wyposażonaw przepustnicę powietrza	250
CW7	3299	redukcja kanał prostokątny/okrągły	LFR-200-200-200-0-0-200
CW7	3300	nypel	NP 200
CW7	3301	kanał okrągły ze szwem spiralnym	SR 200 397
CW7	3302	przewód elastyczny	SD 200 1056
CW7	3303	Nawiewnik / wywiewnik okrągły z pełnym panelem frontowym i okrągłym górnym podejściem. Nawiew szczelinowy, przysufitowy 4-stronny lub 1,2,3 stronny pionowy z możliwością nastaw pośrednich. Zmiana kierunku nawiewu realizowana poprzez zmianę ustawienia panelu wewnętrznego. Dodatkowo skrzynka rozprężna wyposażonaw przepustnicę powietrza	250
CW7	3304	redukcja kanał prostokątny/okrągły	LFR-200-200-200-0-0-200
CW7	3305	nypel	NP 200
CW7	3306	kanał okrągły ze szwem spiralnym	SR 200 385
CW7	3307	przewód elastyczny	SD 200 740
CW7	3308	Nawiewnik / wywiewnik okrągły z pełnym panelem frontowym i okrągłym górnym podejściem. Nawiew szczelinowy, przysufitowy 4-stronny lub 1,2,3 stronny pionowy z możliwością nastaw pośrednich. Zmiana kierunku nawiewu realizowana poprzez zmianę ustawienia panelu wewnętrznego. Dodatkowo skrzynka rozprężna wyposażonaw przepustnicę powietrza	250
CW7	3309	redukcja kanału prostokątnego	LDR-450-200-550-200-50-0-249
CW7	3310	trójnik prostokątny	LTROR-450-450-200-200-325-75-600
CW7	3311	redukcja kanał prostokątny/okrągły	LFR-200-200-200-0-0-150
CW7	3312	przewód elastyczny	FD 200 587

Zestawienie materiałów instalacja wentylacji			
system	nr elementu	nazwa elementu	oznaczenie
[-]	[-]	[-]	[-]
CW7	3313	Nawiewnik / wywiewnik okrągły z pełnym panelem frontowym i okrągłym górnym podejściem. Nawiew szczelinowy, przysufitowy 4-stronny lub 1,2,3 stronny pionowy z możliwością nastaw pośrednich. Zmiana kierunku nawiewu realizowana poprzez zmianę ustawienia panelu wewnętrznego. Dodatkowo skrzynka rozprężna wyposażonaw przepustnicę powietrza	250
CW7	3314	redukcja kanału prostokątnego	LDR-450-200-300-200--150-0-200
CW7	3315	kanał prostokątny	LKR-300-200-1116
CW7	3316	kolano prostokątne (łuk)	LBXR-200-300-45
CW7	3317	kanał prostokątny	LKR-300-200-147
CW7	3318	kolano prostokątne (łuk)	LBXR-200-300-45
CW7	3319	kanał prostokątny	LKR-300-200-356
CW7	3320	kolano prostokątne (łuk)	LBXR-200-300-45
CW7	3321	kanał prostokątny	LKR-300-200-147
CW7	3322	kolano prostokątne (łuk)	LBXR-200-300-45
CW7	3323	kanał prostokątny	LKR-300-200-1250
CW7	3324	kanał prostokątny	LKR-300-200-1250
CW7	3325	kanał prostokątny	LKR-300-200-854
CW7	3326	trójnik prostokątny	LTROR-300-200-300-200-125-125-450
CW7	3327	redukcja kanału prostokątnego	LDR-300-200-200-200--100-0-150
CW7	3328	kanał prostokątny	LKR-200-200-734
CW7	3329	kolano prostokątne (łuk)	LBXR-200-200-45
CW7	3330	kanał prostokątny	LKR-200-200-147
CW7	3331	kolano prostokątne (łuk)	LBXR-200-200-45
CW7	3332	kanał prostokątny	LKR-200-200-358
CW7	3333	kolano prostokątne (łuk)	LBXR-200-200-45
CW7	3334	kanał prostokątny	LKR-200-200-147
CW7	3335	kolano prostokątne (łuk)	LBXR-200-200-45
CW7	3336	kanał prostokątny	LKR-200-200-1250
CW7	3337	kanał prostokątny	LKR-200-200-275
CW7	3338	trójnik prostokątny	LTROR-200-200-200-200-125-125-450
CW7	3339	redukcja kanał prostokątny/okrągły	LFR-200-200-200-0-0-200
CW7	3340	kanał okrągły ze szwem spiralnym	SR 200 531
CW7	3341	przewód elastyczny	FD 200 982
CW7	3342	Nawiewnik / wywiewnik okrągły z pełnym panelem frontowym i okrągłym górnym podejściem. Nawiew szczelinowy, przysufitowy 4-stronny lub 1,2,3 stronny pionowy z możliwością nastaw pośrednich. Zmiana kierunku nawiewu realizowana poprzez zmianę ustawienia panelu wewnętrznego. Dodatkowo skrzynka rozprężna wyposażonaw przepustnicę powietrza	250
CW7	3343	redukcja kanał prostokątny/okrągły	LFR-200-200-200-0-0-200
CW7	3344	nypel	NP 200
CW7	3345	kolano tłoczone z podwójną uszczelką	BU 200 90
CW7	3346	nypel	NP 200
CW7	3347	kanał okrągły ze szwem spiralnym	SR 200 347
CW7	3348	przewód elastyczny	FD 200 680

Zestawienie materiałów instalacja wentylacji			
system	nr elementu	nazwa elementu	oznaczenie
[-]	[-]	[-]	[-]
CW7	3349	Nawiewnik / wywiewnik okrągły z pełnym panelem frontowym i okrągłym górnym podejściem. Nawiew szczelinowy, przysufitowy 4-stronny lub 1,2,3 stronny pionowy z możliwością nastaw pośrednich. Zmiana kierunku nawiewu realizowana poprzez zmianę ustawienia panelu wewnętrznego. Dodatkowo skrzynka rozprężna wyposażonaw przepustnicę powietrza	250
CW7	3350	redukcja kanał prostokątny/okrągły	LFR-200-200-200-0-0-200
CW7	3351	nypel	NP 200
CW7	3352	kolano tłoczone z podwójną uszczelką	BU 200 90
CW7	3353	nypel	NP 200
CW7	3354	kanał okrągły ze szwem spiralnym	SR 200 273
CW7	3355	przewód elastyczny	SD 200 674
CW7	3356	Nawiewnik / wywiewnik okrągły z pełnym panelem frontowym i okrągłym górnym podejściem. Nawiew szczelinowy, przysufitowy 4-stronny lub 1,2,3 stronny pionowy z możliwością nastaw pośrednich. Zmiana kierunku nawiewu realizowana poprzez zmianę ustawienia panelu wewnętrznego. Dodatkowo skrzynka rozprężna wyposażonaw przepustnicę powietrza	250
CZ8	3357	kanał prostokątny	LKR-1224-2142-100
CZ8	3358	redukcja kanału prostokątnego	LDR-1300-700-1224-2142--38-1442-1100
CZ8	3359	kanał prostokątny	LKR-1300-700-1018
CZ8	3360	kanał prostokątny	LKR-1300-700-1250
CZ8	3361	kanał prostokątny	LKR-1300-700-1250
CZ8	3362	kanał prostokątny	LKR-1300-700-1250
CZ8	3363	kanał prostokątny	LKR-1300-700-1250
CZ8	3364	redukcja kanału prostokątnego	LDR-2400-1200-1300-700--550--500-1200
CZ8	3365	kanał prostokątny	LKR-2400-1200-744
CZ8	3366	czerpnia ścienna Aef = 1,7 [m^2], 2400x1200	2400x1200
WY8	3367	kanał prostokątny	LKR-1224-2142-100
WY8	3368	kolano prostokątne (łuk)	LBXR-1224-2142-90
WY8	3369	kanał prostokątny	LKR-1224-2142-100
WY8	3370	wyrzutnia kanałowa Aef = 1 [m^2], 1224x2142	1224x2142
CN8	3371	kanał prostokątny	LKR-1224-2142-100
CN8	3372	redukcja kanału prostokątnego	LDR-1224-2142-1200-900--12-100-925
CN8	3373	kolano tłumiące Lw =66 dB (250Hz), ΔP =31 [Pa], szumy własne LwA = 43 dB (A)	1200x900x300
CN8	3374	kanał prostokątny	LKR-1200-900-720
CN8	3375	tłumik hałasu prostokątny Lw =44 dB (250Hz), ΔP =41 [Pa], szumy własne LwA = 35 dB (A)	1200x900x2000
CN8	3376	redukcja kanału prostokątnego	LDR-1200-900-1200-700-0--100-545
CN8	3377	kolano tłumiące Lw =34 dB (250Hz), ΔP =38 [Pa], szumy własne LwA =17 dB (A)	1200x700x300
CN8	3378	kanał prostokątny	LKR-1200-700-158
CN8	3379	kolano prostokątne (łuk)	LBXR-700-1200-90
CN8	3380	kanał prostokątny	LKR-700-1200-325
CN8	3381	kanał prostokątny	LKR-700-1200-1250

Zestawienie materiałów instalacja wentylacji			
system	nr elementu	nazwa elementu	oznaczenie
[-]	[-]	[-]	[-]
CN8	3382	nasadka siodłowa	LTR-600-300-125-P20-400
CN8	3383	kanał prostokątny	LKR-600-300-321
CN8	3384	przepustnica prostokątna wielopłaszczyznowa	JSM-600-300-115
CN8	3385	kanał prostokątny	LKR-600-300-217
CN8	3386	kolano prostokątne (łuk)	LBXR-600-300-90
CN8	3387	kanał prostokątny	LKR-600-300-705
CN8	3388	kolano prostokątne (łuk)	LBXR-600-300-90
CN8	3389	kanał prostokątny	LKR-600-300-1160
CN8	3390	redukcja kanału prostokątnego	LDR-600-300-600-250-0--25-300
CN8	3391	kanał prostokątny	LKR-600-250-653
CN8	3392	kanał prostokątny	LKR-600-250-653
CN8	3393	kanał prostokątny	LKR-600-250-1250
CN8	3394	kanał prostokątny	LKR-600-250-1250
CN8	3395	króciec łączący	ILU 100
CN8	3396	kanał okrągły ze szwem spiralnym	SR 100 250
CN8	3397	przepustnica regulacyjna okrągła	DRU 100
CN8	3398	kanał okrągły ze szwem spiralnym	SR 100 896
CN8	3399	kolano tłoczone z podwójną uszczelką	BU 100 90
CN8	3400	kanał okrągły ze szwem spiralnym	SR 100 401
CN8	3401	kolano tłoczone z podwójną uszczelką	BU 100 90
CN8	3402	kanał okrągły ze szwem spiralnym	SR 100 2452
CN8	3403	trójnik segmentowy z podwójną uszczelką	TCPU 100 100
CN8	3404	kanał okrągły ze szwem spiralnym	SR 100 3000
CN8	3405	nypel	NPU 100
CN8	3406	kanał okrągły ze szwem spiralnym	SR 100 820
CN8	3407	przewód elastyczny	FD 100 552
CN8	3408	nawiewnik wirowy o wysokiej indukcji ze skrzynką rozprężną z przyłączem bocznym oraz z przepustnicą regulacyjną	100
CN8	3409	kanał okrągły ze szwem spiralnym	SR 100 189
CN8	3410	przewód elastyczny	FD 100 239
CN8	3411	nawiewnik wirowy o wysokiej indukcji ze skrzynką rozprężną z przyłączem bocznym oraz z przepustnicą regulacyjną	100
CN8	3412	kanał prostokątny	LKR-600-250-1250
CN8	3413	kolano prostokątne (łuk)	LBXR-250-600-60
CN8	3414	kanał prostokątny	LKR-250-600-100
CN8	3415	kolano prostokątne (łuk)	LBXR-250-600-60
CN8	3416	kanał prostokątny	LKR-250-600-249
CN8	3417	kolano prostokątne (łuk)	LBXR-250-600-60
CN8	3418	kanał prostokątny	LKR-250-600-100
CN8	3419	kolano prostokątne (łuk)	LBXR-250-600-60
CN8	3420	kolano prostokątne (łuk)	LBXR-600-250-90
CN8	3421	kanał prostokątny	LKR-600-250-721
CN8	3422	kanał prostokątny	LKR-600-250-1250
CN8	3423	kanał prostokątny	LKR-600-250-1250
CN8	3424	trójnik prostokątny	LTROR-600-200-600-250-75-75-350
CN8	3425	kanał prostokątny	LKR-600-250-212
CN8	3426	kanał prostokątny	LKR-600-250-1250
CN8	3427	kanał prostokątny	LKR-600-250-1250
CN8	3428	kanał prostokątny	LKR-600-250-1250
CN8	3429	redukcja kanału prostokątnego	LDR-600-250-600-200-0-0-300
CN8	3430	kanał prostokątny	LKR-600-200-895

Zestawienie materiałów instalacja wentylacji			
system	nr elementu	nazwa elementu	oznaczenie
[-]	[-]	[-]	[-]
CN8	3431	kanał prostokątny	LKR-600-200-1250
CN8	3432	kanał prostokątny	LKR-600-200-1250
CN8	3433	trójnik prostokątny	LTROR-600-200-600-200-50-50-300
CN8	3434	redukcja kanału prostokątnego	LDR-600-200-450-200-0-0-300
CN8	3435	kanał prostokątny	LKR-450-200-629
CN8	3436	kanał prostokątny	LKR-450-200-629
CN8	3437	kanał prostokątny	LKR-450-200-1250
CN8	3438	kanał prostokątny	LKR-450-200-1250
CN8	3439	trójnik prostokątny	LTROR-450-200-450-200-125-125-450
CN8	3440	redukcja kanału prostokątnego	LDR-450-200-400-200--25-0-200
CN8	3441	kanał prostokątny	LKR-400-200-862
CN8	3442	kolano prostokątne (łuk)	LBXR-200-400-15
CN8	3443	kanał prostokątny	LKR-200-400-361
CN8	3444	kolano prostokątne (łuk)	LBXR-200-400-15
CN8	3445	kanał prostokątny	LKR-400-200-220
CN8	3446	kolano prostokątne (łuk)	LBXR-200-400-15
CN8	3447	kanał prostokątny	LKR-200-400-361
CN8	3448	kolano prostokątne (łuk)	LBXR-200-400-15
CN8	3449	kanał prostokątny	LKR-400-200-128
CN8	3450	kanał prostokątny	LKR-400-200-1250
CN8	3451	kanał prostokątny	LKR-400-200-1250
CN8	3452	kanał prostokątny	LKR-400-200-1250
CN8	3453	kanał prostokątny	LKR-400-200-1250
CN8	3454	kanał prostokątny	LKR-400-200-1250
CN8	3455	kanał prostokątny	LKR-400-200-1250
CN8	3456	kolano prostokątne (łuk)	LBXR-200-400-15
CN8	3457	kanał prostokątny	LKR-200-400-554
CN8	3458	kolano prostokątne (łuk)	LBXR-200-400-15
CN8	3459	kanał prostokątny	LKR-400-200-487
CN8	3460	trójnik prostokątny	LTROR-400-200-400-200-125-125-450
CN8	3461	kanał prostokątny	LKR-400-200-885
CN8	3462	redukcja kanału prostokątnego	LDR-400-200-250-200--75-0-200
CN8	3463	kanał prostokątny	LKR-250-200-984
CN8	3464	kolano prostokątne (łuk)	LBXR-200-250-15
CN8	3465	kanał prostokątny	LKR-250-200-554
CN8	3466	kolano prostokątne (łuk)	LBXR-200-250-15
CN8	3467	kanał prostokątny	LKR-250-200-151
CN8	3468	kolano prostokątne (łuk)	LBXR-250-200-90
CN8	3469	kanał prostokątny	LKR-250-200-151
CN8	3470	kolano prostokątne (łuk)	LBXR-250-200-90
CN8	3471	kanał prostokątny	LKR-250-200-792
CN8	3472	kanał prostokątny	LKR-250-200-1250
CN8	3473	kanał prostokątny	LKR-250-200-1250
CN8	3474	kanał prostokątny	LKR-250-200-1250
CN8	3475	kanał prostokątny	LKR-250-200-1250
CN8	3476	kanał prostokątny	LKR-250-200-1250
CN8	3477	kolano prostokątne (łuk)	LBXR-200-250-30
CN8	3478	kanał prostokątny	LKR-200-250-119
CN8	3479	kolano prostokątne (łuk)	LBXR-200-250-30
CN8	3480	kanał prostokątny	LKR-200-250-423
CN8	3481	redukcja kanału prostokątnego	LDR-250-200-250-200-0-50-200
CN8	3482	kolano prostokątne (łuk)	LBXR-250-200-45
CN8	3483	kanał prostokątny	LKR-200-250-213
CN8	3484	kolano prostokątne (łuk)	LBXR-250-200-45

Zestawienie materiałów instalacja wentylacji			
system	nr elementu	nazwa elementu	oznaczenie
[-]	[-]	[-]	[-]
CN8	3485	kanał prostokątny	LKR-200-250-803
CN8	3486	kanał prostokątny	LKR-200-250-1250
CN8	3487	króciec łączący	ILU 125
CN8	3488	kanał okrągły ze szwem spiralnym	SR 125 325
CN8	3489	przepustnica regulacyjna okrągła	DRU 125
CN8	3490	kanał okrągły ze szwem spiralnym	SR 125 652
CN8	3491	nypel	NPU 125
CN8	3492	kanał okrągły ze szwem spiralnym	SR 125 3000
CN8	3493	kolano tłoczone z podwójną uszczelką	BU 125 30
CN8	3494	kanał okrągły ze szwem spiralnym	SR 125 213
CN8	3495	kolano tłoczone z podwójną uszczelką	BU 125 30
CN8	3496	kanał okrągły ze szwem spiralnym	SR 125 540
CN8	3497	klapa ppoż. z siłownikiem 24V i sprężyną powrotną (funkcja komfort)	Ø 125
CN8	3498	kanał okrągły ze szwem spiralnym	SR 125 404
CN8	3499	trójnik segmentowy z podwójną uszczelką	TCPU 125 125
CN8	3500	kanał okrągły ze szwem spiralnym	SR 125 1577
CN8	3501	kolano tłoczone z podwójną uszczelką	BU 125 90
CN8	3502	kanał okrągły ze szwem spiralnym	SR 125 926
CN8	3503	przewód elastyczny	FD 125 592
CN8	3504	redukcja tłoczona męska z podwójną uszczelką	RCU 125 100
CN8	3505	mufa	MF 100
CN8	3506	nawiewnik wirowy o wysokiej indukcji ze skrzynką rozprężną z przyłączem bocznym oraz z przepustnicą regulacyjną	125
CN8	3507	kanał okrągły ze szwem spiralnym	SR 125 1023
CN8	3508	przewód elastyczny	FD 125 586
CN8	3509	redukcja tłoczona męska z podwójną uszczelką	RCU 125 100
CN8	3510	mufa	MF 100
CN8	3511	nawiewnik wirowy o wysokiej indukcji ze skrzynką rozprężną z przyłączem bocznym oraz z przepustnicą regulacyjną	125
CN8	3512	redukcja kanału prostokątnego	LDR-200-250-200-200-0-0-100
CN8	3513	kanał prostokątny	LKR-200-200-935
CN8	3514	kanał prostokątny	LKR-200-200-1250
CN8	3515	kanał prostokątny	LKR-200-200-1250
CN8	3516	kolano prostokątne (łuk)	LBXR-200-200-45
CN8	3517	kanał prostokątny	LKR-200-200-165
CN8	3518	kolano prostokątne (łuk)	LBXR-200-200-45
CN8	3519	kanał prostokątny	LKR-200-200-149
CN8	3520	kolano prostokątne (łuk)	LBXR-200-200-45
CN8	3521	kanał prostokątny	LKR-200-200-165
CN8	3522	kolano prostokątne (łuk)	LBXR-200-200-45
CN8	3523	trójnik prostokątny	LTROR-200-200-200-200-125-125-450
CN8	3524	redukcja kanał prostokątny/okrągły	LFR-200-200-200-0-0-200
CN8	3525	kanał okrągły ze szwem spiralnym	SR 200 718
CN8	3526	nypel	NPU 200
CN8	3527	kanał okrągły ze szwem spiralnym	SR 200 3000
CN8	3528	kolano tłoczone z podwójną uszczelką	BU 200 15
CN8	3529	kanał okrągły ze szwem spiralnym	SR 200 100
CN8	3530	trójnik segmentowy z podwójną uszczelką	TCPU 200 200

Zestawienie materiałów instalacja wentylacji			
system	nr elementu	nazwa elementu	oznaczenie
[-]	[-]	[-]	[-]
CN8	3531	redukcja tłoczona żeńska z podwójną uszczelką	RCFU 200 125
CN8	3532	kanał okrągły ze szwem spiralnym	SR 125 236
CN8	3533	trójnik segmentowy z podwójną uszczelką	TCPU 125 125
CN8	3534	kanał okrągły ze szwem spiralnym	SR 125 3000
CN8	3535	nypel	NPU 125
CN8	3536	kanał okrągły ze szwem spiralnym	SR 125 1295
CN8	3537	przewód elastyczny	FD 125 780
CN8	3538	redukcja tłoczona męska z podwójną uszczelką	RCU 125 100
CN8	3539	mufa	MF 100
CN8	3540	nawiewnik wirowy o wysokiej indukcji ze skrzynką rozprężną z przyłączem bocznym oraz z przepustnicą regulacyjną	125
CN8	3541	kanał okrągły ze szwem spiralnym	SR 125 409
CN8	3542	przewód elastyczny	FD 125 630
CN8	3543	redukcja tłoczona męska z podwójną uszczelką	RCU 125 100
CN8	3544	mufa	MF 100
CN8	3545	nawiewnik wirowy o wysokiej indukcji ze skrzynką rozprężną z przyłączem bocznym oraz z przepustnicą regulacyjną	125
CN8	3546	redukcja tłoczona żeńska z podwójną uszczelką	RCFU 200 125
CN8	3547	kanał okrągły ze szwem spiralnym	SR 125 1263
CN8	3548	nypel	NPU 125
CN8	3549	kanał okrągły ze szwem spiralnym	SR 125 3000
CN8	3550	kolano tłoczone z podwójną uszczelką	BU 125 30
CN8	3551	mufa	MF 125
CN8	3552	kolano tłoczone z podwójną uszczelką	BU 125 30
CN8	3553	kanał okrągły ze szwem spiralnym	SR 125 429
CN8	3554	klapa ppoż. z siłownkiem 24V i sprężyną powrotną (funkcja komfort)	Ø 125
CN8	3555	kanał okrągły ze szwem spiralnym	SR 125 1088
CN8	3556	kolano tłoczone z podwójną uszczelką	BU 125 90
CN8	3557	kanał okrągły ze szwem spiralnym	SR 125 2495
CN8	3558	trójnik segmentowy z podwójną uszczelką	TCPU 125 125
CN8	3559	kanał okrągły ze szwem spiralnym	SR 125 446
CN8	3560	przewód elastyczny	FD 125 490
CN8	3561	redukcja tłoczona męska z podwójną uszczelką	RCU 125 100
CN8	3562	kanał okrągły ze szwem spiralnym	SR 100 98
CN8	3563	nawiewnik wirowy o wysokiej indukcji ze skrzynką rozprężną z przyłączem bocznym oraz z przepustnicą regulacyjną	125
CN8	3564	kanał okrągły ze szwem spiralnym	SR 125 158
CN8	3565	przewód elastyczny	FD 125 462
CN8	3566	redukcja tłoczona męska z podwójną uszczelką	RCU 125 100
CN8	3567	mufa	MF 100
CN8	3568	nawiewnik wirowy o wysokiej indukcji ze skrzynką rozprężną z przyłączem bocznym oraz z przepustnicą regulacyjną	125
CN8	3569	redukcja kanał prostokątny/okrągły	LFR-200-200-200-0-0-150
CN8	3570	kanał okrągły ze szwem spiralnym	SR 200 1561

Zestawienie materiałów instalacja wentylacji			
system	nr elementu	nazwa elementu	oznaczenie
[-]	[-]	[-]	[-]
CN8	3571	przewód elastyczny	FD 200 728
CN8	3572	redukcja tłoczona męska z podwójną uszczelką	RCU 200 160
CN8	3573	mufa	MF 160
CN8	3574	Nawiewnik / wywiewnik okrągły z pełnym panelem frontowym i okrągłym górnym podejściem. Nawiew szczelinowy, przysufitowy 4-stronny lub 1,2,3 stronny pionowy z możliwością nastaw pośrednich. Zmiana kierunku nawiewu realizowana poprzez zmianę ustawienia panelu wewnętrznego. Dodatkowo skrzynka rozprężna wyposażonaw przepustnicę powietrza	200
CN8	3575	redukcja kanał prostokątny/okrągły	LFR-200-200-200-0-0-200
CN8	3576	kanał okrągły ze szwem spiralnym	SR 200 147
CN8	3577	kolano tłoczone z podwójną uszczelką	BU 200 45
CN8	3578	kanał okrągły ze szwem spiralnym	SR 200 126
CN8	3579	kolano tłoczone z podwójną uszczelką	BU 200 45
CN8	3580	kanał okrągły ze szwem spiralnym	SR 200 174
CN8	3581	kolano tłoczone z podwójną uszczelką	BU 200 60
CN8	3582	kanał okrągły ze szwem spiralnym	SR 200 154
CN8	3583	kolano tłoczone z podwójną uszczelką	BU 200 60
CN8	3584	kanał okrągły ze szwem spiralnym	SR 200 182
CN8	3585	przewód elastyczny	FD 200 421
CN8	3586	redukcja tłoczona męska z podwójną uszczelką	RCU 200 160
CN8	3587	mufa	MF 160
CN8	3588	Nawiewnik / wywiewnik okrągły z pełnym panelem frontowym i okrągłym górnym podejściem. Nawiew szczelinowy, przysufitowy 4-stronny lub 1,2,3 stronny pionowy z możliwością nastaw pośrednich. Zmiana kierunku nawiewu realizowana poprzez zmianę ustawienia panelu wewnętrznego. Dodatkowo skrzynka rozprężna wyposażonaw przepustnicę powietrza	200
CN8	3589	króciec łączący	ILU 100
CN8	3590	kanał okrągły ze szwem spiralnym	SR 100 250
CN8	3591	przepustnica regulacyjna okrągła	DRU 100
CN8	3592	kanał okrągły ze szwem spiralnym	SR 100 1610
CN8	3593	trójnik segmentowy z podwójną uszczelką	TCPU 100 100
CN8	3594	kanał okrągły ze szwem spiralnym	SR 100 3000
CN8	3595	nypel	NPU 100
CN8	3596	kanał okrągły ze szwem spiralnym	SR 100 1023
CN8	3597	przewód elastyczny	FD 100 1017
CN8	3598	nawiewnik wirowy o wysokiej indukcji ze skrzynką rozprężną z przyłączem bocznym oraz z przepustnicą regulacyjną	100
CN8	3599	kanał okrągły ze szwem spiralnym	SR 100 482
CN8	3600	przewód elastyczny	FD 100 536
CN8	3601	nawiewnik wirowy o wysokiej indukcji ze skrzynką rozprężną z przyłączem bocznym oraz z przepustnicą regulacyjną	100
CN8	3602	redukcja kanał prostokątny/okrągły	LFR-200-200-200-0-0-200
CN8	3603	mufa	MF 200

Zestawienie materiałów instalacja wentylacji			
system	nr elementu	nazwa elementu	oznaczenie
[-]	[-]	[-]	[-]
CN8	3604	kolano tłoczone z podwójną uszczelką	BU 200 60
CN8	3605	kanał okrągły ze szwem spiralnym	SR 200 205
CN8	3606	kolano tłoczone z podwójną uszczelką	BU 200 60
CN8	3607	kanał okrągły ze szwem spiralnym	SR 200 172
CN8	3608	kolano tłoczone z podwójną uszczelką	BU 200 60
CN8	3609	kanał okrągły ze szwem spiralnym	SR 200 205
CN8	3610	kolano tłoczone z podwójną uszczelką	BU 200 60
CN8	3611	kanał okrągły ze szwem spiralnym	SR 200 180
CN8	3612	przewód elastyczny	FD 200 422
CN8	3613	redukcja tłoczona męska z podwójną uszczelką	RCU 200 160
CN8	3614	mufa	MF 160
CN8	3615	Nawiewnik / wywiewnik okrągły z pełnym panelem frontowym i okrągłym górnym podejściem. Nawiew szczelinowy, przysufitowy 4-stronny lub 1,2,3 stronny pionowy z możliwością nastaw pośrednich. Zmiana kierunku nawiewu realizowana poprzez zmianę ustawienia panelu wewnętrznego. Dodatkowo skrzynka rozprężna wyposażonaw przepustnicę powietrza	200
CN8	3616	redukcja kanał prostokątny/okrągły	LFR-200-200-200-0-0-200
CN8	3617	kanał okrągły ze szwem spiralnym	SR 200 100
CN8	3618	kolano tłoczone z podwójną uszczelką	BU 200 60
CN8	3619	kanał okrągły ze szwem spiralnym	SR 200 234
CN8	3620	kolano tłoczone z podwójną uszczelką	BU 200 60
CN8	3621	mufa	MF 200
CN8	3622	kolano tłoczone z podwójną uszczelką	BU 200 60
CN8	3623	kanał okrągły ze szwem spiralnym	SR 200 246
CN8	3624	kolano tłoczone z podwójną uszczelką	BU 200 60
CN8	3625	kanał okrągły ze szwem spiralnym	SR 200 550
CN8	3626	przepustnica regulacyjna okrągła	DRU 200
CN8	3627	kanał okrągły ze szwem spiralnym	SR 200 1032
CN8	3628	kolano tłoczone z podwójną uszczelką	BU 200 90
CN8	3629	kanał okrągły ze szwem spiralnym	SR 200 1576
CN8	3630	kolano tłoczone z podwójną uszczelką	BU 200 90
CN8	3631	kanał okrągły ze szwem spiralnym	SR 200 261
CN8	3632	klapa ppoż. z siłownkiem 24V i sprężyną powrotną (funkcja komfort)	Ø 200
CN8	3633	kanał okrągły ze szwem spiralnym	SR 200 2286
CN8	3634	kolano tłoczone z podwójną uszczelką	BU 200 90
CN8	3635	mufa	MF 200
CN8	3636	kolano tłoczone z podwójną uszczelką	BU 200 15
CN8	3637	kanał okrągły ze szwem spiralnym	SR 200 354
CN8	3638	kolano tłoczone z podwójną uszczelką	BU 200 15
CN8	3639	kanał okrągły ze szwem spiralnym	SR 200 1685
CN8	3640	trójnik segmentowy z podwójną uszczelką	TCPU 200 160
CN8	3641	kanał okrągły ze szwem spiralnym	SR 200 2183
CN8	3642	nypel	NPU 200
CN8	3643	kanał okrągły ze szwem spiralnym	SR 200 3000
CN8	3644	nypel	NPU 200
CN8	3645	kanał okrągły ze szwem spiralnym	SR 200 3000
CN8	3646	trójnik segmentowy z podwójną uszczelką	TCPU 200 160

Zestawienie materiałów instalacja wentylacji			
system	nr elementu	nazwa elementu	oznaczenie
[-]	[-]	[-]	[-]
CN8	3647	redukcja tłoczona żeńska z podwójną uszczelką	RCFU 200 160
CN8	3648	kanał okrągły ze szwem spiralnym	SR 160 3000
CN8	3649	nypel	NPU 160
CN8	3650	kanał okrągły ze szwem spiralnym	SR 160 1542
CN8	3651	trójnik segmentowy z podwójną uszczelką	TCPU 160 125
CN8	3652	redukcja tłoczona żeńska z podwójną uszczelką	RCFU 160 125
CN8	3653	kanał okrągły ze szwem spiralnym	SR 125 1522
CN8	3654	nypel	NPU 125
CN8	3655	kanał okrągły ze szwem spiralnym	SR 125 1522
CN8	3656	nypel	NPU 125
CN8	3657	kanał okrągły ze szwem spiralnym	SR 125 3000
CN8	3658	nypel	NPU 125
CN8	3659	kanał okrągły ze szwem spiralnym	SR 125 3000
CN8	3660	przewód elastyczny	FD 125 1058
CN8	3661	nawiewnik wirowy o wysokiej indukcji ze skrzynką rozprężną z przyłączem bocznym oraz z przepustnicą regulacyjną	160
CN8	3662	kanał okrągły ze szwem spiralnym	SR 125 155
CN8	3663	przewód elastyczny	FD 125 625
CN8	3664	nawiewnik wirowy o wysokiej indukcji ze skrzynką rozprężną z przyłączem bocznym oraz z przepustnicą regulacyjną	160
CN8	3665	kanał okrągły ze szwem spiralnym	SR 160 781
CN8	3666	przewód elastyczny	FD 160 589
CN8	3667	mufa	MF 160
CN8	3668	redukcja tłoczona męska z podwójną uszczelką	RCU 160 125
CN8	3669	mufa	MF 125
CN8	3670	nawiewnik wirowy o wysokiej indukcji ze skrzynką rozprężną z przyłączem bocznym oraz z przepustnicą regulacyjną	160
CN8	3671	kanał okrągły ze szwem spiralnym	SR 160 454
CN8	3672	przewód elastyczny	FD 160 723
CN8	3673	kanał okrągły ze szwem spiralnym	SR 160 130
CN8	3674	redukcja tłoczona męska z podwójną uszczelką	RCU 160 125
CN8	3675	mufa	MF 125
CN8	3676	nawiewnik wirowy o wysokiej indukcji ze skrzynką rozprężną z przyłączem bocznym oraz z przepustnicą regulacyjną	160
CN8	3677	króciec łączący	ILU 100
CN8	3678	kanał okrągły ze szwem spiralnym	SR 100 250
CN8	3679	przepustnica regulacyjna okrągła	DRU 100
CN8	3680	kanał okrągły ze szwem spiralnym	SR 100 1419
CN8	3681	trójnik segmentowy z podwójną uszczelką	TCPU 100 100
CN8	3682	kanał okrągły ze szwem spiralnym	SR 100 3000
CN8	3683	nypel	NPU 100
CN8	3684	kanał okrągły ze szwem spiralnym	SR 100 495
CN8	3685	przewód elastyczny	FD 100 1154
CN8	3686	nawiewnik wirowy o wysokiej indukcji ze skrzynką rozprężną z przyłączem bocznym oraz z przepustnicą regulacyjną	100
CN8	3687	kanał okrągły ze szwem spiralnym	SR 100 344

Zestawienie materiałów instalacja wentylacji			
system	nr elementu	nazwa elementu	oznaczenie
[-]	[-]	[-]	[-]
CN8	3688	przewód elastyczny	FD 100 345
CN8	3689	nawiewnik wirowy o wysokiej indukcji ze skrzynką rozprężną z przyłączem bocznym oraz z przepustnicą regulacyjną	100
CN8	3690	redukcja kanał prostokątny/okrągły	LFR-200-250-200-0-0-200
CN8	3691	mufa	MF 200
CN8	3692	kolano tłoczone z podwójną uszczelką	BU 200 60
CN8	3693	kanał okrągły ze szwem spiralnym	SR 200 205
CN8	3694	kolano tłoczone z podwójną uszczelką	BU 200 60
CN8	3695	kanał okrągły ze szwem spiralnym	SR 200 101
CN8	3696	kolano tłoczone z podwójną uszczelką	BU 200 60
CN8	3697	kanał okrągły ze szwem spiralnym	SR 200 205
CN8	3698	kolano tłoczone z podwójną uszczelką	BU 200 60
CN8	3699	kanał okrągły ze szwem spiralnym	SR 200 315
CN8	3700	przewód elastyczny	FD 200 521
CN8	3701	redukcja tłoczona męska z podwójną uszczelką	RCU 200 160
CN8	3702	mufa	MF 160
CN8	3703	Nawiewnik / wywiewnik okrągły z pełnym panelem frontowym i okrągłym górnym podejściem. Nawiew szczelinowy, przysufitowy 4-stronny lub 1,2,3 stronny pionowy z możliwością nastaw pośrednich. Zmiana kierunku nawiewu realizowana poprzez zmianę ustawienia panelu wewnętrznego. Dodatkowo skrzynka rozprężna wyposażonaw przepustnicę powietrza	200
CN8	3704	króciec łączący	ILU 200
CN8	3705	kanał okrągły ze szwem spiralnym	SR 200 502
CN8	3706	przewód elastyczny	FD 200 937
CN8	3707	redukcja tłoczona męska z podwójną uszczelką	RCU 200 160
CN8	3708	mufa	MF 160
CN8	3709	Nawiewnik / wywiewnik okrągły z pełnym panelem frontowym i okrągłym górnym podejściem. Nawiew szczelinowy, przysufitowy 4-stronny lub 1,2,3 stronny pionowy z możliwością nastaw pośrednich. Zmiana kierunku nawiewu realizowana poprzez zmianę ustawienia panelu wewnętrznego. Dodatkowo skrzynka rozprężna wyposażonaw przepustnicę powietrza	200
CN8	3710	redukcja kanału prostokątnego	LDR-700-1200-600-1200--100-0-600
CN8	3711	kanał prostokątny	LKR-600-1200-1250
CN8	3712	kanał prostokątny	LKR-600-1200-1250
CN8	3713	kanał prostokątny	LKR-600-1200-890
CN8	3714	nasadka siodłowa	LTR-800-300-125-P20-400
CN8	3715	kanał prostokątny	LKR-300-800-400
CN8	3716	przepustnica prostokątna wielopłaszczyznowa	JSM-800-300-115
CN8	3717	kanał prostokątny	LKR-300-800-238
CN8	3718	trójnik prostokątny	LTROR-800-600-800-300-125-125-850
CN8	3719	redukcja kanału prostokątnego	LDR-800-300-550-200--125--50-400
CN8	3720	kanał prostokątny	LKR-550-200-200
CN8	3721	kolano prostokątne (łuk)	LBXR-550-200-30

Zestawienie materiałów instalacja wentylacji			
system	nr elementu	nazwa elementu	oznaczenie
[-]	[-]	[-]	[-]
CN8	3722	kanał prostokątny	LKR-550-200-250
CN8	3723	kolano prostokątne (łuk)	LBXR-550-200-30
CN8	3724	kanał prostokątny	LKR-550-200-227
CN8	3725	króciec łączący	ILU 125
CN8	3726	kanał okrągły ze szwem spiralnym	SR 125 325
CN8	3727	przepustnica regulacyjna okrągła	DRU 125
CN8	3728	kanał okrągły ze szwem spiralnym	SR 125 633
CN8	3729	trójnik segmentowy z podwójną uszczelką	TCPU 125 125
CN8	3730	kanał okrągły ze szwem spiralnym	SR 125 1225
CN8	3731	przewód elastyczny	FD 125 533
CN8	3732	redukcja tłoczona męska z podwójną uszczelką	RCU 125 100
CN8	3733	mufa	MF 100
CN8	3734	nawiewnik wirowy o wysokiej indukcji ze skrzynką rozprężną z przyłączem bocznym oraz z przepustnicą regulacyjną	125
CN8	3735	kanał okrągły ze szwem spiralnym	SR 125 434
CN8	3736	przewód elastyczny	FD 125 651
CN8	3737	redukcja tłoczona męska z podwójną uszczelką	RCU 125 100
CN8	3738	mufa	MF 100
CN8	3739	nawiewnik wirowy o wysokiej indukcji ze skrzynką rozprężną z przyłączem bocznym oraz z przepustnicą regulacyjną	125
CN8	3740	redukcja kanału prostokątnego	LDR-550-200-500-200--25-0-250
CN8	3741	kanał prostokątny	LKR-500-200-787
CN8	3742	trójnik prostokątny	LTROR-300-500-300-200-125-125-750
CN8	3743	kanał prostokątny	LKR-300-200-295
CN8	3744	trójnik prostokątny	LTROR-300-300-300-200-125-125-550
CN8	3745	redukcja kanał prostokątny/okrągły	LFR-300-200-200-50-0-250
CN8	3746	kanał okrągły ze szwem spiralnym	SR 200 749
CN8	3747	przepustnica regulacyjna okrągła	DRU 200
CN8	3748	kanał okrągły ze szwem spiralnym	SR 200 1037
CN8	3749	trójnik segmentowy z podwójną uszczelką	TCPU 200 200
CN8	3750	kanał okrągły ze szwem spiralnym	SR 200 1949
CN8	3751	kolano tłoczone z podwójną uszczelką	BU 200 90
CN8	3752	kanał okrągły ze szwem spiralnym	SR 200 1867
CN8	3753	trójnik segmentowy z podwójną uszczelką	TCPU 200 200
CN8	3754	redukcja tłoczona żeńska z podwójną uszczelką	RCFU 200 100
CN8	3755	kanał okrągły ze szwem spiralnym	SR 100 177
CN8	3756	kolano tłoczone z podwójną uszczelką	BU 100 30
CN8	3757	kanał okrągły ze szwem spiralnym	SR 100 259
CN8	3758	kolano tłoczone z podwójną uszczelką	BU 100 30
CN8	3759	kanał okrągły ze szwem spiralnym	SR 100 308
CN8	3760	kolano tłoczone z podwójną uszczelką	BU 100 30
CN8	3761	kanał okrągły ze szwem spiralnym	SR 100 259
CN8	3762	kolano tłoczone z podwójną uszczelką	BU 100 30
CN8	3763	kanał okrągły ze szwem spiralnym	SR 100 1485
CN8	3764	kolano tłoczone z podwójną uszczelką	BU 100 90
CN8	3765	kanał okrągły ze szwem spiralnym	SR 100 605
CN8	3766	przewód elastyczny	FD 100 623

Zestawienie materiałów instalacja wentylacji			
system	nr elementu	nazwa elementu	oznaczenie
[-]	[-]	[-]	[-]
CN8	3767	nawiewnik wirowy o wysokiej indukcji ze skrzynką rozprężną z przyłączem bocznym oraz z przepustnicą regulacyjną	100
CN8	3768	kanał okrągły ze szwem spiralnym	SR 200 666
CN8	3769	przewód elastyczny	FD 200 477
CN8	3770	mufa	MF 200
CN8	3771	redukcja tłoczona męska z podwójną uszczelką	RCU 200 160
CN8	3772	mufa	MF 160
CN8	3773	Nawiewnik / wywiewnik okrągły z pełnym panelem frontowym i okrągłym górnym podejściem. Nawiew szczelinowy, przysufitowy 4-stronny poziomy lub pionowy z możliwością nastaw pośrednich. Zmiana kierunku nawiewu realizowana poprzez zmianę ustawienia panelu wewnętrznego. Dodatkowo skrzynka rozprężna wyposażonaw przepustnicę powietrza	160
CN8	3774	redukcja tłoczona żeńska z podwójną uszczelką	RCFU 200 125
CN8	3775	mufa	MF 125
CN8	3776	kolano tłoczone z podwójną uszczelką	BU 125 30
CN8	3777	kanał okrągły ze szwem spiralnym	SR 125 122
CN8	3778	kolano tłoczone z podwójną uszczelką	BU 125 30
CN8	3779	kanał okrągły ze szwem spiralnym	SR 125 598
CN8	3780	klapa ppoż. z siłownkiem 24V i sprężyną powrotną (funkcja komfort)	Ø 125
CN8	3781	kanał okrągły ze szwem spiralnym	SR 125 169
CN8	3782	przewód elastyczny	FD 125 629
CN8	3783	nawiewnik wirowy o wysokiej indukcji ze skrzynką rozprężną z przyłączem bocznym oraz z przepustnicą regulacyjną	160
CN8	3784	redukcja kanał prostokątny/okrągły	LFR-300-200-200-50-0-250
CN8	3785	mufa	MF 200
CN8	3786	kolano tłoczone z podwójną uszczelką	BU 200 60
CN8	3787	kanał okrągły ze szwem spiralnym	SR 200 98
CN8	3788	kolano tłoczone z podwójną uszczelką	BU 200 60
CN8	3789	kanał okrągły ze szwem spiralnym	SR 200 206
CN8	3790	kolano tłoczone z podwójną uszczelką	BU 200 60
CN8	3791	kanał okrągły ze szwem spiralnym	SR 200 98
CN8	3792	kolano tłoczone z podwójną uszczelką	BU 200 60
CN8	3793	kanał okrągły ze szwem spiralnym	SR 200 3000
CN8	3794	nypel	NPU 200
CN8	3795	kanał okrągły ze szwem spiralnym	SR 200 3000
CN8	3796	nypel	NPU 200
CN8	3797	kanał okrągły ze szwem spiralnym	SR 200 708
CN8	3798	kolano tłoczone z podwójną uszczelką	BU 200 90
CN8	3799	kanał okrągły ze szwem spiralnym	SR 200 1076
CN8	3800	trójnik segmentowy z podwójną uszczelką	TCPU 200 125
CN8	3801	kanał okrągły ze szwem spiralnym	SR 200 851
CN8	3802	trójnik segmentowy z podwójną uszczelką	TCPU 200 200
CN8	3803	redukcja tłoczona żeńska z podwójną uszczelką	RCFU 200 160
CN8	3804	kanał okrągły ze szwem spiralnym	SR 160 1421

Zestawienie materiałów instalacja wentylacji			
system	nr elementu	nazwa elementu	oznaczenie
[-]	[-]	[-]	[-]
CN8	3805	kolano tłoczone z podwójną uszczelką	BU 160 90
CN8	3806	kanał okrągły ze szwem spiralnym	SR 160 198
CN8	3807	kolano tłoczone z podwójną uszczelką	BU 160 90
CN8	3808	kanał okrągły ze szwem spiralnym	SR 160 886
CN8	3809	kolano tłoczone z podwójną uszczelką	BU 160 90
CN8	3810	kanał okrągły ze szwem spiralnym	SR 160 198
CN8	3811	kolano tłoczone z podwójną uszczelką	BU 160 90
CN8	3812	kanał okrągły ze szwem spiralnym	SR 160 189
CN8	3813	kolano tłoczone z podwójną uszczelką	BU 160 90
CN8	3814	kanał okrągły ze szwem spiralnym	SR 160 1089
CN8	3815	nypel	NPU 160
CN8	3816	kanał okrągły ze szwem spiralnym	SR 160 3000
CN8	3817	przewód elastyczny	FD 160 886
CN8	3818	redukcja tłoczona męska z podwójną uszczelką	RCU 160 125
CN8	3819	mufa	MF 125
CN8	3820	Okrągły nawiewnik / wywiewnik wirowy z regulowanymi kierownicami. Wirowy strumień zapewnia dużą indukcja oraz duży, dynamiczny zasięg. Nawiewnik może być przestawiony na pionowy strumień powietrza. nstalacja nawiewnika ze skrzynką rozprężną oraz przepustnicą regulacyjną	160
CN8	3821	kanał okrągły ze szwem spiralnym	SR 200 1105
CN8	3822	nypel	NPU 200
CN8	3823	kanał okrągły ze szwem spiralnym	SR 200 3000
CN8	3824	przewód elastyczny	FD 200 760
CN8	3825	redukcja tłoczona męska z podwójną uszczelką	RCU 200 160
CN8	3826	mufa	MF 160
CN8	3827	Nawiewnik / wywiewnik okrągły z pełnym panelem frontowym i okrągłym górnym podejściem. Nawiew szczelinowy, przysufitowy 4-stronny poziomy lub pionowy z możliwością nastaw pośrednich. Zmiana kierunku nawiewu realizowana poprzez zmianę ustawienia panelu wewnętrznego. Dodatkowo skrzynka rozprężna wyposażonaw przepustnicę powietrza	160
CN8	3828	kanał okrągły ze szwem spiralnym	SR 125 299
CN8	3829	kolano tłoczone z podwójną uszczelką	BU 125 90
CN8	3830	kanał okrągły ze szwem spiralnym	SR 125 675
CN8	3831	przewód elastyczny	FD 125 745
CN8	3832	redukcja tłoczona męska z podwójną uszczelką	RCU 125 100
CN8	3833	mufa	MF 100
CN8	3834	nawiewnik wirowy o wysokiej indukcji ze skrzynką rozprężną z przyłączem bocznym oraz z przepustnicą regulacyjną	125
CN8	3835	króciec łączący	ILU 125
CN8	3836	mufa	MF 125
CN8	3837	przepustnica regulacyjna okrągła	DRU 125
CN8	3838	mufa	MF 125
CN8	3839	przewód elastyczny	FD 125 471
CN8	3840	redukcja tłoczona męska z podwójną	RCU 125 100

Zestawienie materiałów instalacja wentylacji			
system	nr elementu	nazwa elementu	oznaczenie
[-]	[-]	[-]	[-]
		uszczelką	
CN8	3841	mufa	MF 100
CN8	3842	nawiewnik wirowy o wysokiej indukcji ze skrzynką rozprężną z przyłączem bocznym oraz z przepustnicą regulacyjną	125
CN8	3843	redukcja kanału prostokątnego	LDR-300-200-200-200-0-0-150
CN8	3844	kolano prostokątne (łuk)	LBXR-200-200-60
CN8	3845	kanał prostokątny	LKR-200-200-112
CN8	3846	kolano prostokątne (łuk)	LBXR-200-200-60
CN8	3847	kanał prostokątny	LKR-200-200-107
CN8	3848	kolano prostokątne (łuk)	LBXR-200-200-60
CN8	3849	kanał prostokątny	LKR-200-200-112
CN8	3850	kolano prostokątne (łuk)	LBXR-200-200-60
CN8	3851	kanał prostokątny	LKR-200-200-572
CN8	3852	kanał prostokątny	LKR-200-200-1250
CN8	3853	kolano prostokątne (łuk)	LBXR-200-200-90
CN8	3854	kanał prostokątny	LKR-200-200-840
CN8	3855	kanał prostokątny	LKR-200-200-1250
CN8	3856	trójnik prostokątny	LTROR-200-200-200-200-125-125-450
CN8	3857	redukcja kanał prostokątny/okrągły	LFR-200-200-200-0-0-200
CN8	3858	kanał okrągły ze szwem spiralnym	SR 200 3000
CN8	3859	nypel	NPU 200
CN8	3860	kanał okrągły ze szwem spiralnym	SR 200 3000
CN8	3861	nypel	NPU 200
CN8	3862	kanał okrągły ze szwem spiralnym	SR 200 1724
CN8	3863	trójnik segmentowy z podwójną uszczelką	TCPU 200 160
CN8	3864	redukcja tłoczona żeńska z podwójną uszczelką	RCFU 200 160
CN8	3865	kanał okrągły ze szwem spiralnym	SR 160 1564
CN8	3866	przewód elastyczny	FD 160 1317
CN8	3867	Nawiewnik / wywiewnik okrągły z pełnym panelem frontowym i okrągłym górnym podejściem. Nawiew szczelinowy, przysufitowy 4-stronny lub 1,2,3 stronny pionowy z możliwością nastaw pośrednich. Zmiana kierunku nawiewu realizowana poprzez zmianę ustawienia panelu wewnętrznego. Dodatkowo skrzynka rozprężna wyposażonaw przepustnicę powietrza	160
CN8	3868	kanał okrągły ze szwem spiralnym	SR 160 650
CN8	3869	przewód elastyczny	FD 160 873
CN8	3870	redukcja tłoczona męska z podwójną uszczelką	RCU 160 125
CN8	3871	mufa	MF 125
CN8	3872	Nawiewnik / wywiewnik okrągły z pełnym panelem frontowym i okrągłym górnym podejściem. Nawiew szczelinowy, przysufitowy 4-stronny lub 1,2,3 stronny pionowy z możliwością nastaw pośrednich. Zmiana kierunku nawiewu realizowana poprzez zmianę ustawienia panelu wewnętrznego. Dodatkowo skrzynka rozprężna wyposażonaw przepustnicę powietrza	160
CN8	3873	redukcja kanał prostokątny/okrągły	LFR-200-200-200-0-0-200
CN8	3874	kanał okrągły ze szwem spiralnym	SR 200 782

Zestawienie materiałów instalacja wentylacji			
system	nr elementu	nazwa elementu	oznaczenie
[-]	[-]	[-]	[-]
CN8	3875	przewód elastyczny	FD 200 970
CN8	3876	redukcja tłoczona męska z podwójną uszczelką	RCU 200 160
CN8	3877	mufa	MF 160
CN8	3878	Nawiewnik / wywiewnik okrągły z pełnym panelem frontowym i okrągłym górnym podejściem. Nawiew szczelinowy, przysufitowy 4-stronny lub 1,2,3 stronny pionowy z możliwością nastaw pośrednich. Zmiana kierunku nawiewu realizowana poprzez zmianę ustawienia panelu wewnętrznego. Dodatkowo skrzynka rozprężna wyposażonaw przepustnicę powietrza	200
CN8	3879	kanał prostokątny	LKR-600-300-602
CN8	3880	kolano prostokątne (łuk)	LBXR-600-300-90
CN8	3881	kanał prostokątny	LKR-600-300-998
CN8	3882	redukcja kanału prostokątnego	LDR-600-300-600-250-0--25-300
CN8	3883	kanał prostokątny	LKR-600-250-1189
CN8	3884	kanał prostokątny	LKR-600-250-1250
CN8	3885	kolano prostokątne (łuk)	LBXR-250-600-15
CN8	3886	kanał prostokątny	LKR-600-250-337
CN8	3887	kolano prostokątne (łuk)	LBXR-250-600-15
CN8	3888	kolano prostokątne (łuk)	LBXR-250-600-15
CN8	3889	kanał prostokątny	LKR-600-250-337
CN8	3890	kolano prostokątne (łuk)	LBXR-250-600-15
CN8	3891	kanał prostokątny	LKR-600-250-478
CN8	3892	kanał prostokątny	LKR-600-250-1250
CN8	3893	kanał prostokątny	LKR-600-250-1250
CN8	3894	kolano prostokątne (łuk)	LBXR-600-250-90
CN8	3895	kanał prostokątny	LKR-600-250-721
CN8	3896	kanał prostokątny	LKR-600-250-1250
CN8	3897	kanał prostokątny	LKR-600-250-1250
CN8	3898	trójnik prostokątny	LTROR-600-200-600-250-75-75-350
CN8	3899	kanał prostokątny	LKR-600-250-100
CN8	3900	redukcja kanału prostokątnego	LDR-600-250-450-200-0-0-300
CN8	3901	kanał prostokątny	LKR-450-200-366
CN8	3902	kanał prostokątny	LKR-450-200-1250
CN8	3903	kanał prostokątny	LKR-450-200-1250
CN8	3904	króciec łączący	ILU 125
CN8	3905	kanał okrągły ze szwem spiralnym	SR 125 3000
CN8	3906	nypel	NPU 125
CN8	3907	kanał okrągły ze szwem spiralnym	SR 125 1966
CN8	3908	przepustnica regulacyjna okrągła	DRU 125
CN8	3909	kanał okrągły ze szwem spiralnym	SR 125 325
CN8	3910	przewód elastyczny	FD 125 1133
CN8	3911	redukcja tłoczona męska z podwójną uszczelką	RCU 125 100
CN8	3912	mufa	MF 100
CN8	3913	nawiewnik wirowy o wysokiej indukcji ze skrzynką rozprężną z przyłączem bocznym oraz z przepustnicą regulacyjną	125
CN8	3914	kanał prostokątny	LKR-450-200-1250
CN8	3915	kanał prostokątny	LKR-450-200-1250
CN8	3916	kanał prostokątny	LKR-450-200-1250
CN8	3917	kanał prostokątny	LKR-450-200-1250

Zestawienie materiałów instalacja wentylacji			
system	nr elementu	nazwa elementu	oznaczenie
[-]	[-]	[-]	[-]
CN8	3918	kanał prostokątny	LKR-450-200-1250
CN8	3919	kanał prostokątny	LKR-450-200-1250
CN8	3920	kanał prostokątny	LKR-450-200-1250
CN8	3921	trójnik prostokątny	LTROR-450-200-450-200-125-125-450
CN8	3922	redukcja kanału prostokątnego	LDR-450-200-400-200--25-0-200
CN8	3923	kanał prostokątny	LKR-400-200-1036
CN8	3924	kanał prostokątny	LKR-400-200-1250
CN8	3925	kanał prostokątny	LKR-400-200-1250
CN8	3926	kanał prostokątny	LKR-400-200-1250
CN8	3927	kanał prostokątny	LKR-400-200-1250
CN8	3928	kanał prostokątny	LKR-400-200-1250
CN8	3929	kanał prostokątny	LKR-400-200-1250
CN8	3930	kanał prostokątny	LKR-400-200-1250
CN8	3931	kanał prostokątny	LKR-400-200-1250
CN8	3932	trójnik prostokątny	LTROR-400-200-400-200-125-125-450
CN8	3933	kanał prostokątny	LKR-400-200-1192
CN8	3934	redukcja kanału prostokątnego	LDR-400-200-250-200--75-0-200
CN8	3935	redukcja kanału prostokątnego	LDR-250-200-250-200-0--23-100
CN8	3936	kanał prostokątny	LKR-250-200-747
CN8	3937	kolano prostokątne (łuk)	LBXR-250-200-90
CN8	3938	kanał prostokątny	LKR-250-200-442
CN8	3939	kolano prostokątne (łuk)	LBXR-250-200-90
CN8	3940	kanał prostokątny	LKR-200-250-661
CN8	3941	kanał prostokątny	LKR-200-250-661
CN8	3942	kanał prostokątny	LKR-200-250-1250
CN8	3943	kanał prostokątny	LKR-200-250-1250
CN8	3944	kanał prostokątny	LKR-200-250-1250
CN8	3945	kanał prostokątny	LKR-200-250-1250
CN8	3946	kanał prostokątny	LKR-200-250-1250
CN8	3947	kanał prostokątny	LKR-200-250-1250
CN8	3948	kanał prostokątny	LKR-200-250-1250
CN8	3949	kanał prostokątny	LKR-200-250-1250
CN8	3950	kanał prostokątny	LKR-200-250-1250
CN8	3951	króciec łączący	ILU 125
CN8	3952	kanał okrągły ze szwem spiralnym	SR 125 298
CN8	3953	przepustnica regulacyjna okrągła	DRU 125
CN8	3954	kanał okrągły ze szwem spiralnym	SR 125 765
CN8	3955	nypel	NPU 125
CN8	3956	kanał okrągły ze szwem spiralnym	SR 125 3000
CN8	3957	kolano tłoczone z podwójną uszczelką	BU 125 30
CN8	3958	mufa	MF 125
CN8	3959	kolano tłoczone z podwójną uszczelką	BU 125 30
CN8	3960	kanał okrągły ze szwem spiralnym	SR 125 529
CN8	3961	klapa ppoż. z siłownikiem 24V i sprężyną powrotną (funkcja komfort)	Ø 125
CN8	3962	kanał okrągły ze szwem spiralnym	SR 125 1134
CN8	3963	trójnik segmentowy z podwójną uszczelką	TCPU 125 125
CN8	3964	kanał okrągły ze szwem spiralnym	SR 125 496
CN8	3965	przewód elastyczny	FD 125 549
CN8	3966	redukcja tłoczona męska z podwójną uszczelką	RCU 125 100
CN8	3967	mufa	MF 100

Zestawienie materiałów instalacja wentylacji			
system	nr elementu	nazwa elementu	oznaczenie
[-]	[-]	[-]	[-]
CN8	3968	nawiewnik wirowy o wysokiej indukcji ze skrzynką rozprężną z przyłączem bocznym oraz z przepustnicą regulacyjną	125
CN8	3969	kanał okrągły ze szwem spiralnym	SR 125 378
CN8	3970	przewód elastyczny	FD 125 734
CN8	3971	redukcja tłoczona męska z podwójną uszczelką	RCU 125 100
CN8	3972	mufa	MF 100
CN8	3973	nawiewnik wirowy o wysokiej indukcji ze skrzynką rozprężną z przyłączem bocznym oraz z przepustnicą regulacyjną	125
CN8	3974	redukcja kanału prostokątnego	LDR-200-250-200-200-0-0-100
CN8	3975	kanał prostokątny	LKR-200-200-869
CN8	3976	kanał prostokątny	LKR-200-200-1250
CN8	3977	kanał prostokątny	LKR-200-200-1250
CN8	3978	trójnik prostokątny	LTROR-200-200-200-200-125-125-450
CN8	3979	redukcja kanał prostokątny/okrągły	LFR-200-200-200-0-0-200
CN8	3980	kanał okrągły ze szwem spiralnym	SR 200 862
CN8	3981	nypel	NPU 200
CN8	3982	kanał okrągły ze szwem spiralnym	SR 200 3000
CN8	3983	trójnik segmentowy z podwójną uszczelką	TCPU 200 200
CN8	3984	redukcja tłoczona żeńska z podwójną uszczelką	RCFU 200 125
CN8	3985	mufa	MF 125
CN8	3986	przepustnica regulacyjna okrągła	DRU 125
CN8	3987	mufa	MF 125
CN8	3988	trójnik segmentowy z podwójną uszczelką	TCPU 125 125
CN8	3989	kanał okrągły ze szwem spiralnym	SR 125 3000
CN8	3990	nypel	NPU 125
CN8	3991	kanał okrągły ze szwem spiralnym	SR 125 1268
CN8	3992	przewód elastyczny	FD 125 780
CN8	3993	redukcja tłoczona męska z podwójną uszczelką	RCU 125 100
CN8	3994	mufa	MF 100
CN8	3995	nawiewnik wirowy o wysokiej indukcji ze skrzynką rozprężną z przyłączem bocznym oraz z przepustnicą regulacyjną	125
CN8	3996	kanał okrągły ze szwem spiralnym	SR 125 409
CN8	3997	przewód elastyczny	FD 125 662
CN8	3998	redukcja tłoczona męska z podwójną uszczelką	RCU 125 100
CN8	3999	mufa	MF 100
CN8	4000	nawiewnik wirowy o wysokiej indukcji ze skrzynką rozprężną z przyłączem bocznym oraz z przepustnicą regulacyjną	125
CN8	4001	redukcja tłoczona żeńska z podwójną uszczelką	RCFU 200 125
CN8	4002	kanał okrągły ze szwem spiralnym	SR 125 1139
CN8	4003	nypel	NPU 125
CN8	4004	kanał okrągły ze szwem spiralnym	SR 125 3000
CN8	4005	kolano tłoczone z podwójną uszczelką	BU 125 30
CN8	4006	mufa	MF 125
CN8	4007	kolano tłoczone z podwójną uszczelką	BU 125 30
CN8	4008	kanał okrągły ze szwem spiralnym	SR 125 448

Zestawienie materiałów instalacja wentylacji			
system	nr elementu	nazwa elementu	oznaczenie
[-]	[-]	[-]	[-]
CN8	4009	klapa ppoż. z siłownikiem 24V i sprężyną powrotną (funkcja komfort)	Ø 125
CN8	4010	kanał okrągły ze szwem spiralnym	SR 125 1286
CN8	4011	kolano tłoczone z podwójną uszczelką	BU 125 90
CN8	4012	kanał okrągły ze szwem spiralnym	SR 125 2340
CN8	4013	trójnik segmentowy z podwójną uszczelką	TCPU 125 125
CN8	4014	kanał okrągły ze szwem spiralnym	SR 125 683
CN8	4015	przewód elastyczny	FD 125 395
CN8	4016	redukcja tłoczona męska z podwójną uszczelką	RCU 125 100
CN8	4017	mufa	MF 100
CN8	4018	nawiewnik wirowy o wysokiej indukcji ze skrzynką rozprężną z przyłączem bocznym oraz z przepustnicą regulacyjną	125
CN8	4019	kanał okrągły ze szwem spiralnym	SR 125 446
CN8	4020	przewód elastyczny	FD 125 355
CN8	4021	redukcja tłoczona męska z podwójną uszczelką	RCU 125 100
CN8	4022	mufa	MF 100
CN8	4023	nawiewnik wirowy o wysokiej indukcji ze skrzynką rozprężną z przyłączem bocznym oraz z przepustnicą regulacyjną	125
CN8	4024	redukcja kanał prostokątny/okrągły	LFR-200-200-200-0-0-150
CN8	4025	kanał okrągły ze szwem spiralnym	SR 200 1534
CN8	4026	przewód elastyczny	FD 200 739
CN8	4027	redukcja tłoczona męska z podwójną uszczelką	RCU 200 160
CN8	4028	mufa	MF 160
CN8	4029	Nawiewnik / wywiewnik okrągły z pełnym panelem frontowym i okrągłym górnym podejściem. Nawiew szczelinowy, przysufitowy 4-stronny lub 1,2,3 stronny pionowy z możliwością nastaw pośrednich. Zmiana kierunku nawiewu realizowana poprzez zmianę ustawienia panelu wewnętrznego. Dodatkowo skrzynka rozprężna wyposażonaw przepustnicę powietrza	200
CN8	4030	redukcja kanał prostokątny/okrągły	LFR-200-200-200-0-0-200
CN8	4031	kanał okrągły ze szwem spiralnym	SR 200 1214
CN8	4032	przewód elastyczny	FD 200 533
CN8	4033	redukcja tłoczona męska z podwójną uszczelką	RCU 200 160
CN8	4034	mufa	MF 160
CN8	4035	Nawiewnik / wywiewnik okrągły z pełnym panelem frontowym i okrągłym górnym podejściem. Nawiew szczelinowy, przysufitowy 4-stronny lub 1,2,3 stronny pionowy z możliwością nastaw pośrednich. Zmiana kierunku nawiewu realizowana poprzez zmianę ustawienia panelu wewnętrznego. Dodatkowo skrzynka rozprężna wyposażonaw przepustnicę powietrza	200
CN8	4036	króciec łączący	ILU 125
CN8	4037	kanał okrągły ze szwem spiralnym	SR 125 325
CN8	4038	przepustnica regulacyjna okrągła	DRU 125
CN8	4039	kanał okrągły ze szwem spiralnym	SR 125 3000

Zestawienie materiałów instalacja wentylacji			
system	nr elementu	nazwa elementu	oznaczenie
[-]	[-]	[-]	[-]
CN8	4040	nypel	NPU 125
CN8	4041	kanał okrągły ze szwem spiralnym	SR 125 2688
CN8	4042	przewód elastyczny	FD 125 946
CN8	4043	redukcja tłoczona męska z podwójną uszczelką	RCU 125 100
CN8	4044	mufa	MF 100
CN8	4045	nawiewnik wirowy o wysokiej indukcji ze skrzynką rozprężną z przyłączem bocznym oraz z przepustnicą regulacyjną	125
CN8	4046	redukcja kanał prostokątny/okrągły	LFR-200-200-200-0-0-200
CN8	4047	kanał okrągły ze szwem spiralnym	SR 200 909
CN8	4048	przewód elastyczny	FD 200 877
CN8	4049	redukcja tłoczona męska z podwójną uszczelką	RCU 200 160
CN8	4050	mufa	MF 160
CN8	4051	Nawiewnik / wywiewnik okrągły z pełnym panelem frontowym i okrągłym górnym podejściem. Nawiew szczelinowy, przysufitowy 4-stronny lub 1,2,3 stronny pionowy z możliwością nastaw pośrednich. Zmiana kierunku nawiewu realizowana poprzez zmianę ustawienia panelu wewnętrznego. Dodatkowo skrzynka rozprężna wyposażonaw przepustnicę powietrza	200
CN8	4052	redukcja kanał prostokątny/okrągły	LFR-200-250-200-0-0-200
CN8	4053	kanał okrągły ze szwem spiralnym	SR 200 884
CN8	4054	przewód elastyczny	FD 200 891
CN8	4055	redukcja tłoczona męska z podwójną uszczelką	RCU 200 160
CN8	4056	mufa	MF 160
CN8	4057	Nawiewnik / wywiewnik okrągły z pełnym panelem frontowym i okrągłym górnym podejściem. Nawiew szczelinowy, przysufitowy 4-stronny lub 1,2,3 stronny pionowy z możliwością nastaw pośrednich. Zmiana kierunku nawiewu realizowana poprzez zmianę ustawienia panelu wewnętrznego. Dodatkowo skrzynka rozprężna wyposażonaw przepustnicę powietrza	200
CN8	4058	króciec łączący	ILU 125
CN8	4059	kanał okrągły ze szwem spiralnym	SR 125 325
CN8	4060	przepustnica regulacyjna okrągła	DRU 125
CN8	4061	kanał okrągły ze szwem spiralnym	SR 125 3000
CN8	4062	nypel	NPU 125
CN8	4063	kanał okrągły ze szwem spiralnym	SR 125 3000
CN8	4064	nypel	NPU 125
CN8	4065	kanał okrągły ze szwem spiralnym	SR 125 766
CN8	4066	przewód elastyczny	FD 125 1083
CN8	4067	redukcja tłoczona męska z podwójną uszczelką	RCU 125 100
CN8	4068	mufa	MF 100
CN8	4069	nawiewnik wirowy o wysokiej indukcji ze skrzynką rozprężną z przyłączem bocznym oraz z przepustnicą regulacyjną	125
CN8	4070	króciec łączący	ILU 200
CN8	4071	kanał okrągły ze szwem spiralnym	SR 200 502

Zestawienie materiałów instalacja wentylacji			
system	nr elementu	nazwa elementu	oznaczenie
[-]	[-]	[-]	[-]
CN8	4072	przewód elastyczny	FD 200 923
CN8	4073	redukcja tłoczona męska z podwójną uszczelką	RCU 200 160
CN8	4074	mufa	MF 160
CN8	4075	Nawiewnik / wywiewnik okrągły z pełnym panelem frontowym i okrągłym górnym podejściem. Nawiew szczelinowy, przysufitowy 4-stronny lub 1,2,3 stronny pionowy z możliwością nastaw pośrednich. Zmiana kierunku nawiewu realizowana poprzez zmianę ustawienia panelu wewnętrznego. Dodatkowo skrzynka rozprężna wyposażonaw przepustnicę powietrza	200
CN8	4076	redukcja kanału prostokątnego	LDR-600-1200-450-1200-0-0-600
CN8	4077	kanał prostokątny	LKR-450-1200-1250
CN8	4078	kanał prostokątny	LKR-450-1200-1250
CN8	4079	kanał prostokątny	LKR-450-1200-751
CN8	4080	nasadka siodłowa	LTR-600-300-125-P20-400
CN8	4081	kolano prostokątne (łuk)	LBXR-600-300-90
CN8	4082	kanał prostokątny	LKR-600-300-1204
CN8	4083	przepustnica prostokątna wielopłaszczyznowa	JSM-600-300-115
CN8	4084	kanał prostokątny	LKR-600-300-1250
CN8	4085	króciec łączący	ILU 200
CN8	4086	kanał okrągły ze szwem spiralnym	SR 200 450
CN8	4087	przepustnica regulacyjna okrągła	DRU 200
CN8	4088	kanał okrągły ze szwem spiralnym	SR 200 576
CN8	4089	przewód elastyczny	FD 200 657
CN8	4090	redukcja tłoczona męska z podwójną uszczelką	RCU 200 160
CN8	4091	mufa	MF 160
CN8	4092	Nawiewnik / wywiewnik okrągły z pełnym panelem frontowym i okrągłym górnym podejściem. Nawiew szczelinowy, przysufitowy 4-stronny lub 1,2,3 stronny pionowy z możliwością nastaw pośrednich. Zmiana kierunku nawiewu realizowana poprzez zmianę ustawienia panelu wewnętrznego. Dodatkowo skrzynka rozprężna wyposażonaw przepustnicę powietrza	200
CN8	4093	redukcja kanału prostokątnego	LDR-600-300-600-300-0-0-300
CN8	4094	kolano prostokątne (łuk)	LBXR-600-300-90
CN8	4095	kanał prostokątny	LKR-600-300-527
CN8	4096	kanał prostokątny	LKR-600-300-1250
CN8	4097	kanał prostokątny	LKR-600-300-1250
CN8	4098	kolano prostokątne (łuk)	LBXR-300-600-30
CN8	4099	kanał prostokątny	LKR-600-300-230
CN8	4100	kolano prostokątne (łuk)	LBXR-300-600-30
CN8	4101	kanał prostokątny	LKR-600-300-240
CN8	4102	kolano prostokątne (łuk)	LBXR-300-600-30
CN8	4103	kanał prostokątny	LKR-600-300-230
CN8	4104	kolano prostokątne (łuk)	LBXR-300-600-30
CN8	4105	kanał prostokątny	LKR-600-300-1250
CN8	4106	kanał prostokątny	LKR-600-300-635
CN8	4107	króciec łączący	ILU 125

Zestawienie materiałów instalacja wentylacji			
system	nr elementu	nazwa elementu	oznaczenie
[-]	[-]	[-]	[-]
CN8	4108	kanał okrągły ze szwem spiralnym	SR 125 3000
CN8	4109	nypel	NPU 125
CN8	4110	kanał okrągły ze szwem spiralnym	SR 125 2522
CN8	4111	kolano tłoczone z podwójną uszczelką	BU 125 90
CN8	4112	kanał okrągły ze szwem spiralnym	SR 125 463
CN8	4113	przepustnica regulacyjna okrągła	DRU 125
CN8	4114	kanał okrągły ze szwem spiralnym	SR 125 102
CN8	4115	przewód elastyczny	FD 125 258
CN8	4116	redukcja tłoczona męska z podwójną uszczelką	RCU 125 100
CN8	4117	mufa	MF 100
CN8	4118	nawiewnik wirowy o wysokiej indukcji ze skrzynką rozprężną z przyłączem bocznym oraz z przepustnicą regulacyjną	125
CN8	4119	kanał prostokątny	LKR-600-300-635
CN8	4120	kolano prostokątne (łuk)	LBXR-600-300-90
CN8	4121	kanał prostokątny	LKR-600-300-1117
CN8	4122	kanał prostokątny	LKR-600-300-1250
CN8	4123	kanał prostokątny	LKR-600-300-1250
CN8	4124	kanał prostokątny	LKR-600-300-1250
CN8	4125	króciec łączący	ILU 200
CN8	4126	kanał okrągły ze szwem spiralnym	SR 200 159
CN8	4127	przepustnica regulacyjna okrągła	DRU 200
CN8	4128	kanał okrągły ze szwem spiralnym	SR 200 159
CN8	4129	przewód elastyczny	FD 200 1589
CN8	4130	redukcja tłoczona męska z podwójną uszczelką	RCU 200 160
CN8	4131	mufa	MF 160
CN8	4132	Nawiewnik / wywiewnik okrągły z pełnym panelem frontowym i okrągłym górnym podejściem. Nawiew szczelinowy, przysufitowy 4-stronny lub 1,2,3 stronny pionowy z możliwością nastaw pośrednich. Zmiana kierunku nawiewu realizowana poprzez zmianę ustawienia panelu wewnętrznego. Dodatkowo skrzynka rozprężna wyposażonaw przepustnicę powietrza	200
CN8	4133	kanał prostokątny	LKR-600-300-1250
CN8	4134	kanał prostokątny	LKR-600-300-1250
CN8	4135	kanał prostokątny	LKR-600-300-1250
CN8	4136	redukcja kanału prostokątnego	LDR-600-300-500-300--50-0-300
CN8	4137	kanał prostokątny	LKR-500-300-605
CN8	4138	kanał prostokątny	LKR-500-300-1250
CN8	4139	kanał prostokątny	LKR-500-300-1250
CN8	4140	kanał prostokątny	LKR-500-300-1250
CN8	4141	kanał prostokątny	LKR-500-300-1250
CN8	4142	króciec łączący	ILU 200
CN8	4143	kanał okrągły ze szwem spiralnym	SR 200 350
CN8	4144	przepustnica regulacyjna okrągła	DRU 200
CN8	4145	kanał okrągły ze szwem spiralnym	SR 200 350
CN8	4146	przewód elastyczny	FD 200 775
CN8	4147	redukcja tłoczona męska z podwójną uszczelką	RCU 200 160
CN8	4148	mufa	MF 160

Zestawienie materiałów instalacja wentylacji			
system	nr elementu	nazwa elementu	oznaczenie
[-]	[-]	[-]	[-]
CN8	4149	Nawiewnik / wywiewnik okrągły z pełnym panelem frontowym i okrągłym górnym podejściem. Nawiew szczelinowy, przysufitowy 4-stronny lub 1,2,3 stronny pionowy z możliwością nastaw pośrednich. Zmiana kierunku nawiewu realizowana poprzez zmianę ustawienia panelu wewnętrznego. Dodatkowo skrzynka rozprężna wyposażonaw przepustnicę powietrza	200
CN8	4150	kanał prostokątny	LKR-500-300-1250
CN8	4151	kanał prostokątny	LKR-500-300-1250
CN8	4152	kanał prostokątny	LKR-500-300-1250
CN8	4153	kanał prostokątny	LKR-500-300-1250
CN8	4154	kanał prostokątny	LKR-500-300-1250
CN8	4155	kanał prostokątny	LKR-500-300-1250
CN8	4156	kanał prostokątny	LKR-500-300-1250
CN8	4157	kanał prostokątny	LKR-500-300-1250
CN8	4158	kanał prostokątny	LKR-500-300-1250
CN8	4159	redukcja kanału prostokątnego	LDR-500-300-500-250-0--25-250
CN8	4160	kanał prostokątny	LKR-500-250-1220
CN8	4161	kanał prostokątny	LKR-500-250-1250
CN8	4162	kanał prostokątny	LKR-500-250-1250
CN8	4163	króciec łączący	ILU 125
CN8	4164	kanał okrągły ze szwem spiralnym	SR 125 325
CN8	4165	przepustnica regulacyjna okrągła	DRU 125
CN8	4166	kanał okrągły ze szwem spiralnym	SR 125 3000
CN8	4167	nypel	NPU 125
CN8	4168	kanał okrągły ze szwem spiralnym	SR 125 1227
CN8	4169	przewód elastyczny	FD 125 1181
CN8	4170	redukcja tłoczona męska z podwójną uszczelką	RCU 125 100
CN8	4171	mufa	MF 100
CN8	4172	nawiewnik wirowy o wysokiej indukcji ze skrzynką rozprężną z przyłączem bocznym oraz z przepustnicą regulacyjną	125
CN8	4173	kanał prostokątny	LKR-500-250-1250
CN8	4174	redukcja kanału prostokątnego	LDR-500-250-400-250--100-0-250
CN8	4175	kanał prostokątny	LKR-400-250-448
CN8	4176	kanał prostokątny	LKR-400-250-1250
CN8	4177	kanał prostokątny	LKR-400-250-1250
CN8	4178	kanał prostokątny	LKR-400-250-1250
CN8	4179	kanał prostokątny	LKR-400-250-1250
CN8	4180	kanał prostokątny	LKR-400-250-1250
CN8	4181	kanał prostokątny	LKR-400-250-1250
CN8	4182	kanał prostokątny	LKR-400-250-1250
CN8	4183	kanał prostokątny	LKR-400-250-1250
CN8	4184	kanał prostokątny	LKR-400-250-1250
CN8	4185	króciec łączący	ILU 160
CN8	4186	kanał okrągły ze szwem spiralnym	SR 160 430
CN8	4187	przepustnica regulacyjna okrągła	DRU 160
CN8	4188	kanał okrągły ze szwem spiralnym	SR 160 1995
CN8	4189	kolano tłoczone z podwójną uszczelką	BU 160 15
CN8	4190	kanał okrągły ze szwem spiralnym	SR 160 222
CN8	4191	kolano tłoczone z podwójną uszczelką	BU 160 15

Zestawienie materiałów instalacja wentylacji			
system	nr elementu	nazwa elementu	oznaczenie
[-]	[-]	[-]	[-]
CN8	4192	kanał okrągły ze szwem spiralnym	SR 160 892
CN8	4193	klapa ppoż. z siłownkiem 24V i sprężyną powrotną (funkcja komfort)	Ø 160
CN8	4194	kanał okrągły ze szwem spiralnym	SR 160 911
CN8	4195	przewód elastyczny	FD 160 562
CN8	4196	redukcja tłoczona męska z podwójną uszczelką	RCU 160 125
CN8	4197	mufa	MF 125
CN8	4198	nawiewnik wirowy o wysokiej indukcji ze skrzynką rozprężną z przyłączem bocznym oraz z przepustnicą regulacyjną	180
CN8	4199	kanał prostokątny	LKR-400-250-1250
CN8	4200	kanał prostokątny	LKR-400-250-1250
CN8	4201	kanał prostokątny	LKR-400-250-1250
CN8	4202	kanał prostokątny	LKR-400-250-1250
CN8	4203	trójnik prostokątny	LTROR-400-200-400-250-125-125-450
CN8	4204	redukcja kanału prostokątnego	LDR-400-250-400-200-0-0-200
CN8	4205	kanał prostokątny	LKR-400-200-1041
CN8	4206	kanał prostokątny	LKR-400-200-1250
CN8	4207	kanał prostokątny	LKR-400-200-1250
CN8	4208	kanał prostokątny	LKR-400-200-1250
CN8	4209	króciec łączący	ILU 125
CN8	4210	kanał okrągły ze szwem spiralnym	SR 125 325
CN8	4211	przepustnica regulacyjna okrągła	DRU 125
CN8	4212	kanał okrągły ze szwem spiralnym	SR 125 3000
CN8	4213	nypel	NPU 125
CN8	4214	kanał okrągły ze szwem spiralnym	SR 125 1327
CN8	4215	przewód elastyczny	FD 125 1090
CN8	4216	redukcja tłoczona męska z podwójną uszczelką	RCU 125 100
CN8	4217	mufa	MF 100
CN8	4218	nawiewnik wirowy o wysokiej indukcji ze skrzynką rozprężną z przyłączem bocznym oraz z przepustnicą regulacyjną	125
CN8	4219	kanał prostokątny	LKR-400-200-1250
CN8	4220	kanał prostokątny	LKR-400-200-1250
CN8	4221	klapa ppoż. z siłownkiem 24V i sprężyną powrotną (funkcja komfort)	400x200
CN8	4222	kanał prostokątny	LKR-400-200-1125
CN8	4223	kanał prostokątny	LKR-400-200-1250
CN8	4224	trójnik prostokątny	LTROR-400-200-400-200-125-125-450
CN8	4225	redukcja kanału prostokątnego	LDR-400-200-250-200–75-0-200
CN8	4226	kanał prostokątny	LKR-250-200-909
CN8	4227	kanał prostokątny	LKR-250-200-1250
CN8	4228	kolano prostokątne (łuk)	LBXR-200-250-45
CN8	4229	kanał prostokątny	LKR-250-200-144
CN8	4230	kolano prostokątne (łuk)	LBXR-200-250-45
CN8	4231	kanał prostokątny	LKR-250-200-176
CN8	4232	kolano prostokątne (łuk)	LBXR-200-250-45
CN8	4233	kanał prostokątny	LKR-250-200-144
CN8	4234	kolano prostokątne (łuk)	LBXR-200-250-45
CN8	4235	kolano prostokątne (łuk)	LBXR-250-200-90
CN8	4236	kanał prostokątny	LKR-250-200-676
CN8	4237	kanał prostokątny	LKR-250-200-1250

Zestawienie materiałów instalacja wentylacji			
system	nr elementu	nazwa elementu	oznaczenie
[-]	[-]	[-]	[-]
CN8	4238	kanał prostokątny	LKR-250-200-1250
CN8	4239	kolano prostokątne (łuk)	LBXR-200-250-45
CN8	4240	kanał prostokątny	LKR-250-200-144
CN8	4241	kolano prostokątne (łuk)	LBXR-200-250-45
CN8	4242	kanał prostokątny	LKR-250-200-578
CN8	4243	kolano prostokątne (łuk)	LBXR-200-250-45
CN8	4244	kanał prostokątny	LKR-250-200-144
CN8	4245	kolano prostokątne (łuk)	LBXR-200-250-45
CN8	4246	kanał prostokątny	LKR-250-200-547
CN8	4247	kanał prostokątny	LKR-250-200-1250
CN8	4248	kanał prostokątny	LKR-250-200-1250
CN8	4249	kanał prostokątny	LKR-250-200-1250
CN8	4250	kanał prostokątny	LKR-250-200-1250
CN8	4251	kanał prostokątny	LKR-250-200-1250
CN8	4252	redukcja kanał prostokątny/okrągły	LFR-250-200-250-0–25-200
CN8	4253	kanał okrągły ze szwem spiralnym	SR 250 386
CN8	4254	trójnik segmentowy z podwójną uszczelką	TCPU 250 200
CN8	4255	kanał okrągły ze szwem spiralnym	SR 250 573
CN8	4256	redukcja tłoczona męska z podwójną uszczelką	RCU 250 200
CN8	4257	kanał okrągły ze szwem spiralnym	SR 200 3000
CN8	4258	nypel	NPU 200
CN8	4259	kanał okrągły ze szwem spiralnym	SR 200 2162
CN8	4260	trójnik segmentowy z podwójną uszczelką	TCPU 200 200
CN8	4261	kanał okrągły ze szwem spiralnym	SR 200 114
CN8	4262	redukcja tłoczona męska z podwójną uszczelką	RCU 200 160
CN8	4263	kanał okrągły ze szwem spiralnym	SR 160 430
CN8	4264	przepustnica regulacyjna okrągła	DRU 160
CN8	4265	kanał okrągły ze szwem spiralnym	SR 160 3000
CN8	4266	nypel	NPU 160
CN8	4267	kanał okrągły ze szwem spiralnym	SR 160 2066
CN8	4268	trójnik segmentowy z podwójną uszczelką	TCPU 160 160
CN8	4269	redukcja tłoczona żeńska z podwójną uszczelką	RCFU 160 100
CN8	4270	kanał okrągły ze szwem spiralnym	SR 100 1014
CN8	4271	kolano tłoczone z podwójną uszczelką	BU 100 90
CN8	4272	kanał okrągły ze szwem spiralnym	SR 100 3000
CN8	4273	nypel	NPU 100
CN8	4274	kanał okrągły ze szwem spiralnym	SR 100 2292
CN8	4275	przewód elastyczny	FD 100 504
CN8	4276	nawiewnik wirowy o wysokiej indukcji ze skrzynką rozprężną z przyłączem bocznym oraz z przepustnicą regulacyjną	100
CN8	4277	kanał okrągły ze szwem spiralnym	SR 160 430
CN8	4278	przepustnica regulacyjna okrągła	DRU 160
CN8	4279	kanał okrągły ze szwem spiralnym	SR 160 1549
CN8	4280	przewód elastyczny	FD 160 798
CN8	4281	redukcja tłoczona męska z podwójną uszczelką	RCU 160 125
CN8	4282	mufa	MF 125
CN8	4283	nawiewnik wirowy o wysokiej indukcji ze skrzynką rozprężną z przyłączem bocznym oraz z przepustnicą regulacyjną	160
CN8	4284	kanał okrągły ze szwem spiralnym	SR 200 125

Zestawienie materiałów instalacja wentylacji			
system	nr elementu	nazwa elementu	oznaczenie
[-]	[-]	[-]	[-]
CN8	4285	kolano tłoczone z podwójną uszczelką	BU 200 30
CN8	4286	kanał okrągły ze szwem spiralnym	SR 200 307
CN8	4287	przewód elastyczny	FD 200 808
CN8	4288	redukcja tłoczona męska z podwójną uszczelką	RCU 200 160
CN8	4289	mufa	MF 160
CN8	4290	Nawiewnik / wywiewnik okrągły z pełnym panelem frontowym i okrągłym górnym podejściem. Nawiew szczelinowy, przysufitowy 4-stronny poziomy lub pionowy z możliwością nastaw pośrednich. Zmiana kierunku nawiewu realizowana poprzez zmianę ustawienia panelu wewnętrznego. Dodatkowo skrzynka rozprężna wyposażonaw przepustnicę powietrza	160
CN8	4291	kanał okrągły ze szwem spiralnym	SR 200 432
CN8	4292	kolano tłoczone z podwójną uszczelką	BU 200 30
CN8	4293	kanał okrągły ze szwem spiralnym	SR 200 689
CN8	4294	kolano tłoczone z podwójną uszczelką	BU 200 90
CN8	4295	mufa	MF 200
CN8	4296	kolano tłoczone z podwójną uszczelką	BU 200 60
CN8	4297	kanał okrągły ze szwem spiralnym	SR 200 462
CN8	4298	przewód elastyczny	FD 200 478
CN8	4299	redukcja tłoczona męska z podwójną uszczelką	RCU 200 160
CN8	4300	mufa	MF 160
CN8	4301	Nawiewnik / wywiewnik okrągły z pełnym panelem frontowym i okrągłym górnym podejściem. Nawiew szczelinowy, przysufitowy 4-stronny poziomy lub pionowy z możliwością nastaw pośrednich. Zmiana kierunku nawiewu realizowana poprzez zmianę ustawienia panelu wewnętrznego. Dodatkowo skrzynka rozprężna wyposażonaw przepustnicę powietrza	160
CN8	4302	króciec łączący	ILU 160
CN8	4303	kanał okrągły ze szwem spiralnym	SR 160 430
CN8	4304	przepustnica regulacyjna okrągła	DRU 160
CN8	4305	kanał okrągły ze szwem spiralnym	SR 160 443
CN8	4306	przewód elastyczny	FD 160 517
CN8	4307	redukcja tłoczona męska z podwójną uszczelką	RCU 160 125
CN8	4308	mufa	MF 125
CN8	4309	nawiewnik wirowy o wysokiej indukcji ze skrzynką rozprężną z przyłączem bocznym oraz z przepustnicą regulacyjną	160
CN8	4310	redukcja kanał prostokątny/okrągły	LFR-200-200-200-0-0-200
CN8	4311	kanał okrągły ze szwem spiralnym	SR 200 628
CN8	4312	przewód elastyczny	FD 200 902
CN8	4313	redukcja tłoczona męska z podwójną uszczelką	RCU 200 160
CN8	4314	mufa	MF 160

Zestawienie materiałów instalacja wentylacji			
system	nr elementu	nazwa elementu	oznaczenie
[-]	[-]	[-]	[-]
CN8	4315	Nawiewnik / wywiewnik okrągły z pełnym panelem frontowym i okrągłym górnym podejściem. Nawiew szczelinowy, przysufitowy 4-stronny poziomy lub pionowy z możliwością nastaw pośrednich. Zmiana kierunku nawiewu realizowana poprzez zmianę ustawienia panelu wewnętrznego. Dodatkowo skrzynka rozprężna wyposażonaw przepustnicę powietrza	160
CN8	4316	redukcja kanał prostokątny/okrągły	LFR-200-250-200-0-25-200
CN8	4317	kanał okrągły ze szwem spiralnym	SR 200 342
CN8	4318	przewód elastyczny	FD 200 860
CN8	4319	redukcja tłoczona męska z podwójną uszczelką	RCU 200 160
CN8	4320	mufa	MF 160
CN8	4321	Nawiewnik / wywiewnik okrągły z pełnym panelem frontowym i okrągłym górnym podejściem. Nawiew szczelinowy, przysufitowy 4-stronny lub 1,2,3 stronny pionowy z możliwością nastaw pośrednich. Zmiana kierunku nawiewu realizowana poprzez zmianę ustawienia panelu wewnętrznego. Dodatkowo skrzynka rozprężna wyposażonaw przepustnicę powietrza	200
CN8	4322	króciec łączący	ILU 160
CN8	4323	kanał okrągły ze szwem spiralnym	SR 160 430
CN8	4324	przepustnica regulacyjna okrągła	DRU 160
CN8	4325	kanał okrągły ze szwem spiralnym	SR 160 1995
CN8	4326	kolano tłoczone z podwójną uszczelką	BU 160 15
CN8	4327	kanał okrągły ze szwem spiralnym	SR 160 222
CN8	4328	kolano tłoczone z podwójną uszczelką	BU 160 15
CN8	4329	kanał okrągły ze szwem spiralnym	SR 160 892
CN8	4330	klapa ppoż. z siłownikiem 24V i sprężyną powrotną (funkcja komfort)	Ø 160
CN8	4331	kanał okrągły ze szwem spiralnym	SR 160 406
CN8	4332	przewód elastyczny	FD 160 602
CN8	4333	redukcja tłoczona męska z podwójną uszczelką	RCU 160 125
CN8	4334	mufa	MF 125
CN8	4335	nawiewnik wirowy o wysokiej indukcji ze skrzynką rozprężną z przyłączem bocznym oraz z przepustnicą regulacyjną	160
CN8	4336	króciec łączący	ILU 200
CN8	4337	kanał okrągły ze szwem spiralnym	SR 200 236
CN8	4338	przepustnica regulacyjna okrągła	DRU 200
CN8	4339	kanał okrągły ze szwem spiralnym	SR 200 236
CN8	4340	przewód elastyczny	FD 200 889
CN8	4341	redukcja tłoczona męska z podwójną uszczelką	RCU 200 160
CN8	4342	mufa	MF 160

Zestawienie materiałów instalacja wentylacji			
system	nr elementu	nazwa elementu	oznaczenie
[-]	[-]	[-]	[-]
CN8	4343	Nawiewnik / wywiewnik okrągły z pełnym panelem frontowym i okrągłym górnym podejściem. Nawiew szczelinowy, przysufitowy 4-stronny lub 1,2,3 stronny pionowy z możliwością nastaw pośrednich. Zmiana kierunku nawiewu realizowana poprzez zmianę ustawienia panelu wewnętrznego. Dodatkowo skrzynka rozprężna wyposażonaw przepustnicę powietrza	200
CN8	4344	króciec łączący	ILU 125
CN8	4345	kanał okrągły ze szwem spiralnym	SR 125 325
CN8	4346	przepustnica regulacyjna okrągła	DRU 125
CN8	4347	kanał okrągły ze szwem spiralnym	SR 125 3000
CN8	4348	nypel	NPU 125
CN8	4349	kanał okrągły ze szwem spiralnym	SR 125 1177
CN8	4350	przewód elastyczny	FD 125 907
CN8	4351	redukcja tłoczona męska z podwójną uszczelką	RCU 125 100
CN8	4352	mufa	MF 100
CN8	4353	nawiewnik wirowy o wysokiej indukcji ze skrzynką rozprężną z przyłączem bocznym oraz z przepustnicą regulacyjną	125
CN8	4354	redukcja kanału prostokątnego	LDR-450-1200-400-850--50--350-600
CN8	4355	kanał prostokątny	LKR-400-850-1250
CN8	4356	kanał prostokątny	LKR-400-850-1250
CN8	4357	kanał prostokątny	LKR-400-850-189
CN8	4358	trójnik orłowy	-400-850-250-2-125-0
CN8	4359	redukcja kanału prostokątnego	LDR-400-200-850-250-225-25-400
CN8	4360	kanał prostokątny	LKR-400-200-814
CN8	4361	przepustnica prostokątna jednopłaszczyznowa	LKSR-400-200-200
CN8	4362	kanał prostokątny	LKR-400-200-1250
CN8	4363	kanał prostokątny	LKR-400-200-1250
CN8	4364	kanał prostokątny	LKR-400-200-241
CN8	4365	trójnik prostokątny	LTROR-400-200-400-200-125-125-450
CN8	4366	redukcja kanału prostokątnego	LDR-400-200-300-200--50-0-200
CN8	4367	kanał prostokątny	LKR-300-200-606
CN8	4368	króciec łączący	ILU 125
CN8	4369	kanał okrągły ze szwem spiralnym	SR 125 138
CN8	4370	przepustnica regulacyjna okrągła	DRU 125
CN8	4371	kanał okrągły ze szwem spiralnym	SR 125 231
CN8	4372	przewód elastyczny	FD 125 552
CN8	4373	nawiewnik wirowy o wysokiej indukcji ze skrzynką rozprężną z przyłączem bocznym oraz z przepustnicą regulacyjną	160
CN8	4374	redukcja kanału prostokątnego	LDR-300-200-250-200--25-0-150
CN8	4375	kanał prostokątny	LKR-250-200-1250
CN8	4376	kanał prostokątny	LKR-250-200-1250
CN8	4377	kanał prostokątny	LKR-250-200-1250
CN8	4378	kanał prostokątny	LKR-250-200-209
CN8	4379	trójnik prostokątny	LTROR-250-200-250-200-125-125-450
CN8	4380	trójnik prostokątny	LTROR-250-200-250-200-125-125-450
CN8	4381	redukcja kanał prostokątny/okrągły	LFR-250-200-200-25-0-200
CN8	4382	mufa	MF 200
CN8	4383	kolano tłoczone z podwójną uszczelką	BU 200 90

Zestawienie materiałów instalacja wentylacji			
system	nr elementu	nazwa elementu	oznaczenie
[-]	[-]	[-]	[-]
CN8	4384	kanał okrągły ze szwem spiralnym	SR 200 1971
CN8	4385	kolano tłoczone z podwójną uszczelką	BU 200 90
CN8	4386	mufa	MF 200
CN8	4387	kolano tłoczone z podwójną uszczelką	BU 200 45
CN8	4388	kanał okrągły ze szwem spiralnym	SR 200 224
CN8	4389	kolano tłoczone z podwójną uszczelką	BU 200 45
CN8	4390	kanał okrągły ze szwem spiralnym	SR 200 261
CN8	4391	kolano tłoczone z podwójną uszczelką	BU 200 45
CN8	4392	kanał okrągły ze szwem spiralnym	SR 200 224
CN8	4393	kolano tłoczone z podwójną uszczelką	BU 200 45
CN8	4394	kanał okrągły ze szwem spiralnym	SR 200 1019
CN8	4395	kolano tłoczone z podwójną uszczelką	BU 200 90
CN8	4396	kanał okrągły ze szwem spiralnym	SR 200 1591
CN8	4397	kolano tłoczone z podwójną uszczelką	BU 200 90
CN8	4398	kanał okrągły ze szwem spiralnym	SR 200 2478
CN8	4399	trójnik segmentowy z podwójną uszczelką	TCPU 200 200
CN8	4400	kanał okrągły ze szwem spiralnym	SR 200 631
CN8	4401	kolano tłoczone z podwójną uszczelką	BU 200 90
CN8	4402	kanał okrągły ze szwem spiralnym	SR 200 712
CN8	4403	przewód elastyczny	FD 200 1322
CN8	4404	redukcja tłoczona męska z podwójną uszczelką	RCU 200 160
CN8	4405	mufa	MF 160
CN8	4406	Nawiewnik / wywiewnik okrągły z pełnym panelem frontowym i okrągłym górnym podejściem. Nawiew szczelinowy, przysufitowy 4-stronny lub 1,2,3 stronny pionowy z możliwością nastaw pośrednich. Zmiana kierunku nawiewu realizowana poprzez zmianę ustawienia panelu wewnętrznego. Dodatkowo skrzynka rozprężna wyposażonaw przepustnicę powietrza	160
CN8	4407	kanał okrągły ze szwem spiralnym	SR 200 710
CN8	4408	przewód elastyczny	FD 200 564
CN8	4409	redukcja tłoczona męska z podwójną uszczelką	RCU 200 160
CN8	4410	mufa	MF 160
CN8	4411	Nawiewnik / wywiewnik okrągły z pełnym panelem frontowym i okrągłym górnym podejściem. Nawiew szczelinowy, przysufitowy 4-stronny lub 1,2,3 stronny pionowy z możliwością nastaw pośrednich. Zmiana kierunku nawiewu realizowana poprzez zmianę ustawienia panelu wewnętrznego. Dodatkowo skrzynka rozprężna wyposażonaw przepustnicę powietrza	160
CN8	4412	redukcja kanał prostokątny/okrągły	LFR-200-200-200-0-0-200
CN8	4413	kanał okrągły ze szwem spiralnym	SR 200 987
CN8	4414	przewód elastyczny	FD 200 1156
CN8	4415	redukcja tłoczona męska z podwójną uszczelką	RCU 200 160
CN8	4416	mufa	MF 160

Zestawienie materiałów instalacja wentylacji			
system	nr elementu	nazwa elementu	oznaczenie
[-]	[-]	[-]	[-]
CN8	4417	Nawiewnik / wywiewnik okrągły z pełnym panelem frontowym i okrągłym górnym podejściem. Nawiew szczelinowy, przysufitowy 4-stronny lub 1,2,3 stronny pionowy z możliwością nastaw pośrednich. Zmiana kierunku nawiewu realizowana poprzez zmianę ustawienia panelu wewnętrznego. Dodatkowo skrzynka rozprężna wyposażonaw przepustnicę powietrza	160
CN8	4418	redukcja kanał prostokątny/okrągły	LFR-200-200-200-0-0-200
CN8	4419	kanał okrągły ze szwem spiralnym	SR 200 520
CN8	4420	przewód elastyczny	FD 200 551
CN8	4421	redukcja tłoczona męska z podwójną uszczelką	RCU 200 160
CN8	4422	mufa	MF 160
CN8	4423	Nawiewnik / wywiewnik okrągły z pełnym panelem frontowym i okrągłym górnym podejściem. Nawiew szczelinowy, przysufitowy 4-stronny lub 1,2,3 stronny pionowy z możliwością nastaw pośrednich. Zmiana kierunku nawiewu realizowana poprzez zmianę ustawienia panelu wewnętrznego. Dodatkowo skrzynka rozprężna wyposażonaw przepustnicę powietrza	160
CN8	4424	redukcja kanał prostokątny/okrągły	LFR-200-200-200-0-0-150
CN8	4425	kanał okrągły ze szwem spiralnym	SR 200 570
CN8	4426	kolano tłoczone z podwójną uszczelką	BU 200 90
CN8	4427	kanał okrągły ze szwem spiralnym	SR 200 579
CN8	4428	trójnik segmentowy z podwójną uszczelką	TCPU 200 160
CN8	4429	redukcja tłoczona żeńska z podwójną uszczelką	RCFU 200 160
CN8	4430	kanał okrągły ze szwem spiralnym	SR 160 430
CN8	4431	przepustnica regulacyjna okrągła	DRU 160
CN8	4432	kanał okrągły ze szwem spiralnym	SR 160 1500
CN8	4433	nypel	NPU 160
CN8	4434	kanał okrągły ze szwem spiralnym	SR 160 1500
CN8	4435	kolano tłoczone z podwójną uszczelką	BU 160 90
CN8	4436	kanał okrągły ze szwem spiralnym	SR 160 100
CN8	4437	redukcja tłoczona męska z podwójną uszczelką	RCU 160 125
CN8	4438	mufa	MF 125
CN8	4439	nawiewnik wirowy o wysokiej indukcji ze skrzynką rozprężną z przyłączem bocznym oraz z przepustnicą regulacyjną	160
CN8	4440	kanał okrągły ze szwem spiralnym	SR 160 396
CN8	4441	kolano tłoczone z podwójną uszczelką	BU 160 90
CN8	4442	kanał okrągły ze szwem spiralnym	SR 160 500
CN8	4443	redukcja tłoczona męska z podwójną uszczelką	RCU 160 125
CN8	4444	mufa	MF 125
CN8	4445	nawiewnik wirowy o wysokiej indukcji ze skrzynką rozprężną z przyłączem bocznym oraz z przepustnicą regulacyjną	160
CN8	4446	redukcja kanału prostokątnego	LDR-800-250-850-250-25-0-400
CN8	4447	kanał prostokątny	LKR-800-250-379

Zestawienie materiałów instalacja wentylacji			
system	nr elementu	nazwa elementu	oznaczenie
[-]	[-]	[-]	[-]
CN8	4448	kolano prostokątne (łuk)	LBXR-250-800-90
CN8	4449	kanał prostokątny	LKR-800-250-285
CN8	4450	kolano prostokątne (łuk)	LBXR-250-800-90
CN8	4451	kolano prostokątne (łuk)	LBXR-800-250-90
CN8	4452	kanał prostokątny	LKR-800-250-585
CN8	4453	kolano prostokątne (łuk)	LBXR-250-800-45
CN8	4454	kanał prostokątny	LKR-800-250-104
CN8	4455	kolano prostokątne (łuk)	LBXR-250-800-45
CN8	4456	kanał prostokątny	LKR-800-250-557
CN8	4457	kanał prostokątny	LKR-800-250-1250
CN8	4458	kolano prostokątne (łuk)	LBXR-800-250-90
CN8	4459	kanał prostokątny	LKR-800-250-670
CN8	4460	kanał prostokątny	LKR-800-250-670
CN8	4461	króciec łączący	ILU 160
CN8	4462	kanał okrągły ze szwem spiralnym	SR 160 259
CN8	4463	kolano tłoczone z podwójną uszczelką	BU 160 90
CN8	4464	kanał okrągły ze szwem spiralnym	SR 160 430
CN8	4465	przepustnica regulacyjna okrągła	DRU 160
CN8	4466	kanał okrągły ze szwem spiralnym	SR 160 858
CN8	4467	redukcja tłoczona męska z podwójną uszczelką	RCU 160 125
CN8	4468	mufa	MF 125
CN8	4469	nawiewnik wirowy o wysokiej indukcji ze skrzynką rozprężną z przyłączem bocznym oraz z przepustnicą regulacyjną	160
CN8	4470	redukcja kanału prostokątnego	LDR-800-250-800-200-0--50-400
CN8	4471	kanał prostokątny	LKR-800-200-597
CN8	4472	kolano prostokątne (łuk)	LBXR-200-800-60
CN8	4473	kanał prostokątny	LKR-800-200-323
CN8	4474	kolano prostokątne (łuk)	LBXR-200-800-60
CN8	4475	kanał prostokątny	LKR-800-200-373
CN8	4476	trójnik prostokątny	LTROR-800-200-800-200-125-125-450
CN8	4477	redukcja kanału prostokątnego	LDR-800-200-750-200--25-0-300
CN8	4478	kanał prostokątny	LKR-750-200-508
CN8	4479	kolano prostokątne (łuk)	LBXR-750-200-90
CN8	4480	kanał prostokątny	LKR-750-200-233
CN8	4481	kanał prostokątny	LKR-750-200-1250
CN8	4482	kanał prostokątny	LKR-750-200-1250
CN8	4483	kanał prostokątny	LKR-750-200-1250
CN8	4484	kanał prostokątny	LKR-750-200-1250
CN8	4485	kanał prostokątny	LKR-750-200-1250
CN8	4486	kanał prostokątny	LKR-750-200-1250
CN8	4487	kolano prostokątne (łuk)	LBXR-200-750-90
CN8	4488	kanał prostokątny	LKR-750-200-177
CN8	4489	kolano prostokątne (łuk)	LBXR-200-750-90
CN8	4490	kanał prostokątny	LKR-750-200-1250
CN8	4491	kanał prostokątny	LKR-750-200-657
CN8	4492	kanał prostokątny	LKR-750-200-657
CN8	4493	kolano prostokątne (łuk)	LBXR-200-750-90
CN8	4494	kanał prostokątny	LKR-750-200-177
CN8	4495	kolano prostokątne (łuk)	LBXR-200-750-90
CN8	4496	kanał prostokątny	LKR-200-750-1250
CN8	4497	kanał prostokątny	LKR-200-750-1245
CN8	4498	trójnik prostokątny	LTROR-750-200-750-200-125-125-450

Zestawienie materiałów instalacja wentylacji			
system	nr elementu	nazwa elementu	oznaczenie
[-]	[-]	[-]	[-]
CN8	4499	redukcja kanału prostokątnego	LDR-750-200-650-200-0-0-300
CN8	4500	kanał prostokątny	LKR-650-200-892
CN8	4501	trójnik prostokątny	LTROR-650-200-650-200-125-125-450
CN8	4502	redukcja kanału prostokątnego	LDR-650-200-550-200-0-0-300
CN8	4503	kanał prostokątny	LKR-550-200-473
CN8	4504	kanał prostokątny	LKR-550-200-1250
CN8	4505	kanał prostokątny	LKR-550-200-1250
CN8	4506	kolano prostokątne (łuk)	LBXR-200-550-15
CN8	4507	kanał prostokątny	LKR-200-550-382
CN8	4508	kolano prostokątne (łuk)	LBXR-200-550-15
CN8	4509	kanał prostokątny	LKR-550-200-381
CN8	4510	kolano prostokątne (łuk)	LBXR-200-550-15
CN8	4511	kanał prostokątny	LKR-200-550-382
CN8	4512	kolano prostokątne (łuk)	LBXR-200-550-15
CN8	4513	kanał prostokątny	LKR-550-200-1115
CN8	4514	kanał prostokątny	LKR-550-200-1250
CN8	4515	trójnik prostokątny	LTROR-550-200-550-200-125-125-450
CN8	4516	redukcja kanału prostokątnego	LDR-550-200-500-200-0-0-250
CN8	4517	kanał prostokątny	LKR-500-200-1154
CN8	4518	kanał prostokątny	LKR-500-200-1250
CN8	4519	kanał prostokątny	LKR-500-200-1250
CN8	4520	kolano prostokątne (łuk)	LBXR-500-200-60
CN8	4521	kanał prostokątny	LKR-500-200-382
CN8	4522	kolano prostokątne (łuk)	LBXR-500-200-60
CN8	4523	kanał prostokątny	LKR-500-200-100
CN8	4524	kolano prostokątne (łuk)	LBXR-200-500-90
CN8	4525	kanał prostokątny	LKR-500-200-177
CN8	4526	kolano prostokątne (łuk)	LBXR-200-500-90
CN8	4527	kanał prostokątny	LKR-500-200-836
CN8	4528	kanał prostokątny	LKR-500-200-1250
CN8	4529	kanał prostokątny	LKR-500-200-1250
CN8	4530	kolano prostokątne (łuk)	LBXR-200-500-90
CN8	4531	kanał prostokątny	LKR-500-200-177
CN8	4532	kolano prostokątne (łuk)	LBXR-200-500-90
CN8	4533	kanał prostokątny	LKR-500-200-100
CN8	4534	kolano prostokątne (łuk)	LBXR-500-200-60
CN8	4535	kanał prostokątny	LKR-500-200-361
CN8	4536	kolano prostokątne (łuk)	LBXR-500-200-60
CN8	4537	kanał prostokątny	LKR-500-200-208
CN8	4538	kanał prostokątny	LKR-500-200-1250
CN8	4539	trójnik prostokątny	LTROR-500-200-500-200-125-125-450
CN8	4540	redukcja kanału prostokątnego	LDR-500-200-400-200-0-0-250
CN8	4541	kanał prostokątny	LKR-400-200-814
CN8	4542	kanał prostokątny	LKR-400-200-1250
CN8	4543	kanał prostokątny	LKR-400-200-1250
CN8	4544	kanał prostokątny	LKR-400-200-1250
CN8	4545	kolano prostokątne (łuk)	LBXR-200-400-15
CN8	4546	kanał prostokątny	LKR-400-200-382
CN8	4547	kolano prostokątne (łuk)	LBXR-200-400-15
CN8	4548	kanał prostokątny	LKR-400-200-203
CN8	4549	kolano prostokątne (łuk)	LBXR-200-400-15
CN8	4550	kanał prostokątny	LKR-200-400-382
CN8	4551	kolano prostokątne (łuk)	LBXR-200-400-15
CN8	4552	kanał prostokątny	LKR-400-200-386

Zestawienie materiałów instalacja wentylacji			
system	nr elementu	nazwa elementu	oznaczenie
[-]	[-]	[-]	[-]
CN8	4553	kanał prostokątny	LKR-400-200-1250
CN8	4554	kanał prostokątny	LKR-400-200-1250
CN8	4555	kanał prostokątny	LKR-400-200-1250
CN8	4556	trójnik prostokątny	LTROR-400-200-400-200-125-125-450
CN8	4557	redukcja kanału prostokątnego	LDR-400-200-300-200-0-0-200
CN8	4558	kanał prostokątny	LKR-300-200-790
CN8	4559	kanał prostokątny	LKR-300-200-1250
CN8	4560	kanał prostokątny	LKR-300-200-1250
CN8	4561	kanał prostokątny	LKR-300-200-1250
CN8	4562	kanał prostokątny	LKR-300-200-1250
CN8	4563	kolano prostokątne (łuk)	LBXR-200-300-15
CN8	4564	kanał prostokątny	LKR-300-200-382
CN8	4565	kolano prostokątne (łuk)	LBXR-200-300-15
CN8	4566	kanał prostokątny	LKR-300-200-306
CN8	4567	kolano prostokątne (łuk)	LBXR-200-300-15
CN8	4568	kanał prostokątny	LKR-300-200-382
CN8	4569	kolano prostokątne (łuk)	LBXR-200-300-15
CN8	4570	kanał prostokątny	LKR-300-200-770
CN8	4571	kanał prostokątny	LKR-300-200-1250
CN8	4572	klapa ppoż. z siłownkiem 24V i sprężyną powrotną (funkcja komfort)	300x200
CN8	4573	kanał prostokątny	LKR-300-200-518
CN8	4574	kanał prostokątny	LKR-300-200-1250
CN8	4575	trójnik prostokątny	LTROR-300-200-300-200-125-125-450
CN8	4576	redukcja kanału prostokątnego	LDR-300-200-250-200--25-0-150
CN8	4577	kanał prostokątny	LKR-250-200-215
CN8	4578	kanał prostokątny	LKR-250-200-1250
CN8	4579	kanał prostokątny	LKR-250-200-1250
CN8	4580	kanał prostokątny	LKR-250-200-1250
CN8	4581	kanał prostokątny	LKR-250-200-1250
CN8	4582	kanał prostokątny	LKR-250-200-1250
CN8	4583	kanał prostokątny	LKR-250-200-1250
CN8	4584	kolano prostokątne (łuk)	LBXR-250-200-90
CN8	4585	kanał prostokątny	LKR-250-200-1168
CN8	4586	kanał prostokątny	LKR-250-200-1250
CN8	4587	kolano prostokątne (łuk)	LBXR-200-250-45
CN8	4588	kanał prostokątny	LKR-250-200-170
CN8	4589	kolano prostokątne (łuk)	LBXR-200-250-45
CN8	4590	kanał prostokątny	LKR-250-200-100
CN8	4591	kolano prostokątne (łuk)	LBXR-200-250-45
CN8	4592	kanał prostokątny	LKR-250-200-170
CN8	4593	kolano prostokątne (łuk)	LBXR-200-250-45
CN8	4594	kanał prostokątny	LKR-250-200-115
CN8	4595	kanał prostokątny	LKR-250-200-1250
CN8	4596	kanał prostokątny	LKR-250-200-1250
CN8	4597	kanał prostokątny	LKR-250-200-1250
CN8	4598	kolano prostokątne (łuk)	LBXR-200-250-15
CN8	4599	kanał prostokątny	LKR-250-200-182
CN8	4600	kolano prostokątne (łuk)	LBXR-200-250-15
CN8	4601	kanał prostokątny	LKR-200-250-433
CN8	4602	kolano prostokątne (łuk)	LBXR-200-250-15
CN8	4603	kanał prostokątny	LKR-200-250-182
CN8	4604	kolano prostokątne (łuk)	LBXR-200-250-15
CN8	4605	kanał prostokątny	LKR-250-200-165

Zestawienie materiałów instalacja wentylacji			
system	nr elementu	nazwa elementu	oznaczenie
[-]	[-]	[-]	[-]
CN8	4606	kanał prostokątny	LKR-250-200-1250
CN8	4607	trójnik prostokątny	LTROR-250-250-250-200-125-125-500
CN8	4608	redukcja kanał prostokątny/okrągły	LFR-250-200-200-25-0-200
CN8	4609	kanał okrągły ze szwem spiralnym	SR 200 2469
CN8	4610	kolano tłoczone z podwójną uszczelką	BU 200 15
CN8	4611	kanał okrągły ze szwem spiralnym	SR 200 206
CN8	4612	kolano tłoczone z podwójną uszczelką	BU 200 15
CN8	4613	kanał okrągły ze szwem spiralnym	SR 200 522
CN8	4614	kolano tłoczone z podwójną uszczelką	BU 200 15
CN8	4615	kanał okrągły ze szwem spiralnym	SR 200 206
CN8	4616	kolano tłoczone z podwójną uszczelką	BU 200 15
CN8	4617	kanał okrągły ze szwem spiralnym	SR 200 1729
CN8	4618	trójnik segmentowy z podwójną uszczelką	TCPU 200 200
CN8	4619	redukcja tłoczona żeńska z podwójną uszczelką	RCFU 200 160
CN8	4620	kanał okrągły ze szwem spiralnym	SR 160 1630
CN8	4621	kolano tłoczone z podwójną uszczelką	BU 160 15
CN8	4622	kanał okrągły ze szwem spiralnym	SR 160 266
CN8	4623	kolano tłoczone z podwójną uszczelką	BU 160 15
CN8	4624	mufa	MF 160
CN8	4625	trójnik segmentowy z podwójną uszczelką	TCPU 160 160
CN8	4626	redukcja tłoczona żeńska z podwójną uszczelką	RCFU 160 125
CN8	4627	kanał okrągły ze szwem spiralnym	SR 125 490
CN8	4628	kolano tłoczone z podwójną uszczelką	BU 125 90
CN8	4629	kanał okrągły ze szwem spiralnym	SR 125 385
CN8	4630	nypel	NPU 125
CN8	4631	kanał okrągły ze szwem spiralnym	SR 125 3000
CN8	4632	przepustnica regulacyjna okrągła	DRU 125
CN8	4633	kanał okrągły ze szwem spiralnym	SR 125 718
CN8	4634	klapa ppoż. z siłownkiem 24V i sprężyną powrotną (funkcja komfort)	Ø 125
CN8	4635	kanał okrągły ze szwem spiralnym	SR 160 2136
CN8	4636	przewód elastyczny	FD 160 356
CN8	4637	mufa	MF 160
CN8	4638	redukcja tłoczona męska z podwójną uszczelką	RCU 160 125
CN8	4639	mufa	MF 125
CN8	4640	nawiewnik wirowy o wysokiej indukcji ze skrzynką rozprężną z przyłączem bocznym oraz z przepustnicą regulacyjną	160
CN8	4641	kanał okrągły ze szwem spiralnym	SR 200 669
CN8	4642	przewód elastyczny	FD 200 725
CN8	4643	mufa	MF 200
CN8	4644	redukcja tłoczona męska z podwójną uszczelką	RCU 200 160
CN8	4645	mufa	MF 160

Zestawienie materiałów instalacja wentylacji			
system	nr elementu	nazwa elementu	oznaczenie
[-]	[-]	[-]	[-]
CN8	4646	Nawiewnik / wywiewnik okrągły z pełnym panelem frontowym i okrągłym górnym podejściem. Nawiew szczelinowy, przysufitowy 4-stronny poziomy lub pionowy z możliwością nastaw pośrednich. Zmiana kierunku nawiewu realizowana poprzez zmianę ustawienia panelu wewnętrznego. Dodatkowo skrzynka rozprężna wyposażonaw przepustnicę powietrza	160
CN8	4647	redukcja kanał prostokątny/okrągły	LFR-250-200-200-25-0-200
CN8	4648	kanał okrągły ze szwem spiralnym	SR 200 449
CN8	4649	przewód elastyczny	FD 200 641
CN8	4650	redukcja tłoczona męska z podwójną uszczelką	RCU 200 160
CN8	4651	mufa	MF 160
CN8	4652	Nawiewnik / wywiewnik okrągły z pełnym panelem frontowym i okrągłym górnym podejściem. Nawiew szczelinowy, przysufitowy 4-stronny poziomy lub pionowy z możliwością nastaw pośrednich. Zmiana kierunku nawiewu realizowana poprzez zmianę ustawienia panelu wewnętrznego. Dodatkowo skrzynka rozprężna wyposażonaw przepustnicę powietrza	160
CN8	4653	króciec łączący	ILU 125
CN8	4654	kanał okrągły ze szwem spiralnym	SR 125 646
CN8	4655	kolano tłoczone z podwójną uszczelką	BU 125 90
CN8	4656	kanał okrągły ze szwem spiralnym	SR 125 532
CN8	4657	kolano tłoczone z podwójną uszczelką	BU 125 90
CN8	4658	kanał okrągły ze szwem spiralnym	SR 125 325
CN8	4659	przepustnica regulacyjna okrągła	DRU 125
CN8	4660	kanał okrągły ze szwem spiralnym	SR 125 792
CN8	4661	przewód elastyczny	FD 125 458
CN8	4662	kanał okrągły ze szwem spiralnym	SR 125 129
CN8	4663	nawiewnik wirowy o wysokiej indukcji ze skrzynką rozprężną z przyłączem bocznym oraz z przepustnicą regulacyjną	160
CN8	4664	redukcja kanał prostokątny/okrągły	LFR-200-200-200-0-0-200
CN8	4665	kanał okrągły ze szwem spiralnym	SR 200 577
CN8	4666	przewód elastyczny	FD 200 609
CN8	4667	redukcja tłoczona męska z podwójną uszczelką	RCU 200 160
CN8	4668	mufa	MF 160
CN8	4669	Nawiewnik / wywiewnik okrągły z pełnym panelem frontowym i okrągłym górnym podejściem. Nawiew szczelinowy, przysufitowy 4-stronny poziomy lub pionowy z możliwością nastaw pośrednich. Zmiana kierunku nawiewu realizowana poprzez zmianę ustawienia panelu wewnętrznego. Dodatkowo skrzynka rozprężna wyposażonaw przepustnicę powietrza	160
CN8	4670	redukcja kanał prostokątny/okrągły	LFR-200-200-200-0-0-200
CN8	4671	kanał okrągły ze szwem spiralnym	SR 200 287
CN8	4672	przewód elastyczny	FD 200 635

Zestawienie materiałów instalacja wentylacji			
system	nr elementu	nazwa elementu	oznaczenie
[-]	[-]	[-]	[-]
CN8	4673	redukcja tłoczona męska z podwójną uszczelką	RCU 200 160
CN8	4674	mufa	MF 160
CN8	4675	Nawiewnik / wywiewnik okrągły z pełnym panelem frontowym i okrągłym górnym podejściem. Nawiew szczelinowy, przysufitowy 4-stronny poziomy lub pionowy z możliwością nastaw pośrednich. Zmiana kierunku nawiewu realizowana poprzez zmianę ustawienia panelu wewnętrznego. Dodatkowo skrzynka rozprężna wyposażonaw przepustnicę powietrza	160
CN8	4676	redukcja kanał prostokątny/okrągły	LFR-200-200-200-0-0-200
CN8	4677	kanał okrągły ze szwem spiralnym	SR 200 391
CN8	4678	przewód elastyczny	FD 200 436
CN8	4679	redukcja tłoczona męska z podwójną uszczelką	RCU 200 160
CN8	4680	mufa	MF 160
CN8	4681	Nawiewnik / wywiewnik okrągły z pełnym panelem frontowym i okrągłym górnym podejściem. Nawiew szczelinowy, przysufitowy 4-stronny poziomy lub pionowy z możliwością nastaw pośrednich. Zmiana kierunku nawiewu realizowana poprzez zmianę ustawienia panelu wewnętrznego. Dodatkowo skrzynka rozprężna wyposażonaw przepustnicę powietrza	160
CN8	4682	redukcja kanał prostokątny/okrągły	LFR-200-200-200-0-0-200
CN8	4683	kanał okrągły ze szwem spiralnym	SR 200 182
CN8	4684	przewód elastyczny	FD 200 775
CN8	4685	redukcja tłoczona męska z podwójną uszczelką	RCU 200 160
CN8	4686	mufa	MF 160
CN8	4687	Nawiewnik / wywiewnik okrągły z pełnym panelem frontowym i okrągłym górnym podejściem. Nawiew szczelinowy, przysufitowy 4-stronny poziomy lub pionowy z możliwością nastaw pośrednich. Zmiana kierunku nawiewu realizowana poprzez zmianę ustawienia panelu wewnętrznego. Dodatkowo skrzynka rozprężna wyposażonaw przepustnicę powietrza	160
CN8	4688	redukcja kanał prostokątny/okrągły	LFR-200-200-200-0-0-150
CN8	4689	mufa	MF 200
CN8	4690	kolano tłoczone z podwójną uszczelką	BU 200 45
CN8	4691	kanał okrągły ze szwem spiralnym	SR 200 210
CN8	4692	kolano tłoczone z podwójną uszczelką	BU 200 45
CN8	4693	kanał okrągły ze szwem spiralnym	SR 200 2777
CN8	4694	kolano tłoczone z podwójną uszczelką	BU 200 45
CN8	4695	kanał okrągły ze szwem spiralnym	SR 200 210
CN8	4696	kolano tłoczone z podwójną uszczelką	BU 200 45
CN8	4697	kanał okrągły ze szwem spiralnym	SR 200 224
CN8	4698	klapa ppoż. z siłownkiem 24V i sprężyną powrotną (funkcja komfort)	Ø 200
CN8	4699	kanał okrągły ze szwem spiralnym	SR 200 2842

Zestawienie materiałów instalacja wentylacji			
system	nr elementu	nazwa elementu	oznaczenie
[-]	[-]	[-]	[-]
CN8	4700	kolano tłoczone z podwójną uszczelką	BU 200 45
CN8	4701	kanał okrągły ze szwem spiralnym	SR 200 153
CN8	4702	kolano tłoczone z podwójną uszczelką	BU 200 45
CN8	4703	kanał okrągły ze szwem spiralnym	SR 200 3000
CN8	4704	nypel	NPU 200
CN8	4705	kanał okrągły ze szwem spiralnym	SR 200 107
CN8	4706	kolano tłoczone z podwójną uszczelką	BU 200 45
CN8	4707	kanał okrągły ze szwem spiralnym	SR 200 153
CN8	4708	kolano tłoczone z podwójną uszczelką	BU 200 45
CN8	4709	mufa	MF 200
CN8	4710	trójnik segmentowy z podwójną uszczelką	TCPU 200 125
CN8	4711	kanał okrągły ze szwem spiralnym	SR 200 361
CN8	4712	kolano tłoczone z podwójną uszczelką	BU 200 90
CN8	4713	kanał okrągły ze szwem spiralnym	SR 200 2803
CN8	4714	trójnik segmentowy z podwójną uszczelką	TCPU 200 125
CN8	4715	redukcja tłoczona żeńska z podwójną uszczelką	RCFU 200 160
CN8	4716	kanał okrągły ze szwem spiralnym	SR 160 3000
CN8	4717	nypel	NPU 160
CN8	4718	kanał okrągły ze szwem spiralnym	SR 160 3000
CN8	4719	nypel	NPU 160
CN8	4720	kanał okrągły ze szwem spiralnym	SR 160 3000
CN8	4721	nypel	NPU 160
CN8	4722	kanał okrągły ze szwem spiralnym	SR 160 3000
CN8	4723	nypel	NPU 160
CN8	4724	kanał okrągły ze szwem spiralnym	SR 160 3000
CN8	4725	nypel	NPU 160
CN8	4726	kanał okrągły ze szwem spiralnym	SR 160 637
CN8	4727	trójnik segmentowy z podwójną uszczelką	TCPU 160 160
CN8	4728	redukcja tłoczona żeńska z podwójną uszczelką	RCFU 160 125
CN8	4729	kanał okrągły ze szwem spiralnym	SR 125 3000
CN8	4730	nypel	NPU 125
CN8	4731	kanał okrągły ze szwem spiralnym	SR 125 3000
CN8	4732	nypel	NPU 125
CN8	4733	kanał okrągły ze szwem spiralnym	SR 125 3000
CN8	4734	nypel	NPU 125
CN8	4735	kanał okrągły ze szwem spiralnym	SR 125 3000
CN8	4736	nypel	NPU 125
CN8	4737	kanał okrągły ze szwem spiralnym	SR 125 3000
CN8	4738	nypel	NPU 125
CN8	4739	kanał okrągły ze szwem spiralnym	SR 125 1206
CN8	4740	przewód elastyczny	FD 125 847
CN8	4741	Nawiewnik / wywiewnik okrągły z pełnym panelem frontowym i okrągłym górnym podejściem. Nawiew szczelinowy, przysufitowy 4-stronny lub 1,2,3 stronny pionowy z możliwością nastaw pośrednich. Zmiana kierunku nawiewu realizowana poprzez zmianę ustawienia panelu wewnętrznego. Dodatkowo skrzynka rozprężna wyposażonaw przepustnicę powietrza	125
CN8	4742	redukcja tłoczona żeńska z podwójną uszczelką	RCFU 160 125

Zestawienie materiałów instalacja wentylacji			
system	nr elementu	nazwa elementu	oznaczenie
[-]	[-]	[-]	[-]
CN8	4743	kanał okrągły ze szwem spiralnym	SR 125 379
CN8	4744	przewód elastyczny	FD 125 782
CN8	4745	Nawiewnik / wywiewnik okrągły z pełnym panelem frontowym i okrągłym górnym podejściem. Nawiew szczelinowy, przysufitowy 4-stronny lub 1,2,3 stronny pionowy z możliwością nastaw pośrednich. Zmiana kierunku nawiewu realizowana poprzez zmianę ustawienia panelu wewnętrznego. Dodatkowo skrzynka rozprężna wyposażonaw przepustnicę powietrza	125
CN8	4746	kanał okrągły ze szwem spiralnym	SR 125 346
CN8	4747	przewód elastyczny	FD 125 742
CN8	4748	Nawiewnik / wywiewnik okrągły z pełnym panelem frontowym i okrągłym górnym podejściem. Nawiew szczelinowy, przysufitowy 4-stronny lub 1,2,3 stronny pionowy z możliwością nastaw pośrednich. Zmiana kierunku nawiewu realizowana poprzez zmianę ustawienia panelu wewnętrznego. Dodatkowo skrzynka rozprężna wyposażonaw przepustnicę powietrza	125
CN8	4749	kanał okrągły ze szwem spiralnym	SR 125 263
CN8	4750	kolano tłoczone z podwójną uszczelką	BU 125 30
CN8	4751	kanał okrągły ze szwem spiralnym	SR 125 141
CN8	4752	kolano tłoczone z podwójną uszczelką	BU 125 30
CN8	4753	kanał okrągły ze szwem spiralnym	SR 125 837
CN8	4754	kolano tłoczone z podwójną uszczelką	BU 125 90
CN8	4755	kanał okrągły ze szwem spiralnym	SR 125 919
CN8	4756	kolano tłoczone z podwójną uszczelką	BU 125 90
CN8	4757	kanał okrągły ze szwem spiralnym	SR 125 857
CN8	4758	kolano tłoczone z podwójną uszczelką	BU 125 90
CN8	4759	kanał okrągły ze szwem spiralnym	SR 125 880
CN8	4760	kolano tłoczone z podwójną uszczelką	BU 125 90
CN8	4761	kanał okrągły ze szwem spiralnym	SR 125 1310
CN8	4762	przepustnica regulacyjna okrągła	DRU 125
CN8	4763	kanał okrągły ze szwem spiralnym	SR 125 813
CN8	4764	kolano tłoczone z podwójną uszczelką	BU 125 90
CN8	4765	kanał okrągły ze szwem spiralnym	SR 125 215
CN8	4766	zawór ppoż. z siłownkiem 24V i sprężyną powrotną (funkcja komfort)	Ø 125
CN8	4767	redukcja kanał prostokątny/okrągły	LFR-200-200-200-0-0-200
CN8	4768	kanał okrągły ze szwem spiralnym	SR 200 259
CN8	4769	przewód elastyczny	FD 200 532
CN8	4770	redukcja tłoczona męska z podwójną uszczelką	RCU 200 160
CN8	4771	mufa	MF 160

Zestawienie materiałów instalacja wentylacji			
system	nr elementu	nazwa elementu	oznaczenie
[-]	[-]	[-]	[-]
CN8	4772	Nawiewnik / wywiewnik okrągły z pełnym panelem frontowym i okrągłym górnym podejściem. Nawiew szczelinowy, przysufitowy 4-stronny poziomy lub pionowy z możliwością nastaw pośrednich. Zmiana kierunku nawiewu realizowana poprzez zmianę ustawienia panelu wewnętrznego. Dodatkowo skrzynka rozprężna wyposażona w przepustnicę powietrza	160
CN8	4773	redukcja kanał prostokątny/okrągły	LFR-200-200-200-0-0-200
CN8	4774	kanał okrągły ze szwem spiralnym	SR 200 178
CN8	4775	przepustnica regulacyjna okrągła	DRU 200
CN8	4776	kanał okrągły ze szwem spiralnym	SR 200 178
CN8	4777	przewód elastyczny	FD 200 780
CN8	4778	redukcja tłoczona męska z podwójną uszczelką	RCU 200 160
CN8	4779	mufa	MF 160
CN8	4780	Nawiewnik / wywiewnik okrągły z pełnym panelem frontowym i okrągłym górnym podejściem. Nawiew szczelinowy, przysufitowy 4-stronny poziomy lub pionowy z możliwością nastaw pośrednich. Zmiana kierunku nawiewu realizowana poprzez zmianę ustawienia panelu wewnętrznego. Dodatkowo skrzynka rozprężna wyposażona w przepustnicę powietrza	160
CW8	4781	kanał prostokątny	LKR-1224-2142-100
CW8	4782	redukcja kanału prostokątnego	LDR-1224-2142-1200-900--12--950-875
CW8	4783	kolano tłumiące Lw =53 dB (250Hz), ΔP =32 [Pa], szumy własne LwA =42 dB (A)	1200x900x300
CW8	4784	kanał prostokątny	LKR-1200-900-392
CW8	4785	redukcja kanału prostokątnego	LDR-1200-900-1000-900--100-0-600
CW8	4786	kanał prostokątny	LKR-1000-900-624
CW8	4787	tłumik hałasu prostokątny Lw =39 dB (250Hz), ΔP =23 [Pa], szumy własne LwA = 27 dB (A)	1000x900x3000
CW8	4788	kanał prostokątny	LKR-1000-900-984
CW8	4789	redukcja kanału prostokątnego	LDR-1000-900-1000-700-0-0-500
CW8	4790	kolano prostokątne (łuk)	LBXR-1000-700-90
CW8	4791	kanał prostokątny	LKR-1000-700-384
CW8	4792	kolano prostokątne (łuk)	LBXR-700-1000-90
CW8	4793	kanał prostokątny	LKR-700-1000-638
CW8	4794	kanał prostokątny	LKR-700-1000-638
CW8	4795	kanał prostokątny	LKR-700-1000-1250
CW8	4796	nasadka siodłowa	LTR-600-250-125-P20-350
CW8	4797	kanał prostokątny	LKR-600-250-1116
CW8	4798	przepustnica prostokątna jednopłaszczyznowa	LKSR-600-250-250
CW8	4799	kanał prostokątny	LKR-600-250-128
CW8	4800	kanał prostokątny	LKR-600-250-1250
CW8	4801	trójnik prostokątny	LTROR-600-600-600-250-125-125-850
CW8	4802	kanał prostokątny	LKR-600-250-100
CW8	4803	redukcja kanału prostokątnego	LDR-600-250-600-200-0--25-300
CW8	4804	kanał prostokątny	LKR-600-200-1174
CW8	4805	kanał prostokątny	LKR-600-200-1250

Zestawienie materiałów instalacja wentylacji			
system	nr elementu	nazwa elementu	oznaczenie
[-]	[-]	[-]	[-]
CW8	4806	kanał prostokątny	LKR-600-200-1250
CW8	4807	kanał prostokątny	LKR-600-200-1250
CW8	4808	kanał prostokątny	LKR-600-200-1250
CW8	4809	trójnik prostokątny	LTROR-600-200-600-200-125-125-450
CW8	4810	kanał prostokątny	LKR-600-200-101
CW8	4811	redukcja kanału prostokątnego	LDR-600-200-450-200-0-0-300
CW8	4812	kanał prostokątny	LKR-450-200-557
CW8	4813	kolano prostokątne (łuk)	LBXR-200-450-30
CW8	4814	kanał prostokątny	LKR-450-200-355
CW8	4815	kolano prostokątne (łuk)	LBXR-200-450-30
CW8	4816	kanał prostokątny	LKR-450-200-925
CW8	4817	kanał prostokątny	LKR-450-200-1250
CW8	4818	kolano prostokątne (łuk)	LBXR-200-450-45
CW8	4819	kanał prostokątny	LKR-450-200-147
CW8	4820	kolano prostokątne (łuk)	LBXR-200-450-45
CW8	4821	kanał prostokątny	LKR-450-200-584
CW8	4822	trójnik prostokątny	LTROR-450-200-450-200-75-75-350
CW8	4823	kanał prostokątny	LKR-450-200-195
CW8	4824	redukcja kanału prostokątnego	LDR-450-200-300-200–150-0-200
CW8	4825	kanał prostokątny	LKR-300-200-540
CW8	4826	kanał prostokątny	LKR-300-200-1250
CW8	4827	kolano prostokątne (łuk)	LBXR-200-300-30
CW8	4828	kanał prostokątny	LKR-300-200-143
CW8	4829	kolano prostokątne (łuk)	LBXR-200-300-30
CW8	4830	kanał prostokątny	LKR-300-200-313
CW8	4831	kolano prostokątne (łuk)	LBXR-200-300-30
CW8	4832	kanał prostokątny	LKR-200-300-143
CW8	4833	kolano prostokątne (łuk)	LBXR-200-300-30
CW8	4834	kanał prostokątny	LKR-300-200-1108
CW8	4835	kanał prostokątny	LKR-300-200-1250
CW8	4836	kanał prostokątny	LKR-300-200-1250
CW8	4837	kanał prostokątny	LKR-300-200-1250
CW8	4838	trójnik prostokątny	LTROR-300-200-300-200-125-125-450
CW8	4839	kanał prostokątny	LKR-300-200-100
CW8	4840	redukcja kanału prostokątnego	LDR-300-200-200-200-0-0-150
CW8	4841	kanał prostokątny	LKR-200-200-1116
CW8	4842	kanał prostokątny	LKR-200-200-1250
CW8	4843	kolano prostokątne (łuk)	LBXR-200-200-30
CW8	4844	kanał prostokątny	LKR-200-200-143
CW8	4845	kolano prostokątne (łuk)	LBXR-200-200-30
CW8	4846	kanał prostokątny	LKR-200-200-118
CW8	4847	kolano prostokątne (łuk)	LBXR-200-200-30
CW8	4848	kanał prostokątny	LKR-200-200-143
CW8	4849	kolano prostokątne (łuk)	LBXR-200-200-30
CW8	4850	kanał prostokątny	LKR-200-200-405
CW8	4851	kanał prostokątny	LKR-200-200-1250
CW8	4852	redukcja kanał prostokątny/okrągły	LFR-200-200-200-0-0-200
CW8	4853	kanał okrągły ze szwem spiralnym	SR 200 97
CW8	4854	kolano tłoczone z podwójną uszczelką	BU 200 30
CW8	4855	kanał okrągły ze szwem spiralnym	SR 200 192
CW8	4856	kolano tłoczone z podwójną uszczelką	BU 200 30
CW8	4857	kanał okrągły ze szwem spiralnym	SR 200 375
CW8	4858	kolano tłoczone z podwójną uszczelką	BU 200 30
CW8	4859	kanał okrągły ze szwem spiralnym	SR 200 192

Zestawienie materiałów instalacja wentylacji			
system	nr elementu	nazwa elementu	oznaczenie
[-]	[-]	[-]	[-]
CW8	4860	kolano tłoczone z podwójną uszczelką	BU 200 30
CW8	4861	kanał okrągły ze szwem spiralnym	SR 200 1949
CW8	4862	nypel	NPU 200
CW8	4863	kanał okrągły ze szwem spiralnym	SR 200 3000
CW8	4864	nypel	NPU 200
CW8	4865	kanał okrągły ze szwem spiralnym	SR 200 3000
CW8	4866	kolano tłoczone z podwójną uszczelką	BU 200 30
CW8	4867	kanał okrągły ze szwem spiralnym	SR 200 192
CW8	4868	kolano tłoczone z podwójną uszczelką	BU 200 30
CW8	4869	kanał okrągły ze szwem spiralnym	SR 200 375
CW8	4870	kolano tłoczone z podwójną uszczelką	BU 200 30
CW8	4871	kanał okrągły ze szwem spiralnym	SR 200 192
CW8	4872	kolano tłoczone z podwójną uszczelką	BU 200 30
CW8	4873	kanał okrągły ze szwem spiralnym	SR 200 1757
CW8	4874	kolano tłoczone z podwójną uszczelką	BU 200 30
CW8	4875	kanał okrągły ze szwem spiralnym	SR 200 192
CW8	4876	kolano tłoczone z podwójną uszczelką	BU 200 30
CW8	4877	kanał okrągły ze szwem spiralnym	SR 200 375
CW8	4878	kolano tłoczone z podwójną uszczelką	BU 200 30
CW8	4879	kanał okrągły ze szwem spiralnym	SR 200 192
CW8	4880	kolano tłoczone z podwójną uszczelką	BU 200 30
CW8	4881	kanał okrągły ze szwem spiralnym	SR 200 3000
CW8	4882	nypel	NPU 200
CW8	4883	kanał okrągły ze szwem spiralnym	SR 200 170
CW8	4884	kolano tłoczone z podwójną uszczelką	BU 200 30
CW8	4885	kanał okrągły ze szwem spiralnym	SR 200 192
CW8	4886	kolano tłoczone z podwójną uszczelką	BU 200 30
CW8	4887	kanał okrągły ze szwem spiralnym	SR 200 375
CW8	4888	kolano tłoczone z podwójną uszczelką	BU 200 30
CW8	4889	kanał okrągły ze szwem spiralnym	SR 200 192
CW8	4890	kolano tłoczone z podwójną uszczelką	BU 200 30
CW8	4891	kanał okrągły ze szwem spiralnym	SR 200 3000
CW8	4892	nypel	NPU 200
CW8	4893	kanał okrągły ze szwem spiralnym	SR 200 748
CW8	4894	kolano tłoczone z podwójną uszczelką	BU 200 30
CW8	4895	kanał okrągły ze szwem spiralnym	SR 200 192
CW8	4896	kolano tłoczone z podwójną uszczelką	BU 200 30
CW8	4897	kanał okrągły ze szwem spiralnym	SR 200 590
CW8	4898	kolano tłoczone z podwójną uszczelką	BU 200 15
CW8	4899	kanał okrągły ze szwem spiralnym	SR 200 528
CW8	4900	kolano tłoczone z podwójną uszczelką	BU 200 15
CW8	4901	kanał okrągły ze szwem spiralnym	SR 200 986
CW8	4902	kolano tłoczone z podwójną uszczelką	BU 200 90
CW8	4903	kanał okrągły ze szwem spiralnym	SR 200 1785
CW8	4904	trójnik segmentowy z podwójną uszczelką	TCPU 200 200
CW8	4905	redukcja tłoczona żeńska z podwójną uszczelką	RCFU 200 125
CW8	4906	kanał okrągły ze szwem spiralnym	SR 125 3000
CW8	4907	nypel	NPU 125
CW8	4908	kanał okrągły ze szwem spiralnym	SR 125 1856
CW8	4909	trójnik segmentowy z podwójną uszczelką	TCPU 125 125
CW8	4910	kanał okrągły ze szwem spiralnym	SR 125 665
CW8	4911	przepustnica soczewkowa	DIRU 125
CW8	4912	kanał okrągły ze szwem spiralnym	SR 125 172

Zestawienie materiałów instalacja wentylacji			
system	nr elementu	nazwa elementu	oznaczenie
[-]	[-]	[-]	[-]
CW8	4913	przewód elastyczny	FD 125 1178
CW8	4914	redukcja tłoczona żeńska z podwójną uszczelką	RCFU 160 125
CW8	4915	zawór wywiewny	160
CW8	4916	kanał okrągły ze szwem spiralnym	SR 125 180
CW8	4917	przepustnica soczewkowa	DIRU 125
CW8	4918	kanał okrągły ze szwem spiralnym	SR 125 173
CW8	4919	przewód elastyczny	FD 125 621
CW8	4920	redukcja tłoczona żeńska z podwójną uszczelką	RCFU 160 125
CW8	4921	zawór wywiewny	160
CW8	4922	kanał okrągły ze szwem spiralnym	SR 200 424
CW8	4923	przewód elastyczny	FD 200 854
CW8	4924	Nawiewnik / wywiewnik okrągły z pełnym panelem frontowym i okrągłym górnym podejściem. Nawiew szczelinowy, przysufitowy 4-stronny lub 1,2,3 stronny pionowy z możliwością nastaw pośrednich. Zmiana kierunku nawiewu realizowana poprzez zmianę ustawienia panelu wewnętrznego. Dodatkowo skrzynka rozprężna wyposażonaw przepustnicę powietrza	200
CW8	4925	króciec łączący	ILU 100
CW8	4926	kanał okrągły ze szwem spiralnym	SR 100 138
CW8	4927	kolano tłoczone z podwójną uszczelką	BU 100 45
CW8	4928	kanał okrągły ze szwem spiralnym	SR 100 179
CW8	4929	kolano tłoczone z podwójną uszczelką	BU 100 45
CW8	4930	kanał okrągły ze szwem spiralnym	SR 100 1648
CW8	4931	kolano tłoczone z podwójną uszczelką	BU 100 90
CW8	4932	kanał okrągły ze szwem spiralnym	SR 100 96
CW8	4933	kolano tłoczone z podwójną uszczelką	BU 100 90
CW8	4934	kanał okrągły ze szwem spiralnym	SR 100 419
CW8	4935	kolano tłoczone z podwójną uszczelką	BU 100 90
CW8	4936	kanał okrągły ze szwem spiralnym	SR 100 184
CW8	4937	kolano tłoczone z podwójną uszczelką	BU 100 90
CW8	4938	kanał okrągły ze szwem spiralnym	SR 100 1229
CW8	4939	kolano tłoczone z podwójną uszczelką	BU 100 45
CW8	4940	kanał okrągły ze szwem spiralnym	SR 100 180
CW8	4941	kolano tłoczone z podwójną uszczelką	BU 100 45
CW8	4942	kanał okrągły ze szwem spiralnym	SR 100 764
CW8	4943	trójnik segmentowy z podwójną uszczelką	TCPU 100 100
CW8	4944	kanał okrągły ze szwem spiralnym	SR 100 2495
CW8	4945	przepustnica soczewkowa	DIRU 100
CW8	4946	kanał okrągły ze szwem spiralnym	SR 100 200
CW8	4947	przewód elastyczny	FD 100 937
CW8	4948	zawór wywiewny	100
CW8	4949	kanał okrągły ze szwem spiralnym	SR 100 173
CW8	4950	przepustnica soczewkowa	DIRU 100
CW8	4951	kanał okrągły ze szwem spiralnym	SR 100 174
CW8	4952	przewód elastyczny	FD 100 710
CW8	4953	zawór wywiewny	100
CW8	4954	redukcja kanał prostokątny/okrągły	LFR-200-200-200-0-0-200
CW8	4955	kanał okrągły ze szwem spiralnym	SR 200 269
CW8	4956	przepustnica soczewkowa	DIRU 200

Zestawienie materiałów instalacja wentylacji			
system	nr elementu	nazwa elementu	oznaczenie
[-]	[-]	[-]	[-]
CW8	4957	kanał okrągły ze szwem spiralnym	SR 200 369
CW8	4958	przewód elastyczny	FD 200 614
CW8	4959	Nawiewnik / wywiewnik okrągły z pełnym panelem frontowym i okrągłym górnym podejściem. Nawiew szczelinowy, przysufitowy 4-stronny lub 1,2,3 stronny pionowy z możliwością nastaw pośrednich. Zmiana kierunku nawiewu realizowana poprzez zmianę ustawienia panelu wewnętrznego. Dodatkowo skrzynka rozprężna wyposażonaw przepustnicę powietrza	200
CW8	4960	kanał prostokątny	LKR-200-200-164
CW8	4961	klapa ppoż. z siłownkiem 24V i sprężyną powrotną (funkcja komfort)	200x200
CW8	4962	kanał prostokątny	LKR-200-200-100
CW8	4963	redukcja kanał prostokątny/okrągły	LFR-200-200-200-71-0-200
CW8	4964	kanał okrągły ze szwem spiralnym	SR 200 101
CW8	4965	trójnik segmentowy z podwójną uszczelką	TCPU 200 200
CW8	4966	redukcja tłoczona żeńska z podwójną uszczelką	RCFU 200 160
CW8	4967	kanał okrągły ze szwem spiralnym	SR 160 180
CW8	4968	przepustnica regulacyjna okrągła	DRU 160
CW8	4969	kanał okrągły ze szwem spiralnym	SR 160 243
CW8	4970	przewód elastyczny	FD 160 1054
CW8	4971	redukcja tłoczona żeńska z podwójną uszczelką	RCFU 200 160
CW8	4972	zawór wywiewny	200
CW8	4973	kanał okrągły ze szwem spiralnym	SR 200 3000
CW8	4974	nypel	NPU 200
CW8	4975	kanał okrągły ze szwem spiralnym	SR 200 2414
CW8	4976	trójnik segmentowy z podwójną uszczelką	TCPU 200 160
CW8	4977	redukcja tłoczona żeńska z podwójną uszczelką	RCFU 200 160
CW8	4978	kanał okrągły ze szwem spiralnym	SR 160 3000
CW8	4979	nypel	NPU 160
CW8	4980	kanał okrągły ze szwem spiralnym	SR 160 3000
CW8	4981	nypel	NPU 160
CW8	4982	kanał okrągły ze szwem spiralnym	SR 160 3000
CW8	4983	nypel	NPU 160
CW8	4984	kanał okrągły ze szwem spiralnym	SR 160 1610
CW8	4985	kolano tłoczone z podwójną uszczelką	BU 160 90
CW8	4986	kanał okrągły ze szwem spiralnym	SR 160 1288
CW8	4987	kolano tłoczone z podwójną uszczelką	BU 160 90
CW8	4988	kanał okrągły ze szwem spiralnym	SR 160 928
CW8	4989	trójnik segmentowy z podwójną uszczelką	TCPU 160 125
CW8	4990	redukcja tłoczona żeńska z podwójną uszczelką	RCFU 160 125
CW8	4991	kanał okrągły ze szwem spiralnym	SR 125 1388
CW8	4992	przepustnica regulacyjna okrągła	DRU 125
CW8	4993	kanał okrągły ze szwem spiralnym	SR 125 483
CW8	4994	przewód elastyczny	FD 125 1133
CW8	4995	redukcja tłoczona żeńska z podwójną uszczelką	RCFU 200 125
CW8	4996	zawór wywiewny	200

Zestawienie materiałów instalacja wentylacji			
system	nr elementu	nazwa elementu	oznaczenie
[-]	[-]	[-]	[-]
CW8	4997	kanał okrągły ze szwem spiralnym	SR 125 239
CW8	4998	przepustnica regulacyjna okrągła	DRU 125
CW8	4999	kanał okrągły ze szwem spiralnym	SR 125 416
CW8	5000	przewód elastyczny	FD 125 472
CW8	5001	redukcja tłoczona żeńska z podwójną uszczelką	RCFU 200 125
CW8	5002	zawór wywiewny	200
CW8	5003	kanał okrągły ze szwem spiralnym	SR 160 118
CW8	5004	przepustnica regulacyjna okrągła	DRU 160
CW8	5005	kanał okrągły ze szwem spiralnym	SR 160 155
CW8	5006	przewód elastyczny	FD 160 802
CW8	5007	redukcja tłoczona żeńska z podwójną uszczelką	RCFU 200 160
CW8	5008	zawór wywiewny	200
CW8	5009	redukcja kanał prostokątny/okrągły	LFR-200-200-200-0-0-200
CW8	5010	kanał okrągły ze szwem spiralnym	SR 200 269
CW8	5011	przepustnica soczewkowa	DIRU 200
CW8	5012	kanał okrągły ze szwem spiralnym	SR 200 368
CW8	5013	przewód elastyczny	FD 200 523
CW8	5014	Nawiewnik / wywiewnik okrągły z pełnym panelem frontowym i okrągłym górnym podejściem. Nawiew szczelinowy, przysufitowy 4-stronny lub 1,2,3 stronny pionowy z możliwością nastaw pośrednich. Zmiana kierunku nawiewu realizowana poprzez zmianę ustawienia panelu wewnętrznego. Dodatkowo skrzynka rozprężna wyposażonaw przepustnicę powietrza	200
CW8	5015	króciec łączący	ILU 100
CW8	5016	kanał okrągły ze szwem spiralnym	SR 100 1782
CW8	5017	kolano tłoczone z podwójną uszczelką	BU 100 60
CW8	5018	kanał okrągły ze szwem spiralnym	SR 100 211
CW8	5019	kolano tłoczone z podwójną uszczelką	BU 100 60
CW8	5020	kanał okrągły ze szwem spiralnym	SR 100 137
CW8	5021	kolano tłoczone z podwójną uszczelką	BU 100 15
CW8	5022	kanał okrągły ze szwem spiralnym	SR 100 164
CW8	5023	kolano tłoczone z podwójną uszczelką	BU 100 90
CW8	5024	kanał okrągły ze szwem spiralnym	SR 100 731
CW8	5025	kolano tłoczone z podwójną uszczelką	BU 100 90
CW8	5026	kanał okrągły ze szwem spiralnym	SR 100 1095
CW8	5027	kolano tłoczone z podwójną uszczelką	BU 100 90
CW8	5028	kanał okrągły ze szwem spiralnym	SR 100 117
CW8	5029	kolano tłoczone z podwójną uszczelką	BU 100 90
CW8	5030	kanał okrągły ze szwem spiralnym	SR 100 618
CW8	5031	trójnik segmentowy z podwójną uszczelką	TCPU 100 100
CW8	5032	kanał okrągły ze szwem spiralnym	SR 100 2792
CW8	5033	przepustnica soczewkowa	DIRU 100
CW8	5034	kanał okrągły ze szwem spiralnym	SR 100 225
CW8	5035	kolano tłoczone z podwójną uszczelką	BU 100 90
CW8	5036	kanał okrągły ze szwem spiralnym	SR 100 175
CW8	5037	przewód elastyczny	FD 100 650
CW8	5038	zawór wywiewny	100
CW8	5039	kanał okrągły ze szwem spiralnym	SR 100 164
CW8	5040	przepustnica soczewkowa	DIRU 100

Zestawienie materiałów instalacja wentylacji			
system	nr elementu	nazwa elementu	oznaczenie
[-]	[-]	[-]	[-]
CW8	5041	kanał okrągły ze szwem spiralnym	SR 100 214
CW8	5042	przewód elastyczny	FD 100 519
CW8	5043	zawór wywiewny	100
CW8	5044	redukcja kanał prostokątny/okrągły	LFR-600-250-200-200-25-500
CW8	5045	kanał okrągły ze szwem spiralnym	SR 200 469
CW8	5046	przepustnica soczewkowa	DIRU 200
CW8	5047	kanał okrągły ze szwem spiralnym	SR 200 549
CW8	5048	kolano tłoczone z podwójną uszczelką	BU 200 60
CW8	5049	kanał okrągły ze szwem spiralnym	SR 200 144
CW8	5050	kolano tłoczone z podwójną uszczelką	BU 200 60
CW8	5051	kanał okrągły ze szwem spiralnym	SR 200 684
CW8	5052	kolano tłoczone z podwójną uszczelką	BU 200 60
CW8	5053	kanał okrągły ze szwem spiralnym	SR 200 144
CW8	5054	kolano tłoczone z podwójną uszczelką	BU 200 60
CW8	5055	kanał okrągły ze szwem spiralnym	SR 200 491
CW8	5056	kolano tłoczone z podwójną uszczelką	BU 200 90
CW8	5057	kanał okrągły ze szwem spiralnym	SR 200 1117
CW8	5058	trójnik segmentowy z podwójną uszczelką	TCPU 200 100
CW8	5059	kanał okrągły ze szwem spiralnym	SR 200 405
CW8	5060	przewód elastyczny	FD 200 965
CW8	5061	Nawiewnik / wywiewnik okrągły z pełnym panelem frontowym i okrągłym górnym podejściem. Nawiew szczelinowy, przysufitowy 4-stronny lub 1,2,3 stronny pionowy z możliwością nastaw pośrednich. Zmiana kierunku nawiewu realizowana poprzez zmianę ustawienia panelu wewnętrznego. Dodatkowo skrzynka rozprężna wyposażonaw przepustnicę powietrza	200
CW8	5062	kanał okrągły ze szwem spiralnym	SR 100 1792
CW8	5063	trójnik segmentowy z podwójną uszczelką	TCPU 100 100
CW8	5064	kanał okrągły ze szwem spiralnym	SR 100 373
CW8	5065	kolano tłoczone z podwójną uszczelką	BU 100 90
CW8	5066	kanał okrągły ze szwem spiralnym	SR 100 2343
CW8	5067	przepustnica soczewkowa	DIRU 100
CW8	5068	kanał okrągły ze szwem spiralnym	SR 100 481
CW8	5069	kolano tłoczone z podwójną uszczelką	BU 100 90
CW8	5070	kanał okrągły ze szwem spiralnym	SR 100 294
CW8	5071	przewód elastyczny	FD 100 813
CW8	5072	zawór wywiewny	100
CW8	5073	kanał okrągły ze szwem spiralnym	SR 100 182
CW8	5074	przepustnica soczewkowa	DIRU 100
CW8	5075	kanał okrągły ze szwem spiralnym	SR 100 133
CW8	5076	przewód elastyczny	FD 100 1255
CW8	5077	zawór wywiewny	100
CW8	5078	redukcja kanału prostokątnego	LDR-700-1000-600-1000--100-0-500
CW8	5079	kanał prostokątny	LKR-600-1000-1250
CW8	5080	kanał prostokątny	LKR-600-1000-1250
CW8	5081	kanał prostokątny	LKR-600-1000-989
CW8	5082	nasadka siodłowa	LTR-700-300-125-P20-400
CW8	5083	kanał prostokątny	LKR-700-300-308
CW8	5084	przepustnica prostokątna jednopłaszczyznowa	LKSR-700-300-300
CW8	5085	kanał prostokątny	LKR-700-300-476

Zestawienie materiałów instalacja wentylacji			
system	nr elementu	nazwa elementu	oznaczenie
[-]	[-]	[-]	[-]
CW8	5086	króciec łączący	ILU 125
CW8	5087	kanał okrągły ze szwem spiralnym	SR 125 105
CW8	5088	kolano tłoczone z podwójną uszczelką	BU 125 90
CW8	5089	kanał okrągły ze szwem spiralnym	SR 125 148
CW8	5090	przepustnica regulacyjna okrągła	DRU 125
CW8	5091	mufa	MF 125
CW8	5092	przewód elastyczny	FD 125 391
CW8	5093	zawór wywiewny	125
CW8	5094	kolano prostokątne (łuk)	LBXR-700-300-90
CW8	5095	kanał prostokątny	LKR-700-300-882
CW8	5096	trójnik prostokątny	LTROR-700-700-700-300-125-125-950
CW8	5097	redukcja kanału prostokątnego	LDR-700-300-400-200--150--38-350
CW8	5098	kolano prostokątne (łuk)	LBXR-400-200-90
CW8	5099	kanał prostokątny	LKR-400-200-114
CW8	5100	przepustnica prostokątna jednopłaszczyznowa	LKSR-400-200-200
CW8	5101	kanał prostokątny	LKR-400-200-678
CW8	5102	króciec łączący	ILU 200
CW8	5103	kanał okrągły ze szwem spiralnym	SR 200 310
CW8	5104	kolano tłoczone z podwójną uszczelką	BU 200 90
CW8	5105	kanał okrągły ze szwem spiralnym	SR 200 775
CW8	5106	kolano tłoczone z podwójną uszczelką	BU 200 90
CW8	5107	kanał okrągły ze szwem spiralnym	SR 200 2354
CW8	5108	kolano tłoczone z podwójną uszczelką	BU 200 90
CW8	5109	kanał okrągły ze szwem spiralnym	SR 200 563
CW8	5110	przewód elastyczny	FD 200 789
CW8	5111	redukcja tłoczona męska z podwójną uszczelką	RCU 200 160
CW8	5112	mufa	MF 160
CW8	5113	Nawiewnik / wywiewnik okrągły z pełnym panelem frontowym i okrągłym górnym podejściem. Nawiew szczelinowy, przysufitowy 4-stronny poziomy lub pionowy z możliwością nastaw pośrednich. Zmiana kierunku nawiewu realizowana poprzez zmianę ustawienia panelu wewnętrznego. Dodatkowo skrzynka rozprężna wyposażona w przepustnicę powietrza	160
CW8	5114	redukcja kanału prostokątnego	LDR-400-200-350-200--25-0-200
CW8	5115	kolano prostokątne (łuk)	LBXR-350-200-90
CW8	5116	kanał prostokątny	LKR-350-200-344
CW8	5117	kanał prostokątny	LKR-350-200-1250
CW8	5118	kolano prostokątne (łuk)	LBXR-350-200-90
CW8	5119	kanał prostokątny	LKR-200-350-234
CW8	5120	kolano prostokątne (łuk)	LBXR-200-350-45
CW8	5121	kanał prostokątny	LKR-200-350-205
CW8	5122	kolano prostokątne (łuk)	LBXR-200-350-45
CW8	5123	kanał prostokątny	LKR-350-200-1250
CW8	5124	kanał prostokątny	LKR-350-200-265
CW8	5125	trójnik prostokątny	LTROR-350-200-350-200-125-125-450
CW8	5126	redukcja kanał prostokątny/okrągły	LFR-350-200-200-75-0-300
CW8	5127	mufa	MF 200
CW8	5128	kolano tłoczone z podwójną uszczelką	BU 200 60
CW8	5129	kanał okrągły ze szwem spiralnym	SR 200 98

Zestawienie materiałów instalacja wentylacji			
system	nr elementu	nazwa elementu	oznaczenie
[-]	[-]	[-]	[-]
CW8	5130	kolano tłoczone z podwójną uszczelką	BU 200 60
CW8	5131	kanał okrągły ze szwem spiralnym	SR 200 2983
CW8	5132	trójnik segmentowy z podwójną uszczelką	TCPU 200 200
CW8	5133	kanał okrągły ze szwem spiralnym	SR 200 1340
CW8	5134	kolano tłoczone z podwójną uszczelką	BU 200 90
CW8	5135	kanał okrągły ze szwem spiralnym	SR 200 2873
CW8	5136	kolano tłoczone z podwójną uszczelką	BU 200 90
CW8	5137	kanał okrągły ze szwem spiralnym	SR 200 322
CW8	5138	kolano tłoczone z podwójną uszczelką	BU 200 90
CW8	5139	mufa	MF 200
CW8	5140	trójnik segmentowy z podwójną uszczelką	TCPU 200 160
CW8	5141	redukcja tłoczona żeńska z podwójną uszczelką	RCFU 200 160
CW8	5142	mufa	MF 160
CW8	5143	kolano tłoczone z podwójną uszczelką	BU 160 90
CW8	5144	kanał okrągły ze szwem spiralnym	SR 160 198
CW8	5145	kolano tłoczone z podwójną uszczelką	BU 160 90
CW8	5146	kanał okrągły ze szwem spiralnym	SR 160 190
CW8	5147	kolano tłoczone z podwójną uszczelką	BU 160 90
CW8	5148	kanał okrągły ze szwem spiralnym	SR 160 198
CW8	5149	kolano tłoczone z podwójną uszczelką	BU 160 90
CW8	5150	kanał okrągły ze szwem spiralnym	SR 160 599
CW8	5151	przewód elastyczny	FD 160 333
CW8	5152	redukcja tłoczona męska z podwójną uszczelką	RCU 160 125
CW8	5153	mufa	MF 125
CW8	5154	Nawiewnik / wywiewnik okrągły z pełnym panelem frontowym i okrągłym górnym podejściem. Nawiew szczelinowy, przysufitowy 4-stronny lub 1,2,3 stronny pionowy z możliwością nastaw pośrednich. Zmiana kierunku nawiewu realizowana poprzez zmianę ustawienia panelu wewnętrznego. Dodatkowo skrzynka rozprężna wyposażonaw przepustnicę powietrza	125
CW8	5155	kanał okrągły ze szwem spiralnym	SR 160 1148
CW8	5156	przewód elastyczny	FD 160 682
CW8	5157	Nawiewnik / wywiewnik okrągły z pełnym panelem frontowym i okrągłym górnym podejściem. Nawiew szczelinowy, przysufitowy 4-stronny poziomy lub pionowy z możliwością nastaw pośrednich. Zmiana kierunku nawiewu realizowana poprzez zmianę ustawienia panelu wewnętrznego. Dodatkowo skrzynka rozprężna wyposażona w przepustnicę powietrza	160
CW8	5158	redukcja tłoczona żeńska z podwójną uszczelką	RCFU 200 125
CW8	5159	kanał okrągły ze szwem spiralnym	SR 125 150
CW8	5160	klapa ppoż. z siłownikiem 24V i sprężyną powrotną (funkcja komfort)	Ø 125
CW8	5161	kanał okrągły ze szwem spiralnym	SR 125 708
CW8	5162	przepustnica regulacyjna okrągła	DRU 125
CW8	5163	kanał okrągły ze szwem spiralnym	SR 125 307
CW8	5164	przewód elastyczny	FD 125 779

Zestawienie materiałów instalacja wentylacji			
system	nr elementu	nazwa elementu	oznaczenie
[-]	[-]	[-]	[-]
CW8	5165	redukcja tłoczona żeńska z podwójną uszczelką	RCFU 160 125
CW8	5166	zawór wywiewny	160
CW8	5167	kanał prostokątny	LKR-200-200-1078
CW8	5168	kolano prostokątne (łuk)	LBXR-200-200-90
CW8	5169	kanał prostokątny	LKR-200-200-100
CW8	5170	kolano prostokątne (łuk)	LBXR-200-200-45
CW8	5171	kanał prostokątny	LKR-200-200-186
CW8	5172	kolano prostokątne (łuk)	LBXR-200-200-45
CW8	5173	kanał prostokątny	LKR-200-200-968
CW8	5174	kanał prostokątny	LKR-200-200-1250
CW8	5175	trójnik prostokątny	LTROR-200-200-200-200-125-125-450
CW8	5176	redukcja kanał prostokątny/okrągły	LFR-200-200-200-0-0-150
CW8	5177	kanał okrągły ze szwem spiralnym	SR 200 3000
CW8	5178	nypel	NPU 200
CW8	5179	kanał okrągły ze szwem spiralnym	SR 200 579
CW8	5180	trójnik segmentowy z podwójną uszczelką	TCPU 200 200
CW8	5181	redukcja tłoczona żeńska z podwójną uszczelką	RCFU 200 160
CW8	5182	kanał okrągły ze szwem spiralnym	SR 160 3000
CW8	5183	nypel	NPU 160
CW8	5184	kanał okrągły ze szwem spiralnym	SR 160 113
CW8	5185	przewód elastyczny	FD 160 1251
CW8	5186	Nawiewnik / wywiewnik okrągły z pełnym panelem frontowym i okrągłym górnym podejściem. Nawiew szczelinowy, przysufitowy 4-stronny lub 1,2,3 stronny pionowy z możliwością nastaw pośrednich. Zmiana kierunku nawiewu realizowana poprzez zmianę ustawienia panelu wewnętrznego. Dodatkowo skrzynka rozprężna wyposażonaw przepustnicę powietrza	160
CW8	5187	redukcja tłoczona żeńska z podwójną uszczelką	RCFU 200 160
CW8	5188	kanał okrągły ze szwem spiralnym	SR 160 526
CW8	5189	przewód elastyczny	FD 160 585
CW8	5190	redukcja tłoczona męska z podwójną uszczelką	RCU 160 125
CW8	5191	mufa	MF 125
CW8	5192	Nawiewnik / wywiewnik okrągły z pełnym panelem frontowym i okrągłym górnym podejściem. Nawiew szczelinowy, przysufitowy 4-stronny lub 1,2,3 stronny pionowy z możliwością nastaw pośrednich. Zmiana kierunku nawiewu realizowana poprzez zmianę ustawienia panelu wewnętrznego. Dodatkowo skrzynka rozprężna wyposażonaw przepustnicę powietrza	160
CW8	5193	redukcja kanał prostokątny/okrągły	LFR-200-200-200-0-0-200
CW8	5194	kanał okrągły ze szwem spiralnym	SR 200 438
CW8	5195	przewód elastyczny	FD 200 805
CW8	5196	redukcja tłoczona męska z podwójną uszczelką	RCU 200 160
CW8	5197	mufa	MF 160

Zestawienie materiałów instalacja wentylacji			
system	nr elementu	nazwa elementu	oznaczenie
[-]	[-]	[-]	[-]
CW8	5198	Nawiewnik / wywiewnik okrągły z pełnym panelem frontowym i okrągłym górnym podejściem. Nawiew szczelinowy, przysufitowy 4-stronny lub 1,2,3 stronny pionowy z możliwością nastaw pośrednich. Zmiana kierunku nawiewu realizowana poprzez zmianę ustawienia panelu wewnętrznego. Dodatkowo skrzynka rozprężna wyposażonaw przepustnicę powietrza	200
CW8	5199	redukcja kanału prostokątnego	LDR-700-300-500-200-0--50-350
CW8	5200	kanał prostokątny	LKR-500-200-1229
CW8	5201	króciec łączący	ILU 125
CW8	5202	kanał okrągły ze szwem spiralnym	SR 125 199
CW8	5203	przepustnica regulacyjna okrągła	DRU 125
CW8	5204	kanał okrągły ze szwem spiralnym	SR 125 173
CW8	5205	przewód elastyczny	FD 125 433
CW8	5206	zawór wywiewny	125
CW8	5207	kanał prostokątny	LKR-500-200-1250
CW8	5208	redukcja kanału prostokątnego	LDR-500-200-500-200-0-50-250
CW8	5209	kanał prostokątny	LKR-500-200-634
CW8	5210	redukcja kanału prostokątnego	LDR-500-200-500-200-0--50-250
CW8	5211	kanał prostokątny	LKR-500-200-666
CW8	5212	trójnik prostokątny	LTROR-500-500-500-200-125-125-750
CW8	5213	kanał prostokątny	LKR-500-200-257
CW8	5214	redukcja kanału prostokątnego	LDR-500-200-400-200--50-0-250
CW8	5215	kanał prostokątny	LKR-400-200-413
CW8	5216	kanał prostokątny	LKR-400-200-1250
CW8	5217	kanał prostokątny	LKR-400-200-1250
CW8	5218	króciec łączący	ILU 125
CW8	5219	kanał okrągły ze szwem spiralnym	SR 125 2807
CW8	5220	kolano tłoczone z podwójną uszczelką	BU 125 30
CW8	5221	kanał okrągły ze szwem spiralnym	SR 125 346
CW8	5222	kolano tłoczone z podwójną uszczelką	BU 125 30
CW8	5223	kanał okrągły ze szwem spiralnym	SR 125 595
CW8	5224	kolano tłoczone z podwójną uszczelką	BU 125 30
CW8	5225	kanał okrągły ze szwem spiralnym	SR 125 360
CW8	5226	kolano tłoczone z podwójną uszczelką	BU 125 30
CW8	5227	kanał okrągły ze szwem spiralnym	SR 125 180
CW8	5228	przepustnica regulacyjna okrągła	DRU 125
CW8	5229	kanał okrągły ze szwem spiralnym	SR 125 327
CW8	5230	przewód elastyczny	FD 125 1271
CW8	5231	redukcja tłoczona żeńska z podwójną uszczelką	RCFU 160 125
CW8	5232	zawór wywiewny	160
CW8	5233	kanał prostokątny	LKR-400-200-1172
CW8	5234	trójnik prostokątny	LTROR-400-400-400-200-125-125-650
CW8	5235	kanał prostokątny	LKR-400-200-100
CW8	5236	redukcja kanału prostokątnego	LDR-400-200-300-200-0-0-200
CW8	5237	kanał prostokątny	LKR-300-200-431
CW8	5238	kanał prostokątny	LKR-300-200-1250
CW8	5239	kanał prostokątny	LKR-300-200-1250
CW8	5240	kanał prostokątny	LKR-300-200-1250
CW8	5241	kanał prostokątny	LKR-300-200-1250
CW8	5242	kanał prostokątny	LKR-300-200-1250

Zestawienie materiałów instalacja wentylacji			
system	nr ele-mentu	nazwa elementu	oznaczenie
[-]	[-]	[-]	[-]
CW8	5243	kanał prostokątny	LKR-300-200-1250
CW8	5244	kanał prostokątny	LKR-300-200-1250
CW8	5245	kanał prostokątny	LKR-300-200-1250
CW8	5246	kanał prostokątny	LKR-300-200-1250
CW8	5247	kanał prostokątny	LKR-300-200-1250
CW8	5248	trójnik prostokątny	LTROR-300-200-300-200-125-125-450
CW8	5249	kanał prostokątny	LKR-300-200-100
CW8	5250	redukcja kanału prostokątnego	LDR-300-200-200-200-0-0-150
CW8	5251	kanał prostokątny	LKR-200-200-1223
CW8	5252	kanał prostokątny	LKR-200-200-1250
CW8	5253	kanał prostokątny	LKR-200-200-1250
CW8	5254	kanał prostokątny	LKR-200-200-1250
CW8	5255	redukcja kanał prostokątny/okrągły	LFR-200-200-200-0-0-200
CW8	5256	kanał okrągły ze szwem spiralnym	SR 200 1187
CW8	5257	nypel	NPU 200
CW8	5258	kanał okrągły ze szwem spiralnym	SR 200 3000
CW8	5259	nypel	NPU 200
CW8	5260	kanał okrągły ze szwem spiralnym	SR 200 3000
CW8	5261	nypel	NPU 200
CW8	5262	kanał okrągły ze szwem spiralnym	SR 200 3000
CW8	5263	nypel	NPU 200
CW8	5264	kanał okrągły ze szwem spiralnym	SR 200 3000
CW8	5265	kolano tłoczone z podwójną uszczelką	BU 200 30
CW8	5266	kanał okrągły ze szwem spiralnym	SR 200 192
CW8	5267	kolano tłoczone z podwójną uszczelką	BU 200 30
CW8	5268	kanał okrągły ze szwem spiralnym	SR 200 375
CW8	5269	kolano tłoczone z podwójną uszczelką	BU 200 30
CW8	5270	kanał okrągły ze szwem spiralnym	SR 200 192
CW8	5271	kolano tłoczone z podwójną uszczelką	BU 200 30
CW8	5272	kanał okrągły ze szwem spiralnym	SR 200 3000
CW8	5273	nypel	NPU 200
CW8	5274	kanał okrągły ze szwem spiralnym	SR 200 3000
CW8	5275	nypel	NPU 200
CW8	5276	kanał okrągły ze szwem spiralnym	SR 200 842
CW8	5277	kolano tłoczone z podwójną uszczelką	BU 200 30
CW8	5278	kanał okrągły ze szwem spiralnym	SR 200 192
CW8	5279	kolano tłoczone z podwójną uszczelką	BU 200 30
CW8	5280	kanał okrągły ze szwem spiralnym	SR 200 590
CW8	5281	kolano tłoczone z podwójną uszczelką	BU 200 15
CW8	5282	kanał okrągły ze szwem spiralnym	SR 200 528
CW8	5283	kolano tłoczone z podwójną uszczelką	BU 200 15
CW8	5284	kanał okrągły ze szwem spiralnym	SR 200 986
CW8	5285	kolano tłoczone z podwójną uszczelką	BU 200 90
CW8	5286	kanał okrągły ze szwem spiralnym	SR 200 1785
CW8	5287	trójnik segmentowy z podwójną uszczelką	TCPU 200 200
CW8	5288	redukcja tłoczona żeńska z podwójną uszczelką	RCFU 200 125
CW8	5289	kanał okrągły ze szwem spiralnym	SR 125 3000
CW8	5290	nypel	NPU 125
CW8	5291	kanał okrągły ze szwem spiralnym	SR 125 1856
CW8	5292	trójnik segmentowy z podwójną uszczelką	TCPU 125 125
CW8	5293	kanał okrągły ze szwem spiralnym	SR 125 665
CW8	5294	przepustnica soczewkowa	DIRU 125
CW8	5295	kanał okrągły ze szwem spiralnym	SR 125 172

Zestawienie materiałów instalacja wentylacji			
system	nr elementu	nazwa elementu	oznaczenie
[-]	[-]	[-]	[-]
CW8	5296	przewód elastyczny	FD 125 1178
CW8	5297	redukcja tłoczona żeńska z podwójną uszczelką	RCFU 160 125
CW8	5298	zawór wywiewny	160
CW8	5299	kanał okrągły ze szwem spiralnym	SR 125 180
CW8	5300	przepustnica soczewkowa	DIRU 125
CW8	5301	kanał okrągły ze szwem spiralnym	SR 125 173
CW8	5302	przewód elastyczny	FD 125 621
CW8	5303	redukcja tłoczona żeńska z podwójną uszczelką	RCFU 160 125
CW8	5304	zawór wywiewny	160
CW8	5305	kanał okrągły ze szwem spiralnym	SR 200 424
CW8	5306	przewód elastyczny	FD 200 854
CW8	5307	Nawiewnik / wywiewnik okrągły z pełnym panelem frontowym i okrągłym górnym podejściem. Nawiew szczelinowy, przysufitowy 4-stronny lub 1,2,3 stronny pionowy z możliwością nastaw pośrednich. Zmiana kierunku nawiewu realizowana poprzez zmianę ustawienia panelu wewnętrznego. Dodatkowo skrzynka rozprężna wyposażonaw przepustnicę powietrza	200
CW8	5308	króciec łączący	ILU 125
CW8	5309	kanał okrągły ze szwem spiralnym	SR 125 127
CW8	5310	kolano tłoczone z podwójną uszczelką	BU 125 45
CW8	5311	kanał okrągły ze szwem spiralnym	SR 125 157
CW8	5312	kolano tłoczone z podwójną uszczelką	BU 125 45
CW8	5313	kanał okrągły ze szwem spiralnym	SR 125 2710
CW8	5314	kolano tłoczone z podwójną uszczelką	BU 125 60
CW8	5315	mufa	MF 125
CW8	5316	kolano tłoczone z podwójną uszczelką	BU 125 60
CW8	5317	kanał okrągły ze szwem spiralnym	SR 125 664
CW8	5318	kolano tłoczone z podwójną uszczelką	BU 125 30
CW8	5319	kanał okrągły ze szwem spiralnym	SR 125 154
CW8	5320	kolano tłoczone z podwójną uszczelką	BU 125 30
CW8	5321	kanał okrągły ze szwem spiralnym	SR 125 420
CW8	5322	przepustnica regulacyjna okrągła	DRU 125
CW8	5323	kanał okrągły ze szwem spiralnym	SR 125 202
CW8	5324	przewód elastyczny	FD 125 709
CW8	5325	redukcja tłoczona żeńska z podwójną uszczelką	RCFU 160 125
CW8	5326	zawór wywiewny	160
CW8	5327	redukcja kanał prostokątny/okrągły	LFR-200-200-200-0-0-200
CW8	5328	kanał okrągły ze szwem spiralnym	SR 200 250
CW8	5329	przepustnica regulacyjna okrągła	DRU 200
CW8	5330	kanał okrągły ze szwem spiralnym	SR 200 350
CW8	5331	przewód elastyczny	FD 200 614

Zestawienie materiałów instalacja wentylacji			
system	**nr elementu**	**nazwa elementu**	**oznaczenie**
[-]	[-]	[-]	[-]
CW8	5332	Nawiewnik / wywiewnik okrągły z pełnym panelem frontowym i okrągłym górnym podejściem. Nawiew szczelinowy, przysufitowy 4-stronny lub 1,2,3 stronny pionowy z możliwością nastaw pośrednich. Zmiana kierunku nawiewu realizowana poprzez zmianę ustawienia panelu wewnętrznego. Dodatkowo skrzynka rozprężna wyposażonaw przepustnicę powietrza	200
CW8	5333	redukcja kanał prostokątny/okrągły	LFR-400-200-200-100-0-350
CW8	5334	kanał okrągły ze szwem spiralnym	SR 200 319
CW8	5335	przepustnica soczewkowa	DIRU 200
CW8	5336	kanał okrągły ze szwem spiralnym	SR 200 368
CW8	5337	przewód elastyczny	FD 200 523
CW8	5338	Nawiewnik / wywiewnik okrągły z pełnym panelem frontowym i okrągłym górnym podejściem. Nawiew szczelinowy, przysufitowy 4-stronny lub 1,2,3 stronny pionowy z możliwością nastaw pośrednich. Zmiana kierunku nawiewu realizowana poprzez zmianę ustawienia panelu wewnętrznego. Dodatkowo skrzynka rozprężna wyposażonaw przepustnicę powietrza	200
CW8	5339	redukcja kanał prostokątny/okrągły	LFR-500-200-200-150-0-450
CW8	5340	kanał okrągły ze szwem spiralnym	SR 200 550
CW8	5341	przepustnica regulacyjna okrągła	DRU 200
CW8	5342	kanał okrągły ze szwem spiralnym	SR 200 2462
CW8	5343	kolano tłoczone z podwójną uszczelką	BU 200 60
CW8	5344	kanał okrągły ze szwem spiralnym	SR 200 144
CW8	5345	kolano tłoczone z podwójną uszczelką	BU 200 60
CW8	5346	kanał okrągły ze szwem spiralnym	SR 200 684
CW8	5347	kolano tłoczone z podwójną uszczelką	BU 200 60
CW8	5348	kanał okrągły ze szwem spiralnym	SR 200 144
CW8	5349	kolano tłoczone z podwójną uszczelką	BU 200 60
CW8	5350	kanał okrągły ze szwem spiralnym	SR 200 566
CW8	5351	trójnik segmentowy z podwójną uszczelką	TCPU 200 200
CW8	5352	redukcja tłoczona żeńska z podwójną uszczelką	RCFU 200 125
CW8	5353	kanał okrągły ze szwem spiralnym	SR 125 1422
CW8	5354	przepustnica regulacyjna okrągła	DRU 125
CW8	5355	kanał okrągły ze szwem spiralnym	SR 125 282
CW8	5356	kolano tłoczone z podwójną uszczelką	BU 125 90
CW8	5357	kanał okrągły ze szwem spiralnym	SR 125 284
CW8	5358	przewód elastyczny	FD 125 891
CW8	5359	redukcja tłoczona żeńska z podwójną uszczelką	RCFU 160 125
CW8	5360	zawór wywiewny	160
CW8	5361	kanał okrągły ze szwem spiralnym	SR 200 473
CW8	5362	przewód elastyczny	FD 200 988

Zestawienie materiałów instalacja wentylacji			
system	nr elementu	nazwa elementu	oznaczenie
[-]	[-]	[-]	[-]
CW8	5363	Nawiewnik / wywiewnik okrągły z pełnym panelem frontowym i okrągłym górnym podejściem. Nawiew szczelinowy, przysufitowy 4-stronny lub 1,2,3 stronny pionowy z możliwością nastaw pośrednich. Zmiana kierunku nawiewu realizowana poprzez zmianę ustawienia panelu wewnętrznego. Dodatkowo skrzynka rozprężna wyposażonaw przepustnicę powietrza	200
CW8	5364	redukcja kanału prostokątnego	LDR-600-1000-450-800-0--200-500
CW8	5365	kanał prostokątny	LKR-450-800-1250
CW8	5366	kanał prostokątny	LKR-450-800-1250
CW8	5367	kanał prostokątny	LKR-450-800-880
CW8	5368	nasadka siodłowa	LTR-600-250-125-P20-350
CW8	5369	kanał prostokątny	LKR-600-250-1116
CW8	5370	przepustnica prostokątna jednopłaszczyznowa	LKSR-600-250-250
CW8	5371	kanał prostokątny	LKR-600-250-659
CW8	5372	kanał prostokątny	LKR-600-250-659
CW8	5373	trójnik prostokątny	LTROR-600-600-600-250-125-125-850
CW8	5374	redukcja kanału prostokątnego	LDR-600-250-500-250--50-0-300
CW8	5375	kanał prostokątny	LKR-500-250-1013
CW8	5376	kanał prostokątny	LKR-500-250-1250
CW8	5377	kanał prostokątny	LKR-500-250-1250
CW8	5378	redukcja kanału prostokątnego	LDR-500-250-500-200-0-0-250
CW8	5379	kanał prostokątny	LKR-500-200-297
CW8	5380	kanał prostokątny	LKR-500-200-1250
CW8	5381	kanał prostokątny	LKR-500-200-1250
CW8	5382	kanał prostokątny	LKR-500-200-1250
CW8	5383	kanał prostokątny	LKR-500-200-1250
CW8	5384	kanał prostokątny	LKR-500-200-1250
CW8	5385	kanał prostokątny	LKR-500-200-1250
CW8	5386	kanał prostokątny	LKR-500-200-1250
CW8	5387	kanał prostokątny	LKR-500-200-1250
CW8	5388	kanał prostokątny	LKR-500-200-1250
CW8	5389	kanał prostokątny	LKR-500-200-1250
CW8	5390	kanał prostokątny	LKR-500-200-1250
CW8	5391	kanał prostokątny	LKR-500-200-1250
CW8	5392	kanał prostokątny	LKR-500-200-1250
CW8	5393	kanał prostokątny	LKR-500-200-1250
CW8	5394	kanał prostokątny	LKR-500-200-1250
CW8	5395	kanał prostokątny	LKR-500-200-1250
CW8	5396	trójnik prostokątny	LTROR-500-200-500-200-125-125-450
CW8	5397	kanał prostokątny	LKR-500-200-151
CW8	5398	redukcja kanału prostokątnego	LDR-200-500-200-450-0--25-250
CW8	5399	kolano prostokątne (łuk)	LBXR-200-450-30
CW8	5400	kanał prostokątny	LKR-450-200-261
CW8	5401	kolano prostokątne (łuk)	LBXR-200-450-30
CW8	5402	kolano prostokątne (łuk)	LBXR-200-450-30
CW8	5403	kanał prostokątny	LKR-450-200-261
CW8	5404	kolano prostokątne (łuk)	LBXR-200-450-30
CW8	5405	kanał prostokątny	LKR-450-200-1250
CW8	5406	kanał prostokątny	LKR-450-200-1250
CW8	5407	kanał prostokątny	LKR-450-200-1250

Zestawienie materiałów instalacja wentylacji			
system	nr elementu	nazwa elementu	oznaczenie
[-]	[-]	[-]	[-]
CW8	5408	kanał prostokątny	LKR-450-200-1250
CW8	5409	kanał prostokątny	LKR-450-200-1250
CW8	5410	kanał prostokątny	LKR-450-200-1250
CW8	5411	kanał prostokątny	LKR-450-200-1250
CW8	5412	kanał prostokątny	LKR-450-200-1250
CW8	5413	kanał prostokątny	LKR-450-200-543
CW8	5414	kolano prostokątne (łuk)	LBXR-200-450-30
CW8	5415	kanał prostokątny	LKR-450-200-261
CW8	5416	kolano prostokątne (łuk)	LBXR-200-450-30
CW8	5417	kolano prostokątne (łuk)	LBXR-200-450-30
CW8	5418	kanał prostokątny	LKR-450-200-261
CW8	5419	kolano prostokątne (łuk)	LBXR-200-450-30
CW8	5420	kanał prostokątny	LKR-450-200-652
CW8	5421	kanał prostokątny	LKR-450-200-1250
CW8	5422	kanał prostokątny	LKR-450-200-1250
CW8	5423	kanał prostokątny	LKR-450-200-1250
CW8	5424	kanał prostokątny	LKR-450-200-1250
CW8	5425	kanał prostokątny	LKR-450-200-1250
CW8	5426	kanał prostokątny	LKR-450-200-1250
CW8	5427	kanał prostokątny	LKR-450-200-1250
CW8	5428	kanał prostokątny	LKR-450-200-1250
CW8	5429	trójnik prostokątny	LTROR-450-200-450-200-125-125-450
CW8	5430	kanał prostokątny	LKR-450-200-1250
CW8	5431	króciec łączący	ILU 160
CW8	5432	kanał okrągły ze szwem spiralnym	SR 160 313
CW8	5433	klapa ppoż. z siłownikiem 24V i sprężyną powrotną (funkcja komfort)	Ø 160
CW8	5434	kanał okrągły ze szwem spiralnym	SR 160 396
CW8	5435	przepustnica regulacyjna okrągła	DRU 160
CW8	5436	kanał okrągły ze szwem spiralnym	SR 160 258
CW8	5437	przewód elastyczny	FD 160 652
CW8	5438	redukcja tłoczona żeńska z podwójną uszczelką	RCFU 200 160
CW8	5439	zawór wywiewny	200
CW8	5440	kanał prostokątny	LKR-450-200-275
CW8	5441	redukcja kanału prostokątnego	LDR-450-200-300-200-0-0-200
CW8	5442	kanał prostokątny	LKR-300-200-348
CW8	5443	klapa ppoż. z siłownikiem 24V i sprężyną powrotną (funkcja komfort)	300x200
CW8	5444	kanał prostokątny	LKR-300-200-843
CW8	5445	trójnik prostokątny	LTROR-300-250-300-200-125-125-500
CW8	5446	redukcja kanału prostokątnego	LDR-300-200-200-200-0-0-150
CW8	5447	kanał prostokątny	LKR-200-200-220
CW8	5448	kolano prostokątne (łuk)	LBXR-200-200-45
CW8	5449	kanał prostokątny	LKR-200-200-128
CW8	5450	kolano prostokątne (łuk)	LBXR-200-200-45
CW8	5451	kanał prostokątny	LKR-200-200-100
CW8	5452	kolano prostokątne (łuk)	LBXR-200-200-90
CW8	5453	kanał prostokątny	LKR-200-200-146
CW8	5454	kanał prostokątny	LKR-200-200-1250
CW8	5455	kanał prostokątny	LKR-200-200-1250
CW8	5456	kolano prostokątne (łuk)	LBXR-200-200-90
CW8	5457	kanał prostokątny	LKR-200-200-682
CW8	5458	kanał prostokątny	LKR-200-200-1250

Zestawienie materiałów instalacja wentylacji			
system	nr elementu	nazwa elementu	oznaczenie
[-]	[-]	[-]	[-]
CW8	5459	kanał prostokątny	LKR-200-200-1250
CW8	5460	kolano prostokątne (łuk)	LBXR-200-200-90
CW8	5461	kanał prostokątny	LKR-200-200-100
CW8	5462	kolano prostokątne (łuk)	LBXR-200-200-45
CW8	5463	kanał prostokątny	LKR-200-200-123
CW8	5464	kolano prostokątne (łuk)	LBXR-200-200-45
CW8	5465	kanał prostokątny	LKR-200-200-1116
CW8	5466	redukcja kanał prostokątny/okrągły	LFR-200-200-250--25--25-150
CW8	5467	kanał okrągły ze szwem spiralnym	SR 250 3000
CW8	5468	nypel	NPU 250
CW8	5469	kanał okrągły ze szwem spiralnym	SR 250 3000
CW8	5470	nypel	NPU 250
CW8	5471	kanał okrągły ze szwem spiralnym	SR 250 3000
CW8	5472	nypel	NPU 250
CW8	5473	kanał okrągły ze szwem spiralnym	SR 250 1439
CW8	5474	trójnik segmentowy z podwójną uszczelką	TCPU 250 250
CW8	5475	redukcja tłoczona żeńska z podwójną uszczelką	RCFU 250 160
CW8	5476	kanał okrągły ze szwem spiralnym	SR 160 505
CW8	5477	kolano tłoczone z podwójną uszczelką	BU 160 90
CW8	5478	kanał okrągły ze szwem spiralnym	SR 160 590
CW8	5479	przepustnica regulacyjna okrągła	DRU 160
CW8	5480	kanał okrągły ze szwem spiralnym	SR 160 2205
CW8	5481	przewód elastyczny	FD 160 1071
CW8	5482	redukcja tłoczona żeńska z podwójną uszczelką	RCFU 200 160
CW8	5483	zawór wywiewny	200
CW8	5484	kanał okrągły ze szwem spiralnym	SR 250 289
CW8	5485	kolano tłoczone z podwójną uszczelką	BU 250 30
CW8	5486	kanał okrągły ze szwem spiralnym	SR 250 460
CW8	5487	kolano tłoczone z podwójną uszczelką	BU 250 90
CW8	5488	kanał okrągły ze szwem spiralnym	SR 250 149
CW8	5489	kolano tłoczone z podwójną uszczelką	BU 250 30
CW8	5490	kanał okrągły ze szwem spiralnym	SR 250 1554
CW8	5491	nypel	NPU 250
CW8	5492	kanał okrągły ze szwem spiralnym	SR 250 1554
CW8	5493	trójnik segmentowy z podwójną uszczelką	TCPU 250 250
CW8	5494	mufa	MF 250
CW8	5495	redukcja długa miękka z podwójną uszczelką	RCLU 250 100
CW8	5496	kanał okrągły ze szwem spiralnym	SR 100 700
CW8	5497	kolano tłoczone z podwójną uszczelką	BU 100 90
CW8	5498	kanał okrągły ze szwem spiralnym	SR 100 1903
CW8	5499	nypel	NPU 100
CW8	5500	kanał okrągły ze szwem spiralnym	SR 100 3000
CW8	5501	przepustnica regulacyjna okrągła	DRU 100
CW8	5502	kanał okrągły ze szwem spiralnym	SR 100 1428
CW8	5503	przewód elastyczny	FD 100 683
CW8	5504	zawór wywiewny	100
CW8	5505	kanał okrągły ze szwem spiralnym	SR 250 822
CW8	5506	przewód elastyczny	FD 250 934
CW8	5507	mufa	MF 250
CW8	5508	redukcja tłoczona męska z podwójną uszczelką	RCU 250 200

Zestawienie materiałów instalacja wentylacji			
system	nr elementu	nazwa elementu	oznaczenie
[-]	[-]	[-]	[-]
CW8	5509	mufa	MF 200
CW8	5510	Nawiewnik / wywiewnik okrągły z pełnym panelem frontowym i okrągłym górnym podejściem. Nawiew szczelinowy, przysufitowy 4-stronny lub 1,2,3 stronny pionowy z możliwością nastaw pośrednich. Zmiana kierunku nawiewu realizowana poprzez zmianę ustawienia panelu wewnętrznego. Dodatkowo skrzynka rozprężna wyposażonaw przepustnicę powietrza	250
CW8	5511	redukcja kanał prostokątny/okrągły	LFR-250-200-250-0--25-200
CW8	5512	mufa	MF 250
CW8	5513	kolano tłoczone z podwójną uszczelką	BU 250 90
CW8	5514	kanał okrągły ze szwem spiralnym	SR 250 2219
CW8	5515	kolano tłoczone z podwójną uszczelką	BU 250 90
CW8	5516	kanał okrągły ze szwem spiralnym	SR 250 748
CW8	5517	przewód elastyczny	FD 250 819
CW8	5518	redukcja tłoczona męska z podwójną uszczelką	RCU 250 200
CW8	5519	mufa	MF 200
CW8	5520	Nawiewnik / wywiewnik okrągły z pełnym panelem frontowym i okrągłym górnym podejściem. Nawiew szczelinowy, przysufitowy 4-stronny lub 1,2,3 stronny pionowy z możliwością nastaw pośrednich. Zmiana kierunku nawiewu realizowana poprzez zmianę ustawienia panelu wewnętrznego. Dodatkowo skrzynka rozprężna wyposażonaw przepustnicę powietrza	250
CW8	5521	redukcja kanał prostokątny/okrągły	LFR-200-200-200-0-0-200
CW8	5522	kanał okrągły ze szwem spiralnym	SR 200 115
CW8	5523	przepustnica regulacyjna okrągła	DRU 200
CW8	5524	kanał okrągły ze szwem spiralnym	SR 200 115
CW8	5525	trójnik segmentowy z podwójną uszczelką	TCPU 200 200
CW8	5526	redukcja tłoczona żeńska z podwójną uszczelką	RCFU 200 125
CW8	5527	kanał okrągły ze szwem spiralnym	SR 125 1696
CW8	5528	kolano tłoczone z podwójną uszczelką	BU 125 60
CW8	5529	kanał okrągły ze szwem spiralnym	SR 125 135
CW8	5530	kolano tłoczone z podwójną uszczelką	BU 125 60
CW8	5531	kanał okrągły ze szwem spiralnym	SR 125 407
CW8	5532	kolano tłoczone z podwójną uszczelką	BU 125 45
CW8	5533	kanał okrągły ze szwem spiralnym	SR 125 161
CW8	5534	kolano tłoczone z podwójną uszczelką	BU 125 45
CW8	5535	kanał okrągły ze szwem spiralnym	SR 125 527
CW8	5536	przepustnica regulacyjna okrągła	DRU 125
CW8	5537	kanał okrągły ze szwem spiralnym	SR 125 617
CW8	5538	przewód elastyczny	FD 125 946
CW8	5539	redukcja tłoczona żeńska z podwójną uszczelką	RCFU 160 125
CW8	5540	zawór wywiewny	160
CW8	5541	kanał okrągły ze szwem spiralnym	SR 200 424
CW8	5542	przewód elastyczny	FD 200 501
CW8	5543	redukcja tłoczona męska z podwójną uszczelką	RCU 200 160

Zestawienie materiałów instalacja wentylacji			
system	nr elementu	nazwa elementu	oznaczenie
[-]	[-]	[-]	[-]
CW8	5544	mufa	MF 160
CW8	5545	Nawiewnik / wywiewnik okrągły z pełnym panelem frontowym i okrągłym górnym podejściem. Nawiew szczelinowy, przysufitowy 4-stronny lub 1,2,3 stronny pionowy z możliwością nastaw pośrednich. Zmiana kierunku nawiewu realizowana poprzez zmianę ustawienia panelu wewnętrznego. Dodatkowo skrzynka rozprężna wyposażonaw przepustnicę powietrza	200
CW8	5546	redukcja kanał prostokątny/okrągły	LFR-200-200-200-0-0-200
CW8	5547	kanał okrągły ze szwem spiralnym	SR 200 102
CW8	5548	przepustnica regulacyjna okrągła	DRU 200
CW8	5549	kanał okrągły ze szwem spiralnym	SR 200 102
CW8	5550	trójnik segmentowy z podwójną uszczelką	TCPU 200 200
CW8	5551	redukcja tłoczona żeńska z podwójną uszczelką	RCFU 200 125
CW8	5552	kanał okrągły ze szwem spiralnym	SR 125 1678
CW8	5553	kolano tłoczone z podwójną uszczelką	BU 125 60
CW8	5554	kanał okrągły ze szwem spiralnym	SR 125 170
CW8	5555	kolano tłoczone z podwójną uszczelką	BU 125 60
CW8	5556	kanał okrągły ze szwem spiralnym	SR 125 602
CW8	5557	kolano tłoczone z podwójną uszczelką	BU 125 45
CW8	5558	kanał okrągły ze szwem spiralnym	SR 125 203
CW8	5559	kolano tłoczone z podwójną uszczelką	BU 125 45
CW8	5560	kanał okrągły ze szwem spiralnym	SR 125 302
CW8	5561	przepustnica regulacyjna okrągła	DRU 125
CW8	5562	kanał okrągły ze szwem spiralnym	SR 125 617
CW8	5563	przewód elastyczny	FD 125 1373
CW8	5564	redukcja tłoczona żeńska z podwójną uszczelką	RCFU 160 125
CW8	5565	zawór wywiewny	160
CW8	5566	kanał okrągły ze szwem spiralnym	SR 200 425
CW8	5567	przewód elastyczny	FD 200 512
CW8	5568	redukcja tłoczona męska z podwójną uszczelką	RCU 200 160
CW8	5569	mufa	MF 160
CW8	5570	Nawiewnik / wywiewnik okrągły z pełnym panelem frontowym i okrągłym górnym podejściem. Nawiew szczelinowy, przysufitowy 4-stronny lub 1,2,3 stronny pionowy z możliwością nastaw pośrednich. Zmiana kierunku nawiewu realizowana poprzez zmianę ustawienia panelu wewnętrznego. Dodatkowo skrzynka rozprężna wyposażonaw przepustnicę powietrza	200
CW8	5571	króciec łączący	ILU 200
CW8	5572	kanał okrągły ze szwem spiralnym	SR 200 423
CW8	5573	przepustnica regulacyjna okrągła	DRU 200
CW8	5574	kanał okrągły ze szwem spiralnym	SR 200 102
CW8	5575	trójnik segmentowy z podwójną uszczelką	TCPU 200 200
CW8	5576	redukcja tłoczona żeńska z podwójną uszczelką	RCFU 200 125
CW8	5577	kanał okrągły ze szwem spiralnym	SR 125 1626
CW8	5578	kolano tłoczone z podwójną uszczelką	BU 125 60

Zestawienie materiałów instalacja wentylacji			
system	nr elementu	nazwa elementu	oznaczenie
[-]	[-]	[-]	[-]
CW8	5579	kanał okrągły ze szwem spiralnym	SR 125 176
CW8	5580	kolano tłoczone z podwójną uszczelką	BU 125 60
CW8	5581	kanał okrągły ze szwem spiralnym	SR 125 858
CW8	5582	kolano tłoczone z podwójną uszczelką	BU 125 45
CW8	5583	kanał okrągły ze szwem spiralnym	SR 125 246
CW8	5584	kolano tłoczone z podwójną uszczelką	BU 125 45
CW8	5585	kanał okrągły ze szwem spiralnym	SR 125 283
CW8	5586	przepustnica regulacyjna okrągła	DRU 125
CW8	5587	kanał okrągły ze szwem spiralnym	SR 125 400
CW8	5588	przewód elastyczny	FD 125 1183
CW8	5589	redukcja tłoczona żeńska z podwójną uszczelką	RCFU 160 125
CW8	5590	zawór wywiewny	160
CW8	5591	kanał okrągły ze szwem spiralnym	SR 200 884
CW8	5592	przewód elastyczny	FD 200 1469
CW8	5593	redukcja tłoczona męska z podwójną uszczelką	RCU 200 160
CW8	5594	mufa	MF 160
CW8	5595	Nawiewnik / wywiewnik okrągły z pełnym panelem frontowym i okrągłym górnym podejściem. Nawiew szczelinowy, przysufitowy 4-stronny lub 1,2,3 stronny pionowy z możliwością nastaw pośrednich. Zmiana kierunku nawiewu realizowana poprzez zmianę ustawienia panelu wewnętrznego. Dodatkowo skrzynka rozprężna wyposażonaw przepustnicę powietrza	200
CW8	5596	redukcja kanał prostokątny/okrągły	LFR-600-250-200-200-25-500
CW8	5597	mufa	MF 200
CW8	5598	kolano tłoczone z podwójną uszczelką	BU 200 15
CW8	5599	kanał okrągły ze szwem spiralnym	SR 200 319
CW8	5600	kolano tłoczone z podwójną uszczelką	BU 200 15
CW8	5601	kanał okrągły ze szwem spiralnym	SR 200 535
CW8	5602	przepustnica regulacyjna okrągła	DRU 200
CW8	5603	kanał okrągły ze szwem spiralnym	SR 200 2067
CW8	5604	trójnik segmentowy z podwójną uszczelką	TCPU 200 200
CW8	5605	mufa	MF 200
CW8	5606	redukcja tłoczona męska z podwójną uszczelką	RCU 200 125
CW8	5607	kanał okrągły ze szwem spiralnym	SR 125 1927
CW8	5608	przepustnica regulacyjna okrągła	DRU 125
CW8	5609	kanał okrągły ze szwem spiralnym	SR 125 330
CW8	5610	kolano tłoczone z podwójną uszczelką	BU 125 90
CW8	5611	kanał okrągły ze szwem spiralnym	SR 125 200
CW8	5612	przewód elastyczny	FD 125 932
CW8	5613	redukcja tłoczona żeńska z podwójną uszczelką	RCFU 160 125
CW8	5614	zawór wywiewny	160
CW8	5615	kanał okrągły ze szwem spiralnym	SR 200 221
CW8	5616	kolano tłoczone z podwójną uszczelką	BU 200 30
CW8	5617	kanał okrągły ze szwem spiralnym	SR 200 262
CW8	5618	kolano tłoczone z podwójną uszczelką	BU 200 15
CW8	5619	kanał okrągły ze szwem spiralnym	SR 200 316
CW8	5620	kolano tłoczone z podwójną uszczelką	BU 200 15
CW8	5621	kanał okrągły ze szwem spiralnym	SR 200 304

Zestawienie materiałów instalacja wentylacji			
system	nr elementu	nazwa elementu	oznaczenie
[-]	[-]	[-]	[-]
CW8	5622	przewód elastyczny	FD 200 535
CW8	5623	redukcja tłoczona męska z podwójną uszczelką	RCU 200 160
CW8	5624	mufa	MF 160
CW8	5625	Nawiewnik / wywiewnik okrągły z pełnym panelem frontowym i okrągłym górnym podejściem. Nawiew szczelinowy, przysufitowy 4-stronny lub 1,2,3 stronny pionowy z możliwością nastaw pośrednich. Zmiana kierunku nawiewu realizowana poprzez zmianę ustawienia panelu wewnętrznego. Dodatkowo skrzynka rozprężna wyposażonaw przepustnicę powietrza	200
CW8	5626	redukcja kanału prostokątnego	LDR-450-800-400-500--50-0-400
CW8	5627	kanał prostokątny	LKR-400-500-1250
CW8	5628	kanał prostokątny	LKR-400-500-1250
CW8	5629	kanał prostokątny	LKR-400-500-338
CW8	5630	kolano prostokątne (łuk)	LBXR-400-500-90
CW8	5631	redukcja kanału prostokątnego	LDR-700-250-500-400--200-150-350
CW8	5632	kolano prostokątne (łuk)	LBXR-700-250-90
CW8	5633	kanał prostokątny	LKR-700-250-1250
CW8	5634	kanał prostokątny	LKR-700-250-1250
CW8	5635	kanał prostokątny	LKR-700-250-674
CW8	5636	trójnik prostokątny	LTROR-550-700-550-250-125-125-950
CW8	5637	redukcja kanału prostokątnego	LDR-550-250-350-200--100--25-250
CW8	5638	kanał prostokątny	LKR-350-200-100
CW8	5639	trójnik prostokątny	LTROR-350-200-350-200-125-125-450
CW8	5640	redukcja kanału prostokątnego	LDR-350-200-250-200--50-0-150
CW8	5641	kanał prostokątny	LKR-250-200-196
CW8	5642	kanał prostokątny	LKR-250-200-1250
CW8	5643	klapa ppoż. z siłownkiem 24V i sprężyną powrotną (funkcja komfort)	250x200
CW8	5644	kanał prostokątny	LKR-250-200-459
CW8	5645	kolano prostokątne (łuk)	LBXR-200-250-15
CW8	5646	kanał prostokątny	LKR-250-200-293
CW8	5647	kolano prostokątne (łuk)	LBXR-200-250-15
CW8	5648	kanał prostokątny	LKR-250-200-100
CW8	5649	kolano prostokątne (łuk)	LBXR-250-200-90
CW8	5650	kanał prostokątny	LKR-250-200-427
CW8	5651	kolano prostokątne (łuk)	LBXR-200-250-15
CW8	5652	kanał prostokątny	LKR-250-200-293
CW8	5653	kolano prostokątne (łuk)	LBXR-200-250-15
CW8	5654	kanał prostokątny	LKR-250-200-736
CW8	5655	kolano prostokątne (łuk)	LBXR-250-200-90
CW8	5656	kanał prostokątny	LKR-250-200-421
CW8	5657	trójnik prostokątny	LTROR-250-200-250-200-125-125-450
CW8	5658	redukcja kanału prostokątnego	LDR-250-200-200-200--25-0-100
CW8	5659	kanał prostokątny	LKR-200-200-1250
CW8	5660	kanał prostokątny	LKR-200-200-1250
CW8	5661	kanał prostokątny	LKR-200-200-1250
CW8	5662	kanał prostokątny	LKR-200-200-851
CW8	5663	kolano prostokątne (łuk)	LBXR-200-200-45
CW8	5664	kanał prostokątny	LKR-200-200-205
CW8	5665	kolano prostokątne (łuk)	LBXR-200-200-45

Zestawienie materiałów instalacja wentylacji			
system	nr elementu	nazwa elementu	oznaczenie
[-]	[-]	[-]	[-]
CW8	5666	kanał prostokątny	LKR-200-200-280
CW8	5667	kolano prostokątne (łuk)	LBXR-200-200-45
CW8	5668	kanał prostokątny	LKR-200-200-205
CW8	5669	kolano prostokątne (łuk)	LBXR-200-200-45
CW8	5670	kanał prostokątny	LKR-200-200-1250
CW8	5671	kanał prostokątny	LKR-200-200-632
CW8	5672	trójnik prostokątny	LTROR-200-200-200-200-125-125-450
CW8	5673	redukcja kanał prostokątny/okrągły	LFR-200-200-200-0-0-150
CW8	5674	kanał okrągły ze szwem spiralnym	SR 200 2881
CW8	5675	przewód elastyczny	FD 200 942
CW8	5676	redukcja tłoczona męska z podwójną uszczelką	RCU 200 160
CW8	5677	mufa	MF 160
CW8	5678	Nawiewnik / wywiewnik okrągły z pełnym panelem frontowym i okrągłym górnym podejściem. Nawiew szczelinowy, przysufitowy 4-stronny lub 1,2,3 stronny pionowy z możliwością nastaw pośrednich. Zmiana kierunku nawiewu realizowana poprzez zmianę ustawienia panelu wewnętrznego. Dodatkowo skrzynka rozprężna wyposażonaw przepustnicę powietrza	200
CW8	5679	redukcja kanał prostokątny/okrągły	LFR-200-200-200-0-0-150
CW8	5680	kanał okrągły ze szwem spiralnym	SR 200 297
CW8	5681	przewód elastyczny	FD 200 493
CW8	5682	redukcja tłoczona męska z podwójną uszczelką	RCU 200 160
CW8	5683	mufa	MF 160
CW8	5684	Nawiewnik / wywiewnik okrągły z pełnym panelem frontowym i okrągłym górnym podejściem. Nawiew szczelinowy, przysufitowy 4-stronny lub 1,2,3 stronny pionowy z możliwością nastaw pośrednich. Zmiana kierunku nawiewu realizowana poprzez zmianę ustawienia panelu wewnętrznego. Dodatkowo skrzynka rozprężna wyposażonaw przepustnicę powietrza	200
CW8	5685	redukcja kanał prostokątny/okrągły	LFR-200-200-200-0-0-150
CW8	5686	kanał okrągły ze szwem spiralnym	SR 200 180
CW8	5687	przewód elastyczny	FD 200 589
CW8	5688	redukcja tłoczona męska z podwójną uszczelką	RCU 200 160
CW8	5689	mufa	MF 160
CW8	5690	Nawiewnik / wywiewnik okrągły z pełnym panelem frontowym i okrągłym górnym podejściem. Nawiew szczelinowy, przysufitowy 4-stronny lub 1,2,3 stronny pionowy z możliwością nastaw pośrednich. Zmiana kierunku nawiewu realizowana poprzez zmianę ustawienia panelu wewnętrznego. Dodatkowo skrzynka rozprężna wyposażonaw przepustnicę powietrza	200
CW8	5691	redukcja kanał prostokątny/okrągły	LFR-200-200-200-0-0-150
CW8	5692	mufa	MF 200
CW8	5693	kolano tłoczone z podwójną uszczelką	BU 200 90

Zestawienie materiałów instalacja wentylacji			
system	nr elementu	nazwa elementu	oznaczenie
[-]	[-]	[-]	[-]
CW8	5694	kanał okrągły ze szwem spiralnym	SR 200 210
CW8	5695	przepustnica regulacyjna okrągła	DRU 200
CW8	5696	kanał okrągły ze szwem spiralnym	SR 200 126
CW8	5697	przewód elastyczny	FD 200 759
CW8	5698	redukcja tłoczona męska z podwójną uszczelką	RCU 200 160
CW8	5699	mufa	MF 160
CW8	5700	Nawiewnik / wywiewnik okrągły z pełnym panelem frontowym i okrągłym górnym podejściem. Nawiew szczelinowy, przysufitowy 4-stronny poziomy lub pionowy z możliwością nastaw pośrednich. Zmiana kierunku nawiewu realizowana poprzez zmianę ustawienia panelu wewnętrznego. Dodatkowo skrzynka rozprężna wyposażona w przepustnicę powietrza	160
CW8	5701	redukcja kanału prostokątnego	LDR-550-250-550-200-0--25-250
CW8	5702	kanał prostokątny	LKR-200-550-117
CW8	5703	kanał prostokątny	LKR-200-550-1250
CW8	5704	kanał prostokątny	LKR-200-550-1250
CW8	5705	kolano prostokątne (łuk)	LBXR-200-550-15
CW8	5706	kanał prostokątny	LKR-200-550-274
CW8	5707	kolano prostokątne (łuk)	LBXR-200-550-15
CW8	5708	kanał prostokątny	LKR-550-200-1011
CW8	5709	kanał prostokątny	LKR-550-200-1250
CW8	5710	kanał prostokątny	LKR-550-200-1250
CW8	5711	kolano prostokątne (łuk)	LBXR-550-200-90
CW8	5712	kanał prostokątny	LKR-550-200-411
CW8	5713	kanał prostokątny	LKR-550-200-1250
CW8	5714	kolano prostokątne (łuk)	LBXR-200-550-15
CW8	5715	kanał prostokątny	LKR-200-550-206
CW8	5716	kolano prostokątne (łuk)	LBXR-200-550-15
CW8	5717	kanał prostokątny	LKR-550-200-100
CW8	5718	kolano prostokątne (łuk)	LBXR-550-200-45
CW8	5719	kanał prostokątny	LKR-550-200-308
CW8	5720	kolano prostokątne (łuk)	LBXR-550-200-45
CW8	5721	kanał prostokątny	LKR-550-200-219
CW8	5722	kanał prostokątny	LKR-550-200-1250
CW8	5723	kanał prostokątny	LKR-550-200-1250
CW8	5724	kanał prostokątny	LKR-550-200-1250
CW8	5725	trójnik prostokątny	LTROR-550-200-550-200-125-125-450
CW8	5726	redukcja kanału prostokątnego	LDR-550-200-500-200--25-0-250
CW8	5727	kanał prostokątny	LKR-500-200-482
CW8	5728	kolano prostokątne (łuk)	LBXR-500-200-45
CW8	5729	kanał prostokątny	LKR-500-200-115
CW8	5730	kolano prostokątne (łuk)	LBXR-500-200-45
CW8	5731	kanał prostokątny	LKR-500-200-1250
CW8	5732	kanał prostokątny	LKR-500-200-342
CW8	5733	kolano prostokątne (łuk)	LBXR-200-500-15
CW8	5734	kanał prostokątny	LKR-200-500-382
CW8	5735	kolano prostokątne (łuk)	LBXR-200-500-15
CW8	5736	kanał prostokątny	LKR-500-200-151
CW8	5737	kolano prostokątne (łuk)	LBXR-200-500-15
CW8	5738	kanał prostokątny	LKR-500-200-382

Zestawienie materiałów instalacja wentylacji			
system	nr elementu	nazwa elementu	oznaczenie
[-]	[-]	[-]	[-]
CW8	5739	kolano prostokątne (łuk)	LBXR-200-500-15
CW8	5740	kanał prostokątny	LKR-200-500-295
CW8	5741	kanał prostokątny	LKR-200-500-1250
CW8	5742	kanał prostokątny	LKR-200-500-1250
CW8	5743	kanał prostokątny	LKR-200-500-1250
CW8	5744	kanał prostokątny	LKR-200-500-1250
CW8	5745	kanał prostokątny	LKR-200-500-1250
CW8	5746	kanał prostokątny	LKR-200-500-1250
CW8	5747	kolano prostokątne (łuk)	LBXR-200-500-90
CW8	5748	kanał prostokątny	LKR-500-200-177
CW8	5749	kolano prostokątne (łuk)	LBXR-200-500-90
CW8	5750	kanał prostokątny	LKR-500-200-1125
CW8	5751	króciec łączący	ILU 200
CW8	5752	kanał okrągły ze szwem spiralnym	SR 200 326
CW8	5753	kolano tłoczone z podwójną uszczelką	BU 200 90
CW8	5754	kanał okrągły ze szwem spiralnym	SR 200 1407
CW8	5755	przewód elastyczny	FD 200 595
CW8	5756	redukcja tłoczona męska z podwójną uszczelką	RCU 200 160
CW8	5757	mufa	MF 160
CW8	5758	Nawiewnik / wywiewnik okrągły z pełnym panelem frontowym i okrągłym górnym podejściem. Nawiew szczelinowy, przysufitowy 4-stronny poziomy lub pionowy z możliwością nastaw pośrednich. Zmiana kierunku nawiewu realizowana poprzez zmianę ustawienia panelu wewnętrznego. Dodatkowo skrzynka rozprężna wyposażona w przepustnicę powietrza	160
CW8	5759	redukcja kanału prostokątnego	LDR-500-200-400-200-0-0-250
CW8	5760	kanał prostokątny	LKR-200-400-657
CW8	5761	kanał prostokątny	LKR-200-400-1250
CW8	5762	kolano prostokątne (łuk)	LBXR-200-400-90
CW8	5763	kanał prostokątny	LKR-200-400-180
CW8	5764	kolano prostokątne (łuk)	LBXR-200-400-90
CW8	5765	kanał prostokątny	LKR-200-400-325
CW8	5766	kanał prostokątny	LKR-200-400-1250
CW8	5767	kanał prostokątny	LKR-200-400-1250
CW8	5768	kanał prostokątny	LKR-200-400-1250
CW8	5769	kanał prostokątny	LKR-200-400-1250
CW8	5770	kanał prostokątny	LKR-200-400-1250
CW8	5771	kanał prostokątny	LKR-200-400-1250
CW8	5772	kolano prostokątne (łuk)	LBXR-200-400-30
CW8	5773	kanał prostokątny	LKR-400-200-100
CW8	5774	kolano prostokątne (łuk)	LBXR-200-400-30
CW8	5775	kanał prostokątny	LKR-200-400-290
CW8	5776	kolano prostokątne (łuk)	LBXR-200-400-30
CW8	5777	kanał prostokątny	LKR-200-400-100
CW8	5778	kolano prostokątne (łuk)	LBXR-200-400-30
CW8	5779	kanał prostokątny	LKR-400-200-946
CW8	5780	trójnik prostokątny	LTROR-400-200-400-200-125-125-450
CW8	5781	redukcja kanału prostokątnego	LDR-400-200-350-200–50-0-200
CW8	5782	kanał prostokątny	LKR-200-350-634
CW8	5783	kanał prostokątny	LKR-200-350-1250

Zestawienie materiałów instalacja wentylacji			
system	nr elementu	nazwa elementu	oznaczenie
[-]	[-]	[-]	[-]
CW8	5784	kanał prostokątny	LKR-200-350-1250
CW8	5785	kanał prostokątny	LKR-200-350-1250
CW8	5786	kanał prostokątny	LKR-200-350-1250
CW8	5787	kolano prostokątne (łuk)	LBXR-350-200-90
CW8	5788	kanał prostokątny	LKR-200-350-485
CW8	5789	kolano prostokątne (łuk)	LBXR-350-200-90
CW8	5790	kanał prostokątny	LKR-200-350-720
CW8	5791	kanał prostokątny	LKR-200-350-1250
CW8	5792	kanał prostokątny	LKR-200-350-1250
CW8	5793	kolano prostokątne (łuk)	LBXR-200-350-30
CW8	5794	kanał prostokątny	LKR-350-200-100
CW8	5795	kolano prostokątne (łuk)	LBXR-200-350-30
CW8	5796	kanał prostokątny	LKR-200-350-202
CW8	5797	kolano prostokątne (łuk)	LBXR-200-350-15
CW8	5798	kanał prostokątny	LKR-200-350-393
CW8	5799	kolano prostokątne (łuk)	LBXR-200-350-15
CW8	5800	kanał prostokątny	LKR-350-200-306
CW8	5801	trójnik prostokątny	LTROR-350-250-350-200-125-125-500
CW8	5802	redukcja kanału prostokątnego	LDR-350-200-200-200--100-0-300
CW8	5803	kanał prostokątny	LKR-200-200-923
CW8	5804	klapa ppoż. z siłownkiem 24V i sprężyną powrotną (funkcja komfort)	200x200
CW8	5805	kanał prostokątny	LKR-200-200-642
CW8	5806	kanał prostokątny	LKR-200-200-642
CW8	5807	kolano prostokątne (łuk)	LBXR-200-200-90
CW8	5808	kanał prostokątny	LKR-200-200-323
CW8	5809	kanał prostokątny	LKR-200-200-1250
CW8	5810	kolano prostokątne (łuk)	LBXR-200-200-90
CW8	5811	kanał prostokątny	LKR-200-200-776
CW8	5812	kanał prostokątny	LKR-200-200-1250
CW8	5813	kanał prostokątny	LKR-200-200-1250
CW8	5814	kanał prostokątny	LKR-200-200-1250
CW8	5815	kolano prostokątne (łuk)	LBXR-200-200-90
CW8	5816	kolano prostokątne (łuk)	LBXR-200-200-45
CW8	5817	kanał prostokątny	LKR-200-200-170
CW8	5818	kolano prostokątne (łuk)	LBXR-200-200-45
CW8	5819	kanał prostokątny	LKR-200-200-100
CW8	5820	kolano prostokątne (łuk)	LBXR-200-200-45
CW8	5821	kanał prostokątny	LKR-200-200-170
CW8	5822	kolano prostokątne (łuk)	LBXR-200-200-45
CW8	5823	kanał prostokątny	LKR-200-200-1110
CW8	5824	trójnik prostokątny	LTROR-200-200-200-200-125-125-450
CW8	5825	redukcja kanał prostokątny/okrągły	LFR-200-200-250--25--25-150
CW8	5826	kanał okrągły ze szwem spiralnym	SR 250 1194
CW8	5827	kolano tłoczone z podwójną uszczelką	BU 250 90
CW8	5828	kanał okrągły ze szwem spiralnym	SR 250 616
CW8	5829	kolano tłoczone z podwójną uszczelką	BU 250 90
CW8	5830	kanał okrągły ze szwem spiralnym	SR 250 241
CW8	5831	kolano tłoczone z podwójną uszczelką	BU 250 15
CW8	5832	kanał okrągły ze szwem spiralnym	SR 250 311
CW8	5833	kolano tłoczone z podwójną uszczelką	BU 250 15
CW8	5834	kanał okrągły ze szwem spiralnym	SR 250 215
CW8	5835	kolano tłoczone z podwójną uszczelką	BU 250 15
CW8	5836	kanał okrągły ze szwem spiralnym	SR 250 311

Zestawienie materiałów instalacja wentylacji			
system	nr elementu	nazwa elementu	oznaczenie
[-]	[-]	[-]	[-]
CW8	5837	kolano tłoczone z podwójną uszczelką	BU 250 15
CW8	5838	kanał okrągły ze szwem spiralnym	SR 250 3000
CW8	5839	nypel	NPU 250
CW8	5840	kanał okrągły ze szwem spiralnym	SR 250 1933
CW8	5841	kolano tłoczone z podwójną uszczelką	BU 250 15
CW8	5842	kanał okrągły ze szwem spiralnym	SR 250 311
CW8	5843	kolano tłoczone z podwójną uszczelką	BU 250 15
CW8	5844	kanał okrągły ze szwem spiralnym	SR 250 215
CW8	5845	kolano tłoczone z podwójną uszczelką	BU 250 15
CW8	5846	kanał okrągły ze szwem spiralnym	SR 250 311
CW8	5847	kolano tłoczone z podwójną uszczelką	BU 250 15
CW8	5848	kanał okrągły ze szwem spiralnym	SR 250 3000
CW8	5849	nypel	NPU 250
CW8	5850	kanał okrągły ze szwem spiralnym	SR 250 1434
CW8	5851	kolano tłoczone z podwójną uszczelką	BU 250 45
CW8	5852	kanał okrągły ze szwem spiralnym	SR 250 278
CW8	5853	kolano tłoczone z podwójną uszczelką	BU 250 45
CW8	5854	kanał okrągły ze szwem spiralnym	SR 250 498
CW8	5855	kolano tłoczone z podwójną uszczelką	BU 250 45
CW8	5856	kanał okrągły ze szwem spiralnym	SR 250 278
CW8	5857	kolano tłoczone z podwójną uszczelką	BU 250 45
CW8	5858	kanał okrągły ze szwem spiralnym	SR 250 310
CW8	5859	przewód elastyczny	FD 250 1169
CW8	5860	redukcja tłoczona męska z podwójną uszczelką	RCU 250 200
CW8	5861	mufa	MF 200
CW8	5862	Nawiewnik / wywiewnik okrągły z pełnym panelem frontowym i okrągłym górnym podejściem. Nawiew szczelinowy, przysufitowy 4-stronny lub 1,2,3 stronny pionowy z możliwością nastaw pośrednich. Zmiana kierunku nawiewu realizowana poprzez zmianę ustawienia panelu wewnętrznego. Dodatkowo skrzynka rozprężna wyposażonaw przepustnicę powietrza	250
CW8	5863	redukcja kanał prostokątny/okrągły	LFR-200-200-250--25--25-150
CW8	5864	kanał okrągły ze szwem spiralnym	SR 250 977
CW8	5865	przewód elastyczny	FD 250 684
CW8	5866	redukcja tłoczona męska z podwójną uszczelką	RCU 250 200
CW8	5867	mufa	MF 200
CW8	5868	Nawiewnik / wywiewnik okrągły z pełnym panelem frontowym i okrągłym górnym podejściem. Nawiew szczelinowy, przysufitowy 4-stronny lub 1,2,3 stronny pionowy z możliwością nastaw pośrednich. Zmiana kierunku nawiewu realizowana poprzez zmianę ustawienia panelu wewnętrznego. Dodatkowo skrzynka rozprężna wyposażonaw przepustnicę powietrza	250
CW8	5869	redukcja kanał prostokątny/okrągły	LFR-250-200-250-0--25-200
CW8	5870	kanał okrągły ze szwem spiralnym	SR 250 3000
CW8	5871	nypel	NPU 250
CW8	5872	kanał okrągły ze szwem spiralnym	SR 250 711

Zestawienie materiałów instalacja wentylacji			
system	nr elementu	nazwa elementu	oznaczenie
[-]	[-]	[-]	[-]
CW8	5873	klapa ppoż. z siłownkiem 24V i sprężyną powrotną (funkcja komfort)	Ø 250
CW8	5874	kanał okrągły ze szwem spiralnym	SR 250 330
CW8	5875	kolano tłoczone z podwójną uszczelką	BU 250 30
CW8	5876	kanał okrągły ze szwem spiralnym	SR 250 442
CW8	5877	kolano tłoczone z podwójną uszczelką	BU 250 30
CW8	5878	mufa	MF 250
CW8	5879	kolano tłoczone z podwójną uszczelką	BU 250 45
CW8	5880	kanał okrągły ze szwem spiralnym	SR 250 197
CW8	5881	kolano tłoczone z podwójną uszczelką	BU 250 45
CW8	5882	kanał okrągły ze szwem spiralnym	SR 250 2496
CW8	5883	kolano tłoczone z podwójną uszczelką	BU 250 45
CW8	5884	kanał okrągły ze szwem spiralnym	SR 250 197
CW8	5885	kolano tłoczone z podwójną uszczelką	BU 250 45
CW8	5886	kanał okrągły ze szwem spiralnym	SR 250 2766
CW8	5887	kolano tłoczone z podwójną uszczelką	BU 250 90
CW8	5888	kanał okrągły ze szwem spiralnym	SR 250 1723
CW8	5889	przewód elastyczny	FD 250 756
CW8	5890	redukcja tłoczona męska z podwójną uszczelką	RCU 250 200
CW8	5891	mufa	MF 200
CW8	5892	Nawiewnik / wywiewnik okrągły z pełnym panelem frontowym i okrągłym górnym podejściem. Nawiew szczelinowy, przysufitowy 4-stronny lub 1,2,3 stronny pionowy z możliwością nastaw pośrednich. Zmiana kierunku nawiewu realizowana poprzez zmianę ustawienia panelu wewnętrznego. Dodatkowo skrzynka rozprężna wyposażonaw przepustnicę powietrza	315
CW8	5893	redukcja kanał prostokątny/okrągły	LFR-200-200-200-0-0-200
CW8	5894	kanał okrągły ze szwem spiralnym	SR 200 1031
CW8	5895	przewód elastyczny	FD 200 593
CW8	5896	redukcja tłoczona męska z podwójną uszczelką	RCU 200 160
CW8	5897	mufa	MF 160
CW8	5898	Nawiewnik / wywiewnik okrągły z pełnym panelem frontowym i okrągłym górnym podejściem. Nawiew szczelinowy, przysufitowy 4-stronny poziomy lub pionowy z możliwością nastaw pośrednich. Zmiana kierunku nawiewu realizowana poprzez zmianę ustawienia panelu wewnętrznego. Dodatkowo skrzynka rozprężna wyposażona w przepustnicę powietrza	160
CW8	5899	redukcja kanał prostokątny/okrągły	LFR-200-200-200-0-0-200
CW8	5900	kanał okrągły ze szwem spiralnym	SR 200 489
CW8	5901	przepustnica regulacyjna okrągła	DRU 200
CW8	5902	kanał okrągły ze szwem spiralnym	SR 200 528
CW8	5903	przewód elastyczny	FD 200 670
CW8	5904	redukcja tłoczona męska z podwójną uszczelką	RCU 200 160
CW8	5905	mufa	MF 160

Zestawienie materiałów instalacja wentylacji			
system	**nr elementu**	**nazwa elementu**	**oznaczenie**
[-]	[-]	[-]	[-]
CW8	5906	Nawiewnik / wywiewnik okrągły z pełnym panelem frontowym i okrągłym górnym podejściem. Nawiew szczelinowy, przysufitowy 4-stronny poziomy lub pionowy z możliwością nastaw pośrednich. Zmiana kierunku nawiewu realizowana poprzez zmianę ustawienia panelu wewnętrznego. Dodatkowo skrzynka rozprężna wyposażona w przepustnicę powietrza	160
CZ9	5907	kanał prostokątny	LKR-918-612-100
CZ9	5908	kolano prostokątne (łuk)	LBXR-918-612-90
CZ9	5909	kolano prostokątne (łuk)	LBXR-918-612-90
CZ9	5910	redukcja kanału prostokątnego	LDR-1300-500-918-612--409-112-412
CZ9	5911	kanał prostokątny	LKR-1300-500-590
CZ9	5912	czerpnia ścienna Aef = 0,35 [m^2],1300x500	1300x500
CN9	5913	kanał prostokątny	LKR-918-542-141
CN9	5914	redukcja kanału prostokątnego	LDR-918-542-750-350--84-0-450
CN9	5915	kanał prostokątny	LKR-750-350-634
CN9	5916	kanał prostokątny	LKR-750-350-634
CN9	5917	kolano tłumiące Lw =58 dB (250Hz), ΔP =28 [Pa], szumy własne LwA =35 dB (A)	750x350x300
CN9	5918	kanał prostokątny	LKR-750-350-1069
CN9	5919	kolano tłumiące Lw =44 dB (250Hz), ΔP =28 [Pa], szumy własne LwA =35 dB (A)	750x350x300
CN9	5920	kolano prostokątne (łuk)	LBXR-350-750-90
CN9	5921	redukcja kanału prostokątnego	LDR-700-300-750-350-25-25-350
CN9	5922	kanał prostokątny	LKR-700-300-922
CN9	5923	tłumik hałasu prostokątny Lw =37 dB (250Hz), ΔP =23 [Pa], szumy własne LwA = 23 dB (A)	700x300x3000
CN9	5924	redukcja kanału prostokątnego	LDR-700-300-750-350-25-25-350
CN9	5925	kanał prostokątny	LKR-350-750-1250
CN9	5926	kanał prostokątny	LKR-350-750-1250
CN9	5927	kanał prostokątny	LKR-350-750-1167
CN9	5928	redukcja kanału prostokątnego	LDR-350-750-300-650--25--50-350
CN9	5929	kanał prostokątny	LKR-300-650-342
CN9	5930	kolano prostokątne (łuk)	LBXR-300-650-90
CN9	5931	kanał prostokątny	LKR-650-300-660
CN9	5932	kanał prostokątny	LKR-650-300-660
CN9	5933	kolano prostokątne (łuk)	LBXR-650-300-90
CN9	5934	kanał prostokątny	LKR-650-300-896
CN9	5935	redukcja kanału prostokątnego	LDR-650-300-650-250-0--25-300
CN9	5936	kanał prostokątny	LKR-650-250-977
CN9	5937	nasadka siodłowa	LTR-200-400-125-P20-500
CN9	5938	kolano prostokątne (łuk)	LBXR-200-400-75
CN9	5939	kolano prostokątne (łuk)	LBXR-200-400-75
CN9	5940	kanał prostokątny	LKR-200-400-646
CN9	5941	kolano prostokątne (łuk)	LBXR-200-400-30
CN9	5942	kanał prostokątny	LKR-200-400-279
CN9	5943	kolano prostokątne (łuk)	LBXR-200-400-30
CN9	5944	kanał prostokątny	LKR-400-200-1003
CN9	5945	kolano prostokątne (łuk)	LBXR-200-400-90
CN9	5946	kanał prostokątny	LKR-400-200-114
CN9	5947	kolano prostokątne (łuk)	LBXR-200-400-90

Zestawienie materiałów instalacja wentylacji			
system	nr elementu	nazwa elementu	oznaczenie
[-]	[-]	[-]	[-]
CN9	5948	kanał prostokątny	LKR-400-200-136
CN9	5949	kanał prostokątny	LKR-400-200-1250
CN9	5950	kanał prostokątny	LKR-400-200-1250
CN9	5951	trójnik prostokątny	LTROR-400-400-400-200-125-125-650
CN9	5952	redukcja kanał prostokątny/okrągły	LFR-400-200-160-120-20-350
CN9	5953	kanał okrągły ze szwem spiralnym	SR 160 161
CN9	5954	przewód elastyczny	FD 160 372
CN9	5955	mufa	MF 160
CN9	5956	redukcja tłoczona męska z podwójną uszczelką	RCU 160 125
CN9	5957	mufa	MF 125
CN9	5958	Nawiewnik / wywiewnik okrągły z pełnym panelem frontowym i okrągłym górnym podejściem. Nawiew szczelinowy, przysufitowy 4-stronny lub 1,2,3 stronny pionowy z możliwością nastaw pośrednich. Zmiana kierunku nawiewu realizowana poprzez zmianę ustawienia panelu wewnętrznego. Dodatkowo skrzynka rozprężna wyposażonaw przepustnicę powietrza	160
CN9	5959	kanał prostokątny	LKR-400-200-177
CN9	5960	redukcja kanału prostokątnego	LDR-400-200-350-200--25-0-200
CN9	5961	kanał prostokątny	LKR-350-200-203
CN9	5962	kanał prostokątny	LKR-350-200-1250
CN9	5963	kanał prostokątny	LKR-350-200-1250
CN9	5964	trójnik prostokątny	LTROR-300-350-300-200-125-125-600
CN9	5965	redukcja kanał prostokątny/okrągły	LFR-300-200-200-50-0-250
CN9	5966	kanał okrągły ze szwem spiralnym	SR 200 475
CN9	5967	trójnik segmentowy z podwójną uszczelką	TCPU 200 160
CN9	5968	redukcja tłoczona żeńska z podwójną uszczelką	RCFU 200 160
CN9	5969	kanał okrągły ze szwem spiralnym	SR 160 1624
CN9	5970	przewód elastyczny	FD 160 675
CN9	5971	mufa	MF 160
CN9	5972	redukcja tłoczona męska z podwójną uszczelką	RCU 160 125
CN9	5973	mufa	MF 125
CN9	5974	Nawiewnik / wywiewnik okrągły z pełnym panelem frontowym i okrągłym górnym podejściem. Nawiew szczelinowy, przysufitowy 4-stronny lub 1,2,3 stronny pionowy z możliwością nastaw pośrednich. Zmiana kierunku nawiewu realizowana poprzez zmianę ustawienia panelu wewnętrznego. Dodatkowo skrzynka rozprężna wyposażonaw przepustnicę powietrza	160
CN9	5975	kanał okrągły ze szwem spiralnym	SR 160 766
CN9	5976	przewód elastyczny	FD 160 413
CN9	5977	kanał okrągły ze szwem spiralnym	SR 160 247
CN9	5978	redukcja tłoczona męska z podwójną uszczelką	RCU 160 125
CN9	5979	mufa	MF 125

Zestawienie materiałów instalacja wentylacji			
system	nr elementu	nazwa elementu	oznaczenie
[-]	[-]	[-]	[-]
CN9	5980	Nawiewnik / wywiewnik okrągły z pełnym panelem frontowym i okrągłym górnym podejściem. Nawiew szczelinowy, przysufitowy 4-stronny lub 1,2,3 stronny pionowy z możliwością nastaw pośrednich. Zmiana kierunku nawiewu realizowana poprzez zmianę ustawienia panelu wewnętrznego. Dodatkowo skrzynka rozprężna wyposażonaw przepustnicę powietrza	160
CN9	5981	redukcja kanał prostokątny/okrągły	LFR-300-200-250-25--25-250
CN9	5982	kanał okrągły ze szwem spiralnym	SR 250 2666
CN9	5983	trójnik segmentowy z podwójną uszczelką	TCPU 250 200
CN9	5984	redukcja tłoczona żeńska z podwójną uszczelką	RCFU 250 200
CN9	5985	kanał okrągły ze szwem spiralnym	SR 200 1583
CN9	5986	przewód elastyczny	FD 200 809
CN9	5987	mufa	MF 200
CN9	5988	redukcja tłoczona męska z podwójną uszczelką	RCU 200 160
CN9	5989	mufa	MF 160
CN9	5990	Nawiewnik / wywiewnik okrągły z pełnym panelem frontowym i okrągłym górnym podejściem. Nawiew szczelinowy, przysufitowy 4-stronny lub 1,2,3 stronny pionowy z możliwością nastaw pośrednich. Zmiana kierunku nawiewu realizowana poprzez zmianę ustawienia panelu wewnętrznego. Dodatkowo skrzynka rozprężna wyposażonaw przepustnicę powietrza	160
CN9	5991	kanał okrągły ze szwem spiralnym	SR 200 2587
CN9	5992	kolano tłoczone z podwójną uszczelką	BU 200 60
CN9	5993	mufa	MF 200
CN9	5994	kolano tłoczone z podwójną uszczelką	BU 200 60
CN9	5995	kanał okrągły ze szwem spiralnym	SR 200 739
CN9	5996	kolano tłoczone z podwójną uszczelką	BU 200 45
CN9	5997	kanał okrągły ze szwem spiralnym	SR 200 116
CN9	5998	kolano tłoczone z podwójną uszczelką	BU 200 90
CN9	5999	kanał okrągły ze szwem spiralnym	SR 200 652
CN9	6000	trójnik segmentowy z podwójną uszczelką	TCPU 200 125
CN9	6001	kanał okrągły ze szwem spiralnym	SR 200 811
CN9	6002	trójnik segmentowy z podwójną uszczelką	TCPU 200 200
CN9	6003	redukcja tłoczona żeńska z podwójną uszczelką	RCFU 200 125
CN9	6004	kanał okrągły ze szwem spiralnym	SR 125 2518
CN9	6005	kolano tłoczone z podwójną uszczelką	BU 125 90
CN9	6006	kanał okrągły ze szwem spiralnym	SR 125 1392
CN9	6007	przepustnica regulacyjna okrągła	DRU 125
CN9	6008	kanał okrągły ze szwem spiralnym	SR 125 146
CN9	6009	przewód elastyczny	FD 125 324
CN9	6010	mufa	MF 125
CN9	6011	redukcja tłoczona męska z podwójną uszczelką	RCU 125 100
CN9	6012	mufa	MF 100

Zestawienie materiałów instalacja wentylacji			
system	nr elementu	nazwa elementu	oznaczenie
[-]	[-]	[-]	[-]
CN9	6013	nawiewnik wirowy o wysokiej indukcji ze skrzynką rozprężną z przyłączem bocznym oraz z przepustnicą regulacyjną	125
CN9	6014	kanał okrągły ze szwem spiralnym	SR 200 1520
CN9	6015	przewód elastyczny	FD 200 429
CN9	6016	mufa	MF 200
CN9	6017	redukcja tłoczona męska z podwójną uszczelką	RCU 200 160
CN9	6018	mufa	MF 160
CN9	6019	Nawiewnik / wywiewnik okrągły z pełnym panelem frontowym i okrągłym górnym podejściem. Nawiew szczelinowy, przysufitowy 4-stronny lub 1,2,3 stronny pionowy z możliwością nastaw pośrednich. Zmiana kierunku nawiewu realizowana poprzez zmianę ustawienia panelu wewnętrznego. Dodatkowo skrzynka rozprężna wyposażonaw przepustnicę powietrza	160
CN9	6020	kanał okrągły ze szwem spiralnym	SR 125 444
CN9	6021	kolano tłoczone z podwójną uszczelką	BU 125 90
CN9	6022	kanał okrągły ze szwem spiralnym	SR 125 325
CN9	6023	nypel	NPU 125
CN9	6024	kanał okrągły ze szwem spiralnym	SR 125 3000
CN9	6025	nypel	NPU 125
CN9	6026	kanał okrągły ze szwem spiralnym	SR 125 3000
CN9	6027	przewód elastyczny	FD 125 649
CN9	6028	mufa	MF 125
CN9	6029	redukcja tłoczona męska z podwójną uszczelką	RCU 125 100
CN9	6030	mufa	MF 100
CN9	6031	nawiewnik wirowy o wysokiej indukcji ze skrzynką rozprężną z przyłączem bocznym oraz z przepustnicą regulacyjną	125
CN9	6032	redukcja kanału prostokątnego	LDR-650-250-300-250-0-0-350
CN9	6033	kanał prostokątny	LKR-300-250-989
CN9	6034	kolano prostokątne (łuk)	LBXR-300-250-60
CN9	6035	kanał prostokątny	LKR-300-250-1210
CN9	6036	kolano prostokątne (łuk)	LBXR-300-250-60
CN9	6037	kolano prostokątne (łuk)	LBXR-250-300-60
CN9	6038	kanał prostokątny	LKR-300-250-321
CN9	6039	kolano prostokątne (łuk)	LBXR-250-300-60
CN9	6040	kanał prostokątny	LKR-300-250-295
CN9	6041	kolano prostokątne (łuk)	LBXR-250-300-60
CN9	6042	kanał prostokątny	LKR-300-250-321
CN9	6043	kolano prostokątne (łuk)	LBXR-250-300-60
CN9	6044	kanał prostokątny	LKR-300-250-926
CN9	6045	kanał prostokątny	LKR-300-250-1250
CN9	6046	kolano prostokątne (łuk)	LBXR-300-250-90
CN9	6047	kanał prostokątny	LKR-250-300-691
CN9	6048	kanał prostokątny	LKR-250-300-1250
CN9	6049	kanał prostokątny	LKR-250-300-1250
CN9	6050	trójnik prostokątny	LTROR-300-300-300-250-125-125-550
CN9	6051	redukcja kanału prostokątnego	LDR-300-250-250-250–25-0-150
CN9	6052	kanał prostokątny	LKR-250-250-1240
CN9	6053	trójnik prostokątny	LTROR-250-250-250-250-125-125-500

Zestawienie materiałów instalacja wentylacji			
system	nr elementu	nazwa elementu	oznaczenie
[-]	[-]	[-]	[-]
CN9	6054	redukcja kanał prostokątny/okrągły	LFR-250-250-250-0-0-250
CN9	6055	kanał okrągły ze szwem spiralnym	SR 250 942
CN9	6056	przewód elastyczny	FD 250 870
CN9	6057	kanał okrągły ze szwem spiralnym	SR 250 160
CN9	6058	redukcja tłoczona męska z podwójną uszczelką	RCU 250 200
CN9	6059	mufa	MF 200
CN9	6060	Nawiewnik / wywiewnik okrągły z pełnym panelem frontowym i okrągłym górnym podejściem. Nawiew szczelinowy, przysufitowy 4-stronny poziomy lub pionowy z możliwością nastaw pośrednich. Zmiana kierunku nawiewu realizowana poprzez zmianę ustawienia panelu wewnętrznego. Dodatkowo skrzynka rozprężna wyposażona w przepustnicę powietrza	315
CN9	6061	redukcja kanał prostokątny/okrągły	LFR-250-250-250-0-0-250
CN9	6062	kanał okrągły ze szwem spiralnym	SR 250 164
CN9	6063	przewód elastyczny	FD 250 390
CN9	6064	kanał okrągły ze szwem spiralnym	SR 250 160
CN9	6065	redukcja tłoczona męska z podwójną uszczelką	RCU 250 200
CN9	6066	mufa	MF 200
CN9	6067	Nawiewnik / wywiewnik okrągły z pełnym panelem frontowym i okrągłym górnym podejściem. Nawiew szczelinowy, przysufitowy 4-stronny poziomy lub pionowy z możliwością nastaw pośrednich. Zmiana kierunku nawiewu realizowana poprzez zmianę ustawienia panelu wewnętrznego. Dodatkowo skrzynka rozprężna wyposażona w przepustnicę powietrza	315
CN9	6068	redukcja kanał prostokątny/okrągły	LFR-300-250-200-50-25-250
CN9	6069	kanał okrągły ze szwem spiralnym	SR 200 1665
CN9	6070	trójnik segmentowy z podwójną uszczelką	TCPU 200 200
CN9	6071	redukcja tłoczona żeńska z podwójną uszczelką	RCFU 200 160
CN9	6072	kanał okrągły ze szwem spiralnym	SR 160 343
CN9	6073	przewód elastyczny	FD 160 553
CN9	6074	mufa	MF 160
CN9	6075	redukcja tłoczona męska z podwójną uszczelką	RCU 160 125
CN9	6076	mufa	MF 125
CN9	6077	Nawiewnik / wywiewnik okrągły z pełnym panelem frontowym i okrągłym górnym podejściem. Nawiew szczelinowy, przysufitowy 4-stronny lub 1,2,3 stronny pionowy z możliwością nastaw pośrednich. Zmiana kierunku nawiewu realizowana poprzez zmianę ustawienia panelu wewnętrznego. Dodatkowo skrzynka rozprężna wyposażonaw przepustnicę powietrza	160
CN9	6078	redukcja tłoczona żeńska z podwójną uszczelką	RCFU 200 160
CN9	6079	kanał okrągły ze szwem spiralnym	SR 160 388

Zestawienie materiałów instalacja wentylacji			
system	nr elementu	nazwa elementu	oznaczenie
[-]	[-]	[-]	[-]
CN9	6080	przewód elastyczny	FD 160 621
CN9	6081	mufa	MF 160
CN9	6082	redukcja tłoczona męska z podwójną uszczelką	RCU 160 125
CN9	6083	mufa	MF 125
CN9	6084	Nawiewnik / wywiewnik okrągły z pełnym panelem frontowym i okrągłym górnym podejściem. Nawiew szczelinowy, przysufitowy 4-stronny lub 1,2,3 stronny pionowy z możliwością nastaw pośrednich. Zmiana kierunku nawiewu realizowana poprzez zmianę ustawienia panelu wewnętrznego. Dodatkowo skrzynka rozprężna wyposażonaw przepustnicę powietrza	160
CN9	6085	króciec łączący	ILU 200
CN9	6086	mufa	MF 200
CN9	6087	kolano tłoczone z podwójną uszczelką	BU 200 90
CN9	6088	kanał okrągły ze szwem spiralnym	SR 200 249
CN9	6089	kolano tłoczone z podwójną uszczelką	BU 200 90
CN9	6090	kanał okrągły ze szwem spiralnym	SR 200 942
CN9	6091	kolano tłoczone z podwójną uszczelką	BU 200 90
CN9	6092	kanał okrągły ze szwem spiralnym	SR 200 398
CN9	6093	trójnik segmentowy z podwójną uszczelką	TCPU 200 160
CN9	6094	kanał okrągły ze szwem spiralnym	SR 200 1361
CN9	6095	trójnik segmentowy z podwójną uszczelką	TCPU 200 160
CN9	6096	redukcja tłoczona żeńska z podwójną uszczelką	RCFU 200 160
CN9	6097	kanał okrągły ze szwem spiralnym	SR 160 1214
CN9	6098	kolano tłoczone z podwójną uszczelką	BU 160 90
CN9	6099	kanał okrągły ze szwem spiralnym	SR 160 524
CN9	6100	przewód elastyczny	FD 160 749
CN9	6101	mufa	MF 160
CN9	6102	redukcja tłoczona męska z podwójną uszczelką	RCU 160 125
CN9	6103	mufa	MF 125
CN9	6104	Nawiewnik / wywiewnik okrągły z pełnym panelem frontowym i okrągłym górnym podejściem. Nawiew szczelinowy, przysufitowy 4-stronny lub 1,2,3 stronny pionowy z możliwością nastaw pośrednich. Zmiana kierunku nawiewu realizowana poprzez zmianę ustawienia panelu wewnętrznego. Dodatkowo skrzynka rozprężna wyposażonaw przepustnicę powietrza	160
CN9	6105	kanał okrągły ze szwem spiralnym	SR 160 692
CN9	6106	przewód elastyczny	FD 160 781
CN9	6107	mufa	MF 160
CN9	6108	redukcja tłoczona męska z podwójną uszczelką	RCU 160 125
CN9	6109	mufa	MF 125

Zestawienie materiałów instalacja wentylacji			
system	nr elementu	nazwa elementu	oznaczenie
[-]	[-]	[-]	[-]
CN9	6110	Nawiewnik / wywiewnik okrągły z pełnym panelem frontowym i okrągłym górnym podejściem. Nawiew szczelinowy, przysufitowy 4-stronny lub 1,2,3 stronny pionowy z możliwością nastaw pośrednich. Zmiana kierunku nawiewu realizowana poprzez zmianę ustawienia panelu wewnętrznego. Dodatkowo skrzynka rozprężna wyposażonaw przepustnicę powietrza	160
CN9	6111	kanał okrągły ze szwem spiralnym	SR 160 642
CN9	6112	przewód elastyczny	FD 160 579
CN9	6113	mufa	MF 160
CN9	6114	redukcja tłoczona męska z podwójną uszczelką	RCU 160 125
CN9	6115	mufa	MF 125
CN9	6116	Nawiewnik / wywiewnik okrągły z pełnym panelem frontowym i okrągłym górnym podejściem. Nawiew szczelinowy, przysufitowy 4-stronny lub 1,2,3 stronny pionowy z możliwością nastaw pośrednich. Zmiana kierunku nawiewu realizowana poprzez zmianę ustawienia panelu wewnętrznego. Dodatkowo skrzynka rozprężna wyposażonaw przepustnicę powietrza	160
CW9	6117	kanał prostokątny	LKR-918-542-161
CW9	6118	redukcja kanału prostokątnego	LDR-918-542-650-350--134-142-450
CW9	6119	kanał prostokątny	LKR-650-350-1235
CW9	6120	kolano tłumiące Lw =57 dB (250Hz), ΔP =24 [Pa], szumy własne LwA =39 dB (A)	650x350x300
CW9	6121	kanał prostokątny	LKR-650-350-329
CW9	6122	kolano tłumiące Lw =47 dB (250Hz), ΔP =24 [Pa], szumy własne LwA =39 dB (A)	650x350x300
CW9	6123	kolano prostokątne (łuk)	LBXR-350-650-90
CW9	6124	kanał prostokątny	LKR-350-650-1250
CW9	6125	kanał prostokątny	LKR-350-650-719
CW9	6126	redukcja kanału prostokątnego	LDR-700-300-650-350--25-25-350
CW9	6127	tłumik hałasu prostokątny Lw =36 dB (250Hz), ΔP =17 [Pa], szumy własne LwA = 32 dB (A)	700x300x2000
CW9	6128	kanał prostokątny	LKR-700-300-374
CW9	6129	redukcja kanału prostokątnego	LDR-700-300-650-350--25-25-307
CW9	6130	kanał prostokątny	LKR-350-650-1250
CW9	6131	kanał prostokątny	LKR-350-650-1250
CW9	6132	kanał prostokątny	LKR-350-650-1250
CW9	6133	kanał prostokątny	LKR-350-650-136
CW9	6134	redukcja kanału prostokątnego	LDR-350-650-300-650--25--2-300
CW9	6135	kanał prostokątny	LKR-300-650-395
CW9	6136	kolano prostokątne (łuk)	LBXR-300-650-90
CW9	6137	kanał prostokątny	LKR-300-650-100
CW9	6138	kolano prostokątne (łuk)	LBXR-650-300-90
CW9	6139	kanał prostokątny	LKR-650-300-1250
CW9	6140	kanał prostokątny	LKR-650-300-1069
CW9	6141	nasadka siodłowa	LTR-200-600-125-P20-700
CW9	6142	kolano prostokątne (łuk)	LBXR-200-600-90
CW9	6143	kanał prostokątny	LKR-600-200-114

Zestawienie materiałów instalacja wentylacji			
system	nr elementu	nazwa elementu	oznaczenie
[-]	[-]	[-]	[-]
CW9	6144	kolano prostokątne (łuk)	LBXR-200-600-90
CW9	6145	kanał prostokątny	LKR-600-200-333
CW9	6146	kolano prostokątne (łuk)	LBXR-200-600-90
CW9	6147	kanał prostokątny	LKR-200-600-114
CW9	6148	kolano prostokątne (łuk)	LBXR-200-600-90
CW9	6149	kolano prostokątne	LBR-600-200-283
CW9	6150	kanał prostokątny	LKR-600-200-100
CW9	6151	trójnik prostokątny	LTROR-600-250-600-200-125-125-500
CW9	6152	kanał prostokątny	LKR-600-200-100
CW9	6153	redukcja kanału prostokątnego	LDR-600-200-450-200-45-0-300
CW9	6154	kanał prostokątny	LKR-450-200-190
CW9	6155	kolano prostokątne (łuk)	LBXR-450-200-30
CW9	6156	kanał prostokątny	LKR-450-200-499
CW9	6157	kolano prostokątne (łuk)	LBXR-450-200-30
CW9	6158	kanał prostokątny	LKR-450-200-778
CW9	6159	kanał prostokątny	LKR-450-200-1250
CW9	6160	kanał prostokątny	LKR-450-200-1250
CW9	6161	kolano prostokątne (łuk)	LBXR-450-200-90
CW9	6162	kanał prostokątny	LKR-450-200-612
CW9	6163	trójnik prostokątny	LTROR-450-450-450-200-125-125-700
CW9	6164	redukcja kanału prostokątnego	LDR-450-200-300-200--75-0-200
CW9	6165	kanał prostokątny	LKR-300-200-660
CW9	6166	kanał prostokątny	LKR-300-200-660
CW9	6167	trójnik prostokątny	LTROR-300-300-300-200-125-125-550
CW9	6168	redukcja kanał prostokątny/okrągły	LFR-300-200-200-50-0-250
CW9	6169	kanał okrągły ze szwem spiralnym	SR 200 3000
CW9	6170	nypel	NPU 200
CW9	6171	kanał okrągły ze szwem spiralnym	SR 200 2410
CW9	6172	trójnik segmentowy z podwójną uszczelką	TCPU 200 125
CW9	6173	kanał okrągły ze szwem spiralnym	SR 200 1951
CW9	6174	trójnik segmentowy z podwójną uszczelką	TCPU 200 125
CW9	6175	kanał okrągły ze szwem spiralnym	SR 200 856
CW9	6176	kolano tłoczone z podwójną uszczelką	BU 200 90
CW9	6177	kanał okrągły ze szwem spiralnym	SR 200 458
CW9	6178	nypel	NPU 200
CW9	6179	kanał okrągły ze szwem spiralnym	SR 200 3000
CW9	6180	trójnik segmentowy z podwójną uszczelką	TCPU 200 200
CW9	6181	redukcja tłoczona żeńska z podwójną uszczelką	RCFU 200 125
CW9	6182	kanał okrągły ze szwem spiralnym	SR 125 748
CW9	6183	przepustnica regulacyjna okrągła	DRU 125
CW9	6184	kanał okrągły ze szwem spiralnym	SR 125 197
CW9	6185	kolano tłoczone z podwójną uszczelką	BU 125 90
CW9	6186	kanał okrągły ze szwem spiralnym	SR 125 405
CW9	6187	przewód elastyczny	FD 125 449
CW9	6188	zawór wywiewny	125
CW9	6189	kanał okrągły ze szwem spiralnym	SR 200 1335
CW9	6190	przepustnica regulacyjna okrągła	DRU 200
CW9	6191	kanał okrągły ze szwem spiralnym	SR 200 259
CW9	6192	przewód elastyczny	FD 200 1255
CW9	6193	zawór wywiewny	200
CW9	6194	kanał okrągły ze szwem spiralnym	SR 125 296
CW9	6195	przepustnica regulacyjna okrągła	DRU 125
CW9	6196	kanał okrągły ze szwem spiralnym	SR 125 154

Zestawienie materiałów instalacja wentylacji			
system	nr elementu	nazwa elementu	oznaczenie
[-]	[-]	[-]	[-]
CW9	6197	przewód elastyczny	FD 125 710
CW9	6198	redukcja tłoczona żeńska z podwójną uszczelką	RCFU 160 125
CW9	6199	zawór wywiewny	160
CW9	6200	kanał okrągły ze szwem spiralnym	SR 125 321
CW9	6201	przepustnica regulacyjna okrągła	DRU 125
CW9	6202	kanał okrągły ze szwem spiralnym	SR 125 180
CW9	6203	przewód elastyczny	FD 125 914
CW9	6204	redukcja tłoczona żeńska z podwójną uszczelką	RCFU 160 125
CW9	6205	zawór wywiewny	160
CW9	6206	redukcja kanał prostokątny/okrągły	LFR-300-200-250-25--25-250
CW9	6207	kanał okrągły ze szwem spiralnym	SR 250 174
CW9	6208	przewód elastyczny	FD 250 593
CW9	6209	Nawiewnik / wywiewnik okrągły z pełnym panelem frontowym i okrągłym górnym podejściem. Nawiew szczelinowy, przysufitowy 4-stronny lub 1,2,3 stronny pionowy z możliwością nastaw pośrednich. Zmiana kierunku nawiewu realizowana poprzez zmianę ustawienia panelu wewnętrznego. Dodatkowo skrzynka rozprężna wyposażonaw przepustnicę powietrza	400
CW9	6210	redukcja kanał prostokątny/okrągły	LFR-450-200-250-100--25-350
CW9	6211	kanał okrągły ze szwem spiralnym	SR 250 150
CW9	6212	przepustnica regulacyjna okrągła	DRU 250
CW9	6213	kanał okrągły ze szwem spiralnym	SR 250 387
CW9	6214	przewód elastyczny	FD 250 1273
CW9	6215	Nawiewnik / wywiewnik okrągły z pełnym panelem frontowym i okrągłym górnym podejściem. Nawiew szczelinowy, przysufitowy 4-stronny lub 1,2,3 stronny pionowy z możliwością nastaw pośrednich. Zmiana kierunku nawiewu realizowana poprzez zmianę ustawienia panelu wewnętrznego. Dodatkowo skrzynka rozprężna wyposażonaw przepustnicę powietrza	400
CW9	6216	redukcja kanał prostokątny/okrągły	LFR-250-200-250-0--25-200
CW9	6217	mufa	MF 250
CW9	6218	przepustnica regulacyjna okrągła	DRU 250
CW9	6219	mufa	MF 250
CW9	6220	przewód elastyczny	FD 250 909
CW9	6221	Nawiewnik / wywiewnik okrągły z pełnym panelem frontowym i okrągłym górnym podejściem. Nawiew szczelinowy, przysufitowy 4-stronny lub 1,2,3 stronny pionowy z możliwością nastaw pośrednich. Zmiana kierunku nawiewu realizowana poprzez zmianę ustawienia panelu wewnętrznego. Dodatkowo skrzynka rozprężna wyposażonaw przepustnicę powietrza	400
CW9	6222	króciec łączący	ILU 160
CW9	6223	kanał okrągły ze szwem spiralnym	SR 160 1279
CW9	6224	przewód elastyczny	FD 160 627
CW9	6225	redukcja tłoczona męska z podwójną	RCU 160 125

Zestawienie materiałów instalacja wentylacji			
system	nr elementu	nazwa elementu	oznaczenie
[-]	[-]	[-]	[-]
		uszczelką	
CW9	6226	mufa	MF 125
CW9	6227	Nawiewnik / wywiewnik okrągły z pełnym panelem frontowym i okrągłym górnym podejściem. Nawiew szczelinowy, przysufitowy 4-stronny lub 1,2,3 stronny pionowy z możliwością nastaw pośrednich. Zmiana kierunku nawiewu realizowana poprzez zmianę ustawienia panelu wewnętrznego. Dodatkowo skrzynka rozprężna wyposażonaw przepustnicę powietrza	200
CW9	6228	redukcja kanału prostokątnego	LDR-650-300-250-250--200--25-300
CW9	6229	kolano prostokątne (łuk)	LBXR-250-250-90
CW9	6230	kanał prostokątny	LKR-250-250-222
CW9	6231	kolano prostokątne (łuk)	LBXR-250-250-90
CW9	6232	kanał prostokątny	LKR-250-250-666
CW9	6233	kolano prostokątne (łuk)	LBXR-250-250-60
CW9	6234	kanał prostokątny	LKR-250-250-321
CW9	6235	kolano prostokątne (łuk)	LBXR-250-250-60
CW9	6236	kanał prostokątny	LKR-250-250-293
CW9	6237	kolano prostokątne (łuk)	LBXR-250-250-60
CW9	6238	kanał prostokątny	LKR-250-250-321
CW9	6239	kolano prostokątne (łuk)	LBXR-250-250-60
CW9	6240	kanał prostokątny	LKR-250-250-695
CW9	6241	przepustnica prostokątna jednopłaszczyznowa	LKSR-250-250-250
CW9	6242	kanał prostokątny	LKR-250-250-1250
CW9	6243	kanał prostokątny	LKR-250-250-997
CW9	6244	trójnik prostokątny	LTROR-250-300-250-250-125-125-550
CW9	6245	redukcja kanał prostokątny/okrągły	LFR-250-250-250-0-0-250
CW9	6246	przewód elastyczny	FD 250 670
CW9	6247	Nawiewnik / wywiewnik okrągły z pełnym panelem frontowym i okrągłym górnym podejściem. Nawiew szczelinowy, przysufitowy 4-stronny lub 1,2,3 stronny pionowy z możliwością nastaw pośrednich. Zmiana kierunku nawiewu realizowana poprzez zmianę ustawienia panelu wewnętrznego. Dodatkowo skrzynka rozprężna wyposażonaw przepustnicę powietrza	400
CW9	6248	redukcja kanał prostokątny/okrągły	LFR-300-250-250-25-0-250
CW9	6249	kanał okrągły ze szwem spiralnym	SR 250 188
CW9	6250	kolano tłoczone z podwójną uszczelką	BU 250 90
CW9	6251	kanał okrągły ze szwem spiralnym	SR 250 2520
CW9	6252	przewód elastyczny	FD 250 1299
CW9	6253	Nawiewnik / wywiewnik okrągły z pełnym panelem frontowym i okrągłym górnym podejściem. Nawiew szczelinowy, przysufitowy 4-stronny lub 1,2,3 stronny pionowy z możliwością nastaw pośrednich. Zmiana kierunku nawiewu realizowana poprzez zmianę ustawienia panelu wewnętrznego. Dodatkowo skrzynka rozprężna wyposażonaw przepustnicę powietrza	400
CZ10	6254	kanał prostokątny	LKR-918-542-1250

Zestawienie materiałów instalacja wentylacji			
system	nr elementu	nazwa elementu	oznaczenie
[-]	[-]	[-]	[-]
CZ10	6255	kanał prostokątny	LKR-918-542-1250
CZ10	6256	kanał prostokątny	LKR-918-542-1250
CZ10	6257	kanał prostokątny	LKR-918-542-1250
CZ10	6258	kanał prostokątny	LKR-918-542-1250
CZ10	6259	kanał prostokątny	LKR-918-542-1022
CZ10	6260	kolano prostokątne (łuk)	LBXR-918-542-90
CZ10	6261	kanał prostokątny	LKR-918-542-1250
CZ10	6262	kanał prostokątny	LKR-918-542-212
CZ10	6263	redukcja kanału prostokątnego	LDR-1300-500-918-542--191-21-650
CZ10	6264	kanał prostokątny	LKR-1300-500-540
CZ10	6265	czerpnia ścienna Aef = 0,37 [m^2],1300x500	1300x500
CN10	6266	kanał prostokątny	LKR-918-542-100
CN10	6267	redukcja kanału prostokątnego	LDR-1000-600-918-542-59--29-400
CN10	6268	tłumik hałasu prostokątny Lw =43 dB (250Hz), ΔP =28 [Pa], szumy własne LwA = 20 dB (A)	1000x600x2000
CN10	6269	kanał prostokątny	LKR-1000-600-232
CN10	6270	redukcja kanału prostokątnego	LDR-1000-600-750-500--509--101-500
CN10	6271	kanał prostokątny	LKR-750-500-150
CN10	6272	kolano tłumiące Lw =40 dB (250Hz), ΔP =19 [Pa], szumy własne LwA =32 dB (A)	500x750x150
CN10	6273	redukcja kanału prostokątnego	LDR-500-750-300-650--100--50-350
CN10	6274	kanał prostokątny	LKR-300-650-721
CN10	6275	kanał prostokątny	LKR-300-650-1250
CN10	6276	kanał prostokątny	LKR-300-650-1250
CN10	6277	kanał prostokątny	LKR-300-650-1250
CN10	6278	kolano prostokątne (łuk)	LBXR-300-650-90
CN10	6279	kanał prostokątny	LKR-300-650-1250
CN10	6280	kanał prostokątny	LKR-300-650-1250
CN10	6281	króciec łączący	ILU 125
CN10	6282	kanał okrągły ze szwem spiralnym	SR 125 127
CN10	6283	przepustnica regulacyjna okrągła	DRU 125
CN10	6284	kanał okrągły ze szwem spiralnym	SR 125 127
CN10	6285	przewód elastyczny	FD 125 741
CN10	6286	nawiewnik wirowy o wysokiej indukcji ze skrzynką rozprężną z przyłączem bocznym oraz z przepustnicą regulacyjną	160
CN10	6287	kanał prostokątny	LKR-300-650-719
CN10	6288	króciec łączący	ILU 125
CN10	6289	kanał okrągły ze szwem spiralnym	SR 125 325
CN10	6290	przepustnica regulacyjna okrągła	DRU 125
CN10	6291	kanał okrągły ze szwem spiralnym	SR 125 1037
CN10	6292	trójnik segmentowy z podwójną uszczelką	TCPU 125 125
CN10	6293	kanał okrągły ze szwem spiralnym	SR 125 1024
CN10	6294	przewód elastyczny	FD 125 846
CN10	6295	redukcja tłoczona męska z podwójną uszczelką	RCU 125 100
CN10	6296	mufa	MF 100
CN10	6297	nawiewnik wirowy o wysokiej indukcji ze skrzynką rozprężną z przyłączem bocznym oraz z przepustnicą regulacyjną	125
CN10	6298	redukcja tłoczona żeńska z podwójną uszczelką	RCFU 125 100
CN10	6299	kanał okrągły ze szwem spiralnym	SR 100 357

Zestawienie materiałów instalacja wentylacji			
system	nr elementu	nazwa elementu	oznaczenie
[-]	[-]	[-]	[-]
CN10	6300	przewód elastyczny	FD 100 519
CN10	6301	nawiewnik wirowy o wysokiej indukcji ze skrzynką rozprężną z przyłączem bocznym oraz z przepustnicą regulacyjną	100
CN10	6302	redukcja kanału prostokątnego	LDR-300-650-250-650--25-0-300
CN10	6303	kanał prostokątny	LKR-250-650-1250
CN10	6304	kanał prostokątny	LKR-250-650-1250
CN10	6305	kanał prostokątny	LKR-250-650-615
CN10	6306	trójnik prostokątny	LTROR-400-650-400-250-125-125-900
CN10	6307	kanał prostokątny	LKR-400-250-323
CN10	6308	redukcja kanału prostokątnego	LDR-400-250-400-200-0-0-200
CN10	6309	kolano prostokątne (łuk)	LBXR-200-400-45
CN10	6310	kanał prostokątny	LKR-200-400-100
CN10	6311	kolano prostokątne (łuk)	LBXR-200-400-45
CN10	6312	kanał prostokątny	LKR-200-400-766
CN10	6313	kolano prostokątne (łuk)	LBXR-200-400-45
CN10	6314	kanał prostokątny	LKR-200-400-156
CN10	6315	kolano prostokątne (łuk)	LBXR-200-400-45
CN10	6316	kanał prostokątny	LKR-400-200-635
CN10	6317	króciec łączący	ILU 100
CN10	6318	kanał okrągły ze szwem spiralnym	SR 100 403
CN10	6319	przepustnica regulacyjna okrągła	DRU 100
CN10	6320	kanał okrągły ze szwem spiralnym	SR 100 456
CN10	6321	przewód elastyczny	FD 100 567
CN10	6322	nawiewnik wirowy o wysokiej indukcji ze skrzynką rozprężną z przyłączem bocznym oraz z przepustnicą regulacyjną	100
CN10	6323	kanał prostokątny	LKR-400-200-635
CN10	6324	kolano prostokątne (łuk)	LBXR-400-200-90
CN10	6325	kanał prostokątny	LKR-400-200-1250
CN10	6326	kanał prostokątny	LKR-400-200-1250
CN10	6327	kanał prostokątny	LKR-400-200-1007
CN10	6328	trójnik prostokątny	LTROR-400-250-400-200-125-125-500
CN10	6329	redukcja kanału prostokątnego	LDR-400-200-300-200--50-0-200
CN10	6330	kanał prostokątny	LKR-300-200-100
CN10	6331	kolano prostokątne (łuk)	LBXR-300-200-45
CN10	6332	kanał prostokątny	LKR-300-200-239
CN10	6333	kolano prostokątne (łuk)	LBXR-300-200-45
CN10	6334	kanał prostokątny	LKR-300-200-636
CN10	6335	kanał prostokątny	LKR-300-200-636
CN10	6336	trójnik prostokątny	LTROR-300-200-300-200-125-125-450
CN10	6337	redukcja kanał prostokątny/okrągły	LFR-300-200-200-50-0-250
CN10	6338	kanał okrągły ze szwem spiralnym	SR 200 2630
CN10	6339	trójnik segmentowy z podwójną uszczelką	TCPU 200 200
CN10	6340	kanał okrągły ze szwem spiralnym	SR 200 337
CN10	6341	kolano tłoczone z podwójną uszczelką	BU 200 90
CN10	6342	kanał okrągły ze szwem spiralnym	SR 200 398
CN10	6343	przewód elastyczny	FD 200 992
CN10	6344	redukcja tłoczona męska z podwójną uszczelką	RCU 200 160
CN10	6345	mufa	MF 160

Zestawienie materiałów instalacja wentylacji			
system	nr elementu	nazwa elementu	oznaczenie
[-]	[-]	[-]	[-]
CN10	6346	Nawiewnik / wywiewnik okrągły z pełnym panelem frontowym i okrągłym górnym podejściem. Nawiew szczelinowy, przysufitowy 4-stronny lub 1,2,3 stronny pionowy z możliwością nastaw pośrednich. Zmiana kierunku nawiewu realizowana poprzez zmianę ustawienia panelu wewnętrznego. Dodatkowo skrzynka rozprężna wyposażonaw przepustnicę powietrza	160
CN10	6347	redukcja tłoczona żeńska z podwójną uszczelką	RCFU 200 160
CN10	6348	kanał okrągły ze szwem spiralnym	SR 160 2236
CN10	6349	nypel	NPU 160
CN10	6350	kanał okrągły ze szwem spiralnym	SR 160 3000
CN10	6351	kolano tłoczone z podwójną uszczelką	BU 160 90
CN10	6352	kanał okrągły ze szwem spiralnym	SR 160 570
CN10	6353	przewód elastyczny	FD 160 1078
CN10	6354	Okrągły nawiewnik / wywiewnik wirowy z regulowanymi kierownicami. Wirowy strumień zapewnia dużą indukcja oraz duży, dynamiczny zasięg. Nawiewnik może być przestawiony na pionowy strumień powietrza. nstalacja nawiewnika ze skrzynką rozprężną oraz przepustnicą regulacyjną	160
CN10	6355	redukcja kanał prostokątny/okrągły	LFR-200-200-200-0-0-200
CN10	6356	mufa	MF 200
CN10	6357	kolano tłoczone z podwójną uszczelką	BU 200 45
CN10	6358	kanał okrągły ze szwem spiralnym	SR 200 108
CN10	6359	kolano tłoczone z podwójną uszczelką	BU 200 45
CN10	6360	kanał okrągły ze szwem spiralnym	SR 200 169
CN10	6361	kolano tłoczone z podwójną uszczelką	BU 200 45
CN10	6362	kanał okrągły ze szwem spiralnym	SR 200 108
CN10	6363	kolano tłoczone z podwójną uszczelką	BU 200 45
CN10	6364	kanał okrągły ze szwem spiralnym	SR 200 170
CN10	6365	trójnik segmentowy z podwójną uszczelką	TCPU 200 200
CN10	6366	kanał okrągły ze szwem spiralnym	SR 200 276
CN10	6367	przewód elastyczny	FD 200 859
CN10	6368	redukcja tłoczona męska z podwójną uszczelką	RCU 200 160
CN10	6369	mufa	MF 160
CN10	6370	Nawiewnik / wywiewnik okrągły z pełnym panelem frontowym i okrągłym górnym podejściem. Nawiew szczelinowy, przysufitowy 4-stronny lub 1,2,3 stronny pionowy z możliwością nastaw pośrednich. Zmiana kierunku nawiewu realizowana poprzez zmianę ustawienia panelu wewnętrznego. Dodatkowo skrzynka rozprężna wyposażonaw przepustnicę powietrza	200
CN10	6371	redukcja tłoczona żeńska z podwójną uszczelką	RCFU 200 160
CN10	6372	kanał okrągły ze szwem spiralnym	SR 160 3000
CN10	6373	nypel	NPU 160
CN10	6374	kanał okrągły ze szwem spiralnym	SR 160 862
CN10	6375	kolano tłoczone z podwójną uszczelką	BU 160 15

Zestawienie materiałów instalacja wentylacji			
system	nr elementu	nazwa elementu	oznaczenie
[-]	[-]	[-]	[-]
CN10	6376	kanał okrągły ze szwem spiralnym	SR 160 343
CN10	6377	kolano tłoczone z podwójną uszczelką	BU 160 15
CN10	6378	kanał okrągły ze szwem spiralnym	SR 160 375
CN10	6379	przewód elastyczny	FD 160 490
CN10	6380	Okrągły nawiewnik / wywiewnik wirowy z regulowanymi kierownicami. Wirowy strumień zapewnia dużą indukcja oraz duży, dynamiczny zasięg. Nawiewnik może być przestawiony na pionowy strumień powietrza. nstalacja nawiewnika ze skrzynką rozprężną oraz przepustnicą regulacyjną	160
CN10	6381	redukcja kanał prostokątny/okrągły	LFR-250-200-250-0--25-200
CN10	6382	kanał okrągły ze szwem spiralnym	SR 250 452
CN10	6383	kolano tłoczone z podwójną uszczelką	BU 250 15
CN10	6384	mufa	MF 250
CN10	6385	kolano tłoczone z podwójną uszczelką	BU 250 15
CN10	6386	kanał okrągły ze szwem spiralnym	SR 250 210
CN10	6387	kolano tłoczone z podwójną uszczelką	BU 250 90
CN10	6388	kanał okrągły ze szwem spiralnym	SR 250 2467
CN10	6389	przewód elastyczny	FD 250 883
CN10	6390	Nawiewnik / wywiewnik okrągły z pełnym panelem frontowym i okrągłym górnym podejściem. Nawiew szczelinowy, przysufitowy 4-stronny lub 1,2,3 stronny pionowy z możliwością nastaw pośrednich. Zmiana kierunku nawiewu realizowana poprzez zmianę ustawienia panelu wewnętrznego. Dodatkowo skrzynka rozprężna wyposażonaw przepustnicę powietrza	250
CN10	6391	kanał prostokątny	LKR-400-250-733
CN10	6392	przepustnica prostokątna jednopłaszczyznowa	LKSR-400-250-250
CN10	6393	kanał prostokątny	LKR-400-250-772
CN10	6394	trójnik prostokątny	LTROR-400-400-400-250-125-125-650
CN10	6395	trójnik prostokątny	LTROR-400-400-400-250-125-125-650
CN10	6396	redukcja kanał prostokątny/okrągły	LFR-400-250-250-75-0-350
CN10	6397	kanał okrągły ze szwem spiralnym	SR 250 518
CN10	6398	trójnik segmentowy z podwójną uszczelką	TCPU 250 250
CN10	6399	kanał okrągły ze szwem spiralnym	SR 250 878
CN10	6400	kolano tłoczone z podwójną uszczelką	BU 250 90
CN10	6401	kanał okrągły ze szwem spiralnym	SR 250 1112
CN10	6402	przewód elastyczny	FD 250 1200
CN10	6403	Nawiewnik / wywiewnik okrągły z pełnym panelem frontowym i okrągłym górnym podejściem. Nawiew szczelinowy, przysufitowy 4-stronny lub 1,2,3 stronny pionowy z możliwością nastaw pośrednich. Zmiana kierunku nawiewu realizowana poprzez zmianę ustawienia panelu wewnętrznego. Dodatkowo skrzynka rozprężna wyposażonaw przepustnicę powietrza	250
CN10	6404	kanał okrągły ze szwem spiralnym	SR 250 531
CN10	6405	przewód elastyczny	FD 250 479

Zestawienie materiałów instalacja wentylacji			
system	nr elementu	nazwa elementu	oznaczenie
[-]	[-]	[-]	[-]
CN10	6406	Nawiewnik / wywiewnik okrągły z pełnym panelem frontowym i okrągłym górnym podejściem. Nawiew szczelinowy, przysufitowy 4-stronny lub 1,2,3 stronny pionowy z możliwością nastaw pośrednich. Zmiana kierunku nawiewu realizowana poprzez zmianę ustawienia panelu wewnętrznego. Dodatkowo skrzynka rozprężna wyposażonaw przepustnicę powietrza	250
CN10	6407	redukcja kanał prostokątny/okrągły	LFR-400-250-250-75-0-350
CN10	6408	kanał okrągły ze szwem spiralnym	SR 250 364
CN10	6409	przewód elastyczny	FD 250 766
CN10	6410	Nawiewnik / wywiewnik okrągły z pełnym panelem frontowym i okrągłym górnym podejściem. Nawiew szczelinowy, przysufitowy 4-stronny lub 1,2,3 stronny pionowy z możliwością nastaw pośrednich. Zmiana kierunku nawiewu realizowana poprzez zmianę ustawienia panelu wewnętrznego. Dodatkowo skrzynka rozprężna wyposażonaw przepustnicę powietrza	250
CN10	6411	redukcja kanał prostokątny/okrągły	LFR-400-250-250-75-0-350
CN10	6412	nypel	NP 250
CN10	6413	kanał okrągły ze szwem spiralnym	SR 250 859
CN10	6414	przewód elastyczny	SD 250 814
CN10	6415	Nawiewnik / wywiewnik okrągły z pełnym panelem frontowym i okrągłym górnym podejściem. Nawiew szczelinowy, przysufitowy 4-stronny lub 1,2,3 stronny pionowy z możliwością nastaw pośrednich. Zmiana kierunku nawiewu realizowana poprzez zmianę ustawienia panelu wewnętrznego. Dodatkowo skrzynka rozprężna wyposażonaw przepustnicę powietrza	250
CW10	6416	kanał prostokątny	LKR-918-542-151
CW10	6417	redukcja kanału prostokątnego	LDR-918-542-750-600-75--28-400
CW10	6418	tłumik hałasu prostokątny Lw =37 dB (250Hz), ΔP =38 [Pa], szumy własne LwA = 26 dB (A)	750x600x2000
CW10	6419	kolano prostokątne (łuk)	LBXR-750-600-90
CW10	6420	kanał prostokątny	LKR-750-600-325
CW10	6421	kolano prostokątne (łuk)	LBXR-750-600-90
CW10	6422	kolano prostokątne (łuk)	LBXR-600-750-90
CW10	6423	redukcja kanału prostokątnego	LDR-600-750-300-550--105-0-550
CW10	6424	kanał prostokątny	LKR-300-550-156
CW10	6425	kanał prostokątny	LKR-300-550-1250
CW10	6426	kanał prostokątny	LKR-300-550-1250
CW10	6427	kanał prostokątny	LKR-300-550-1250
CW10	6428	kanał prostokątny	LKR-300-550-1250
CW10	6429	kolano prostokątne (łuk)	LBXR-300-550-90
CW10	6430	kolano prostokątne (łuk)	LBXR-550-300-45
CW10	6431	kanał prostokątny	LKR-550-300-730
CW10	6432	kolano prostokątne (łuk)	LBXR-550-300-45
CW10	6433	kanał prostokątny	LKR-550-300-1128
CW10	6434	króciec łączący	ILU 125

Zestawienie materiałów instalacja wentylacji			
system	**nr elementu**	**nazwa elementu**	**oznaczenie**
[-]	[-]	[-]	[-]
CW10	6435	kanał okrągły ze szwem spiralnym	SR 125 2115
CW10	6436	przepustnica regulacyjna okrągła	DRU 125
CW10	6437	kanał okrągły ze szwem spiralnym	SR 125 440
CW10	6438	przewód elastyczny	FD 125 794
CW10	6439	redukcja tłoczona żeńska z podwójną uszczelką	RCFU 200 125
CW10	6440	zawór wywiewny	200
CW10	6441	kanał prostokątny	LKR-550-300-1203
CW10	6442	trójnik prostokątny	LTROR-550-550-550-300-125-125-800
CW10	6443	kanał prostokątny	LKR-550-300-260
CW10	6444	przepustnica prostokątna jednopłaszczyznowa	LKSR-550-300-300
CW10	6445	kanał prostokątny	LKR-550-300-100
CW10	6446	trójnik prostokątny	LTROR-550-250-550-300-125-125-500
CW10	6447	redukcja kanału prostokątnego	LDR-550-300-250-250--150--25-250
CW10	6448	kanał prostokątny	LKR-250-250-650
CW10	6449	trójnik prostokątny	LTROR-250-250-250-250-125-125-500
CW10	6450	redukcja kanał prostokątny/okrągły	LFR-250-250-250-0-0-250
CW10	6451	mufa	MF 250
CW10	6452	kolano tłoczone z podwójną uszczelką	BU 250 90
CW10	6453	kanał okrągły ze szwem spiralnym	SR 250 586
CW10	6454	przewód elastyczny	FD 250 616
CW10	6455	redukcja tłoczona żeńska z podwójną uszczelką	RCFU 315 250
CW10	6456	Nawiewnik / wywiewnik okrągły z pełnym panelem frontowym i okrągłym górnym podejściem. Nawiew szczelinowy, przysufitowy 4-stronny lub 1,2,3 stronny pionowy z możliwością nastaw pośrednich. Zmiana kierunku nawiewu realizowana poprzez zmianę ustawienia panelu wewnętrznego. Dodatkowo skrzynka rozprężna wyposażonaw przepustnicę powietrza	400
CW10	6457	redukcja kanał prostokątny/okrągły	LFR-250-250-250-0-0-250
CW10	6458	kanał okrągły ze szwem spiralnym	SR 250 571
CW10	6459	przewód elastyczny	FD 250 400
CW10	6460	redukcja tłoczona żeńska z podwójną uszczelką	RCFU 315 250
CW10	6461	Nawiewnik / wywiewnik okrągły z pełnym panelem frontowym i okrągłym górnym podejściem. Nawiew szczelinowy, przysufitowy 4-stronny lub 1,2,3 stronny pionowy z możliwością nastaw pośrednich. Zmiana kierunku nawiewu realizowana poprzez zmianę ustawienia panelu wewnętrznego. Dodatkowo skrzynka rozprężna wyposażonaw przepustnicę powietrza	400
CW10	6462	kanał prostokątny	LKR-250-300-467
CW10	6463	redukcja kanał prostokątny/okrągły	LFR-250-300-250-0-25-250
CW10	6464	kanał okrągły ze szwem spiralnym	SR 250 318
CW10	6465	przewód elastyczny	FD 250 1344
CW10	6466	redukcja tłoczona żeńska z podwójną uszczelką	RCFU 315 250

Zestawienie materiałów instalacja wentylacji			
system	**nr elementu**	**nazwa elementu**	**oznaczenie**
[-]	[-]	[-]	[-]
CW10	6467	Nawiewnik / wywiewnik okrągły z pełnym panelem frontowym i okrągłym górnym podejściem. Nawiew szczelinowy, przysufitowy 4-stronny lub 1,2,3 stronny pionowy z możliwością nastaw pośrednich. Zmiana kierunku nawiewu realizowana poprzez zmianę ustawienia panelu wewnętrznego. Dodatkowo skrzynka rozprężna wyposażonaw przepustnicę powietrza	400
CW10	6468	redukcja kanału prostokątnego	LDR-550-300-350-200--100--50-250
CW10	6469	kanał prostokątny	LKR-350-200-100
CW10	6470	kolano prostokątne (łuk)	LBXR-200-350-60
CW10	6471	kanał prostokątny	LKR-350-200-105
CW10	6472	kolano prostokątne (łuk)	LBXR-200-350-60
CW10	6473	kanał prostokątny	LKR-200-350-1060
CW10	6474	kolano prostokątne (łuk)	LBXR-200-350-30
CW10	6475	kanał prostokątny	LKR-200-350-241
CW10	6476	kolano prostokątne (łuk)	LBXR-200-350-30
CW10	6477	kanał prostokątny	LKR-350-200-178
CW10	6478	kolano prostokątne (łuk)	LBXR-350-200-90
CW10	6479	kanał prostokątny	LKR-350-200-484
CW10	6480	kolano prostokątne (łuk)	LBXR-200-350-30
CW10	6481	kanał prostokątny	LKR-350-200-203
CW10	6482	kolano prostokątne (łuk)	LBXR-200-350-30
CW10	6483	kanał prostokątny	LKR-350-200-1250
CW10	6484	kanał prostokątny	LKR-350-200-1250
CW10	6485	kanał prostokątny	LKR-350-200-1079
CW10	6486	kolano prostokątne (łuk)	LBXR-350-200-90
CW10	6487	kanał prostokątny	LKR-350-200-100
CW10	6488	kolano prostokątne (łuk)	LBXR-350-200-90
CW10	6489	kanał prostokątny	LKR-350-200-372
CW10	6490	trójnik prostokątny	LTROR-350-350-350-200-125-125-600
CW10	6491	kanał prostokątny	LKR-350-200-471
CW10	6492	redukcja kanału prostokątnego	LDR-350-200-250-200--50-0-150
CW10	6493	kanał prostokątny	LKR-250-200-1250
CW10	6494	kanał prostokątny	LKR-250-200-1250
CW10	6495	kanał prostokątny	LKR-250-200-656
CW10	6496	kolano prostokątne (łuk)	LBXR-250-200-90
CW10	6497	kanał prostokątny	LKR-250-200-962
CW10	6498	kolano prostokątne (łuk)	LBXR-200-250-45
CW10	6499	kanał prostokątny	LKR-200-250-191
CW10	6500	kolano prostokątne (łuk)	LBXR-200-250-45
CW10	6501	kanał prostokątny	LKR-200-250-1250
CW10	6502	kanał prostokątny	LKR-200-250-759
CW10	6503	kolano prostokątne (łuk)	LBXR-200-250-45
CW10	6504	kanał prostokątny	LKR-200-250-156
CW10	6505	kolano prostokątne (łuk)	LBXR-200-250-45
CW10	6506	kanał prostokątny	LKR-250-200-709
CW10	6507	trójnik prostokątny	LTROR-250-200-250-200-125-125-450
CW10	6508	kanał prostokątny	LKR-250-200-638
CW10	6509	trójnik prostokątny	LTROR-250-250-250-200-125-125-500
CW10	6510	redukcja kanał prostokątny/okrągły	LFR-250-200-160-45-20-200
CW10	6511	kanał okrągły ze szwem spiralnym	SR 160 2501
CW10	6512	kolano tłoczone z podwójną uszczelką	BU 160 90

Zestawienie materiałów instalacja wentylacji			
system	**nr elementu**	**nazwa elementu**	**oznaczenie**
[-]	[-]	[-]	[-]
CW10	6513	kanał okrągły ze szwem spiralnym	SR 160 2420
CW10	6514	przewód elastyczny	FD 160 736
CW10	6515	redukcja tłoczona męska z podwójną uszczelką	RCU 160 125
CW10	6516	mufa	MF 125
CW10	6517	Okrągły nawiewnik / wywiewnik wirowy z regulowanymi kierownicami. Wirowy strumień zapewnia dużą indukcja oraz duży, dynamiczny zasięg. Nawiewnik może być przestawiony na pionowy strumień powietrza. nstalacja nawiewnika ze skrzynką rozprężną oraz przepustnicą regulacyjną	160
CW10	6518	redukcja kanał prostokątny/okrągły	LFR-250-200-200-25-0-200
CW10	6519	kanał okrągły ze szwem spiralnym	SR 200 907
CW10	6520	przewód elastyczny	FD 200 897
CW10	6521	Nawiewnik / wywiewnik okrągły z pełnym panelem frontowym i okrągłym górnym podejściem. Nawiew szczelinowy, przysufitowy 4-stronny lub 1,2,3 stronny pionowy z możliwością nastaw pośrednich. Zmiana kierunku nawiewu realizowana poprzez zmianę ustawienia panelu wewnętrznego. Dodatkowo skrzynka rozprężna wyposażonaw przepustnicę powietrza	315
CW10	6522	kanał prostokątny	LKR-200-200-131
CW10	6523	redukcja kanał prostokątny/okrągły	LFR-200-200-200-0-0-200
CW10	6524	kanał okrągły ze szwem spiralnym	SR 200 412
CW10	6525	przewód elastyczny	FD 200 539
CW10	6526	redukcja tłoczona męska z podwójną uszczelką	RCU 200 160
CW10	6527	mufa	MF 160
CW10	6528	Nawiewnik / wywiewnik okrągły z pełnym panelem frontowym i okrągłym górnym podejściem. Nawiew szczelinowy, przysufitowy 4-stronny lub 1,2,3 stronny pionowy z możliwością nastaw pośrednich. Zmiana kierunku nawiewu realizowana poprzez zmianę ustawienia panelu wewnętrznego. Dodatkowo skrzynka rozprężna wyposażonaw przepustnicę powietrza	160
CW10	6529	redukcja kanał prostokątny/okrągły	LFR-350-200-200-75-0-300
CW10	6530	kanał okrągły ze szwem spiralnym	SR 200 1153
CW10	6531	kolano tłoczone z podwójną uszczelką	BU 200 90
CW10	6532	kanał okrągły ze szwem spiralnym	SR 200 1289
CW10	6533	trójnik segmentowy z podwójną uszczelką	TCPU 200 200
CW10	6534	redukcja tłoczona żeńska z podwójną uszczelką	RCFU 200 160
CW10	6535	kanał okrągły ze szwem spiralnym	SR 160 2936
CW10	6536	przewód elastyczny	FD 160 619
CW10	6537	redukcja tłoczona męska z podwójną uszczelką	RCU 160 125
CW10	6538	mufa	MF 125

Zestawienie materiałów instalacja wentylacji			
system	nr elementu	nazwa elementu	oznaczenie
[-]	[-]	[-]	[-]
CW10	6539	Nawiewnik / wywiewnik okrągły z pełnym panelem frontowym i okrągłym górnym podejściem. Nawiew szczelinowy, przysufitowy 4-stronny lub 1,2,3 stronny pionowy z możliwością nastaw pośrednich. Zmiana kierunku nawiewu realizowana poprzez zmianę ustawienia panelu wewnętrznego. Dodatkowo skrzynka rozprężna wyposażonaw przepustnicę powietrza	160
CW10	6540	kanał okrągły ze szwem spiralnym	SR 200 515
CW10	6541	przewód elastyczny	FD 200 653
CW10	6542	redukcja tłoczona męska z podwójną uszczelką	RCU 200 160
CW10	6543	mufa	MF 160
CW10	6544	Nawiewnik / wywiewnik okrągły z pełnym panelem frontowym i okrągłym górnym podejściem. Nawiew szczelinowy, przysufitowy 4-stronny lub 1,2,3 stronny pionowy z możliwością nastaw pośrednich. Zmiana kierunku nawiewu realizowana poprzez zmianę ustawienia panelu wewnętrznego. Dodatkowo skrzynka rozprężna wyposażonaw przepustnicę powietrza	160
CZ11	6545	kanał prostokątny	LKR-918-612-490
CZ11	6546	kanał prostokątny	LKR-918-612-1250
CZ11	6547	kanał prostokątny	LKR-918-612-1250
CZ11	6548	redukcja kanału prostokątnego	LDR-1200-500-918-612--141-112-600
CZ11	6549	kanał prostokątny	LKR-1200-500-269
CZ11	6550	czerpnia ścienna Aef = 0,33 [m^2],1200x500	1200x500
CN11	6551	kanał prostokątny	LKR-918-542-100
CN11	6552	redukcja kanału prostokątnego	LDR-1000-600-918-542--41-92-450
CN11	6553	kanał prostokątny	LKR-1000-600-991
CN11	6554	tłumik hałasu prostokątny Lw =37 dB (250Hz), ΔP =29 [Pa], szumy własne LwA = 17 dB (A)	1000x600x3000
CN11	6555	redukcja kanału prostokątnego	LDR-1000-600-600-300--200--150-500
CN11	6556	kanał prostokątny	LKR-600-300-488
CN11	6557	kolano prostokątne (łuk)	LBXR-600-300-90
CN11	6558	kanał prostokątny	LKR-600-300-167
CN11	6559	kolano prostokątne (łuk)	LBXR-300-600-90
CN11	6560	kanał prostokątny	LKR-300-600-1250
CN11	6561	kanał prostokątny	LKR-300-600-190
CN11	6562	trójnik prostokątny	LTROR-600-250-600-300-75-75-400
CN11	6563	redukcja kanału prostokątnego	LDR-600-300-400-250--200-0-250
CN11	6564	kanał prostokątny	LKR-250-400-1250
CN11	6565	kanał prostokątny	LKR-250-400-1250
CN11	6566	kanał prostokątny	LKR-250-400-697
CN11	6567	kolano prostokątne (łuk)	LBXR-250-400-90
CN11	6568	kanał prostokątny	LKR-250-400-708
CN11	6569	trójnik prostokątny	LTROR-400-400-400-250-125-125-650
CN11	6570	redukcja kanału prostokątnego	LDR-400-250-350-200--25-0-201
CN11	6571	kanał prostokątny	LKR-200-350-1043
CN11	6572	kanał prostokątny	LKR-200-350-1250
CN11	6573	kanał prostokątny	LKR-200-350-1250

Zestawienie materiałów instalacja wentylacji			
system	nr elementu	nazwa elementu	oznaczenie
[-]	[-]	[-]	[-]
CN11	6574	kolano prostokątne (łuk)	LBXR-200-350-45
CN11	6575	kanał prostokątny	LKR-200-350-156
CN11	6576	kolano prostokątne (łuk)	LBXR-200-350-45
CN11	6577	kanał prostokątny	LKR-200-350-174
CN11	6578	kolano prostokątne (łuk)	LBXR-200-350-45
CN11	6579	kanał prostokątny	LKR-350-200-167
CN11	6580	kolano prostokątne (łuk)	LBXR-200-350-45
CN11	6581	trójnik prostokątny	LTROR-350-350-350-200-125-125-600
CN11	6582	redukcja kanał prostokątny/okrągły	LFR-350-200-200-75-0-225
CN11	6583	kanał okrągły ze szwem spiralnym	SR 200 604
CN11	6584	nypel	NPU 200
CN11	6585	kanał okrągły ze szwem spiralnym	SR 200 3000
CN11	6586	kolano tłoczone z podwójną uszczelką	BU 200 30
CN11	6587	mufa	MF 200
CN11	6588	kolano tłoczone z podwójną uszczelką	BU 200 30
CN11	6589	kanał okrągły ze szwem spiralnym	SR 200 150
CN11	6590	kolano tłoczone z podwójną uszczelką	BU 200 30
CN11	6591	mufa	MF 200
CN11	6592	kolano tłoczone z podwójną uszczelką	BU 200 30
CN11	6593	kanał okrągły ze szwem spiralnym	SR 200 1373
CN11	6594	trójnik segmentowy z podwójną uszczelką	TCPU 200 160
CN11	6595	kanał okrągły ze szwem spiralnym	SR 200 2637
CN11	6596	kolano tłoczone z podwójną uszczelką	BU 200 90
CN11	6597	mufa	MF 200
CN11	6598	kolano tłoczone z podwójną uszczelką	BU 200 60
CN11	6599	mufa	MF 200
CN11	6600	kolano tłoczone z podwójną uszczelką	BU 200 60
CN11	6601	kanał okrągły ze szwem spiralnym	SR 200 305
CN11	6602	kolano tłoczone z podwójną uszczelką	BU 200 60
CN11	6603	mufa	MF 200
CN11	6604	kolano tłoczone z podwójną uszczelką	BU 200 60
CN11	6605	mufa	MF 200
CN11	6606	przewód elastyczny	FD 200 851
CN11	6607	mufa	MF 200
CN11	6608	redukcja tłoczona męska z podwójną uszczelką	RCU 200 160
CN11	6609	mufa	MF 160
CN11	6610	Nawiewnik / wywiewnik okrągły z pełnym panelem frontowym i okrągłym górnym podejściem. Nawiew szczelinowy, przysufitowy 4-stronny lub 1,2,3 stronny pionowy z możliwością nastaw pośrednich. Zmiana kierunku nawiewu realizowana poprzez zmianę ustawienia panelu wewnętrznego. Dodatkowo skrzynka rozprężna wyposażonaw przepustnicę powietrza	160
CN11	6611	mufa	MF 160
CN11	6612	kolano tłoczone z podwójną uszczelką	BU 160 15
CN11	6613	mufa	MF 160
CN11	6614	kolano tłoczone z podwójną uszczelką	BU 160 15
CN11	6615	kanał okrągły ze szwem spiralnym	SR 160 1398
CN11	6616	trójnik segmentowy z podwójną uszczelką	TCPU 160 125
CN11	6617	redukcja tłoczona żeńska z podwójną uszczelką	RCFU 160 125

Zestawienie materiałów instalacja wentylacji			
system	nr elementu	nazwa elementu	oznaczenie
[-]	[-]	[-]	[-]
CN11	6659	Nawiewnik / wywiewnik okrągły z pełnym panelem frontowym i okrągłym górnym podejściem. Nawiew szczelinowy, przysufitowy 4-stronny lub 1,2,3 stronny pionowy z możliwością nastaw pośrednich. Zmiana kierunku nawiewu realizowana poprzez zmianę ustawienia panelu wewnętrznego. Dodatkowo skrzynka rozprężna wyposażonaw przepustnicę powietrza	160
CN11	6660	redukcja kanał prostokątny/okrągły	LFR-200-250-200-0-25-200
CN11	6661	kanał okrągły ze szwem spiralnym	SR 200 1395
CN11	6662	nypel	NPU 200
CN11	6663	kanał okrągły ze szwem spiralnym	SR 200 3000
CN11	6664	kolano tłoczone z podwójną uszczelką	BU 200 30
CN11	6665	kanał okrągły ze szwem spiralnym	SR 200 235
CN11	6666	kolano tłoczone z podwójną uszczelką	BU 200 30
CN11	6667	kanał okrągły ze szwem spiralnym	SR 200 317
CN11	6668	kolano tłoczone z podwójną uszczelką	BU 200 30
CN11	6669	kanał okrągły ze szwem spiralnym	SR 200 230
CN11	6670	kolano tłoczone z podwójną uszczelką	BU 200 30
CN11	6671	kanał okrągły ze szwem spiralnym	SR 200 1685
CN11	6672	nypel	NPU 200
CN11	6673	kanał okrągły ze szwem spiralnym	SR 200 3000
CN11	6674	trójnik segmentowy z podwójną uszczelką	TCPU 200 200
CN11	6675	kanał okrągły ze szwem spiralnym	SR 200 826
CN11	6676	kolano tłoczone z podwójną uszczelką	BU 200 90
CN11	6677	kanał okrągły ze szwem spiralnym	SR 200 133
CN11	6678	kolano tłoczone z podwójną uszczelką	BU 200 60
CN11	6679	mufa	MF 200
CN11	6680	kolano tłoczone z podwójną uszczelką	BU 200 60
CN11	6681	kanał okrągły ze szwem spiralnym	SR 200 217
CN11	6682	kolano tłoczone z podwójną uszczelką	BU 200 60
CN11	6683	mufa	MF 200
CN11	6684	kolano tłoczone z podwójną uszczelką	BU 200 60
CN11	6685	mufa	MF 200
CN11	6686	przewód elastyczny	FD 200 741
CN11	6687	mufa	MF 200
CN11	6688	redukcja tłoczona męska z podwójną uszczelką	RCU 200 160
CN11	6689	mufa	MF 160
CN11	6690	Nawiewnik / wywiewnik okrągły z pełnym panelem frontowym i okrągłym górnym podejściem. Nawiew szczelinowy, przysufitowy 4-stronny lub 1,2,3 stronny pionowy z możliwością nastaw pośrednich. Zmiana kierunku nawiewu realizowana poprzez zmianę ustawienia panelu wewnętrznego. Dodatkowo skrzynka rozprężna wyposażonaw przepustnicę powietrza	160
CN11	6691	kanał okrągły ze szwem spiralnym	SR 200 183
CN11	6692	kolano tłoczone z podwójną uszczelką	BU 200 60
CN11	6693	mufa	MF 200
CN11	6694	kolano tłoczone z podwójną uszczelką	BU 200 60
CN11	6695	kanał okrągły ze szwem spiralnym	SR 200 242

Zestawienie materiałów instalacja wentylacji			
system	nr elementu	nazwa elementu	oznaczenie
[-]	[-]	[-]	[-]
CN11	6696	kolano tłoczone z podwójną uszczelką	BU 200 60
CN11	6697	mufa	MF 200
CN11	6698	kolano tłoczone z podwójną uszczelką	BU 200 60
CN11	6699	kanał okrągły ze szwem spiralnym	SR 200 2745
CN11	6700	trójnik segmentowy z podwójną uszczelką	TCPU 200 125
CN11	6701	kanał okrągły ze szwem spiralnym	SR 200 1716
CN11	6702	kolano tłoczone z podwójną uszczelką	BU 200 30
CN11	6703	kanał okrągły ze szwem spiralnym	SR 200 256
CN11	6704	kolano tłoczone z podwójną uszczelką	BU 200 30
CN11	6705	kanał okrągły ze szwem spiralnym	SR 200 1012
CN11	6706	kolano tłoczone z podwójną uszczelką	BU 200 30
CN11	6707	kanał okrągły ze szwem spiralnym	SR 200 256
CN11	6708	kolano tłoczone z podwójną uszczelką	BU 200 30
CN11	6709	kanał okrągły ze szwem spiralnym	SR 200 1243
CN11	6710	nypel	NPU 200
CN11	6711	kanał okrągły ze szwem spiralnym	SR 200 3000
CN11	6712	kolano tłoczone z podwójną uszczelką	BU 200 45
CN11	6713	mufa	MF 200
CN11	6714	kolano tłoczone z podwójną uszczelką	BU 200 60
CN11	6715	kanał okrągły ze szwem spiralnym	SR 200 495
CN11	6716	przewód elastyczny	FD 200 767
CN11	6717	mufa	MF 200
CN11	6718	redukcja tłoczona męska z podwójną uszczelką	RCU 200 160
CN11	6719	mufa	MF 160
CN11	6720	Nawiewnik / wywiewnik okrągły z pełnym panelem frontowym i okrągłym górnym podejściem. Nawiew szczelinowy, przysufitowy 4-stronny lub 1,2,3 stronny pionowy z możliwością nastaw pośrednich. Zmiana kierunku nawiewu realizowana poprzez zmianę ustawienia panelu wewnętrznego. Dodatkowo skrzynka rozprężna wyposażonaw przepustnicę powietrza	160
CN11	6721	kanał okrągły ze szwem spiralnym	SR 125 1154
CN11	6722	przewód elastyczny	FD 125 403
CN11	6723	kanał okrągły ze szwem spiralnym	SR 125 122
CN11	6724	redukcja tłoczona męska z podwójną uszczelką	RCU 125 100
CN11	6725	mufa	MF 100
CN11	6726	nawiewnik wirowy o wysokiej indukcji ze skrzynką rozprężną z przyłączem bocznym oraz z przepustnicą regulacyjną	125
CN11	6727	redukcja kanał prostokątny/okrągły	LFR-400-250-160-120-45-350
CN11	6728	mufa	MF 160
CN11	6729	przepustnica regulacyjna okrągła	DRU 160
CN11	6730	kanał okrągły ze szwem spiralnym	SR 160 736
CN11	6731	trójnik segmentowy z podwójną uszczelką	TCPU 160 125
CN11	6732	kanał okrągły ze szwem spiralnym	SR 160 487
CN11	6733	kolano tłoczone z podwójną uszczelką	BU 160 90
CN11	6734	kanał okrągły ze szwem spiralnym	SR 160 488
CN11	6735	przewód elastyczny	FD 160 323
CN11	6736	kanał okrągły ze szwem spiralnym	SR 160 130
CN11	6737	redukcja tłoczona męska z podwójną uszczelką	RCU 160 125

Zestawienie materiałów instalacja wentylacji			
system	nr elementu	nazwa elementu	oznaczenie
[-]	[-]	[-]	[-]
CN11	6738	mufa	MF 125
CN11	6739	nawiewnik wirowy o wysokiej indukcji ze skrzynką rozprężną z przyłączem bocznym oraz z przepustnicą regulacyjną	160
CN11	6740	kanał okrągły ze szwem spiralnym	SR 125 745
CN11	6741	kolano tłoczone z podwójną uszczelką	BU 125 90
CN11	6742	kanał okrągły ze szwem spiralnym	SR 125 795
CN11	6743	kolano tłoczone z podwójną uszczelką	BU 125 90
CN11	6744	kanał okrągły ze szwem spiralnym	SR 125 240
CN11	6745	trójnik segmentowy z podwójną uszczelką	TCPU 125 125
CN11	6746	redukcja tłoczona żeńska z podwójną uszczelką	RCFU 125 100
CN11	6747	kanał okrągły ze szwem spiralnym	SR 100 1363
CN11	6748	kolano tłoczone z podwójną uszczelką	BU 100 15
CN11	6749	kanał okrągły ze szwem spiralnym	SR 100 167
CN11	6750	kolano tłoczone z podwójną uszczelką	BU 100 15
CN11	6751	kanał okrągły ze szwem spiralnym	SR 100 828
CN11	6752	nypel	NPU 100
CN11	6753	kanał okrągły ze szwem spiralnym	SR 100 3000
CN11	6754	kolano tłoczone z podwójną uszczelką	BU 100 90
CN11	6755	mufa	MF 100
CN11	6756	przewód elastyczny	FD 100 495
CN11	6757	kanał okrągły ze szwem spiralnym	SR 100 118
CN11	6758	nawiewnik wirowy o wysokiej indukcji ze skrzynką rozprężną z przyłączem bocznym oraz z przepustnicą regulacyjną	125
CN11	6759	kanał okrągły ze szwem spiralnym	SR 125 311
CN11	6760	przewód elastyczny	FD 125 322
CN11	6761	mufa	MF 125
CN11	6762	redukcja tłoczona męska z podwójną uszczelką	RCU 125 100
CN11	6763	mufa	MF 100
CN11	6764	nawiewnik wirowy o wysokiej indukcji ze skrzynką rozprężną z przyłączem bocznym oraz z przepustnicą regulacyjną	125
CN11	6765	kanał prostokątny	LKR-250-300-298
CN11	6766	redukcja kanału prostokątnego	LDR-250-300-150-500--100-175-150
CN11	6767	kanał prostokątny	LKR-150-500-1131
CN11	6768	redukcja kanału prostokątnego	LDR-200-350-150-500--50-0-150
CN11	6769	kanał prostokątny	LKR-200-350-1250
CN11	6770	kanał prostokątny	LKR-200-350-615
CN11	6771	kolano prostokątne (łuk)	LBXR-200-350-45
CN11	6772	kanał prostokątny	LKR-200-350-156
CN11	6773	kolano prostokątne (łuk)	LBXR-200-350-45
CN11	6774	kanał prostokątny	LKR-200-350-128
CN11	6775	kolano prostokątne (łuk)	LBXR-200-350-45
CN11	6776	kanał prostokątny	LKR-350-200-156
CN11	6777	kolano prostokątne (łuk)	LBXR-200-350-45
CN11	6778	trójnik prostokątny	LTROR-350-350-350-200-125-125-600
CN11	6779	redukcja kanał prostokątny/okrągły	LFR-350-200-200-75-0-225
CN11	6780	kanał okrągły ze szwem spiralnym	SR 200 2250
CN11	6781	kolano tłoczone z podwójną uszczelką	BU 200 30
CN11	6782	kanał okrągły ze szwem spiralnym	SR 200 220
CN11	6783	kolano tłoczone z podwójną uszczelką	BU 200 30

Zestawienie materiałów instalacja wentylacji			
system	nr elementu	nazwa elementu	oznaczenie
[-]	[-]	[-]	[-]
CN11	6784	kanał okrągły ze szwem spiralnym	SR 200 150
CN11	6785	kolano tłoczone z podwójną uszczelką	BU 200 30
CN11	6786	kanał okrągły ze szwem spiralnym	SR 200 230
CN11	6787	kolano tłoczone z podwójną uszczelką	BU 200 30
CN11	6788	kanał okrągły ze szwem spiralnym	SR 200 1256
CN11	6789	trójnik segmentowy z podwójną uszczelką	TCPU 200 160
CN11	6790	redukcja tłoczona żeńska z podwójną uszczelką	RCFU 200 160
CN11	6791	kanał okrągły ze szwem spiralnym	SR 160 2308
CN11	6792	kolano tłoczone z podwójną uszczelką	BU 160 90
CN11	6793	kanał okrągły ze szwem spiralnym	SR 160 207
CN11	6794	kolano tłoczone z podwójną uszczelką	BU 160 60
CN11	6795	kanał okrągły ze szwem spiralnym	SR 160 138
CN11	6796	kolano tłoczone z podwójną uszczelką	BU 160 60
CN11	6797	kanał okrągły ze szwem spiralnym	SR 160 185
CN11	6798	kolano tłoczone z podwójną uszczelką	BU 160 60
CN11	6799	kanał okrągły ze szwem spiralnym	SR 160 138
CN11	6800	kolano tłoczone z podwójną uszczelką	BU 160 60
CN11	6801	kanał okrągły ze szwem spiralnym	SR 160 118
CN11	6802	przewód elastyczny	FD 160 855
CN11	6803	Nawiewnik / wywiewnik okrągły z pełnym panelem frontowym i okrągłym górnym podejściem. Nawiew szczelinowy, przysufitowy 4-stronny lub 1,2,3 stronny pionowy z możliwością nastaw pośrednich. Zmiana kierunku nawiewu realizowana poprzez zmianę ustawienia panelu wewnętrznego. Dodatkowo skrzynka rozprężna wyposażonaw przepustnicę powietrza	160
CN11	6804	mufa	MF 160
CN11	6805	kolano tłoczone z podwójną uszczelką	BU 160 15
CN11	6806	mufa	MF 160
CN11	6807	kolano tłoczone z podwójną uszczelką	BU 160 15
CN11	6808	kanał okrągły ze szwem spiralnym	SR 160 1452
CN11	6809	trójnik segmentowy z podwójną uszczelką	TCPU 160 125
CN11	6810	redukcja tłoczona żeńska z podwójną uszczelką	RCFU 160 125
CN11	6811	kanał okrągły ze szwem spiralnym	SR 125 528
CN11	6812	nypel	NPU 125
CN11	6813	kanał okrągły ze szwem spiralnym	SR 125 3000
CN11	6814	trójnik segmentowy z podwójną uszczelką	TCPU 125 125
CN11	6815	kanał okrągły ze szwem spiralnym	SR 125 453
CN11	6816	kolano tłoczone z podwójną uszczelką	BU 125 90
CN11	6817	kanał okrągły ze szwem spiralnym	SR 125 1135
CN11	6818	przewód elastyczny	FD 125 1097
CN11	6819	kanał okrągły ze szwem spiralnym	SR 125 122
CN11	6820	redukcja tłoczona męska z podwójną uszczelką	RCU 125 100
CN11	6821	mufa	MF 100
CN11	6822	nawiewnik wirowy o wysokiej indukcji ze skrzynką rozprężną z przyłączem bocznym oraz z przepustnicą regulacyjną	125
CN11	6823	kanał okrągły ze szwem spiralnym	SR 125 518
CN11	6824	przewód elastyczny	FD 125 393

Zestawienie materiałów instalacja wentylacji			
system	nr elementu	nazwa elementu	oznaczenie
[-]	[-]	[-]	[-]
CN11	6825	kanał okrągły ze szwem spiralnym	SR 125 122
CN11	6826	redukcja tłoczona męska z podwójną uszczelką	RCU 125 100
CN11	6827	mufa	MF 100
CN11	6828	nawiewnik wirowy o wysokiej indukcji ze skrzynką rozprężną z przyłączem bocznym oraz z przepustnicą regulacyjną	125
CN11	6829	kanał okrągły ze szwem spiralnym	SR 125 553
CN11	6830	przewód elastyczny	FD 125 341
CN11	6831	kanał okrągły ze szwem spiralnym	SR 125 122
CN11	6832	redukcja tłoczona męska z podwójną uszczelką	RCU 125 100
CN11	6833	mufa	MF 100
CN11	6834	nawiewnik wirowy o wysokiej indukcji ze skrzynką rozprężną z przyłączem bocznym oraz z przepustnicą regulacyjną	125
CN11	6835	redukcja kanału prostokątnego	LDR-350-200-200-200--150-0-150
CN11	6836	kanał prostokątny	LKR-200-200-1250
CN11	6837	kanał prostokątny	LKR-200-200-1250
CN11	6838	kanał prostokątny	LKR-200-200-666
CN11	6839	króciec łączący	ILU 160
CN11	6840	kanał okrągły ze szwem spiralnym	SR 160 188
CN11	6841	kolano tłoczone z podwójną uszczelką	BU 160 60
CN11	6842	kanał okrągły ze szwem spiralnym	SR 160 138
CN11	6843	kolano tłoczone z podwójną uszczelką	BU 160 60
CN11	6844	kanał okrągły ze szwem spiralnym	SR 160 185
CN11	6845	kolano tłoczone z podwójną uszczelką	BU 160 60
CN11	6846	kanał okrągły ze szwem spiralnym	SR 160 138
CN11	6847	kolano tłoczone z podwójną uszczelką	BU 160 60
CN11	6848	kanał okrągły ze szwem spiralnym	SR 160 118
CN11	6849	przewód elastyczny	FD 160 855
CN11	6850	Nawiewnik / wywiewnik okrągły z pełnym panelem frontowym i okrągłym górnym podejściem. Nawiew szczelinowy, przysufitowy 4-stronny lub 1,2,3 stronny pionowy z możliwością nastaw pośrednich. Zmiana kierunku nawiewu realizowana poprzez zmianę ustawienia panelu wewnętrznego. Dodatkowo skrzynka rozprężna wyposażonaw przepustnicę powietrza	160
CN11	6851	redukcja kanał prostokątny/okrągły	LFR-200-200-200-0-0-200
CN11	6852	kanał okrągły ze szwem spiralnym	SR 200 1409
CN11	6853	nypel	NPU 200
CN11	6854	kanał okrągły ze szwem spiralnym	SR 200 3000
CN11	6855	kolano tłoczone z podwójną uszczelką	BU 200 30
CN11	6856	kanał okrągły ze szwem spiralnym	SR 200 220
CN11	6857	kolano tłoczone z podwójną uszczelką	BU 200 30
CN11	6858	kanał okrągły ze szwem spiralnym	SR 200 317
CN11	6859	kolano tłoczone z podwójną uszczelką	BU 200 30
CN11	6860	kanał okrągły ze szwem spiralnym	SR 200 230
CN11	6861	kolano tłoczone z podwójną uszczelką	BU 200 30
CN11	6862	kanał okrągły ze szwem spiralnym	SR 200 1705
CN11	6863	nypel	NPU 200
CN11	6864	kanał okrągły ze szwem spiralnym	SR 200 3000
CN11	6865	trójnik segmentowy z podwójną uszczelką	TCPU 200 160

Zestawienie materiałów instalacja wentylacji			
system	nr elementu	nazwa elementu	oznaczenie
[-]	[-]	[-]	[-]
CN11	6866	redukcja tłoczona żeńska z podwójną uszczelką	RCFU 200 160
CN11	6867	kanał okrągły ze szwem spiralnym	SR 160 813
CN11	6868	kolano tłoczone z podwójną uszczelką	BU 160 90
CN11	6869	kanał okrągły ze szwem spiralnym	SR 160 132
CN11	6870	kolano tłoczone z podwójną uszczelką	BU 160 60
CN11	6871	kanał okrągły ze szwem spiralnym	SR 160 138
CN11	6872	kolano tłoczone z podwójną uszczelką	BU 160 60
CN11	6873	kanał okrągły ze szwem spiralnym	SR 160 185
CN11	6874	kolano tłoczone z podwójną uszczelką	BU 160 60
CN11	6875	kanał okrągły ze szwem spiralnym	SR 160 138
CN11	6876	kolano tłoczone z podwójną uszczelką	BU 160 60
CN11	6877	kanał okrągły ze szwem spiralnym	SR 160 118
CN11	6878	przewód elastyczny	FD 160 971
CN11	6879	Nawiewnik / wywiewnik okrągły z pełnym panelem frontowym i okrągłym górnym podejściem. Nawiew szczelinowy, przysufitowy 4-stronny lub 1,2,3 stronny pionowy z możliwością nastaw pośrednich. Zmiana kierunku nawiewu realizowana poprzez zmianę ustawienia panelu wewnętrznego. Dodatkowo skrzynka rozprężna wyposażonaw przepustnicę powietrza	160
CN11	6880	kanał okrągły ze szwem spiralnym	SR 160 168
CN11	6881	kolano tłoczone z podwójną uszczelką	BU 160 60
CN11	6882	kanał okrągły ze szwem spiralnym	SR 160 137
CN11	6883	kolano tłoczone z podwójną uszczelką	BU 160 60
CN11	6884	kanał okrągły ze szwem spiralnym	SR 160 184
CN11	6885	kolano tłoczone z podwójną uszczelką	BU 160 60
CN11	6886	kanał okrągły ze szwem spiralnym	SR 160 138
CN11	6887	kolano tłoczone z podwójną uszczelką	BU 160 60
CN11	6888	kanał okrągły ze szwem spiralnym	SR 160 1882
CN11	6889	nypel	NPU 160
CN11	6890	kanał okrągły ze szwem spiralnym	SR 160 3000
CN11	6891	kolano tłoczone z podwójną uszczelką	BU 160 60
CN11	6892	kanał okrągły ze szwem spiralnym	SR 160 240
CN11	6893	kolano tłoczone z podwójną uszczelką	BU 160 60
CN11	6894	kanał okrągły ze szwem spiralnym	SR 160 407
CN11	6895	kolano tłoczone z podwójną uszczelką	BU 160 60
CN11	6896	kanał okrągły ze szwem spiralnym	SR 160 240
CN11	6897	kolano tłoczone z podwójną uszczelką	BU 160 60
CN11	6898	kanał okrągły ze szwem spiralnym	SR 160 1753
CN11	6899	nypel	NPU 160
CN11	6900	kanał okrągły ze szwem spiralnym	SR 160 3000
CN11	6901	kolano tłoczone z podwójną uszczelką	BU 160 60
CN11	6902	kanał okrągły ze szwem spiralnym	SR 160 169
CN11	6903	kolano tłoczone z podwójną uszczelką	BU 160 90
CN11	6904	kanał okrągły ze szwem spiralnym	SR 160 618
CN11	6905	kolano tłoczone z podwójną uszczelką	BU 160 60
CN11	6906	kanał okrągły ze szwem spiralnym	SR 160 237
CN11	6907	kolano tłoczone z podwójną uszczelką	BU 160 60
CN11	6908	kanał okrągły ze szwem spiralnym	SR 160 139
CN11	6909	kolano tłoczone z podwójną uszczelką	BU 160 90
CN11	6910	kanał okrągły ze szwem spiralnym	SR 160 526

Zestawienie materiałów instalacja wentylacji			
system	**nr elementu**	**nazwa elementu**	**oznaczenie**
[-]	[-]	[-]	[-]
CN11	6911	przewód elastyczny	FD 160 708
CN11	6912	Nawiewnik / wywiewnik okrągły z pełnym panelem frontowym i okrągłym górnym podejściem. Nawiew szczelinowy, przysufitowy 4-stronny lub 1,2,3 stronny pionowy z możliwością nastaw pośrednich. Zmiana kierunku nawiewu realizowana poprzez zmianę ustawienia panelu wewnętrznego. Dodatkowo skrzynka rozprężna wyposażonaw przepustnicę powietrza	160
CW11	6913	kanał prostokątny	LKR-918-542-101
CW11	6914	redukcja kanału prostokątnego	LDR-1000-600-918-542--41-34-500
CW11	6915	kanał prostokątny	LKR-1000-600-940
CW11	6916	tłumik hałasu prostokątny Lw =29 dB (250Hz), ΔP =29 [Pa], szumy własne LwA = 19 dB (A)	1000x600x3000
CW11	6917	kanał prostokątny	LKR-1000-600-901
CW11	6918	redukcja kanału prostokątnego	LDR-1000-600-600-300--200--400-500
CW11	6919	kanał prostokątny	LKR-600-300-372
CW11	6920	kolano prostokątne (łuk)	LBXR-600-300-90
CW11	6921	kanał prostokątny	LKR-600-300-167
CW11	6922	kolano prostokątne (łuk)	LBXR-300-600-90
CW11	6923	kanał prostokątny	LKR-300-600-1250
CW11	6924	kanał prostokątny	LKR-300-600-765
CW11	6925	trójnik prostokątny	LTROR-300-200-300-600-75-75-350
CW11	6926	redukcja kanału prostokątnego	LDR-300-600-250-400--50-0-300
CW11	6927	kanał prostokątny	LKR-250-400-1250
CW11	6928	kanał prostokątny	LKR-250-400-1250
CW11	6929	kanał prostokątny	LKR-250-400-672
CW11	6930	kolano prostokątne (łuk)	LBXR-250-400-90
CW11	6931	kanał prostokątny	LKR-400-250-396
CW11	6932	trójnik prostokątny	LTROR-400-400-400-250-75-75-550
CW11	6933	redukcja kanału prostokątnego	LDR-400-250-350-200--25--25-200
CW11	6934	kanał prostokątny	LKR-350-200-401
CW11	6935	kanał prostokątny	LKR-350-200-1250
CW11	6936	kanał prostokątny	LKR-350-200-1250
CW11	6937	kanał prostokątny	LKR-350-200-1250
CW11	6938	kolano prostokątne (łuk)	LBXR-200-350-45
CW11	6939	kanał prostokątny	LKR-200-350-121
CW11	6940	kolano prostokątne (łuk)	LBXR-200-350-45
CW11	6941	kanał prostokątny	LKR-200-350-1016
CW11	6942	kolano prostokątne (łuk)	LBXR-200-350-45
CW11	6943	kanał prostokątny	LKR-200-350-121
CW11	6944	kolano prostokątne (łuk)	LBXR-200-350-45
CW11	6945	trójnik prostokątny	LTROR-300-350-300-200-125-125-600
CW11	6946	redukcja kanał prostokątny/okrągły	LFR-300-200-200-50-0-250
CW11	6947	kanał okrągły ze szwem spiralnym	SR 200 584
CW11	6948	nypel	NPU 200
CW11	6949	kanał okrągły ze szwem spiralnym	SR 200 3000
CW11	6950	nypel	NPU 200
CW11	6951	kanał okrągły ze szwem spiralnym	SR 200 3000
CW11	6952	kolano tłoczone z podwójną uszczelką	BU 200 90
CW11	6953	kanał okrągły ze szwem spiralnym	SR 200 125
CW11	6954	kolano tłoczone z podwójną uszczelką	BU 200 90

Zestawienie materiałów instalacja wentylacji			
system	nr elementu	nazwa elementu	oznaczenie
[-]	[-]	[-]	[-]
CW11	6955	kanał okrągły ze szwem spiralnym	SR 200 1668
CW11	6956	kolano tłoczone z podwójną uszczelką	BU 200 30
CW11	6957	kanał okrągły ze szwem spiralnym	SR 200 170
CW11	6958	kolano tłoczone z podwójną uszczelką	BU 200 30
CW11	6959	kanał okrągły ze szwem spiralnym	SR 200 318
CW11	6960	kolano tłoczone z podwójną uszczelką	BU 200 30
CW11	6961	kanał okrągły ze szwem spiralnym	SR 200 226
CW11	6962	kolano tłoczone z podwójną uszczelką	BU 200 30
CW11	6963	kanał okrągły ze szwem spiralnym	SR 200 1146
CW11	6964	nypel	NPU 200
CW11	6965	kanał okrągły ze szwem spiralnym	SR 200 3000
CW11	6966	kolano tłoczone z podwójną uszczelką	BU 200 45
CW11	6967	kanał okrągły ze szwem spiralnym	SR 200 126
CW11	6968	kolano tłoczone z podwójną uszczelką	BU 200 90
CW11	6969	kanał okrągły ze szwem spiralnym	SR 200 980
CW11	6970	kolano tłoczone z podwójną uszczelką	BU 200 45
CW11	6971	kanał okrągły ze szwem spiralnym	SR 200 229
CW11	6972	kolano tłoczone z podwójną uszczelką	BU 200 45
CW11	6973	kanał okrągły ze szwem spiralnym	SR 200 1896
CW11	6974	trójnik segmentowy z podwójną uszczelką	TCPU 200 200
CW11	6975	kanał okrągły ze szwem spiralnym	SR 200 1310
CW11	6976	trójnik segmentowy z podwójną uszczelką	TCPU 200 200
CW11	6977	redukcja tłoczona żeńska z podwójną uszczelką	RCFU 200 125
CW11	6978	kanał okrągły ze szwem spiralnym	SR 125 946
CW11	6979	kolano tłoczone z podwójną uszczelką	BU 125 15
CW11	6980	kanał okrągły ze szwem spiralnym	SR 125 184
CW11	6981	kolano tłoczone z podwójną uszczelką	BU 125 15
CW11	6982	mufa	MF 125
CW11	6983	kolano tłoczone z podwójną uszczelką	BU 125 90
CW11	6984	kanał okrągły ze szwem spiralnym	SR 125 2918
CW11	6985	przepustnica soczewkowa	DIRU 125
CW11	6986	kanał okrągły ze szwem spiralnym	SR 125 428
CW11	6987	przewód elastyczny	FD 125 855
CW11	6988	redukcja tłoczona żeńska z podwójną uszczelką	RCFU 160 125
CW11	6989	zawór wywiewny	160
CW11	6990	kanał okrągły ze szwem spiralnym	SR 200 667
CW11	6991	przewód elastyczny	FD 200 371
CW11	6992	kanał okrągły ze szwem spiralnym	SR 200 134
CW11	6993	redukcja tłoczona męska z podwójną uszczelką	RCU 200 160
CW11	6994	mufa	MF 160
CW11	6995	Nawiewnik / wywiewnik okrągły z pełnym panelem frontowym i okrągłym górnym podejściem. Nawiew szczelinowy, przysufitowy 4-stronny lub 1,2,3 stronny pionowy z możliwością nastaw pośrednich. Zmiana kierunku nawiewu realizowana poprzez zmianę ustawienia panelu wewnętrznego. Dodatkowo skrzynka rozprężna wyposażonaw przepustnicę powietrza	250
CW11	6996	kanał okrągły ze szwem spiralnym	SR 200 2740
CW11	6997	kolano tłoczone z podwójną uszczelką	BU 200 90

Zestawienie materiałów instalacja wentylacji			
system	nr elementu	nazwa elementu	oznaczenie
[-]	[-]	[-]	[-]
CW11	6998	kanał okrągły ze szwem spiralnym	SR 200 357
CW11	6999	przewód elastyczny	FD 200 1251
CW11	7000	kanał okrągły ze szwem spiralnym	SR 200 134
CW11	7001	redukcja tłoczona męska z podwójną uszczelką	RCU 200 160
CW11	7002	mufa	MF 160
CW11	7003	Nawiewnik / wywiewnik okrągły z pełnym panelem frontowym i okrągłym górnym podejściem. Nawiew szczelinowy, przysufitowy 4-stronny lub 1,2,3 stronny pionowy z możliwością nastaw pośrednich. Zmiana kierunku nawiewu realizowana poprzez zmianę ustawienia panelu wewnętrznego. Dodatkowo skrzynka rozprężna wyposażonaw przepustnicę powietrza	250
CW11	7004	redukcja kanał prostokątny/okrągły	LFR-300-200-250-25–25-250
CW11	7005	mufa	MF 250
CW11	7006	przepustnica regulacyjna okrągła	DRU 250
CW11	7007	mufa	MF 250
CW11	7008	kolano tłoczone z podwójną uszczelką	BU 250 30
CW11	7009	kanał okrągły ze szwem spiralnym	SR 250 190
CW11	7010	kolano tłoczone z podwójną uszczelką	BU 250 30
CW11	7011	mufa	MF 250
CW11	7012	trójnik segmentowy z podwójną uszczelką	TCPU 250 200
CW11	7013	redukcja tłoczona żeńska z podwójną uszczelką	RCFU 250 160
CW11	7014	kanał okrągły ze szwem spiralnym	SR 160 503
CW11	7015	kolano tłoczone z podwójną uszczelką	BU 160 30
CW11	7016	mufa	MF 160
CW11	7017	kolano tłoczone z podwójną uszczelką	BU 160 30
CW11	7018	kanał okrągły ze szwem spiralnym	SR 160 139
CW11	7019	kolano tłoczone z podwójną uszczelką	BU 160 15
CW11	7020	mufa	MF 160
CW11	7021	kolano tłoczone z podwójną uszczelką	BU 160 15
CW11	7022	kanał okrągły ze szwem spiralnym	SR 160 197
CW11	7023	trójnik segmentowy z podwójną uszczelką	TCPU 160 125
CW11	7024	redukcja tłoczona żeńska z podwójną uszczelką	RCFU 160 125
CW11	7025	kanał okrągły ze szwem spiralnym	SR 125 1234
CW11	7026	przepustnica regulacyjna okrągła	DRU 125
CW11	7027	kanał okrągły ze szwem spiralnym	SR 125 1124
CW11	7028	kolano tłoczone z podwójną uszczelką	BU 125 90
CW11	7029	kanał okrągły ze szwem spiralnym	SR 125 507
CW11	7030	przewód elastyczny	FD 125 504
CW11	7031	redukcja tłoczona żeńska z podwójną uszczelką	RCFU 160 125
CW11	7032	zawór wywiewny	160
CW11	7033	kanał okrągły ze szwem spiralnym	SR 125 2703
CW11	7034	trójnik segmentowy z podwójną uszczelką	TCPU 125 125
CW11	7035	kanał okrągły ze szwem spiralnym	SR 125 312
CW11	7036	przepustnica regulacyjna okrągła	DRU 125
CW11	7037	kanał okrągły ze szwem spiralnym	SR 125 219
CW11	7038	kolano tłoczone z podwójną uszczelką	BU 125 90
CW11	7039	kanał okrągły ze szwem spiralnym	SR 125 392

Zestawienie materiałów instalacja wentylacji			
system	nr elementu	nazwa elementu	oznaczenie
[-]	[-]	[-]	[-]
CW11	7040	przewód elastyczny	FD 125 389
CW11	7041	redukcja tłoczona żeńska z podwójną uszczelką	RCFU 160 125
CW11	7042	zawór wywiewny	160
CW11	7043	kanał okrągły ze szwem spiralnym	SR 125 367
CW11	7044	przepustnica regulacyjna okrągła	DRU 125
CW11	7045	kanał okrągły ze szwem spiralnym	SR 125 209
CW11	7046	przewód elastyczny	FD 125 693
CW11	7047	redukcja tłoczona żeńska z podwójną uszczelką	RCFU 160 125
CW11	7048	zawór wywiewny	160
CW11	7049	kanał okrągły ze szwem spiralnym	SR 200 255
CW11	7050	kolano tłoczone z podwójną uszczelką	BU 200 45
CW11	7051	kanał okrągły ze szwem spiralnym	SR 200 201
CW11	7052	kolano tłoczone z podwójną uszczelką	BU 200 45
CW11	7053	kanał okrągły ze szwem spiralnym	SR 200 1077
CW11	7054	kolano tłoczone z podwójną uszczelką	BU 200 45
CW11	7055	kanał okrągły ze szwem spiralnym	SR 200 201
CW11	7056	kolano tłoczone z podwójną uszczelką	BU 200 45
CW11	7057	przewód elastyczny	FD 200 812
CW11	7058	kanał okrągły ze szwem spiralnym	SR 200 134
CW11	7059	redukcja tłoczona męska z podwójną uszczelką	RCU 200 160
CW11	7060	mufa	MF 160
CW11	7061	Nawiewnik / wywiewnik okrągły z pełnym panelem frontowym i okrągłym górnym podejściem. Nawiew szczelinowy, przysufitowy 4-stronny lub 1,2,3 stronny pionowy z możliwością nastaw pośrednich. Zmiana kierunku nawiewu realizowana poprzez zmianę ustawienia panelu wewnętrznego. Dodatkowo skrzynka rozprężna wyposażonaw przepustnicę powietrza	250
CW11	7062	redukcja kanał prostokątny/okrągły	LFR-400-250-160-120-45-350
CW11	7063	kanał okrągły ze szwem spiralnym	SR 160 490
CW11	7064	trójnik segmentowy z podwójną uszczelką	TCPU 160 100
CW11	7065	kanał okrągły ze szwem spiralnym	SR 160 2218
CW11	7066	kolano tłoczone z podwójną uszczelką	BU 160 90
CW11	7067	kanał okrągły ze szwem spiralnym	SR 160 2727
CW11	7068	przepustnica regulacyjna okrągła	DRU 160
CW11	7069	kanał okrągły ze szwem spiralnym	SR 160 461
CW11	7070	kolano tłoczone z podwójną uszczelką	BU 160 90
CW11	7071	kanał okrągły ze szwem spiralnym	SR 160 383
CW11	7072	przewód elastyczny	FD 160 675
CW11	7073	redukcja tłoczona żeńska z podwójną uszczelką	RCFU 200 160
CW11	7074	zawór wywiewny	200
CW11	7075	kanał okrągły ze szwem spiralnym	SR 100 1354
CW11	7076	kolano tłoczone z podwójną uszczelką	BU 100 90
CW11	7077	kanał okrągły ze szwem spiralnym	SR 100 576
CW11	7078	przepustnica soczewkowa	DIRU 100
CW11	7079	kanał okrągły ze szwem spiralnym	SR 100 144
CW11	7080	przewód elastyczny	FD 100 535

Zestawienie materiałów instalacja wentylacji			
system	nr elementu	nazwa elementu	oznaczenie
[-]	[-]	[-]	[-]
CW11	7081	redukcja tłoczona żeńska z podwójną uszczelką	RCFU 125 100
CW11	7082	zawór wywiewny	125
CW11	7083	redukcja kanału prostokątnego	LDR-200-600-200-300-0--300-300
CW11	7084	kanał prostokątny	LKR-200-300-649
CW11	7085	przepustnica prostokątna jednopłaszczyznowa	LKSR-200-300-300
CW11	7086	kanał prostokątny	LKR-200-300-1250
CW11	7087	kanał prostokątny	LKR-200-300-1250
CW11	7088	kanał prostokątny	LKR-200-300-829
CW11	7089	kolano prostokątne (łuk)	LBXR-300-200-90
CW11	7090	kanał prostokątny	LKR-300-200-1250
CW11	7091	kanał prostokątny	LKR-300-200-1250
CW11	7092	kanał prostokątny	LKR-300-200-1250
CW11	7093	kanał prostokątny	LKR-300-200-628
CW11	7094	kolano prostokątne (łuk)	LBXR-200-300-45
CW11	7095	kanał prostokątny	LKR-200-300-121
CW11	7096	kolano prostokątne (łuk)	LBXR-200-300-45
CW11	7097	kanał prostokątny	LKR-200-300-834
CW11	7098	kolano prostokątne (łuk)	LBXR-200-300-45
CW11	7099	kanał prostokątny	LKR-200-300-121
CW11	7100	kolano prostokątne (łuk)	LBXR-200-300-45
CW11	7101	trójnik prostokątny	LTROR-300-300-300-200-125-125-550
CW11	7102	redukcja kanał prostokątny/okrągły	LFR-300-200-200-50-0-250
CW11	7103	kanał okrągły ze szwem spiralnym	SR 200 404
CW11	7104	nypel	NPU 200
CW11	7105	kanał okrągły ze szwem spiralnym	SR 200 3000
CW11	7106	nypel	NPU 200
CW11	7107	kanał okrągły ze szwem spiralnym	SR 200 3000
CW11	7108	kolano tłoczone z podwójną uszczelką	BU 200 30
CW11	7109	kanał okrągły ze szwem spiralnym	SR 200 246
CW11	7110	kolano tłoczone z podwójną uszczelką	BU 200 30
CW11	7111	mufa	MF 200
CW11	7112	trójnik segmentowy z podwójną uszczelką	TCPU 200 200
CW11	7113	redukcja tłoczona żeńska z podwójną uszczelką	RCFU 200 160
CW11	7114	mufa	MF 160
CW11	7115	kolano tłoczone z podwójną uszczelką	BU 160 30
CW11	7116	kanał okrągły ze szwem spiralnym	SR 160 191
CW11	7117	kolano tłoczone z podwójną uszczelką	BU 160 30
CW11	7118	kanał okrągły ze szwem spiralnym	SR 160 217
CW11	7119	kolano tłoczone z podwójną uszczelką	BU 160 15
CW11	7120	kanał okrągły ze szwem spiralnym	SR 160 106
CW11	7121	kolano tłoczone z podwójną uszczelką	BU 160 15
CW11	7122	kanał okrągły ze szwem spiralnym	SR 160 315
CW11	7123	trójnik segmentowy z podwójną uszczelką	TCPU 160 160
CW11	7124	kanał okrągły ze szwem spiralnym	SR 160 242
CW11	7125	redukcja długa miękka z podwójną uszczelką 2	RLU 160 125
CW11	7126	kanał okrągły ze szwem spiralnym	SR 125 1208
CW11	7127	przepustnica regulacyjna okrągła	DRU 125
CW11	7128	kanał okrągły ze szwem spiralnym	SR 125 1124
CW11	7129	kolano tłoczone z podwójną uszczelką	BU 125 90
CW11	7130	kanał okrągły ze szwem spiralnym	SR 125 258

Zestawienie materiałów instalacja wentylacji			
system	nr elementu	nazwa elementu	oznaczenie
[-]	[-]	[-]	[-]
CW11	7131	przewód elastyczny	FD 125 881
CW11	7132	redukcja tłoczona żeńska z podwójną uszczelką	RCFU 160 125
CW11	7133	zawór wywiewny	160
CW11	7134	redukcja tłoczona żeńska z podwójną uszczelką	RCFU 160 125
CW11	7135	kanał okrągły ze szwem spiralnym	SR 125 2718
CW11	7136	trójnik segmentowy z podwójną uszczelką	TCPU 125 125
CW11	7137	kanał okrągły ze szwem spiralnym	SR 125 312
CW11	7138	przepustnica regulacyjna okrągła	DRU 125
CW11	7139	kanał okrągły ze szwem spiralnym	SR 125 219
CW11	7140	kolano tłoczone z podwójną uszczelką	BU 125 90
CW11	7141	kanał okrągły ze szwem spiralnym	SR 125 233
CW11	7142	przewód elastyczny	FD 125 425
CW11	7143	redukcja tłoczona żeńska z podwójną uszczelką	RCFU 160 125
CW11	7144	zawór wywiewny	160
CW11	7145	kanał okrągły ze szwem spiralnym	SR 125 208
CW11	7146	przepustnica regulacyjna okrągła	DRU 125
CW11	7147	kanał okrągły ze szwem spiralnym	SR 125 209
CW11	7148	przewód elastyczny	FD 125 458
CW11	7149	redukcja tłoczona żeńska z podwójną uszczelką	RCFU 160 125
CW11	7150	zawór wywiewny	160
CW11	7151	kanał okrągły ze szwem spiralnym	SR 200 190
CW11	7152	kolano tłoczone z podwójną uszczelką	BU 200 45
CW11	7153	kanał okrągły ze szwem spiralnym	SR 200 201
CW11	7154	kolano tłoczone z podwójną uszczelką	BU 200 45
CW11	7155	kanał okrągły ze szwem spiralnym	SR 200 1077
CW11	7156	kolano tłoczone z podwójną uszczelką	BU 200 45
CW11	7157	kanał okrągły ze szwem spiralnym	SR 200 201
CW11	7158	kolano tłoczone z podwójną uszczelką	BU 200 45
CW11	7159	przewód elastyczny	FD 200 767
CW11	7160	redukcja tłoczona męska z podwójną uszczelką	RCU 200 160
CW11	7161	mufa	MF 160
CW11	7162	Nawiewnik / wywiewnik okrągły z pełnym panelem frontowym i okrągłym górnym podejściem. Nawiew szczelinowy, przysufitowy 4-stronny lub 1,2,3 stronny pionowy z możliwością nastaw pośrednich. Zmiana kierunku nawiewu realizowana poprzez zmianę ustawienia panelu wewnętrznego. Dodatkowo skrzynka rozprężna wyposażonaw przepustnicę powietrza	160
CW11	7163	redukcja kanał prostokątny/okrągły	LFR-300-200-200-50-0-250
CW11	7164	mufa	MF 200
CW11	7165	kolano tłoczone z podwójną uszczelką	BU 200 60
CW11	7166	kanał okrągły ze szwem spiralnym	SR 200 313
CW11	7167	kolano tłoczone z podwójną uszczelką	BU 200 60
CW11	7168	kanał okrągły ze szwem spiralnym	SR 200 2081
CW11	7169	kolano tłoczone z podwójną uszczelką	BU 200 30
CW11	7170	kanał okrągły ze szwem spiralnym	SR 200 170
CW11	7171	kolano tłoczone z podwójną uszczelką	BU 200 30

Zestawienie materiałów instalacja wentylacji			
system	nr elementu	nazwa elementu	oznaczenie
[-]	[-]	[-]	[-]
CW11	7172	kanał okrągły ze szwem spiralnym	SR 200 319
CW11	7173	kolano tłoczone z podwójną uszczelką	BU 200 30
CW11	7174	kanał okrągły ze szwem spiralnym	SR 200 226
CW11	7175	kolano tłoczone z podwójną uszczelką	BU 200 30
CW11	7176	kanał okrągły ze szwem spiralnym	SR 200 1140
CW11	7177	nypel	NPU 200
CW11	7178	kanał okrągły ze szwem spiralnym	SR 200 3000
CW11	7179	kolano tłoczone z podwójną uszczelką	BU 200 45
CW11	7180	kanał okrągły ze szwem spiralnym	SR 200 130
CW11	7181	kolano tłoczone z podwójną uszczelką	BU 200 90
CW11	7182	kanał okrągły ze szwem spiralnym	SR 200 902
CW11	7183	kolano tłoczone z podwójną uszczelką	BU 200 45
CW11	7184	kanał okrągły ze szwem spiralnym	SR 200 225
CW11	7185	kolano tłoczone z podwójną uszczelką	BU 200 45
CW11	7186	kanał okrągły ze szwem spiralnym	SR 200 1927
CW11	7187	trójnik segmentowy z podwójną uszczelką	TCPU 200 200
CW11	7188	kanał okrągły ze szwem spiralnym	SR 200 1235
CW11	7189	kolano tłoczone z podwójną uszczelką	BU 200 90
CW11	7190	kanał okrągły ze szwem spiralnym	SR 200 589
CW11	7191	przewód elastyczny	FD 200 486
CW11	7192	redukcja tłoczona męska z podwójną uszczelką	RCU 200 160
CW11	7193	mufa	MF 160
CW11	7194	Nawiewnik / wywiewnik okrągły z pełnym panelem frontowym i okrągłym górnym podejściem. Nawiew szczelinowy, przysufitowy 4-stronny lub 1,2,3 stronny pionowy z możliwością nastaw pośrednich. Zmiana kierunku nawiewu realizowana poprzez zmianę ustawienia panelu wewnętrznego. Dodatkowo skrzynka rozprężna wyposażonaw przepustnicę powietrza	160
CW11	7195	kanał okrągły ze szwem spiralnym	SR 200 2737
CW11	7196	kolano tłoczone z podwójną uszczelką	BU 200 90
CW11	7197	kanał okrągły ze szwem spiralnym	SR 200 357
CW11	7198	przewód elastyczny	FD 200 1180
CW11	7199	redukcja tłoczona męska z podwójną uszczelką	RCU 200 160
CW11	7200	mufa	MF 160
CW11	7201	Nawiewnik / wywiewnik okrągły z pełnym panelem frontowym i okrągłym górnym podejściem. Nawiew szczelinowy, przysufitowy 4-stronny lub 1,2,3 stronny pionowy z możliwością nastaw pośrednich. Zmiana kierunku nawiewu realizowana poprzez zmianę ustawienia panelu wewnętrznego. Dodatkowo skrzynka rozprężna wyposażonaw przepustnicę powietrza	160
CZ12	7202	kanał prostokątny	LKR-918-612-795
CZ12	7203	redukcja kanału prostokątnego	LDR-1000-500-918-612-309-56-500
CZ12	7204	kanał prostokątny	LKR-1000-500-637
CZ12	7205	czerpnia ścienna Aef = 0,26 [m^2],1000x500	1000x500
CN12	7206	kanał prostokątny	LKR-918-612-100
CN12	7207	redukcja kanału prostokątnego	LDR-918-612-900-600--9--6-375

Zestawienie materiałów instalacja wentylacji			
system	**nr elementu**	**nazwa elementu**	**oznaczenie**
[-]	[-]	[-]	[-]
CN12	7208	kolano tłumiące Lw =46 dB (250Hz), ΔP =46 [Pa], szumy własne LwA = 38 dB (A)	900x600x300
CN12	7209	kanał prostokątny	LKR-900-600-152
CN12	7210	tłumik hałasu prostokątny Lw =36 dB (250Hz), ΔP =3 [Pa], szumy własne LwA = 0 dB (A)	900x600x1000
CN12	7211	kanał prostokątny	LKR-900-600-100
CN12	7212	kolano prostokątne (łuk)	LBXR-600-900-90
CN12	7213	redukcja kanału prostokątnego	LDR-600-900-500-250--43--219-500
CN12	7214	kanał prostokątny	LKR-250-500-682
CN12	7215	kolano prostokątne (łuk)	LBXR-250-500-90
CN12	7216	kolano prostokątne (łuk)	LBXR-500-250-90
CN12	7217	trójnik prostokątny	LTROR-500-350-500-250-75-75-500
CN12	7218	redukcja kanału prostokątnego	LDR-500-250-350-200--75--50-250
CN12	7219	kanał prostokątny	LKR-350-200-759
CN12	7220	przepustnica prostokątna jednopłaszczyznowa	LKSR-350-200-200
CN12	7221	kanał prostokątny	LKR-350-200-1250
CN12	7222	kanał prostokątny	LKR-350-200-255
CN12	7223	kolano prostokątne (łuk)	LBXR-350-200-90
CN12	7224	redukcja kanału prostokątnego	LDR-350-200-350-200-0--80-350
CN12	7225	kanał prostokątny	LKR-350-200-1250
CN12	7226	kanał prostokątny	LKR-350-200-1250
CN12	7227	kanał prostokątny	LKR-350-200-1250
CN12	7228	kanał prostokątny	LKR-350-200-457
CN12	7229	króciec łączący	ILU 100
CN12	7230	kanał okrągły ze szwem spiralnym	SR 100 162
CN12	7231	przepustnica soczewkowa	DIRU 100
CN12	7232	kanał okrągły ze szwem spiralnym	SR 100 535
CN12	7233	trójnik segmentowy z podwójną uszczelką	TCPU 100 100
CN12	7234	kanał okrągły ze szwem spiralnym	SR 100 550
CN12	7235	przewód elastyczny	FD 100 535
CN12	7236	nawiewnik wirowy o wysokiej indukcji ze skrzynką rozprężną z przyłączem bocznym oraz z przepustnicą regulacyjną	100
CN12	7237	kanał okrągły ze szwem spiralnym	SR 100 1542
CN12	7238	przewód elastyczny	FD 100 915
CN12	7239	nawiewnik wirowy o wysokiej indukcji ze skrzynką rozprężną z przyłączem bocznym oraz z przepustnicą regulacyjną	100
CN12	7240	redukcja kanału prostokątnego	LDR-350-200-300-200--25-0-150
CN12	7241	kanał prostokątny	LKR-300-200-1250
CN12	7242	kanał prostokątny	LKR-300-200-1250
CN12	7243	kanał prostokątny	LKR-300-200-513
CN12	7244	króciec łączący	ILU 160
CN12	7245	kanał okrągły ze szwem spiralnym	SR 160 795
CN12	7246	przewód elastyczny	FD 160 439
CN12	7247	redukcja tłoczona męska z podwójną uszczelką	RCU 160 125
CN12	7248	mufa	MF 125

Zestawienie materiałów instalacja wentylacji			
system	nr elementu	nazwa elementu	oznaczenie
[-]	[-]	[-]	[-]
CN12	7249	Nawiewnik / wywiewnik okrągły z pełnym panelem frontowym i okrągłym górnym podejściem. Nawiew szczelinowy, przysufitowy 4-stronny lub 1,2,3 stronny pionowy z możliwością nastaw pośrednich. Zmiana kierunku nawiewu realizowana poprzez zmianę ustawienia panelu wewnętrznego. Dodatkowo skrzynka rozprężna wyposażonaw przepustnicę powietrza	160
CN12	7250	redukcja kanału prostokątnego	LDR-300-200-250-200--25-0-150
CN12	7251	kanał prostokątny	LKR-250-200-1250
CN12	7252	króciec łączący	ILU 160
CN12	7253	kanał okrągły ze szwem spiralnym	SR 160 2780
CN12	7254	kolano tłoczone z podwójną uszczelką	BU 160 90
CN12	7255	kanał okrągły ze szwem spiralnym	SR 160 2003
CN12	7256	przewód elastyczny	FD 160 624
CN12	7257	redukcja tłoczona męska z podwójną uszczelką	RCU 160 125
CN12	7258	mufa	MF 125
CN12	7259	Nawiewnik / wywiewnik okrągły z pełnym panelem frontowym i okrągłym górnym podejściem. Nawiew szczelinowy, przysufitowy 4-stronny lub 1,2,3 stronny pionowy z możliwością nastaw pośrednich. Zmiana kierunku nawiewu realizowana poprzez zmianę ustawienia panelu wewnętrznego. Dodatkowo skrzynka rozprężna wyposażonaw przepustnicę powietrza	125
CN12	7260	kanał prostokątny	LKR-250-200-279
CN12	7261	trójnik prostokątny	LTROR-250-200-250-200-125-125-450
CN12	7262	redukcja kanał prostokątny/okrągły	LFR-250-200-200-25-0-200
CN12	7263	kanał okrągły ze szwem spiralnym	SR 200 1079
CN12	7264	trójnik segmentowy z podwójną uszczelką	TCPU 200 200
CN12	7265	redukcja tłoczona żeńska z podwójną uszczelką	RCFU 200 125
CN12	7266	kanał okrągły ze szwem spiralnym	SR 125 2538
CN12	7267	trójnik segmentowy z podwójną uszczelką	TCPU 125 100
CN12	7268	kanał okrągły ze szwem spiralnym	SR 125 598
CN12	7269	trójnik segmentowy z podwójną uszczelką	TCPU 125 125
CN12	7270	redukcja tłoczona żeńska z podwójną uszczelką	RCFU 125 100
CN12	7271	kanał okrągły ze szwem spiralnym	SR 100 708
CN12	7272	przewód elastyczny	FD 100 479
CN12	7273	nawiewnik wirowy o wysokiej indukcji ze skrzynką rozprężną z przyłączem bocznym oraz z przepustnicą regulacyjną	100
CN12	7274	redukcja tłoczona żeńska z podwójną uszczelką	RCFU 125 100
CN12	7275	kanał okrągły ze szwem spiralnym	SR 100 2481
CN12	7276	przewód elastyczny	FD 100 421
CN12	7277	nawiewnik wirowy o wysokiej indukcji ze skrzynką rozprężną z przyłączem bocznym oraz z przepustnicą regulacyjną	100
CN12	7278	kanał okrągły ze szwem spiralnym	SR 100 273
CN12	7279	przepustnica soczewkowa	DIRU 100

Zestawienie materiałów instalacja wentylacji			
system	nr elementu	nazwa elementu	oznaczenie
[-]	[-]	[-]	[-]
CN12	7280	kanał okrągły ze szwem spiralnym	SR 100 461
CN12	7281	przewód elastyczny	FD 100 421
CN12	7282	nawiewnik wirowy o wysokiej indukcji ze skrzynką rozprężną z przyłączem bocznym oraz z przepustnicą regulacyjną	100
CN12	7283	kanał okrągły ze szwem spiralnym	SR 200 836
CN12	7284	przewód elastyczny	FD 200 479
CN12	7285	redukcja tłoczona męska z podwójną uszczelką	RCU 200 160
CN12	7286	mufa	MF 160
CN12	7287	Nawiewnik / wywiewnik okrągły z pełnym panelem frontowym i okrągłym górnym podejściem. Nawiew szczelinowy, przysufitowy 4-stronny poziomy lub pionowy z możliwością nastaw pośrednich. Zmiana kierunku nawiewu realizowana poprzez zmianę ustawienia panelu wewnętrznego. Dodatkowo skrzynka rozprężna wyposażona w przepustnicę powietrza	160
CN12	7288	redukcja kanał prostokątny/okrągły	LFR-200-200-200-0-0-200
CN12	7289	kanał okrągły ze szwem spiralnym	SR 200 2232
CN12	7290	przewód elastyczny	FD 200 449
CN12	7291	redukcja tłoczona męska z podwójną uszczelką	RCU 200 160
CN12	7292	mufa	MF 160
CN12	7293	Nawiewnik / wywiewnik okrągły z pełnym panelem frontowym i okrągłym górnym podejściem. Nawiew szczelinowy, przysufitowy 4-stronny poziomy lub pionowy z możliwością nastaw pośrednich. Zmiana kierunku nawiewu realizowana poprzez zmianę ustawienia panelu wewnętrznego. Dodatkowo skrzynka rozprężna wyposażona w przepustnicę powietrza	160
CN12	7294	redukcja kanału prostokątnego	LDR-350-250-350-200-0-0-150
CN12	7295	kanał prostokątny	LKR-350-200-1250
CN12	7296	kanał prostokątny	LKR-350-200-1250
CN12	7297	kanał prostokątny	LKR-350-200-738
CN12	7298	trójnik prostokątny	LTROR-350-350-350-200-125-125-600
CN12	7299	redukcja kanał prostokątny/okrągły	LFR-350-200-200-75-0-300
CN12	7300	kanał okrągły ze szwem spiralnym	SR 200 972
CN12	7301	trójnik segmentowy z podwójną uszczelką	TCPU 200 200
CN12	7302	redukcja tłoczona żeńska z podwójną uszczelką	RCFU 200 160
CN12	7303	kanał okrągły ze szwem spiralnym	SR 160 1385
CN12	7304	kolano tłoczone z podwójną uszczelką	BU 160 90
CN12	7305	kanał okrągły ze szwem spiralnym	SR 160 2354
CN12	7306	kolano tłoczone z podwójną uszczelką	BU 160 90
CN12	7307	kanał okrągły ze szwem spiralnym	SR 160 331
CN12	7308	kolano tłoczone z podwójną uszczelką	BU 160 60
CN12	7309	kanał okrągły ze szwem spiralnym	SR 160 267
CN12	7310	kolano tłoczone z podwójną uszczelką	BU 160 60
CN12	7311	kanał okrągły ze szwem spiralnym	SR 160 297
CN12	7312	kolano tłoczone z podwójną uszczelką	BU 160 60
CN12	7313	kanał okrągły ze szwem spiralnym	SR 160 267

Zestawienie materiałów instalacja wentylacji			
system	nr elementu	nazwa elementu	oznaczenie
[-]	[-]	[-]	[-]
CN12	7314	kolano tłoczone z podwójną uszczelką	BU 160 60
CN12	7315	kanał okrągły ze szwem spiralnym	SR 160 946
CN12	7316	kolano tłoczone z podwójną uszczelką	BU 160 90
CN12	7317	kanał okrągły ze szwem spiralnym	SR 160 1697
CN12	7318	trójnik segmentowy z podwójną uszczelką 2	TCU 160 200
CN12	7319	redukcja tłoczona żeńska z podwójną uszczelką	RCFU 160 125
CN12	7320	kanał okrągły ze szwem spiralnym	SR 125 597
CN12	7321	przewód elastyczny	FD 125 766
CN12	7322	redukcja tłoczona męska z podwójną uszczelką	RCU 125 100
CN12	7323	mufa	MF 100
CN12	7324	Nawiewnik / wywiewnik okrągły z pełnym panelem frontowym i okrągłym górnym podejściem. Nawiew szczelinowy, przysufitowy 4-stronny lub 1,2,3 stronny pionowy z możliwością nastaw pośrednich. Zmiana kierunku nawiewu realizowana poprzez zmianę ustawienia panelu wewnętrznego. Dodatkowo skrzynka rozprężna wyposażonaw przepustnicę powietrza	125
CN12	7325	redukcja tłoczona żeńska z podwójną uszczelką	RCFU 200 125
CN12	7326	kanał okrągły ze szwem spiralnym	SR 125 338
CN12	7327	przewód elastyczny	FD 125 644
CN12	7328	redukcja tłoczona męska z podwójną uszczelką	RCU 125 100
CN12	7329	mufa	MF 100
CN12	7330	Nawiewnik / wywiewnik okrągły z pełnym panelem frontowym i okrągłym górnym podejściem. Nawiew szczelinowy, przysufitowy 4-stronny lub 1,2,3 stronny pionowy z możliwością nastaw pośrednich. Zmiana kierunku nawiewu realizowana poprzez zmianę ustawienia panelu wewnętrznego. Dodatkowo skrzynka rozprężna wyposażonaw przepustnicę powietrza	125
CN12	7331	kanał okrągły ze szwem spiralnym	SR 200 318
CN12	7332	przewód elastyczny	FD 200 751
CN12	7333	redukcja tłoczona męska z podwójną uszczelką	RCU 200 160
CN12	7334	mufa	MF 160
CN12	7335	Nawiewnik / wywiewnik okrągły z pełnym panelem frontowym i okrągłym górnym podejściem. Nawiew szczelinowy, przysufitowy 4-stronny lub 1,2,3 stronny pionowy z możliwością nastaw pośrednich. Zmiana kierunku nawiewu realizowana poprzez zmianę ustawienia panelu wewnętrznego. Dodatkowo skrzynka rozprężna wyposażonaw przepustnicę powietrza	200
CN12	7336	redukcja kanału prostokątnego	LDR-350-200-200-200--75-0-150
CN12	7337	kanał prostokątny	LKR-200-200-1250
CN12	7338	kanał prostokątny	LKR-200-200-1024
CN12	7339	trójnik prostokątny	LTROR-200-200-200-200-125-125-450

Zestawienie materiałów instalacja wentylacji			
system	nr elementu	nazwa elementu	oznaczenie
[-]	[-]	[-]	[-]
CN12	7340	redukcja kanał prostokątny/okrągły	LFR-200-200-200-0-0-200
CN12	7341	kanał okrągły ze szwem spiralnym	SR 200 1478
CN12	7342	trójnik segmentowy z podwójną uszczelką	TCPU 200 200
CN12	7343	kanał okrągły ze szwem spiralnym	SR 200 898
CN12	7344	przewód elastyczny	FD 200 720
CN12	7345	redukcja tłoczona męska z podwójną uszczelką	RCU 200 160
CN12	7346	mufa	MF 160
CN12	7347	Nawiewnik / wywiewnik okrągły z pełnym panelem frontowym i okrągłym górnym podejściem. Nawiew szczelinowy, przysufitowy 4-stronny lub 1,2,3 stronny pionowy z możliwością nastaw pośrednich. Zmiana kierunku nawiewu realizowana poprzez zmianę ustawienia panelu wewnętrznego. Dodatkowo skrzynka rozprężna wyposażonaw przepustnicę powietrza	160
CN12	7348	kanał okrągły ze szwem spiralnym	SR 200 766
CN12	7349	nypel	NPU 200
CN12	7350	kanał okrągły ze szwem spiralnym	SR 200 3000
CN12	7351	nypel	NPU 200
CN12	7352	kanał okrągły ze szwem spiralnym	SR 200 3000
CN12	7353	trójnik segmentowy z podwójną uszczelką	TCPU 200 160
CN12	7354	redukcja tłoczona żeńska z podwójną uszczelką	RCFU 200 160
CN12	7355	kanał okrągły ze szwem spiralnym	SR 160 2342
CN12	7356	kolano tłoczone z podwójną uszczelką	BU 160 90
CN12	7357	kanał okrągły ze szwem spiralnym	SR 160 148
CN12	7358	przewód elastyczny	FD 160 569
CN12	7359	redukcja tłoczona męska z podwójną uszczelką	RCU 160 125
CN12	7360	mufa	MF 125
CN12	7361	Nawiewnik / wywiewnik okrągły z pełnym panelem frontowym i okrągłym górnym podejściem. Nawiew szczelinowy, przysufitowy 4-stronny lub 1,2,3 stronny pionowy z możliwością nastaw pośrednich. Zmiana kierunku nawiewu realizowana poprzez zmianę ustawienia panelu wewnętrznego. Dodatkowo skrzynka rozprężna wyposażonaw przepustnicę powietrza	125
CN12	7362	kanał okrągły ze szwem spiralnym	SR 160 804
CN12	7363	przewód elastyczny	FD 160 942
CN12	7364	redukcja tłoczona męska z podwójną uszczelką	RCU 160 125
CN12	7365	mufa	MF 125
CN12	7366	Nawiewnik / wywiewnik okrągły z pełnym panelem frontowym i okrągłym górnym podejściem. Nawiew szczelinowy, przysufitowy 4-stronny lub 1,2,3 stronny pionowy z możliwością nastaw pośrednich. Zmiana kierunku nawiewu realizowana poprzez zmianę ustawienia panelu wewnętrznego. Dodatkowo skrzynka rozprężna wyposażonaw przepustnicę powietrza	125

Zestawienie materiałów instalacja wentylacji			
system	nr elementu	nazwa elementu	oznaczenie
[-]	[-]	[-]	[-]
CN12	7367	redukcja kanał prostokątny/okrągły	LFR-200-200-160-20-20-150
CN12	7368	kanał okrągły ze szwem spiralnym	SR 160 244
CN12	7369	przewód elastyczny	FD 160 590
CN12	7370	redukcja tłoczona męska z podwójną uszczelką	RCU 160 125
CN12	7371	mufa	MF 125
CN12	7372	Nawiewnik / wywiewnik okrągły z pełnym panelem frontowym i okrągłym górnym podejściem. Nawiew szczelinowy, przysufitowy 4-stronny lub 1,2,3 stronny pionowy z możliwością nastaw pośrednich. Zmiana kierunku nawiewu realizowana poprzez zmianę ustawienia panelu wewnętrznego. Dodatkowo skrzynka rozprężna wyposażonaw przepustnicę powietrza	125
CW12	7373	kanał prostokątny	LKR-918-612-100
CW12	7374	redukcja kanału prostokątnego	LDR-918-612-900-600--9--6-375
CW12	7375	kolano tłumiące Lw =43 dB (250Hz), ΔP =30 [Pa], szumy własne LwA = 37 dB (A)	900x600x300
CW12	7376	kanał prostokątny	LKR-900-600-169
CW12	7377	tłumik hałasu prostokątny Lw =32 dB (250Hz), ΔP =2 [Pa], szumy własne LwA = 4 dB (A)	900x600x1500
CW12	7378	kanał prostokątny	LKR-900-600-474
CW12	7379	kolano prostokątne (łuk)	LBXR-600-900-90
CW12	7380	redukcja kanału prostokątnego	LDR-600-900-400-250--100--284-550
CW12	7381	kanał prostokątny	LKR-250-400-1250
CW12	7382	kanał prostokątny	LKR-250-400-214
CW12	7383	trójnik orłowy	-250-400-200-2-125-0
CW12	7384	kanał prostokątny	LKR-200-400-231
CW12	7385	redukcja kanał prostokątny/okrągły	LFR-200-400-200-0-100-350
CW12	7386	kanał okrągły ze szwem spiralnym	SR 200 1019
CW12	7387	trójnik segmentowy z podwójną uszczelką	TCPU 200 100
CW12	7388	kanał okrągły ze szwem spiralnym	SR 200 247
CW12	7389	trójnik segmentowy z podwójną uszczelką	TCPU 200 160
CW12	7390	redukcja tłoczona żeńska z podwójną uszczelką	RCFU 200 160
CW12	7391	kanał okrągły ze szwem spiralnym	SR 160 2411
CW12	7392	trójnik segmentowy z podwójną uszczelką	TCPU 160 160
CW12	7393	redukcja tłoczona żeńska z podwójną uszczelką	RCFU 160 100
CW12	7394	kanał okrągły ze szwem spiralnym	SR 100 165
CW12	7395	trójnik segmentowy z podwójną uszczelką	TCPU 100 100
CW12	7396	kanał okrągły ze szwem spiralnym	SR 100 1261
CW12	7397	przepustnica soczewkowa	DIRU 100
CW12	7398	kanał okrągły ze szwem spiralnym	SR 100 431
CW12	7399	przewód elastyczny	FD 100 1178
CW12	7400	zawór wywiewny	100
CW12	7401	kanał okrągły ze szwem spiralnym	SR 100 874
CW12	7402	przepustnica soczewkowa	DIRU 100
CW12	7403	kanał okrągły ze szwem spiralnym	SR 100 163
CW12	7404	przewód elastyczny	FD 100 1044
CW12	7405	zawór wywiewny	100
CW12	7406	kanał okrągły ze szwem spiralnym	SR 160 170
CW12	7407	przepustnica regulacyjna okrągła	DRU 160

Zestawienie materiałów instalacja wentylacji			
system	nr elementu	nazwa elementu	oznaczenie
[-]	[-]	[-]	[-]
CW12	7408	kanał okrągły ze szwem spiralnym	SR 160 189
CW12	7409	przewód elastyczny	FD 160 720
CW12	7410	redukcja tłoczona żeńska z podwójną uszczelką	RCFU 200 160
CW12	7411	zawór wywiewny	200
CW12	7412	kanał okrągły ze szwem spiralnym	SR 160 188
CW12	7413	przepustnica regulacyjna okrągła	DRU 160
CW12	7414	kanał okrągły ze szwem spiralnym	SR 160 273
CW12	7415	przewód elastyczny	FD 160 1025
CW12	7416	redukcja tłoczona żeńska z podwójną uszczelką	RCFU 200 160
CW12	7417	zawór wywiewny	200
CW12	7418	kanał okrągły ze szwem spiralnym	SR 100 150
CW12	7419	kolano tłoczone z podwójną uszczelką	BU 100 30
CW12	7420	kanał okrągły ze szwem spiralnym	SR 100 146
CW12	7421	kolano tłoczone z podwójną uszczelką	BU 100 30
CW12	7422	kanał okrągły ze szwem spiralnym	SR 100 426
CW12	7423	przepustnica soczewkowa	DIRU 100
CW12	7424	kanał okrągły ze szwem spiralnym	SR 100 227
CW12	7425	przewód elastyczny	FD 100 605
CW12	7426	zawór wywiewny	100
CW12	7427	kanał prostokątny	LKR-200-400-147
CW12	7428	trójnik prostokątny	LTROR-400-200-250-200-225-75-350
CW12	7429	kolano prostokątne (łuk)	LBXR-200-250-45
CW12	7430	kanał prostokątny	LKR-250-200-245
CW12	7431	kolano prostokątne (łuk)	LBXR-200-250-45
CW12	7432	kolano prostokątne (łuk)	LBXR-250-200-90
CW12	7433	kanał prostokątny	LKR-250-200-274
CW12	7434	kanał prostokątny	LKR-250-200-1250
CW12	7435	kolano prostokątne (łuk)	LBXR-200-250-45
CW12	7436	kanał prostokątny	LKR-250-200-154
CW12	7437	kolano prostokątne (łuk)	LBXR-200-250-45
CW12	7438	kolano prostokątne (łuk)	LBXR-250-200-30
CW12	7439	kanał prostokątny	LKR-250-200-206
CW12	7440	kolano prostokątne (łuk)	LBXR-250-200-30
CW12	7441	kanał prostokątny	LKR-250-200-488
CW12	7442	trójnik prostokątny	LTROR-250-200-250-200-125-125-450
CW12	7443	redukcja kanał prostokątny/okrągły	LFR-250-200-200-25-0-200
CW12	7444	kanał okrągły ze szwem spiralnym	SR 200 1364
CW12	7445	kolano tłoczone z podwójną uszczelką	BU 200 90
CW12	7446	kanał okrągły ze szwem spiralnym	SR 200 739
CW12	7447	trójnik segmentowy z podwójną uszczelką	TCPU 200 200
CW12	7448	kanał okrągły ze szwem spiralnym	SR 200 3000
CW12	7449	nypel	NPU 200
CW12	7450	kanał okrągły ze szwem spiralnym	SR 200 3000
CW12	7451	nypel	NPU 200
CW12	7452	kanał okrągły ze szwem spiralnym	SR 200 2441
CW12	7453	kolano tłoczone z podwójną uszczelką	BU 200 90
CW12	7454	kanał okrągły ze szwem spiralnym	SR 200 3000
CW12	7455	nypel	NPU 200
CW12	7456	kanał okrągły ze szwem spiralnym	SR 200 184
CW12	7457	kolano tłoczone z podwójną uszczelką	BU 200 90
CW12	7458	kanał okrągły ze szwem spiralnym	SR 200 1983
CW12	7459	trójnik segmentowy z podwójną uszczelką	TCPU 200 100

Zestawienie materiałów instalacja wentylacji			
system	nr elementu	nazwa elementu	oznaczenie
[-]	[-]	[-]	[-]
CW12	7460	kanał okrągły ze szwem spiralnym	SR 200 309
CW12	7461	przepustnica soczewkowa	DIRU 200
CW12	7462	mufa	MF 200
CW12	7463	przewód elastyczny	FD 200 650
CW12	7464	zawór wywiewny	200
CW12	7465	kanał okrągły ze szwem spiralnym	SR 100 367
CW12	7466	przepustnica soczewkowa	DIRU 100
CW12	7467	kanał okrągły ze szwem spiralnym	SR 100 311
CW12	7468	kolano tłoczone z podwójną uszczelką	BU 100 90
CW12	7469	kanał okrągły ze szwem spiralnym	SR 100 2178
CW12	7470	kolano tłoczone z podwójną uszczelką	BU 100 90
CW12	7471	kanał okrągły ze szwem spiralnym	SR 100 405
CW12	7472	przewód elastyczny	FD 100 349
CW12	7473	redukcja tłoczona żeńska z podwójną uszczelką	RCFU 125 100
CW12	7474	zawór wywiewny	125
CW12	7475	kanał okrągły ze szwem spiralnym	SR 200 228
CW12	7476	kolano tłoczone z podwójną uszczelką	BU 200 45
CW12	7477	kanał okrągły ze szwem spiralnym	SR 200 248
CW12	7478	kolano tłoczone z podwójną uszczelką	BU 200 60
CW12	7479	kanał okrągły ze szwem spiralnym	SR 200 199
CW12	7480	kolano tłoczone z podwójną uszczelką	BU 200 60
CW12	7481	kanał okrągły ze szwem spiralnym	SR 200 618
CW12	7482	przepustnica soczewkowa	DIRU 200
CW12	7483	kanał okrągły ze szwem spiralnym	SR 200 711
CW12	7484	przewód elastyczny	FD 200 930
CW12	7485	zawór wywiewny	200
CW12	7486	redukcja kanał prostokątny/okrągły	LFR-200-200-200-0-0-200
CW12	7487	kanał okrągły ze szwem spiralnym	SR 200 258
CW12	7488	przepustnica soczewkowa	DIRU 200
CW12	7489	kanał okrągły ze szwem spiralnym	SR 200 115
CW12	7490	przewód elastyczny	FD 200 1357
CW12	7491	zawór wywiewny	200
CW12	7492	redukcja kanał prostokątny/okrągły	LFR-200-200-200-0-0-150
CW12	7493	kanał okrągły ze szwem spiralnym	SR 200 928
CW12	7494	trójnik segmentowy z podwójną uszczelką	TCPU 200 160
CW12	7495	kanał okrągły ze szwem spiralnym	SR 200 789
CW12	7496	trójnik segmentowy z podwójną uszczelką	TCPU 200 160
CW12	7497	kanał okrągły ze szwem spiralnym	SR 200 1371
CW12	7498	przepustnica soczewkowa	DIRU 200
CW12	7499	kanał okrągły ze szwem spiralnym	SR 200 897
CW12	7500	przewód elastyczny	FD 200 1114
CW12	7501	zawór wywiewny	200
CW12	7502	kanał okrągły ze szwem spiralnym	SR 160 291
CW12	7503	przepustnica regulacyjna okrągła	DRU 160
CW12	7504	kanał okrągły ze szwem spiralnym	SR 160 251
CW12	7505	przewód elastyczny	FD 160 930
CW12	7506	redukcja tłoczona żeńska z podwójną uszczelką	RCFU 200 160
CW12	7507	zawór wywiewny	200
CW12	7508	kanał okrągły ze szwem spiralnym	SR 160 1197
CW12	7509	przepustnica regulacyjna okrągła	DRU 160
CW12	7510	kanał okrągły ze szwem spiralnym	SR 160 264
CW12	7511	przewód elastyczny	FD 160 661

Zestawienie materiałów instalacja wentylacji			
system	nr elementu	nazwa elementu	oznaczenie
[-]	[-]	[-]	[-]
CW12	7512	redukcja tłoczona żeńska z podwójną uszczelką	RCFU 200 160
CW12	7513	zawór wywiewny	200
CZ13	7514	kanał prostokątny	LKR-1224-612-408
CZ13	7515	kanał prostokątny	LKR-1224-612-1250
CZ13	7516	kanał prostokątny	LKR-1224-612-1250
CZ13	7517	redukcja kanału prostokątnego	LDR-1500-700-1224-612--138-0-750
CZ13	7518	kanał prostokątny	LKR-1500-700-564
CZ13	7519	czerpnia ścienna Aef = 0,5 [m^2],1500x700	1500x700
CN13	7520	kanał prostokątny	LKR-1224-542-100
CN13	7521	redukcja kanału prostokątnego	LDR-1250-600-1224-542--9--150-600
CN13	7522	kanał prostokątny	LKR-1250-600-849
CN13	7523	tłumik hałasu prostokątny Lw =36 dB (250Hz), ΔP =44 [Pa], szumy własne LwA = 25 dB (A)	1250x600x2500
CN13	7524	redukcja kanału prostokątnego	LDR-1250-600-850-300--200--150-600
CN13	7525	kanał prostokątny	LKR-850-300-1250
CN13	7526	kanał prostokątny	LKR-850-300-383
CN13	7527	kolano prostokątne (łuk)	LBXR-850-300-60
CN13	7528	kanał prostokątny	LKR-850-300-317
CN13	7529	kolano prostokątne (łuk)	LBXR-850-300-60
CN13	7530	kanał prostokątny	LKR-850-300-230
CN13	7531	kolano prostokątne (łuk)	LBXR-300-850-90
CN13	7532	kanał prostokątny	LKR-300-850-1250
CN13	7533	kanał prostokątny	LKR-300-850-1250
CN13	7534	kanał prostokątny	LKR-300-850-1250
CN13	7535	kanał prostokątny	LKR-300-850-1250
CN13	7536	kanał prostokątny	LKR-300-850-1250
CN13	7537	kanał prostokątny	LKR-300-850-1250
CN13	7538	kanał prostokątny	LKR-300-850-1197
CN13	7539	kanał prostokątny	LKR-300-850-207
CN13	7540	kolano prostokątne (łuk)	LBXR-300-850-90
CN13	7541	kanał prostokątny	LKR-300-850-1250
CN13	7542	kanał prostokątny	LKR-300-850-726
CN13	7543	kolano prostokątne (łuk)	LBXR-300-850-90
CN13	7544	kanał prostokątny	LKR-300-850-1250
CN13	7545	kanał prostokątny	LKR-300-850-1250
CN13	7546	kanał prostokątny	LKR-300-850-331
CN13	7547	kolano prostokątne (łuk)	LBXR-300-850-90
CN13	7548	kanał prostokątny	LKR-300-850-507
CN13	7549	kolano prostokątne (łuk)	LBXR-850-300-90
CN13	7550	kanał prostokątny	LKR-850-300-1250
CN13	7551	kanał prostokątny	LKR-850-300-1250
CN13	7552	króciec łączący	ILU 250
CN13	7553	kanał okrągły ze szwem spiralnym	SR 250 1067
CN13	7554	Okrągły regulator stałego przepływu o wydajności 710 [m^3/h] wykonany z tworzywa sztucznego.Gotowe do uruchomienia urządzenie zbudowane jest z obudowy ze skalą do nastawy przepływu, mechanizmu regulacyjnego ze sprężyną regulacyjną i bezsilikonowym mieszkiem tłumiącym drgania.MOntaż w okrągłym przewodzie wentylacyjnym	250

Zestawienie materiałów instalacja wentylacji			
system	nr elementu	nazwa elementu	oznaczenie
[-]	[-]	[-]	[-]
CN13	7555	kanał okrągły ze szwem spiralnym	SR 250 577
CN13	7556	trójnik segmentowy z podwójną uszczelką	TCPU 250 125
CN13	7557	kanał okrągły ze szwem spiralnym	SR 250 338
CN13	7558	trójnik segmentowy z podwójną uszczelką	TCPU 250 160
CN13	7559	redukcja tłoczona żeńska z podwójną uszczelką	RCFU 250 200
CN13	7560	kanał okrągły ze szwem spiralnym	SR 200 248
CN13	7561	kolano tłoczone z podwójną uszczelką	BU 200 30
CN13	7562	kanał okrągły ze szwem spiralnym	SR 200 332
CN13	7563	kolano tłoczone z podwójną uszczelką	BU 200 30
CN13	7564	kanał okrągły ze szwem spiralnym	SR 200 802
CN13	7565	kolano tłoczone z podwójną uszczelką	BU 200 30
CN13	7566	kanał okrągły ze szwem spiralnym	SR 200 332
CN13	7567	kolano tłoczone z podwójną uszczelką	BU 200 30
CN13	7568	kanał okrągły ze szwem spiralnym	SR 200 879
CN13	7569	kolano tłoczone z podwójną uszczelką	BU 200 90
CN13	7570	kanał okrągły ze szwem spiralnym	SR 200 191
CN13	7571	kolano tłoczone z podwójną uszczelką	BU 200 90
CN13	7572	kanał okrągły ze szwem spiralnym	SR 200 1754
CN13	7573	przewód elastyczny	FD 200 578
CN13	7574	mufa	MF 200
CN13	7575	redukcja tłoczona męska z podwójną uszczelką	RCU 200 160
CN13	7576	mufa	MF 160
CN13	7577	Nawiewnik / wywiewnik okrągły z pełnym panelem frontowym i okrągłym górnym podejściem. Nawiew szczelinowy, przysufitowy 4-stronny poziomy lub pionowy z możliwością nastaw pośrednich. Zmiana kierunku nawiewu realizowana poprzez zmianę ustawienia panelu wewnętrznego. Dodatkowo skrzynka rozprężna wyposażona w przepustnicę powietrza	200
CN13	7578	kanał okrągły ze szwem spiralnym	SR 160 190
CN13	7579	przepustnica regulacyjna okrągła	DRU 160
CN13	7580	kanał okrągły ze szwem spiralnym	SR 160 281
CN13	7581	trójnik segmentowy z podwójną uszczelką	TCPU 160 160
CN13	7582	redukcja tłoczona żeńska z podwójną uszczelką	RCFU 160 125
CN13	7583	kanał okrągły ze szwem spiralnym	SR 125 746
CN13	7584	kolano tłoczone z podwójną uszczelką	BU 125 90
CN13	7585	kanał okrągły ze szwem spiralnym	SR 125 1245
CN13	7586	przewód elastyczny	FD 125 611
CN13	7587	nawiewnik wirowy o wysokiej indukcji ze skrzynką rozprężną z przyłączem bocznym oraz z przepustnicą regulacyjną	160
CN13	7588	kanał okrągły ze szwem spiralnym	SR 160 313
CN13	7589	przewód elastyczny	FD 160 240
CN13	7590	mufa	MF 160
CN13	7591	redukcja tłoczona męska z podwójną uszczelką	RCU 160 125
CN13	7592	mufa	MF 125
CN13	7593	nawiewnik wirowy o wysokiej indukcji ze skrzynką rozprężną z przyłączem bocznym oraz z przepustnicą regulacyjną	160

Zestawienie materiałów instalacja wentylacji			
system	**nr elementu**	**nazwa elementu**	**oznaczenie**
[-]	[-]	[-]	[-]
CN13	7594	kanał okrągły ze szwem spiralnym	SR 125 1007
CN13	7595	kolano tłoczone z podwójną uszczelką	BU 125 90
CN13	7596	kanał okrągły ze szwem spiralnym	SR 125 751
CN13	7597	przewód elastyczny	FD 125 599
CN13	7598	nawiewnik wirowy o wysokiej indukcji ze skrzynką rozprężną z przyłączem bocznym oraz z przepustnicą regulacyjną	160
CN13	7599	kanał prostokątny	LKR-850-300-679
CN13	7600	redukcja kanału prostokątnego	LDR-850-300-700-300--150-0-400
CN13	7601	kanał prostokątny	LKR-700-300-626
CN13	7602	kolano prostokątne (łuk)	LBXR-700-300-90
CN13	7603	kanał prostokątny	LKR-700-300-126
CN13	7604	kolano prostokątne (łuk)	LBXR-700-300-90
CN13	7605	kanał prostokątny	LKR-700-300-1250
CN13	7606	nasadka siodłowa	LTR-200-460-125-P20-560
CN13	7607	kanał prostokątny	LKR-460-200-636
CN13	7608	kolano prostokątne (łuk)	LBXR-460-200-90
CN13	7609	kanał prostokątny	LKR-460-200-580
CN13	7610	kanał prostokątny	LKR-460-200-1250
CN13	7611	Prostokątny regulator zmiennego przepływu powietrza V.A.V. nawiewny o wydajności 750 [m^3/h] wraz z tłumikiem hałasu.Z wbudowanymi komponentami automatyki na obudowie. Wysoka dokładność regulacji w niekorzystnych warunkach warunkach napływu powietrza.	500x200
CN13	7612	tłumik na kanaał okrągły (dla regulatora VAV)	LRLB-460-200-1500-10 00
CN13	7613	kanał prostokątny	LKR-460-200-500
CN13	7614	redukcja kanału prostokątnego	LDR-460-200-250-200--105-0-200
CN13	7615	kanał prostokątny	LKR-200-250-358
CN13	7616	kolano prostokątne (łuk)	LBXR-250-200-90
CN13	7617	kanał prostokątny	LKR-250-200-225
CN13	7618	trójnik prostokątny	LTROR-250-200-250-200-125-125-450
CN13	7619	redukcja kanał prostokątny/okrągły	LFR-250-200-200-25-0-200
CN13	7620	kanał okrągły ze szwem spiralnym	SR 200 2384
CN13	7621	nypel	NPU 200
CN13	7622	kanał okrągły ze szwem spiralnym	SR 200 3000
CN13	7623	kolano tłoczone z podwójną uszczelką	BU 200 90
CN13	7624	kanał okrągły ze szwem spiralnym	SR 200 2922
CN13	7625	trójnik segmentowy z podwójną uszczelką	TCPU 200 160
CN13	7626	redukcja tłoczona żeńska z podwójną uszczelką	RCFU 200 160
CN13	7627	kanał okrągły ze szwem spiralnym	SR 160 582
CN13	7628	przewód elastyczny	FD 160 746
CN13	7629	mufa	MF 160
CN13	7630	redukcja tłoczona męska z podwójną uszczelką	RCU 160 125
CN13	7631	mufa	MF 125

Zestawienie materiałów instalacja wentylacji			
system	nr elementu	nazwa elementu	oznaczenie
[-]	[-]	[-]	[-]
CN13	7632	Nawiewnik / wywiewnik okrągły z pełnym panelem frontowym i okrągłym górnym podejściem. Nawiew szczelinowy, przysufitowy 4-stronny lub 1,2,3 stronny pionowy z możliwością nastaw pośrednich. Zmiana kierunku nawiewu realizowana poprzez zmianę ustawienia panelu wewnętrznego. Dodatkowo skrzynka rozprężna wyposażonaw przepustnicę powietrza	160
CN13	7633	kanał okrągły ze szwem spiralnym	SR 160 268
CN13	7634	kolano tłoczone z podwójną uszczelką	BU 160 90
CN13	7635	kanał okrągły ze szwem spiralnym	SR 160 279
CN13	7636	przewód elastyczny	FD 160 354
CN13	7637	mufa	MF 160
CN13	7638	redukcja tłoczona męska z podwójną uszczelką	RCU 160 125
CN13	7639	mufa	MF 125
CN13	7640	Nawiewnik / wywiewnik okrągły z pełnym panelem frontowym i okrągłym górnym podejściem. Nawiew szczelinowy, przysufitowy 4-stronny lub 1,2,3 stronny pionowy z możliwością nastaw pośrednich. Zmiana kierunku nawiewu realizowana poprzez zmianę ustawienia panelu wewnętrznego. Dodatkowo skrzynka rozprężna wyposażonaw przepustnicę powietrza	160
CN13	7641	redukcja kanał prostokątny/okrągły	LFR-200-200-200-0-0-200
CN13	7642	kanał okrągły ze szwem spiralnym	SR 200 2356
CN13	7643	trójnik segmentowy z podwójną uszczelką	TCPU 200 160
CN13	7644	redukcja tłoczona żeńska z podwójną uszczelką	RCFU 200 160
CN13	7645	kanał okrągły ze szwem spiralnym	SR 160 525
CN13	7646	przewód elastyczny	FD 160 928
CN13	7647	mufa	MF 160
CN13	7648	redukcja tłoczona męska z podwójną uszczelką	RCU 160 125
CN13	7649	mufa	MF 125
CN13	7650	Nawiewnik / wywiewnik okrągły z pełnym panelem frontowym i okrągłym górnym podejściem. Nawiew szczelinowy, przysufitowy 4-stronny lub 1,2,3 stronny pionowy z możliwością nastaw pośrednich. Zmiana kierunku nawiewu realizowana poprzez zmianę ustawienia panelu wewnętrznego. Dodatkowo skrzynka rozprężna wyposażonaw przepustnicę powietrza	160
CN13	7651	kanał okrągły ze szwem spiralnym	SR 160 372
CN13	7652	przewód elastyczny	FD 160 563
CN13	7653	mufa	MF 160
CN13	7654	redukcja tłoczona męska z podwójną uszczelką	RCU 160 125
CN13	7655	mufa	MF 125

Zestawienie materiałów instalacja wentylacji			
system	**nr elementu**	**nazwa elementu**	**oznaczenie**
[-]	[-]	[-]	[-]
CN13	7656	Nawiewnik / wywiewnik okrągły z pełnym panelem frontowym i okrągłym górnym podejściem. Nawiew szczelinowy, przysufitowy 4-stronny lub 1,2,3 stronny pionowy z możliwością nastaw pośrednich. Zmiana kierunku nawiewu realizowana poprzez zmianę ustawienia panelu wewnętrznego. Dodatkowo skrzynka rozprężna wyposażonaw przepustnicę powietrza	160
CN13	7657	kanał prostokątny	LKR-700-300-211
CN13	7658	redukcja kanału prostokątnego	LDR-700-300-700-250-0-0-350
CN13	7659	kanał prostokątny	LKR-700-250-1250
CN13	7660	kanał prostokątny	LKR-700-250-1250
CN13	7661	kanał prostokątny	LKR-700-250-1250
CN13	7662	kanał prostokątny	LKR-700-250-669
CN13	7663	kolano prostokątne (łuk)	LBXR-700-250-60
CN13	7664	kanał prostokątny	LKR-700-250-585
CN13	7665	kolano prostokątne (łuk)	LBXR-700-250-60
CN13	7666	kanał prostokątny	LKR-700-250-1250
CN13	7667	kanał prostokątny	LKR-700-250-971
CN13	7668	kolano prostokątne (łuk)	LBXR-250-700-30
CN13	7669	kanał prostokątny	LKR-700-250-352
CN13	7670	kolano prostokątne (łuk)	LBXR-250-700-30
CN13	7671	kanał prostokątny	LKR-700-250-551
CN13	7672	kolano prostokątne (łuk)	LBXR-250-700-30
CN13	7673	kanał prostokątny	LKR-700-250-302
CN13	7674	kolano prostokątne (łuk)	LBXR-250-700-30
CN13	7675	redukcja kanału prostokątnego	LDR-600-300-700-250-50--25-300
CN13	7676	kanał prostokątny	LKR-600-300-874
CN13	7677	kanał prostokątny	LKR-600-300-1250
CN13	7678	Prostokątny regulator zmiennego przeływu powietrza V.A.V. Nawiewny /wywiewny o wydajności 3000 [m^3/h] wraz z tłumikiem hałasu oraz izolowaną obudową akustycznie i termicznie.	600x300
CN13	7679	tłumik na kanaał okrągły (dla regulatora VAV)	LRLB-600-300-1500-10 00
CN13	7680	kanał prostokątny	LKR-600-300-351
CN13	7681	kolano prostokątne (łuk)	LBXR-600-300-90
CN13	7682	redukcja kanału prostokątnego	LDR-700-250-600-300--100-0-300
CN13	7683	kanał prostokątny	LKR-700-250-606
CN13	7684	trójnik prostokątny	LTROR-700-300-700-250-125-125-550
CN13	7685	redukcja kanału prostokątnego	LDR-700-250-600-200--100--25-350
CN13	7686	kanał prostokątny	LKR-600-200-456
CN13	7687	trójnik prostokątny	LTROR-600-300-600-200-125-125-550
CN13	7688	redukcja kanału prostokątnego	LDR-600-200-300-200--150-0-300
CN13	7689	kanał prostokątny	LKR-300-200-115
CN13	7690	kolano prostokątne (łuk)	LBXR-200-300-90
CN13	7691	kanał prostokątny	LKR-300-200-106
CN13	7692	kolano prostokątne (łuk)	LBXR-200-300-90
CN13	7693	kanał prostokątny	LKR-300-200-100
CN13	7694	kolano prostokątne (łuk)	LBXR-200-300-90
CN13	7695	kanał prostokątny	LKR-300-200-106
CN13	7696	kolano prostokątne (łuk)	LBXR-200-300-90

Zestawienie materiałów instalacja wentylacji			
system	nr elementu	nazwa elementu	oznaczenie
[-]	[-]	[-]	[-]
CN13	7697	kanał prostokątny	LKR-300-200-1250
CN13	7698	kanał prostokątny	LKR-300-200-427
CN13	7699	kolano prostokątne (łuk)	LBXR-300-200-90
CN13	7700	kanał prostokątny	LKR-300-200-1250
CN13	7701	kanał prostokątny	LKR-300-200-828
CN13	7702	trójnik prostokątny	LTROR-300-250-300-200-125-125-500
CN13	7703	redukcja kanał prostokątny/okrągły	LFR-300-200-250-25--25-250
CN13	7704	kanał okrągły ze szwem spiralnym	SR 250 1469
CN13	7705	przewód elastyczny	FD 250 1074
CN13	7706	mufa	MF 250
CN13	7707	redukcja tłoczona męska z podwójną uszczelką	RCU 250 200
CN13	7708	mufa	MF 200
CN13	7709	Nawiewnik / wywiewnik okrągły z pełnym panelem frontowym i okrągłym górnym podejściem. Nawiew szczelinowy, przysufitowy 4-stronny poziomy lub pionowy z możliwością nastaw pośrednich. Zmiana kierunku nawiewu realizowana poprzez zmianę ustawienia panelu wewnętrznego. Dodatkowo skrzynka rozprężna wyposażona w przepustnicę powietrza	250
CN13	7710	redukcja kanał prostokątny/okrągły	LFR-250-200-250-0--25-200
CN13	7711	mufa	MF 250
CN13	7712	kolano tłoczone z podwójną uszczelką	BU 250 90
CN13	7713	kanał okrągły ze szwem spiralnym	SR 250 273
CN13	7714	przewód elastyczny	FD 250 532
CN13	7715	mufa	MF 250
CN13	7716	redukcja tłoczona męska z podwójną uszczelką	RCU 250 200
CN13	7717	mufa	MF 200
CN13	7718	Nawiewnik / wywiewnik okrągły z pełnym panelem frontowym i okrągłym górnym podejściem. Nawiew szczelinowy, przysufitowy 4-stronny poziomy lub pionowy z możliwością nastaw pośrednich. Zmiana kierunku nawiewu realizowana poprzez zmianę ustawienia panelu wewnętrznego. Dodatkowo skrzynka rozprężna wyposażona w przepustnicę powietrza	250
CN13	7719	kanał prostokątny	LKR-300-200-1250
CN13	7720	kanał prostokątny	LKR-300-200-678
CN13	7721	trójnik prostokątny	LTROR-300-250-300-200-125-125-500
CN13	7722	redukcja kanał prostokątny/okrągły	LFR-300-200-250-25--25-250
CN13	7723	kanał okrągły ze szwem spiralnym	SR 250 1469
CN13	7724	przewód elastyczny	FD 250 1002
CN13	7725	mufa	MF 250
CN13	7726	redukcja tłoczona męska z podwójną uszczelką	RCU 250 200
CN13	7727	mufa	MF 200

Zestawienie materiałów instalacja wentylacji			
system	nr elementu	nazwa elementu	oznaczenie
[-]	[-]	[-]	[-]
CN13	7728	Nawiewnik / wywiewnik okrągły z pełnym panelem frontowym i okrągłym górnym podejściem. Nawiew szczelinowy, przysufitowy 4-stronny poziomy lub pionowy z możliwością nastaw pośrednich. Zmiana kierunku nawiewu realizowana poprzez zmianę ustawienia panelu wewnętrznego. Dodatkowo skrzynka rozprężna wyposażona w przepustnicę powietrza	250
CN13	7729	redukcja kanał prostokątny/okrągły	LFR-250-200-250-0--25-200
CN13	7730	mufa	MF 250
CN13	7731	kolano tłoczone z podwójną uszczelką	BU 250 90
CN13	7732	kanał okrągły ze szwem spiralnym	SR 250 368
CN13	7733	przewód elastyczny	FD 250 464
CN13	7734	mufa	MF 250
CN13	7735	redukcja tłoczona męska z podwójną uszczelką	RCU 250 200
CN13	7736	mufa	MF 200
CN13	7737	Nawiewnik / wywiewnik okrągły z pełnym panelem frontowym i okrągłym górnym podejściem. Nawiew szczelinowy, przysufitowy 4-stronny poziomy lub pionowy z możliwością nastaw pośrednich. Zmiana kierunku nawiewu realizowana poprzez zmianę ustawienia panelu wewnętrznego. Dodatkowo skrzynka rozprężna wyposażona w przepustnicę powietrza	250
CN13	7738	redukcja kanału prostokątnego	LDR-300-250-300-200-0--25-150
CN13	7739	kanał prostokątny	LKR-300-200-1250
CN13	7740	kanał prostokątny	LKR-300-200-422
CN13	7741	trójnik prostokątny	LTROR-300-300-300-200-125-125-550
CN13	7742	redukcja kanał prostokątny/okrągły	LFR-300-200-250-25--25-250
CN13	7743	kanał okrągły ze szwem spiralnym	SR 250 1434
CN13	7744	przewód elastyczny	FD 250 861
CN13	7745	mufa	MF 250
CN13	7746	redukcja tłoczona męska z podwójną uszczelką	RCU 250 200
CN13	7747	mufa	MF 200
CN13	7748	Nawiewnik / wywiewnik okrągły z pełnym panelem frontowym i okrągłym górnym podejściem. Nawiew szczelinowy, przysufitowy 4-stronny poziomy lub pionowy z możliwością nastaw pośrednich. Zmiana kierunku nawiewu realizowana poprzez zmianę ustawienia panelu wewnętrznego. Dodatkowo skrzynka rozprężna wyposażona w przepustnicę powietrza	250
CN13	7749	redukcja kanał prostokątny/okrągły	LFR-300-200-250-25--25-250
CN13	7750	kanał okrągły ze szwem spiralnym	SR 250 192
CN13	7751	kolano tłoczone z podwójną uszczelką	BU 250 90
CN13	7752	kanał okrągły ze szwem spiralnym	SR 250 602
CN13	7753	przewód elastyczny	FD 250 475
CN13	7754	mufa	MF 250
CN13	7755	redukcja tłoczona męska z podwójną uszczelką	RCU 250 200

Zestawienie materiałów instalacja wentylacji			
system	nr elementu	nazwa elementu	oznaczenie
[-]	[-]	[-]	[-]
CN13	7756	mufa	MF 200
CN13	7757	Nawiewnik / wywiewnik okrągły z pełnym panelem frontowym i okrągłym górnym podejściem. Nawiew szczelinowy, przysufitowy 4-stronny poziomy lub pionowy z możliwością nastaw pośrednich. Zmiana kierunku nawiewu realizowana poprzez zmianę ustawienia panelu wewnętrznego. Dodatkowo skrzynka rozprężna wyposażona w przepustnicę powietrza	250
CN13	13529	klapa ppoż. z siłownkiem 24V i sprężyną powrotną (funkcja komfort)	300x850
CN13	13530	klapa ppoż. z siłownkiem 24V i sprężyną powrotną (funkcja komfort)	300x850
CN13	13531	kanał prostokątny	LKR-300-850-212
CW13	7758	kanał prostokątny	LKR-1224-542-100
CW13	7759	redukcja kanału prostokątnego	LDR-1250-600-1224-542--17-84-600
CW13	7760	kanał prostokątny	LKR-1250-600-108
CW13	7761	kanał prostokątny	LKR-1250-600-1250
CW13	7762	tłumik hałasu prostokątny Lw =34 dB (250Hz), ΔP =31 [Pa], szumy własne LwA = 25 dB (A)	1250x600x2000
CW13	7763	kanał prostokątny	LKR-1250-600-1000
CW13	7764	redukcja kanału prostokątnego	LDR-1250-600-850-300--200--350-700
CW13	7765	kanał prostokątny	LKR-850-300-1028
CW13	7766	kolano prostokątne (łuk)	LBXR-850-300-15
CW13	7767	kanał prostokątny	LKR-850-300-352
CW13	7768	kolano prostokątne (łuk)	LBXR-850-300-15
CW13	7769	kanał prostokątny	LKR-850-300-159
CW13	7770	kolano prostokątne (łuk)	LBXR-300-850-90
CW13	7771	kanał prostokątny	LKR-300-850-1250
CW13	7772	kanał prostokątny	LKR-300-850-1250
CW13	7773	kanał prostokątny	LKR-300-850-1250
CW13	7774	kanał prostokątny	LKR-300-850-1250
CW13	7775	kanał prostokątny	LKR-300-850-1250
CW13	7776	kanał prostokątny	LKR-300-850-1250
CW13	7777	kanał prostokątny	LKR-300-850-1250
CW13	7778	kanał prostokątny	LKR-300-850-488
CW13	7779	kolano prostokątne (łuk)	LBXR-300-850-90
CW13	7780	kanał prostokątny	LKR-300-850-1250
CW13	7781	kanał prostokątny	LKR-300-850-726
CW13	7782	kolano prostokątne (łuk)	LBXR-300-850-90
CW13	7783	kanał prostokątny	LKR-300-850-1250
CW13	7784	kanał prostokątny	LKR-300-850-1250
CW13	7785	kanał prostokątny	LKR-300-850-328
CW13	7786	trójnik orłowy	-300-850-250-2-125-0
CW13	7787	kanał prostokątny	LKR-250-850-1250
CW13	7788	kanał prostokątny	LKR-250-850-234
CW13	7789	kolano prostokątne (łuk)	LBXR-850-250-90
CW13	7790	kanał prostokątny	LKR-850-250-1242
CW13	7791	kanał prostokątny	LKR-850-250-1250
CW13	7792	kanał prostokątny	LKR-850-250-1250
CW13	7793	kanał prostokątny	LKR-850-250-1250
CW13	7794	kanał prostokątny	LKR-850-250-1250

Zestawienie materiałów instalacja wentylacji			
system	nr elementu	nazwa elementu	oznaczenie
[-]	[-]	[-]	[-]
CW13	7795	kanał prostokątny	LKR-850-250-1199
CW13	7796	nasadka siodłowa	LTR-200-460-125-P20-560
CW13	7797	kanał prostokątny	LKR-460-200-352
CW13	7798	kolano prostokątne (łuk)	LBXR-460-200-90
CW13	7799	Prostokątny regulator zmiennego przepływu powietrza V.A.V. Wywiewny o wydajności 750 [m^3/h] wraz z tłumikiem hałasu.Z wbudowanymi komponentami automatyki na obudowie. Wysoka dokładność regulacji w niekorzystnych warunkach warunkach napływu powietrza.	500x200
CW13	7800	tłumik na kanaał okrągły (dla regulatora VAV)	LRLB-460-200-1500-10 00
CW13	7801	kanał prostokątny	LKR-460-200-457
CW13	7802	trójnik prostokątny	LTROR-460-250-460-200-125-125-500
CW13	7803	redukcja kanał prostokątny/okrągły	LFR-460-200-250-105--25-400
CW13	7804	kanał okrągły ze szwem spiralnym	SR 250 586
CW13	7805	przewód elastyczny	FD 250 1099
CW13	7806	redukcja tłoczona męska z podwójną uszczelką	RCU 250 200
CW13	7807	mufa	MF 200
CW13	7808	Nawiewnik / wywiewnik okrągły z pełnym panelem frontowym i okrągłym górnym podejściem. Nawiew szczelinowy, przysufitowy 4-stronny lub 1,2,3 stronny pionowy z możliwością nastaw pośrednich. Zmiana kierunku nawiewu realizowana poprzez zmianę ustawienia panelu wewnętrznego. Dodatkowo skrzynka rozprężna wyposażonaw przepustnicę powietrza	250
CW13	7809	redukcja kanał prostokątny/okrągły	LFR-250-200-250-0--25-200
CW13	7810	przewód elastyczny	FD 250 1444
CW13	7811	redukcja tłoczona męska z podwójną uszczelką	RCU 250 200
CW13	7812	mufa	MF 200
CW13	7813	Nawiewnik / wywiewnik okrągły z pełnym panelem frontowym i okrągłym górnym podejściem. Nawiew szczelinowy, przysufitowy 4-stronny lub 1,2,3 stronny pionowy z możliwością nastaw pośrednich. Zmiana kierunku nawiewu realizowana poprzez zmianę ustawienia panelu wewnętrznego. Dodatkowo skrzynka rozprężna wyposażonaw przepustnicę powietrza	250
CW13	7814	redukcja kanału prostokątnego	LDR-850-250-700-250-0-0-400
CW13	7815	kanał prostokątny	LKR-700-250-1250
CW13	7816	kanał prostokątny	LKR-700-250-1250
CW13	7817	kanał prostokątny	LKR-700-250-1250
CW13	7818	kanał prostokątny	LKR-700-250-1250
CW13	7819	kanał prostokątny	LKR-700-250-214
CW13	7820	kolano prostokątne (łuk)	LBXR-700-250-15
CW13	7821	kolano prostokątne (łuk)	LBXR-700-250-15
CW13	7822	kanał prostokątny	LKR-700-250-1250
CW13	7823	kanał prostokątny	LKR-700-250-1183
CW13	7824	kolano prostokątne (łuk)	LBXR-250-700-45
CW13	7825	kanał prostokątny	LKR-700-250-133

Zestawienie materiałów instalacja wentylacji			
system	nr elementu	nazwa elementu	oznaczenie
[-]	[-]	[-]	[-]
CW13	7826	kolano prostokątne (łuk)	LBXR-250-700-45
CW13	7827	kanał prostokątny	LKR-700-250-653
CW13	7828	kolano prostokątne (łuk)	LBXR-250-700-45
CW13	7829	kanał prostokątny	LKR-700-250-133
CW13	7830	kolano prostokątne (łuk)	LBXR-250-700-45
CW13	7831	redukcja kanału prostokątnego	LDR-600-300-700-250-50-0-300
CW13	7832	kanał prostokątny	LKR-600-300-1250
CW13	7833	kanał prostokątny	LKR-600-300-891
CW13	7834	Prostokątny regulator zmiennego przeływu powietrza V.A.V. Nawiewny /wywiewny o wydajności 3000 [m^3/h] wraz z tłumikiem hałasu oraz izolowaną obudową akustycznie i termicznie.	600x300
CW13	7835	tłumik na kanaał okrągły (dla regulatora VAV)	LRLB-600-300-1500-10 00
CW13	7836	kanał prostokątny	LKR-600-300-833
CW13	7837	redukcja kanału prostokątnego	LDR-700-250-600-300--50-50-350
CW13	7838	kanał prostokątny	LKR-700-250-813
CW13	7839	kolano prostokątne (łuk)	LBXR-700-250-90
CW13	7840	kanał prostokątny	LKR-700-250-1250
CW13	7841	kanał prostokątny	LKR-700-250-440
CW13	7842	trójnik prostokątny	LTROR-700-350-700-250-125-125-600
CW13	7843	trójnik prostokątny	LTROR-700-350-700-250-125-125-600
CW13	7844	redukcja kanału prostokątnego	LDR-700-250-350-250--175-0-350
CW13	7845	kanał prostokątny	LKR-350-250-726
CW13	7846	kolano prostokątne (łuk)	LBXR-250-350-60
CW13	7847	kanał prostokątny	LKR-350-250-348
CW13	7848	kolano prostokątne (łuk)	LBXR-250-350-60
CW13	7849	kanał prostokątny	LKR-350-250-164
CW13	7850	kolano prostokątne (łuk)	LBXR-250-350-60
CW13	7851	kanał prostokątny	LKR-350-250-348
CW13	7852	kolano prostokątne (łuk)	LBXR-250-350-60
CW13	7853	kanał prostokątny	LKR-350-250-1143
CW13	7854	trójnik prostokątny	LTROR-350-350-350-250-125-125-600
CW13	7855	redukcja kanał prostokątny/okrągły	LFR-350-250-315-18--33-300
CW13	7856	przewód elastyczny	FLD 315 1073
CW13	7857	Nawiewnik / wywiewnik okrągły z pełnym panelem frontowym i okrągłym górnym podejściem. Nawiew szczelinowy, przysufitowy 4-stronny poziomy lub pionowy z możliwością nastaw pośrednich. Zmiana kierunku nawiewu realizowana poprzez zmianę ustawienia panelu wewnętrznego. Dodatkowo skrzynka rozprężna wyposażona w przepustnicę powietrza	315
CW13	7858	redukcja kanał prostokątny/okrągły	LFR-350-250-315-18--33-300
CW13	7859	przewód elastyczny	FLD 315 1169

Zestawienie materiałów instalacja wentylacji			
system	nr elementu	nazwa elementu	oznaczenie
[-]	[-]	[-]	[-]
CW13	7860	Nawiewnik / wywiewnik okrągły z pełnym panelem frontowym i okrągłym górnym podejściem. Nawiew szczelinowy, przysufitowy 4-stronny poziomy lub pionowy z możliwością nastaw pośrednich. Zmiana kierunku nawiewu realizowana poprzez zmianę ustawienia panelu wewnętrznego. Dodatkowo skrzynka rozprężna wyposażona w przepustnicę powietrza	315
CW13	7861	redukcja kanał prostokątny/okrągły	LFR-350-250-315-18--33-300
CW13	7862	przewód elastyczny	FLD 315 582
CW13	7863	Nawiewnik / wywiewnik okrągły z pełnym panelem frontowym i okrągłym górnym podejściem. Nawiew szczelinowy, przysufitowy 4-stronny poziomy lub pionowy z możliwością nastaw pośrednich. Zmiana kierunku nawiewu realizowana poprzez zmianę ustawienia panelu wewnętrznego. Dodatkowo skrzynka rozprężna wyposażona w przepustnicę powietrza	315
CW13	7864	redukcja kanał prostokątny/okrągły	LFR-350-250-315-18--33-300
CW13	7865	przewód elastyczny	FLD 315 825
CW13	7866	Nawiewnik / wywiewnik okrągły z pełnym panelem frontowym i okrągłym górnym podejściem. Nawiew szczelinowy, przysufitowy 4-stronny poziomy lub pionowy z możliwością nastaw pośrednich. Zmiana kierunku nawiewu realizowana poprzez zmianę ustawienia panelu wewnętrznego. Dodatkowo skrzynka rozprężna wyposażona w przepustnicę powietrza	315
CW13	7867	redukcja kanał prostokątny/okrągły	LFR-250-850-200-25-325-750
CW13	7868	mufa	MF 200
CW13	7869	kolano tłoczone z podwójną uszczelką	BU 200 45
CW13	7870	kanał okrągły ze szwem spiralnym	SR 200 469
CW13	7871	kolano tłoczone z podwójną uszczelką	BU 200 45
CW13	7872	kanał okrągły ze szwem spiralnym	SR 200 1281
CW13	7873	kolano tłoczone z podwójną uszczelką	BU 200 90
CW13	7874	kanał okrągły ze szwem spiralnym	SR 200 1001
CW13	7875	Okrągły regulator stałego przepływu o wydajności 300 [m^3/h] wykonany z tworzywa sztucznego.Gotowe do uruchomienia urządzenie zbudowane jest z obudowy ze skalą do nastawy przepływu, mechanizmu regulacyjnego ze sprężyną regulacyjną i bezsilikonowym mieszkiem tłumiącym drgania.MOntaż w okrągłym przewodzie wentylacyjnym	200
CW13	7876	kanał okrągły ze szwem spiralnym	SR 200 2632
CW13	7877	przewód elastyczny	FD 200 512
CW13	7878	redukcja tłoczona męska z podwójną uszczelką	RCU 200 160
CW13	7879	mufa	MF 160

Zestawienie materiałów instalacja wentylacji			
system	nr elementu	nazwa elementu	oznaczenie
[-]	[-]	[-]	[-]
CW13	7880	Nawiewnik / wywiewnik okrągły z pełnym panelem frontowym i okrągłym górnym podejściem. Nawiew szczelinowy, przysufitowy 4-stronny poziomy lub pionowy z możliwością nastaw pośrednich. Zmiana kierunku nawiewu realizowana poprzez zmianę ustawienia panelu wewnętrznego. Dodatkowo skrzynka rozprężna wyposażona w przepustnicę powietrza	250
CW13	13532	klapa ppoż. z siłownkiem 24V i sprężyną powrotną (funkcja komfort)	300x850
CW13	13533	kanał prostokątny	LKR-300-850-217
CW13	13534	klapa ppoż. z siłownkiem 24V i sprężyną powrotną (funkcja komfort)	300x850
CW13	13535	kanał prostokątny	LKR-300-850-215
CZ14	7881	kanał prostokątny	LKR-612-612-402
CZ14	7882	redukcja kanału prostokątnego	LDR-800-500-612-612-156-0-650
CZ14	7883	kanał prostokątny	LKR-800-500-671
CZ14	7884	czerpnia ścienna Aef = 0,25 [m^2], 900x500	900x500
CN14	7885	kanał prostokątny	LKR-612-542-100
CN14	7886	redukcja kanału prostokątnego	LDR-612-542-600-500--6-0-128
CN14	7887	tłumik hałasu prostokątny Lw =34 dB (250Hz), ΔP =31 [Pa], szumy własne LwA = 25 dB (A)	600x500x300
CN14	7888	redukcja kanału prostokątnego	LDR-600-500-600-300-50-0-268
CN14	7889	tłumik hałasu prostokątny Lw =47 dB (250Hz), ΔP =13 [Pa], szumy własne LwA = 17 dB (A)	600x300x1000
CN14	7890	redukcja kanału prostokątnego	LDR-600-300-500-300-0-0-200
CN14	7891	kolano tłumiące Lw =35 dB (250Hz), ΔP =5 [Pa], szumy własne LwA = 4 dB (A)	500x300x300
CN14	7892	kolano prostokątne (łuk)	LBXR-300-500-90
CN14	7893	kanał prostokątny	LKR-500-300-100
CN14	7894	redukcja kanału prostokątnego	LDR-500-300-400-300--197-225-250
CN14	7895	kanał prostokątny	LKR-300-400-1046
CN14	7896	kolano prostokątne (łuk)	LBXR-300-400-90
CN14	7897	kanał prostokątny	LKR-300-400-651
CN14	7898	kolano prostokątne (łuk)	LBXR-300-400-90
CN14	7899	redukcja kanału prostokątnego	LDR-400-300-400-300-0-0-200
CN14	7900	kanał prostokątny	LKR-400-300-590
CN14	7901	kanał prostokątny	LKR-400-300-1250
CN14	7902	kanał prostokątny	LKR-400-300-1250
CN14	7903	klapa ppoż. z siłownkiem 24V i sprężyną powrotną (funkcja komfort)	400x300
CN14	7904	kanał prostokątny	LKR-400-300-704
CN14	7905	kanał prostokątny	LKR-400-300-1250
CN14	7906	kanał prostokątny	LKR-400-300-1250
CN14	7907	klapa ppoż. z siłownkiem 24V i sprężyną powrotną (funkcja komfort)	400x300
CN14	7908	kanał prostokątny	LKR-400-300-149
CN14	7909	kolano prostokątne (łuk)	LBXR-300-400-90
CN14	7910	kanał prostokątny	LKR-400-300-685
CN14	7911	kanał prostokątny	LKR-400-300-1250
CN14	7912	kolano prostokątne (łuk)	LBXR-400-300-90

Zestawienie materiałów instalacja wentylacji			
system	nr elementu	nazwa elementu	oznaczenie
[-]	[-]	[-]	[-]
CN14	7913	kanał prostokątny	LKR-300-400-788
CN14	7914	kanał prostokątny	LKR-300-400-1250
CN14	7915	kolano prostokątne (łuk)	LBXR-300-400-90
CN14	7916	kanał prostokątny	LKR-400-300-376
CN14	7917	kanał prostokątny	LKR-400-300-1250
CN14	7918	kanał prostokątny	LKR-400-300-1250
CN14	7919	klapa ppoż. z siłownkiem 24V i sprężyną powrotną (funkcja komfort)	400x300
CN14	7920	kanał prostokątny	LKR-400-300-226
CN14	7921	kolano prostokątne (łuk)	LBXR-300-400-90
CN14	7922	kanał prostokątny	LKR-400-300-1250
CN14	7923	kanał prostokątny	LKR-400-300-1250
CN14	7924	kanał prostokątny	LKR-400-300-1250
CN14	7925	kanał prostokątny	LKR-400-300-1250
CN14	7926	kanał prostokątny	LKR-400-300-242
CN14	7927	trójnik prostokątny	LTROR-400-400-400-300-125-125-650
CN14	7928	redukcja kanał prostokątny/okrągły	LFR-400-300-160-190-163-350
CN14	7929	mufa	MF 160
CN14	7930	przepustnica regulacyjna okrągła	DRU 160
CN14	7931	mufa	MF 160
CN14	7932	trójnik segmentowy z podwójną uszczelką	TCPU 160 160
CN14	7933	redukcja tłoczona żeńska z podwójną uszczelką	RCFU 160 100
CN14	7934	kanał okrągły ze szwem spiralnym	SR 100 179
CN14	7935	kolano tłoczone z podwójną uszczelką	BU 100 90
CN14	7936	kanał okrągły ze szwem spiralnym	SR 100 968
CN14	7937	kolano tłoczone z podwójną uszczelką	BU 100 90
CN14	7938	kanał okrągły ze szwem spiralnym	SR 100 288
CN14	7939	kolano tłoczone z podwójną uszczelką	BU 100 60
CN14	7940	kanał okrągły ze szwem spiralnym	SR 100 143
CN14	7941	kolano tłoczone z podwójną uszczelką	BU 100 60
CN14	7942	kanał okrągły ze szwem spiralnym	SR 100 1721
CN14	7943	kolano tłoczone z podwójną uszczelką	BU 100 90
CN14	7944	kanał okrągły ze szwem spiralnym	SR 100 133
CN14	7945	klapa ppoż. z siłownkiem 24V i sprężyną powrotną (funkcja komfort)	Ø 100
CN14	7946	kanał okrągły ze szwem spiralnym	SR 100 1975
CN14	7947	przepustnica regulacyjna okrągła	DRU 100
CN14	7948	kanał okrągły ze szwem spiralnym	SR 100 827
CN14	7949	przewód elastyczny	FD 100 625
CN14	7950	zawór wywiewny	100
CN14	7951	kanał okrągły ze szwem spiralnym	SR 160 877
CN14	7952	redukcja tłoczona męska z podwójną uszczelką	RCU 160 125
CN14	7953	mufa	MF 125
CN14	7954	nawiewnik wirowy o wysokiej indukcji ze skrzynką rozprężną z przyłączem bocznym oraz z przepustnicą regulacyjną	160
CN14	7955	redukcja kanału prostokątnego	LDR-400-300-400-250-0--14-200
CN14	7956	kanał prostokątny	LKR-400-250-323
CN14	7957	trójnik prostokątny	LTROR-400-200-400-250-125-125-450
CN14	7958	redukcja kanału prostokątnego	LDR-400-250-400-200-0--50-200
CN14	7959	kanał prostokątny	LKR-400-200-222
CN14	7960	kolano prostokątne (łuk)	LBXR-400-200-15

Zestawienie materiałów instalacja wentylacji			
system	nr elementu	nazwa elementu	oznaczenie
[-]	[-]	[-]	[-]
CN14	7961	kanał prostokątny	LKR-400-200-451
CN14	7962	kolano prostokątne (łuk)	LBXR-400-200-15
CN14	7963	kanał prostokątny	LKR-400-200-748
CN14	7964	trójnik prostokątny	LTROR-400-200-400-200-125-125-450
CN14	7965	kanał prostokątny	LKR-400-200-1007
CN14	7966	kanał prostokątny	LKR-400-200-1250
CN14	7967	kanał prostokątny	LKR-400-200-1250
CN14	7968	króciec łączący	ILU 125
CN14	7969	kanał okrągły ze szwem spiralnym	SR 125 346
CN14	7970	nawiewnik wirowy o wysokiej indukcji ze skrzynką rozprężną z przyłączem bocznym oraz z przepustnicą regulacyjną	160
CN14	7971	kanał prostokątny	LKR-400-200-1250
CN14	7972	kanał prostokątny	LKR-400-200-1250
CN14	7973	króciec łączący	ILU 125
CN14	7974	kanał okrągły ze szwem spiralnym	SR 125 346
CN14	7975	nawiewnik wirowy o wysokiej indukcji ze skrzynką rozprężną z przyłączem bocznym oraz z przepustnicą regulacyjną	160
CN14	7976	redukcja kanału prostokątnego	LDR-400-200-300-200--100-0-200
CN14	7977	kanał prostokątny	LKR-300-200-302
CN14	7978	kolano prostokątne (łuk)	LBXR-300-200-90
CN14	7979	kanał prostokątny	LKR-300-200-477
CN14	7980	kanał prostokątny	LKR-300-200-1250
CN14	7981	kanał prostokątny	LKR-300-200-1250
CN14	7982	kanał prostokątny	LKR-300-200-1250
CN14	7983	kanał prostokątny	LKR-300-200-1250
CN14	7984	trójnik prostokątny	LTROR-300-200-300-200-125-125-450
CN14	7985	redukcja kanału prostokątnego	LDR-300-200-200-200--50-0-150
CN14	7986	kanał prostokątny	LKR-200-200-114
CN14	7987	kanał prostokątny	LKR-200-200-1250
CN14	7988	kanał prostokątny	LKR-200-200-1250
CN14	7989	kolano prostokątne (łuk)	LBXR-200-200-90
CN14	7990	kanał prostokątny	LKR-200-200-561
CN14	7991	kanał prostokątny	LKR-200-200-1250
CN14	7992	kanał prostokątny	LKR-200-200-1250
CN14	7993	kanał prostokątny	LKR-200-200-1250
CN14	7994	kolano prostokątne (łuk)	LBXR-200-200-90
CN14	7995	kanał prostokątny	LKR-200-200-367
CN14	7996	kolano prostokątne (łuk)	LBXR-200-200-90
CN14	7997	kanał prostokątny	LKR-200-200-458
CN14	7998	kanał prostokątny	LKR-200-200-1250
CN14	7999	kanał prostokątny	LKR-200-200-1250
CN14	8000	kolano prostokątne (łuk)	LBXR-200-200-30
CN14	8001	kanał prostokątny	LKR-200-200-169
CN14	8002	kolano prostokątne (łuk)	LBXR-200-200-30
CN14	8003	kanał prostokątny	LKR-200-200-536
CN14	8004	kolano prostokątne (łuk)	LBXR-200-200-30
CN14	8005	kanał prostokątny	LKR-200-200-271
CN14	8006	kolano prostokątne (łuk)	LBXR-200-200-30
CN14	8007	trójnik prostokątny	LTROR-200-200-200-200-125-125-450
CN14	8008	redukcja kanał prostokątny/okrągły	LFR-200-200-200-0-0-200
CN14	8009	kanał okrągły ze szwem spiralnym	SR 200 102
CN14	8010	kolano tłoczone z podwójną uszczelką	BU 200 90

Zestawienie materiałów instalacja wentylacji			
system	nr elementu	nazwa elementu	oznaczenie
[-]	[-]	[-]	[-]
CN14	8011	kanał okrągły ze szwem spiralnym	SR 200 197
CN14	8012	kolano tłoczone z podwójną uszczelką	BU 200 15
CN14	8013	kanał okrągły ze szwem spiralnym	SR 200 151
CN14	8014	kolano tłoczone z podwójną uszczelką	BU 200 15
CN14	8015	kanał okrągły ze szwem spiralnym	SR 200 3000
CN14	8016	nypel	NPU 200
CN14	8017	kanał okrągły ze szwem spiralnym	SR 200 3000
CN14	8018	nypel	NPU 200
CN14	8019	kanał okrągły ze szwem spiralnym	SR 200 3000
CN14	8020	nypel	NPU 200
CN14	8021	kanał okrągły ze szwem spiralnym	SR 200 3000
CN14	8022	nypel	NPU 200
CN14	8023	kanał okrągły ze szwem spiralnym	SR 200 1544
CN14	8024	kolano tłoczone z podwójną uszczelką	BU 200 90
CN14	8025	kanał okrągły ze szwem spiralnym	SR 200 3000
CN14	8026	nypel	NPU 200
CN14	8027	kanał okrągły ze szwem spiralnym	SR 200 2337
CN14	8028	kolano tłoczone z podwójną uszczelką	BU 200 90
CN14	8029	kanał okrągły ze szwem spiralnym	SR 200 1121
CN14	8030	trójnik segmentowy z podwójną uszczelką	TCPU 200 160
CN14	8031	redukcja tłoczona żeńska z podwójną uszczelką	RCFU 200 160
CN14	8032	kanał okrągły ze szwem spiralnym	SR 160 2674
CN14	8033	trójnik segmentowy z podwójną uszczelką	TCPU 160 160
CN14	8034	kanał okrągły ze szwem spiralnym	SR 160 3000
CN14	8035	nypel	NPU 160
CN14	8036	kanał okrągły ze szwem spiralnym	SR 160 3000
CN14	8037	nypel	NPU 160
CN14	8038	kanał okrągły ze szwem spiralnym	SR 160 2010
CN14	8039	przewód elastyczny	FD 160 1161
CN14	8040	mufa	MF 160
CN14	8041	redukcja tłoczona męska z podwójną uszczelką	RCU 160 125
CN14	8042	mufa	MF 125
CN14	8043	nawiewnik wirowy o wysokiej indukcji ze skrzynką rozprężną z przyłączem bocznym oraz z przepustnicą regulacyjną	160
CN14	8044	kanał okrągły ze szwem spiralnym	SR 160 440
CN14	8045	kolano tłoczone z podwójną uszczelką	BU 160 90
CN14	8046	kanał okrągły ze szwem spiralnym	SR 160 225
CN14	8047	redukcja tłoczona męska z podwójną uszczelką	RCU 160 125
CN14	8048	mufa	MF 125
CN14	8049	nawiewnik wirowy o wysokiej indukcji ze skrzynką rozprężną z przyłączem bocznym oraz z przepustnicą regulacyjną	160
CN14	8050	kanał okrągły ze szwem spiralnym	SR 160 430
CN14	8051	kolano tłoczone z podwójną uszczelką	BU 160 90
CN14	8052	kanał okrągły ze szwem spiralnym	SR 160 150
CN14	8053	redukcja tłoczona męska z podwójną uszczelką	RCU 160 125
CN14	8054	mufa	MF 125
CN14	8055	nawiewnik wirowy o wysokiej indukcji ze skrzynką rozprężną z przyłączem bocznym oraz z przepustnicą regulacyjną	160

Zestawienie materiałów instalacja wentylacji			
system	nr elementu	nazwa elementu	oznaczenie
[-]	[-]	[-]	[-]
CN14	8056	redukcja kanał prostokątny/okrągły	LFR-200-200-125-38-38-150
CN14	8057	kanał okrągły ze szwem spiralnym	SR 125 2729
CN14	8058	trójnik segmentowy z podwójną uszczelką	TCPU 125 125
CN14	8059	kanał okrągły ze szwem spiralnym	SR 125 2411
CN14	8060	przewód elastyczny	FD 125 490
CN14	8061	mufa	MF 125
CN14	8062	redukcja tłoczona męska z podwójną uszczelką	RCU 125 100
CN14	8063	mufa	MF 100
CN14	8064	nawiewnik wirowy o wysokiej indukcji ze skrzynką rozprężną z przyłączem bocznym oraz z przepustnicą regulacyjną	125
CN14	8065	kanał okrągły ze szwem spiralnym	SR 125 401
CN14	8066	przewód elastyczny	FD 125 412
CN14	8067	mufa	MF 125
CN14	8068	redukcja tłoczona męska z podwójną uszczelką	RCU 125 100
CN14	8069	mufa	MF 100
CN14	8070	nawiewnik wirowy o wysokiej indukcji ze skrzynką rozprężną z przyłączem bocznym oraz z przepustnicą regulacyjną	125
CN14	8071	redukcja kanał prostokątny/okrągły	LFR-200-200-160-20-20-150
CN14	8072	kanał okrągły ze szwem spiralnym	SR 160 270
CN14	8073	przepustnica regulacyjna okrągła	DRU 160
CN14	8074	kanał okrągły ze szwem spiralnym	SR 160 358
CN14	8075	trójnik segmentowy z podwójną uszczelką	TCPU 160 125
CN14	8076	redukcja tłoczona żeńska z podwójną uszczelką	RCFU 160 125
CN14	8077	kanał okrągły ze szwem spiralnym	SR 125 2634
CN14	8078	kolano tłoczone z podwójną uszczelką	BU 125 90
CN14	8079	kanał okrągły ze szwem spiralnym	SR 125 576
CN14	8080	nawiewnik wirowy o wysokiej indukcji ze skrzynką rozprężną z przyłączem bocznym oraz z przepustnicą regulacyjną	160
CN14	8081	kanał okrągły ze szwem spiralnym	SR 125 601
CN14	8082	nawiewnik wirowy o wysokiej indukcji ze skrzynką rozprężną z przyłączem bocznym oraz z przepustnicą regulacyjną	160
CN14	8083	redukcja kanał prostokątny/okrągły	LFR-200-200-160-20-20-150
CN14	8084	kanał okrągły ze szwem spiralnym	SR 160 121
CN14	8085	kolano tłoczone z podwójną uszczelką	BU 160 15
CN14	8086	kanał okrągły ze szwem spiralnym	SR 160 131
CN14	8087	kolano tłoczone z podwójną uszczelką	BU 160 15
CN14	8088	kanał okrągły ze szwem spiralnym	SR 160 124
CN14	8089	przepustnica regulacyjna okrągła	DRU 160
CN14	8090	kanał okrągły ze szwem spiralnym	SR 160 189
CN14	8091	trójnik segmentowy z podwójną uszczelką	TCPU 160 125
CN14	8092	redukcja tłoczona żeńska z podwójną uszczelką	RCFU 160 125
CN14	8093	kanał okrągły ze szwem spiralnym	SR 125 2195
CN14	8094	trójnik segmentowy z podwójną uszczelką	TCPU 125 125
CN14	8095	kanał okrągły ze szwem spiralnym	SR 125 3000
CN14	8096	nypel	NPU 125
CN14	8097	kanał okrągły ze szwem spiralnym	SR 125 1576
CN14	8098	przewód elastyczny	FD 125 416

Zestawienie materiałów instalacja wentylacji			
system	nr elementu	nazwa elementu	oznaczenie
[-]	[-]	[-]	[-]
CN14	8099	mufa	MF 125
CN14	8100	redukcja tłoczona męska z podwójną uszczelką	RCU 125 100
CN14	8101	mufa	MF 100
CN14	8102	nawiewnik wirowy o wysokiej indukcji ze skrzynką rozprężną z przyłączem bocznym oraz z przepustnicą regulacyjną	125
CN14	8103	kanał okrągły ze szwem spiralnym	SR 125 123
CN14	8104	przepustnica regulacyjna okrągła	DRU 125
CN14	8105	kanał okrągły ze szwem spiralnym	SR 125 152
CN14	8106	zawór ppoż. z siłownikiem 24V i sprężyną powrotną (funkcja komfort)	Ø 125
CN14	8107	kanał okrągły ze szwem spiralnym	SR 125 268
CN14	8108	przewód elastyczny	FD 125 213
CN14	8109	mufa	MF 125
CN14	8110	redukcja tłoczona męska z podwójną uszczelką	RCU 125 100
CN14	8111	kanał okrągły ze szwem spiralnym	SR 100 236
CN14	8112	nawiewnik wirowy o wysokiej indukcji ze skrzynką rozprężną z przyłączem bocznym oraz z przepustnicą regulacyjną	125
CN14	8113	redukcja kanał prostokątny/okrągły	LFR-200-250-160-20-45-200
CN14	8114	kanał okrągły ze szwem spiralnym	SR 160 145
CN14	8115	przepustnica regulacyjna okrągła	DRU 160
CN14	8116	kanał okrągły ze szwem spiralnym	SR 160 145
CN14	8117	redukcja tłoczona męska z podwójną uszczelką	RCU 160 125
CN14	8118	mufa	MF 125
CN14	8119	nawiewnik wirowy o wysokiej indukcji ze skrzynką rozprężną z przyłączem bocznym oraz z przepustnicą regulacyjną	160
CW14	8120	kanał prostokątny	LKR-612-542-100
CW14	8121	redukcja kanału prostokątnego	LDR-612-542-600-500--6-39-133
CW14	8122	kolano tłumiące Lw =43 dB (250Hz), ΔP =16 [Pa], szumy własne LwA = 29 dB (A)	600x500x300
CW14	8123	redukcja kanału prostokątnego	LDR-600-500-600-300-0-0-300
CW14	8124	kolano tłumiące Lw =43 dB (250Hz), ΔP =16 [Pa], szumy własne LwA = 29 dB (A)	600x300x1000
CW14	8125	tłumik hałasu prostokątny Lw = 33 dB (250Hz), ΔP =12 [Pa], szumy własne LwA = 23 dB (A)	LKR-600-300-100
CW14	8126	kolano prostokątne (łuk)	LBXR-600-300-90
CW14	8127	kolano prostokątne (łuk)	LBXR-300-600-90
CW14	8128	kanał prostokątny	LKR-300-600-100
CW14	8129	redukcja kanału prostokątnego	LDR-300-600-300-400-205--105-400
CW14	8130	kanał prostokątny	LKR-300-400-1250
CW14	8131	kanał prostokątny	LKR-300-400-348
CW14	8132	kolano prostokątne (łuk)	LBXR-300-400-90
CW14	8133	kanał prostokątny	LKR-300-400-651
CW14	8134	kolano prostokątne (łuk)	LBXR-300-400-90
CW14	8135	redukcja kanału prostokątnego	LDR-300-400-300-400-0-0-200
CW14	8136	kanał prostokątny	LKR-400-300-589
CW14	8137	kanał prostokątny	LKR-400-300-1250
CW14	8138	kanał prostokątny	LKR-400-300-1250

Zestawienie materiałów instalacja wentylacji			
system	nr elementu	nazwa elementu	oznaczenie
[-]	[-]	[-]	[-]
CW14	8139	klapa ppoż. z siłownkiem 24V i sprężyną powrotną (funkcja komfort)	400x300
CW14	8140	kanał prostokątny	LKR-400-300-705
CW14	8141	kanał prostokątny	LKR-400-300-1250
CW14	8142	kanał prostokątny	LKR-400-300-1250
CW14	8143	klapa ppoż. z siłownkiem 24V i sprężyną powrotną (funkcja komfort)	400x300
CW14	8144	kanał prostokątny	LKR-400-300-150
CW14	8145	kolano prostokątne (łuk)	LBXR-300-400-90
CW14	8146	kanał prostokątny	LKR-400-300-146
CW14	8147	kanał prostokątny	LKR-400-300-1250
CW14	8148	kolano prostokątne (łuk)	LBXR-400-300-90
CW14	8149	kanał prostokątny	LKR-300-400-248
CW14	8150	kanał prostokątny	LKR-300-400-1250
CW14	8151	kolano prostokątne (łuk)	LBXR-300-400-90
CW14	8152	kanał prostokątny	LKR-400-300-375
CW14	8153	kanał prostokątny	LKR-400-300-1250
CW14	8154	kanał prostokątny	LKR-400-300-1250
CW14	8155	klapa ppoż. z siłownkiem 24V i sprężyną powrotną (funkcja komfort)	400x300
CW14	8156	kanał prostokątny	LKR-400-300-219
CW14	8157	kolano prostokątne (łuk)	LBXR-300-400-90
CW14	8158	kanał prostokątny	LKR-400-300-633
CW14	8159	króciec łączący	ILU 200
CW14	8160	kanał okrągły ze szwem spiralnym	SR 200 111
CW14	8161	kolano tłoczone z podwójną uszczelką	BU 200 90
CW14	8162	kanał okrągły ze szwem spiralnym	SR 200 547
CW14	8163	kolano tłoczone z podwójną uszczelką	BU 200 90
CW14	8164	kanał okrągły ze szwem spiralnym	SR 200 143
CW14	8165	kolano tłoczone z podwójną uszczelką	BU 200 90
CW14	8166	kanał okrągły ze szwem spiralnym	SR 200 1529
CW14	8167	nypel	NPU 200
CW14	8168	kanał okrągły ze szwem spiralnym	SR 200 1529
CW14	8169	trójnik segmentowy z podwójną uszczelką	TCPU 200 200
CW14	8170	kanał okrągły ze szwem spiralnym	SR 200 336
CW14	8171	redukcja tłoczona męska z podwójną uszczelką	RCU 200 100
CW14	8172	kanał okrągły ze szwem spiralnym	SR 100 463
CW14	8173	kolano tłoczone z podwójną uszczelką	BU 100 90
CW14	8174	kanał okrągły ze szwem spiralnym	SR 100 1928
CW14	8175	kolano tłoczone z podwójną uszczelką	BU 100 90
CW14	8176	kanał okrągły ze szwem spiralnym	SR 100 960
CW14	8177	kolano tłoczone z podwójną uszczelką	BU 100 90
CW14	8178	kanał okrągły ze szwem spiralnym	SR 100 186
CW14	8179	kolano tłoczone z podwójną uszczelką	BU 100 60
CW14	8180	kanał okrągły ze szwem spiralnym	SR 100 143
CW14	8181	kolano tłoczone z podwójną uszczelką	BU 100 60
CW14	8182	kanał okrągły ze szwem spiralnym	SR 100 1955
CW14	8183	kolano tłoczone z podwójną uszczelką	BU 100 60
CW14	8184	kanał okrągły ze szwem spiralnym	SR 100 196
CW14	8185	kolano tłoczone z podwójną uszczelką	BU 100 60
CW14	8186	kanał okrągły ze szwem spiralnym	SR 100 449
CW14	8187	klapa ppoż. z siłownkiem 24V i sprężyną powrotną (funkcja komfort)	Ø 100

Zestawienie materiałów instalacja wentylacji			
system	nr elementu	nazwa elementu	oznaczenie
[-]	[-]	[-]	[-]
CW14	8188	kanał okrągły ze szwem spiralnym	SR 100 278
CW14	8189	przepustnica regulacyjna okrągła	DRU 100
CW14	8190	kanał okrągły ze szwem spiralnym	SR 100 108
CW14	8191	przewód elastyczny	FD 100 268
CW14	8192	zawór wywiewny	100
CW14	8193	kanał okrągły ze szwem spiralnym	SR 200 470
CW14	8194	przepustnica regulacyjna okrągła	DRU 200
CW14	8195	kanał okrągły ze szwem spiralnym	SR 200 311
CW14	8196	kolano tłoczone z podwójną uszczelką	BU 200 90
CW14	8197	mufa	MF 200
CW14	8198	zawór wywiewny	200
CW14	8199	kolano prostokątne (łuk)	LBXR-400-300-90
CW14	8200	redukcja kanału prostokątnego	LDR-400-300-400-200-0--22-200
CW14	8201	kanał prostokątny	LKR-400-200-1250
CW14	8202	kanał prostokątny	LKR-400-200-1250
CW14	8203	kanał prostokątny	LKR-400-200-653
CW14	8204	króciec łączący	ILU 100
CW14	8205	kanał okrągły ze szwem spiralnym	SR 100 323
CW14	8206	przepustnica regulacyjna okrągła	DRU 100
CW14	8207	kanał okrągły ze szwem spiralnym	SR 100 210
CW14	8208	przewód elastyczny	FD 100 577
CW14	8209	zawór wywiewny	100
CW14	8210	kanał prostokątny	LKR-400-200-653
CW14	8211	trójnik prostokątny	LTROR-400-400-400-200-125-125-650
CW14	8212	redukcja kanał prostokątny/okrągły	LFR-400-200-160-120-20-350
CW14	8213	kanał okrągły ze szwem spiralnym	SR 160 226
CW14	8214	przepustnica regulacyjna okrągła	DRU 160
CW14	8215	kanał okrągły ze szwem spiralnym	SR 160 237
CW14	8216	kolano tłoczone z podwójną uszczelką	BU 160 90
CW14	8217	mufa	MF 160
CW14	8218	redukcja tłoczona żeńska z podwójną uszczelką	RCFU 200 160
CW14	8219	zawór wywiewny	200
CW14	8220	redukcja kanału prostokątnego	LDR-400-200-300-200--50-0-200
CW14	8221	kanał prostokątny	LKR-300-200-581
CW14	8222	kanał prostokątny	LKR-300-200-1250
CW14	8223	kanał prostokątny	LKR-300-200-1250
CW14	8224	kanał prostokątny	LKR-300-200-1250
CW14	8225	trójnik prostokątny	LTROR-300-300-300-200-125-125-550
CW14	8226	redukcja kanał prostokątny/okrągły	LFR-300-200-200-50-0-250
CW14	8227	kanał okrągły ze szwem spiralnym	SR 200 447
CW14	8228	trójnik segmentowy z podwójną uszczelką	TCPU 200 100
CW14	8229	kanał okrągły ze szwem spiralnym	SR 200 232
CW14	8230	przepustnica regulacyjna okrągła	DRU 200
CW14	8231	kanał okrągły ze szwem spiralnym	SR 200 154
CW14	8232	kolano tłoczone z podwójną uszczelką	BU 200 90
CW14	8233	kanał okrągły ze szwem spiralnym	SR 200 177
CW14	8234	kolano tłoczone z podwójną uszczelką	BU 200 90
CW14	8235	mufa	MF 200
CW14	8236	zawór wywiewny	200
CW14	8237	kanał okrągły ze szwem spiralnym	SR 100 648
CW14	8238	przepustnica regulacyjna okrągła	DRU 100
CW14	8239	kanał okrągły ze szwem spiralnym	SR 100 378
CW14	8240	kolano tłoczone z podwójną uszczelką	BU 100 90

Zestawienie materiałów instalacja wentylacji			
system	nr elementu	nazwa elementu	oznaczenie
[-]	[-]	[-]	[-]
CW14	8241	kanał okrągły ze szwem spiralnym	SR 100 593
CW14	8242	kolano tłoczone z podwójną uszczelką	BU 100 90
CW14	8243	mufa	MF 100
CW14	8244	zawór wywiewny	100
CW14	8245	redukcja kanału prostokątnego	LDR-300-200-250-200--25-0-150
CW14	8246	kanał prostokątny	LKR-250-200-628
CW14	8247	kanał prostokątny	LKR-250-200-628
CW14	8248	kanał prostokątny	LKR-250-200-1250
CW14	8249	kanał prostokątny	LKR-250-200-1250
CW14	8250	kanał prostokątny	LKR-250-200-1250
CW14	8251	kanał prostokątny	LKR-250-200-1250
CW14	8252	kanał prostokątny	LKR-250-200-1250
CW14	8253	kanał prostokątny	LKR-250-200-1250
CW14	8254	kolano prostokątne (łuk)	LBXR-250-200-90
CW14	8255	kanał prostokątny	LKR-250-200-345
CW14	8256	kolano prostokątne (łuk)	LBXR-250-200-90
CW14	8257	kanał prostokątny	LKR-250-200-958
CW14	8258	kanał prostokątny	LKR-250-200-1250
CW14	8259	kanał prostokątny	LKR-250-200-1250
CW14	8260	kolano prostokątne (łuk)	LBXR-200-250-45
CW14	8261	kanał prostokątny	LKR-250-200-100
CW14	8262	kolano prostokątne (łuk)	LBXR-200-250-45
CW14	8263	kanał prostokątny	LKR-250-200-108
CW14	8264	kanał prostokątny	LKR-250-200-1250
CW14	8265	kolano prostokątne (łuk)	LBXR-200-250-45
CW14	8266	kanał prostokątny	LKR-250-200-100
CW14	8267	kolano prostokątne (łuk)	LBXR-200-250-45
CW14	8268	kanał prostokątny	LKR-250-200-607
CW14	8269	kanał prostokątny	LKR-250-200-1250
CW14	8270	redukcja kanał prostokątny/okrągły	LFR-250-200-200-25-0-200
CW14	8271	kanał okrągły ze szwem spiralnym	SR 200 252
CW14	8272	nypel	NPU 200
CW14	8273	kanał okrągły ze szwem spiralnym	SR 200 3000
CW14	8274	nypel	NPU 200
CW14	8275	kanał okrągły ze szwem spiralnym	SR 200 3000
CW14	8276	nypel	NPU 200
CW14	8277	kanał okrągły ze szwem spiralnym	SR 200 3000
CW14	8278	nypel	NPU 200
CW14	8279	kanał okrągły ze szwem spiralnym	SR 200 3000
CW14	8280	trójnik segmentowy z podwójną uszczelką	TCPU 200 200
CW14	8281	redukcja tłoczona żeńska z podwójną uszczelką	RCFU 200 125
CW14	8282	kanał okrągły ze szwem spiralnym	SR 125 199
CW14	8283	przepustnica regulacyjna okrągła	DRU 125
CW14	8284	kanał okrągły ze szwem spiralnym	SR 125 215
CW14	8285	przewód elastyczny	FD 125 740
CW14	8286	redukcja tłoczona żeńska z podwójną uszczelką	RCFU 160 125
CW14	8287	zawór wywiewny	160
CW14	8288	kanał okrągły ze szwem spiralnym	SR 200 2897
CW14	8289	trójnik segmentowy z podwójną uszczelką	TCPU 200 160
CW14	8290	redukcja tłoczona żeńska z podwójną uszczelką	RCFU 200 160
CW14	8291	kanał okrągły ze szwem spiralnym	SR 160 989

Zestawienie materiałów instalacja wentylacji			
system	nr elementu	nazwa elementu	oznaczenie
[-]	[-]	[-]	[-]
CW14	8292	kolano tłoczone z podwójną uszczelką	BU 160 90
CW14	8293	kanał okrągły ze szwem spiralnym	SR 160 3000
CW14	8294	nypel	NPU 160
CW14	8295	kanał okrągły ze szwem spiralnym	SR 160 1138
CW14	8296	trójnik segmentowy z podwójną uszczelką	TCPU 160 160
CW14	8297	kanał okrągły ze szwem spiralnym	SR 160 3000
CW14	8298	nypel	NPU 160
CW14	8299	kanał okrągły ze szwem spiralnym	SR 160 3000
CW14	8300	nypel	NPU 160
CW14	8301	kanał okrągły ze szwem spiralnym	SR 160 1097
CW14	8302	przepustnica regulacyjna okrągła	DRU 160
CW14	8303	kanał okrągły ze szwem spiralnym	SR 160 869
CW14	8304	kolano tłoczone z podwójną uszczelką	BU 160 90
CW14	8305	kanał okrągły ze szwem spiralnym	SR 160 1265
CW14	8306	przewód elastyczny	FD 160 895
CW14	8307	redukcja tłoczona żeńska z podwójną uszczelką	RCFU 200 160
CW14	8308	zawór wywiewny	200
CW14	8309	kanał okrągły ze szwem spiralnym	SR 160 1025
CW14	8310	przepustnica regulacyjna okrągła	DRU 160
CW14	8311	kanał okrągły ze szwem spiralnym	SR 160 1345
CW14	8312	kolano tłoczone z podwójną uszczelką	BU 160 90
CW14	8313	kanał okrągły ze szwem spiralnym	SR 160 298
CW14	8314	kolano tłoczone z podwójną uszczelką	BU 160 90
CW14	8315	mufa	MF 160
CW14	8316	redukcja tłoczona żeńska z podwójną uszczelką	RCFU 200 160
CW14	8317	zawór wywiewny	200
CW14	8318	kanał okrągły ze szwem spiralnym	SR 160 311
CW14	8319	przepustnica regulacyjna okrągła	DRU 160
CW14	8320	kanał okrągły ze szwem spiralnym	SR 160 190
CW14	8321	kolano tłoczone z podwójną uszczelką	BU 160 90
CW14	8322	mufa	MF 160
CW14	8323	redukcja tłoczona żeńska z podwójną uszczelką	RCFU 200 160
CW14	8324	zawór wywiewny	200
CW14	8325	króciec łączący	ILU 125
CW14	8326	kanał okrągły ze szwem spiralnym	SR 125 682
CW14	8327	trójnik segmentowy z podwójną uszczelką	TCPU 125 125
CW14	8328	kanał okrągły ze szwem spiralnym	SR 125 1517
CW14	8329	nypel	NPU 125
CW14	8330	kanał okrągły ze szwem spiralnym	SR 125 3000
CW14	8331	nypel	NPU 125
CW14	8332	kanał okrągły ze szwem spiralnym	SR 125 3000
CW14	8333	przepustnica regulacyjna okrągła	DRU 125
CW14	8334	mufa	MF 125
CW14	8335	kolano tłoczone z podwójną uszczelką	BU 125 90
CW14	8336	kanał okrągły ze szwem spiralnym	SR 125 225
CW14	8337	przewód elastyczny	FD 125 699
CW14	8338	redukcja tłoczona żeńska z podwójną uszczelką	RCFU 160 125
CW14	8339	zawór wywiewny	160
CW14	8340	kanał okrągły ze szwem spiralnym	SR 125 249
CW14	8341	przepustnica regulacyjna okrągła	DRU 125

Zestawienie materiałów instalacja wentylacji			
system	nr ele-mentu	nazwa elementu	oznaczenie
[-]	[-]	[-]	[-]
CW14	8342	kanał okrągły ze szwem spiralnym	SR 125 131
CW14	8343	przewód elastyczny	FD 125 468
CW14	8344	redukcja tłoczona żeńska z podwójną uszczelką	RCFU 160 125
CW14	8345	zawór wywiewny	160
CZ15	8346	kanał prostokątny	LKR-1836-918-1133
CZ15	8347	redukcja kanału prostokątnego	LDR-2200-1100-1836-918-18--182-1150
CZ15	8348	kanał prostokątny	LKR-2200-1100-1183
CZ15	8349	czerpnia ścienna Aef = 1,3 [m^2], 2200x1100	2200x1100
CN15	8350	kanał prostokątny	LKR-1836-848-100
CN15	8351	redukcja kanału prostokątnego	LDR-1836-848-1300-600--286-50-900
CN15	8352	kanał prostokątny	LKR-1300-600-345
CN15	8353	kanał prostokątny	LKR-1300-600-1250
CN15	8354	tłumik hałasu prostokątny Lw = 54 dB (250Hz), ΔP =36 [Pa], szumy własne LwA = 31 dB (A)	1300x600x3000
CN15	8355	kanał prostokątny	LKR-1300-600-1250
CN15	8356	kanał prostokątny	LKR-1300-600-1250
CN15	8357	kanał prostokątny	LKR-1300-600-716
CN15	8358	kolano tłumiące Lw =34 dB (250Hz), ΔP =45 [Pa], szumy własne LwA = 19 dB (A)	1300x600x300
CN15	8359	kanał prostokątny	LKR-1300-600-369
CN15	8360	redukcja kanału prostokątnego	LDR-1300-600-1300-500-0--50-650
CN15	8361	kanał prostokątny	LKR-1300-500-168
CN15	8362	kolano prostokątne (łuk)	LBXR-500-1300-90
CN15	8363	kanał prostokątny	LKR-500-1300-1250
CN15	8364	kanał prostokątny	LKR-500-1300-1250
CN15	8365	kanał prostokątny	LKR-500-1300-1250
CN15	8366	kanał prostokątny	LKR-500-1300-1250
CN15	8367	kanał prostokątny	LKR-500-1300-1250
CN15	8368	kanał prostokątny	LKR-500-1300-1250
CN15	8369	kanał prostokątny	LKR-500-1300-779
CN15	8371	kolano prostokątne (łuk)	LBXR-500-1300-90
CN15	8372	kanał prostokątny	LKR-500-1300-100
CN15	8373	kolano prostokątne (łuk)	LBXR-1300-500-90
CN15	8374	kanał prostokątny	LKR-1300-500-1250
CN15	8375	kanał prostokątny	LKR-1300-500-711
CN15	8376	kolano prostokątne (łuk)	LBXR-500-1300-30
CN15	8377	kanał prostokątny	LKR-500-1300-284
CN15	8378	kolano prostokątne (łuk)	LBXR-500-1300-30
CN15	8379	kanał prostokątny	LKR-500-1300-464
CN15	8380	kolano prostokątne (łuk)	LBXR-500-1300-30
CN15	8381	kanał prostokątny	LKR-500-1300-284
CN15	8382	kolano prostokątne (łuk)	LBXR-500-1300-30
CN15	8383	kanał prostokątny	LKR-1300-500-1250
CN15	8384	kanał prostokątny	LKR-1300-500-1163
CN15	8385	kolano prostokątne (łuk)	LBXR-1300-500-90
CN15	8386	kanał prostokątny	LKR-1300-500-1250
CN15	8387	kanał prostokątny	LKR-1300-500-1250
CN15	8388	kanał prostokątny	LKR-1300-500-1250
CN15	8389	nasadka siodłowa	LTR-300-1100-125-P20-1200
CN15	8390	kolano prostokątne (łuk)	LBXR-300-1100-60
CN15	8391	kanał prostokątny	LKR-1100-300-119

Zestawienie materiałów instalacja wentylacji			
system	nr elementu	nazwa elementu	oznaczenie
[-]	[-]	[-]	[-]
CN15	8392	kolano prostokątne (łuk)	LBXR-300-1100-60
CN15	8393	kanał prostokątny	LKR-1100-300-265
CN15	8394	kolano prostokątne (łuk)	LBXR-300-1100-60
CN15	8395	kanał prostokątny	LKR-1100-300-119
CN15	8396	kolano prostokątne (łuk)	LBXR-300-1100-60
CN15	8397	kanał prostokątny	LKR-1100-300-431
CN15	8398	kanał prostokątny	LKR-1100-300-1250
CN15	8399	trójnik prostokątny	LTROR-1100-600-1100-300-125-125-850
CN15	8400	redukcja kanału prostokątnego	LDR-1100-300-600-300–250–50-550
CN15	8401	kanał prostokątny	LKR-600-300-271
CN15	8402	kolano prostokątne (łuk)	LBXR-300-600-30
CN15	8403	kanał prostokątny	LKR-600-300-238
CN15	8404	kolano prostokątne (łuk)	LBXR-300-600-30
CN15	8405	kanał prostokątny	LKR-600-300-100
CN15	8406	kolano prostokątne (łuk)	LBXR-600-300-90
CN15	8407	kanał prostokątny	LKR-600-300-1239
CN15	8408	kanał prostokątny	LKR-600-300-1250
CN15	8409	kanał prostokątny	LKR-600-300-1250
CN15	8410	trójnik prostokątny	LTROR-600-300-600-300-125-125-550
CN15	8411	redukcja kanału prostokątnego	LDR-600-300-400-300–200-0-300
CN15	8412	kanał prostokątny	LKR-400-300-1250
CN15	8413	kanał prostokątny	LKR-400-300-1250
CN15	8414	kanał prostokątny	LKR-400-300-666
CN15	8415	kanał prostokątny	LKR-400-300-666
CN15	8416	trójnik prostokątny	LTROR-400-300-400-300-125-125-550
CN15	8417	redukcja kanału prostokątnego	LDR-400-300-300-300–50-0-200
CN15	8418	kanał prostokątny	LKR-300-300-1250
CN15	8419	kanał prostokątny	LKR-300-300-1055
CN15	8420	trójnik prostokątny	LTROR-300-300-300-300-125-125-550
CN15	8421	redukcja kanał prostokątny/okrągły	LFR-300-300-315–8–8-250
CN15	8422	kanał okrągły ze szwem spiralnym	SR 315 428
CN15	8423	przewód elastyczny	FLD 315 1074
CN15	8424	redukcja tłoczona męska z podwójną uszczelką	RCU 315 250
CN15	8425	mufa	MF 250
CN15	8426	Nawiewnik / wywiewnik okrągły z pełnym panelem frontowym i okrągłym górnym podejściem. Nawiew szczelinowy, przysufitowy 4-stronny poziomy lub pionowy z możliwością nastaw pośrednich. Zmiana kierunku nawiewu realizowana poprzez zmianę ustawienia panelu wewnętrznego. Dodatkowo skrzynka rozprężna wyposażona w przepustnicę powietrza	400
CN15	8427	redukcja kanał prostokątny/okrągły	LFR-300-300-315–8–8-250
CN15	8428	kanał okrągły ze szwem spiralnym	SR 315 208
CN15	8429	przewód elastyczny	FLD 315 1040
CN15	8430	redukcja tłoczona męska z podwójną uszczelką	RCU 315 250
CN15	8431	mufa	MF 250

Zestawienie materiałów instalacja wentylacji			
system	nr elementu	nazwa elementu	oznaczenie
[-]	[-]	[-]	[-]
CN15	8432	Nawiewnik / wywiewnik okrągły z pełnym panelem frontowym i okrągłym górnym podejściem. Nawiew szczelinowy, przysufitowy 4-stronny poziomy lub pionowy z możliwością nastaw pośrednich. Zmiana kierunku nawiewu realizowana poprzez zmianę ustawienia panelu wewnętrznego. Dodatkowo skrzynka rozprężna wyposażona w przepustnicę powietrza	400
CN15	8433	redukcja kanał prostokątny/okrągły	LFR-300-300-315--8--8-250
CN15	8434	kanał okrągły ze szwem spiralnym	SR 315 271
CN15	8435	przewód elastyczny	FLD 315 1313
CN15	8436	redukcja tłoczona męska z podwójną uszczelką	RCU 315 250
CN15	8437	mufa	MF 250
CN15	8438	Nawiewnik / wywiewnik okrągły z pełnym panelem frontowym i okrągłym górnym podejściem. Nawiew szczelinowy, przysufitowy 4-stronny poziomy lub pionowy z możliwością nastaw pośrednich. Zmiana kierunku nawiewu realizowana poprzez zmianę ustawienia panelu wewnętrznego. Dodatkowo skrzynka rozprężna wyposażona w przepustnicę powietrza	400
CN15	8439	redukcja kanał prostokątny/okrągły	LFR-300-300-315--8--8-250
CN15	8440	kanał okrągły ze szwem spiralnym	SR 315 286
CN15	8441	przewód elastyczny	FLD 315 1290
CN15	8442	redukcja tłoczona męska z podwójną uszczelką	RCU 315 250
CN15	8443	mufa	MF 250
CN15	8444	Nawiewnik / wywiewnik okrągły z pełnym panelem frontowym i okrągłym górnym podejściem. Nawiew szczelinowy, przysufitowy 4-stronny poziomy lub pionowy z możliwością nastaw pośrednich. Zmiana kierunku nawiewu realizowana poprzez zmianę ustawienia panelu wewnętrznego. Dodatkowo skrzynka rozprężna wyposażona w przepustnicę powietrza	400
CN15	8445	redukcja kanału prostokątnego	LDR-600-300-600-300-0--31-300
CN15	8446	kanał prostokątny	LKR-600-300-689
CN15	8447	kanał prostokątny	LKR-600-300-1250
CN15	8448	kanał prostokątny	LKR-600-300-1250
CN15	8449	trójnik prostokątny	LTROR-600-300-600-300-125-125-550
CN15	8450	redukcja kanału prostokątnego	LDR-600-300-400-300--100-0-300
CN15	8451	kanał prostokątny	LKR-400-300-464
CN15	8452	trójnik prostokątny	LTROR-400-300-400-300-125-125-550
CN15	8453	redukcja kanału prostokątnego	LDR-400-300-300-300--50-0-200
CN15	8454	kanał prostokątny	LKR-300-300-1250
CN15	8455	kanał prostokątny	LKR-300-300-1196
CN15	8456	trójnik prostokątny	LTROR-300-300-300-300-125-125-550
CN15	8457	redukcja kanał prostokątny/okrągły	LFR-300-300-315--8--8-250
CN15	8458	kanał okrągły ze szwem spiralnym	SR 315 654
CN15	8459	nypel	NPU 315
CN15	8460	kanał okrągły ze szwem spiralnym	SR 315 3000

Zestawienie materiałów instalacja wentylacji			
system	nr elementu	nazwa elementu	oznaczenie
[-]	[-]	[-]	[-]
CN15	8461	przewód elastyczny	FLD 315 1733
CN15	8462	redukcja tłoczona męska z podwójną uszczelką	RCU 315 250
CN15	8463	mufa	MF 250
CN15	8464	Nawiewnik / wywiewnik okrągły z pełnym panelem frontowym i okrągłym górnym podejściem. Nawiew szczelinowy, przysufitowy 4-stronny poziomy lub pionowy z możliwością nastaw pośrednich. Zmiana kierunku nawiewu realizowana poprzez zmianę ustawienia panelu wewnętrznego. Dodatkowo skrzynka rozprężna wyposażona w przepustnicę powietrza	400
CN15	8465	redukcja kanał prostokątny/okrągły	LFR-300-300-315--8--8-250
CN15	8466	kanał okrągły ze szwem spiralnym	SR 315 405
CN15	8467	przewód elastyczny	FLD 315 1087
CN15	8468	redukcja tłoczona męska z podwójną uszczelką	RCU 315 250
CN15	8469	mufa	MF 250
CN15	8470	Nawiewnik / wywiewnik okrągły z pełnym panelem frontowym i okrągłym górnym podejściem. Nawiew szczelinowy, przysufitowy 4-stronny poziomy lub pionowy z możliwością nastaw pośrednich. Zmiana kierunku nawiewu realizowana poprzez zmianę ustawienia panelu wewnętrznego. Dodatkowo skrzynka rozprężna wyposażona w przepustnicę powietrza	400
CN15	8471	redukcja kanał prostokątny/okrągły	LFR-300-300-315--8--8-250
CN15	8472	kanał okrągły ze szwem spiralnym	SR 315 350
CN15	8473	przewód elastyczny	FLD 315 956
CN15	8474	redukcja tłoczona męska z podwójną uszczelką	RCU 315 250
CN15	8475	mufa	MF 250
CN15	8476	Nawiewnik / wywiewnik okrągły z pełnym panelem frontowym i okrągłym górnym podejściem. Nawiew szczelinowy, przysufitowy 4-stronny poziomy lub pionowy z możliwością nastaw pośrednich. Zmiana kierunku nawiewu realizowana poprzez zmianę ustawienia panelu wewnętrznego. Dodatkowo skrzynka rozprężna wyposażona w przepustnicę powietrza	400
CN15	8477	redukcja kanał prostokątny/okrągły	LFR-300-300-315--8--8-250
CN15	8478	kanał okrągły ze szwem spiralnym	SR 315 432
CN15	8479	przewód elastyczny	FLD 315 1156
CN15	8480	redukcja tłoczona męska z podwójną uszczelką	RCU 315 250
CN15	8481	mufa	MF 250

Zestawienie materiałów instalacja wentylacji			
system	nr elementu	nazwa elementu	oznaczenie
[-]	[-]	[-]	[-]
CN15	8482	*Nawiewnik / wywiewnik okrągły z pełnym panelem frontowym i okrągłym górnym* podejściem. Nawiew szczelinowy, przysufitowy 4-stronny poziomy lub pionowy z możliwością nastaw pośrednich. Zmiana kierunku nawiewu realizowana poprzez zmianę ustawienia panelu wewnętrznego. Dodatkowo skrzynka rozprężna wyposażona w przepustnicę powietrza	400
CN15	8483	nasadka siodłowa	LTR-300-600-125-P20-700
CN15	8484	kanał prostokątny	LKR-600-300-853
CN15	8485	kolano prostokątne (łuk)	LBXR-600-300-90
CN15	8486	kanał prostokątny	LKR-600-300-646
CN15	8487	kanał prostokątny	LKR-600-300-1250
CN15	8488	kanał prostokątny	LKR-600-300-1250
CN15	8489	trójnik prostokątny	LTROR-600-300-600-300-125-125-550
CN15	8490	redukcja kanału prostokątnego	LDR-600-300-400-300--100-0-300
CN15	8491	kanał prostokątny	LKR-400-300-632
CN15	8492	trójnik prostokątny	LTROR-400-300-400-300-125-125-550
CN15	8493	redukcja kanału prostokątnego	LDR-400-300-300-300--50-0-200
CN15	8494	kanał prostokątny	LKR-300-300-1250
CN15	8495	kanał prostokątny	LKR-300-300-1250
CN15	8496	kanał prostokątny	LKR-300-300-1250
CN15	8497	kanał prostokątny	LKR-300-300-1250
CN15	8498	kanał prostokątny	LKR-300-300-696
CN15	8499	trójnik prostokątny	LTROR-300-300-300-300-125-125-550
CN15	8500	redukcja kanał prostokątny/okrągły	LFR-300-300-315--8--8-250
CN15	8501	kanał okrągły ze szwem spiralnym	SR 315 1047
CN15	8502	przewód elastyczny	FLD 315 1098
CN15	8503	redukcja tłoczona męska z podwójną uszczelką	RCU 315 250
CN15	8504	mufa	MF 250
CN15	8505	Nawiewnik / wywiewnik okrągły z pełnym panelem frontowym i okrągłym górnym podejściem. Nawiew szczelinowy, przysufitowy 4-stronny poziomy lub pionowy z możliwością nastaw pośrednich. Zmiana kierunku nawiewu realizowana poprzez zmianę ustawienia panelu wewnętrznego. Dodatkowo skrzynka rozprężna wyposażona w przepustnicę powietrza	400
CN15	8506	redukcja kanał prostokątny/okrągły	LFR-300-300-315--8--8-250
CN15	8507	kanał okrągły ze szwem spiralnym	SR 315 512
CN15	8508	przewód elastyczny	FLD 315 1066
CN15	8509	redukcja tłoczona męska z podwójną uszczelką	RCU 315 250
CN15	8510	mufa	MF 250

Zestawienie materiałów instalacja wentylacji			
system	nr elementu	nazwa elementu	oznaczenie
[-]	[-]	[-]	[-]
CN15	8511	Nawiewnik / wywiewnik okrągły z pełnym panelem frontowym i okrągłym górnym podejściem. Nawiew szczelinowy, przysufitowy 4-stronny poziomy lub pionowy z możliwością nastaw pośrednich. Zmiana kierunku nawiewu realizowana poprzez zmianę ustawienia panelu wewnętrznego. Dodatkowo skrzynka rozprężna wyposażona w przepustnicę powietrza	400
CN15	8512	redukcja kanał prostokątny/okrągły	LFR-300-300-315--8--8-250
CN15	8513	kanał okrągły ze szwem spiralnym	SR 315 661
CN15	8514	przewód elastyczny	FLD 315 955
CN15	8515	redukcja tłoczona męska z podwójną uszczelką	RCU 315 250
CN15	8516	mufa	MF 250
CN15	8517	Nawiewnik / wywiewnik okrągły z pełnym panelem frontowym i okrągłym górnym podejściem. Nawiew szczelinowy, przysufitowy 4-stronny poziomy lub pionowy z możliwością nastaw pośrednich. Zmiana kierunku nawiewu realizowana poprzez zmianę ustawienia panelu wewnętrznego. Dodatkowo skrzynka rozprężna wyposażona w przepustnicę powietrza	400
CN15	8518	redukcja kanał prostokątny/okrągły	LFR-300-300-315--8--8-250
CN15	8519	kanał okrągły ze szwem spiralnym	SR 315 415
CN15	8520	przewód elastyczny	FLD 315 1060
CN15	8521	redukcja tłoczona męska z podwójną uszczelką	RCU 315 250
CN15	8522	mufa	MF 250
CN15	8523	Nawiewnik / wywiewnik okrągły z pełnym panelem frontowym i okrągłym górnym podejściem. Nawiew szczelinowy, przysufitowy 4-stronny poziomy lub pionowy z możliwością nastaw pośrednich. Zmiana kierunku nawiewu realizowana poprzez zmianę ustawienia panelu wewnętrznego. Dodatkowo skrzynka rozprężna wyposażona w przepustnicę powietrza	400
CN15	8524	kanał prostokątny	LKR-1300-500-186
CN15	8525	redukcja kanału prostokątnego	LDR-1300-500-600-300--343--127-650
CN15	8526	kolano prostokątne (łuk)	LBXR-600-300-90
CN15	8527	kolano prostokątne (łuk)	LBXR-600-300-90
CN15	8528	kanał prostokątny	LKR-600-300-465
CN15	8529	kanał prostokątny	LKR-600-300-1250
CN15	8530	trójnik prostokątny	LTROR-600-300-600-300-125-125-550
CN15	8531	redukcja kanału prostokątnego	LDR-600-300-400-300--100-0-300
CN15	8532	kanał prostokątny	LKR-400-300-464
CN15	8533	trójnik prostokątny	LTROR-400-300-400-300-125-125-550
CN15	8534	redukcja kanału prostokątnego	LDR-400-300-300-300--50-0-200
CN15	8535	kanał prostokątny	LKR-300-300-1250
CN15	8536	kanał prostokątny	LKR-300-300-1196
CN15	8537	trójnik prostokątny	LTROR-300-300-300-300-125-125-550
CN15	8538	redukcja kanał prostokątny/okrągły	LFR-300-300-315--8--8-250
CN15	8539	kanał okrągły ze szwem spiralnym	SR 315 1570

Zestawienie materiałów instalacja wentylacji			
system	nr elementu	nazwa elementu	oznaczenie
[-]	[-]	[-]	[-]
CN15	8540	nypel	NPU 315
CN15	8541	kanał okrągły ze szwem spiralnym	SR 315 1570
CN15	8542	przewód elastyczny	FLD 315 1669
CN15	8543	redukcja tłoczona męska z podwójną uszczelką	RCU 315 250
CN15	8544	mufa	MF 250
CN15	8545	Nawiewnik / wywiewnik okrągły z pełnym panelem frontowym i okrągłym górnym podejściem. Nawiew szczelinowy, przysufitowy 4-stronny poziomy lub pionowy z możliwością nastaw pośrednich. Zmiana kierunku nawiewu realizowana poprzez zmianę ustawienia panelu wewnętrznego. Dodatkowo skrzynka rozprężna wyposażona w przepustnicę powietrza	400
CN15	8546	redukcja kanał prostokątny/okrągły	LFR-300-300-315--8--8-250
CN15	8547	kanał okrągły ze szwem spiralnym	SR 315 405
CN15	8548	przewód elastyczny	FLD 315 996
CN15	8549	redukcja tłoczona męska z podwójną uszczelką	RCU 315 250
CN15	8550	mufa	MF 250
CN15	8551	Nawiewnik / wywiewnik okrągły z pełnym panelem frontowym i okrągłym górnym podejściem. Nawiew szczelinowy, przysufitowy 4-stronny poziomy lub pionowy z możliwością nastaw pośrednich. Zmiana kierunku nawiewu realizowana poprzez zmianę ustawienia panelu wewnętrznego. Dodatkowo skrzynka rozprężna wyposażona w przepustnicę powietrza	400
CN15	8552	redukcja kanał prostokątny/okrągły	LFR-300-300-315--8--8-250
CN15	8553	kanał okrągły ze szwem spiralnym	SR 315 350
CN15	8554	przewód elastyczny	FLD 315 870
CN15	8555	redukcja tłoczona męska z podwójną uszczelką	RCU 315 250
CN15	8556	mufa	MF 250
CN15	8557	Nawiewnik / wywiewnik okrągły z pełnym panelem frontowym i okrągłym górnym podejściem. Nawiew szczelinowy, przysufitowy 4-stronny poziomy lub pionowy z możliwością nastaw pośrednich. Zmiana kierunku nawiewu realizowana poprzez zmianę ustawienia panelu wewnętrznego. Dodatkowo skrzynka rozprężna wyposażona w przepustnicę powietrza	400
CN15	8558	redukcja kanał prostokątny/okrągły	LFR-300-300-315--8--8-250
CN15	8559	kanał okrągły ze szwem spiralnym	SR 315 432
CN15	8560	przewód elastyczny	FLD 315 1123
CN15	8561	redukcja tłoczona męska z podwójną uszczelką	RCU 315 250
CN15	8562	mufa	MF 250

Zestawienie materiałów instalacja wentylacji			
system	**nr elementu**	**nazwa elementu**	**oznaczenie**
[-]	[-]	[-]	[-]
CN15	8563	Nawiewnik / wywiewnik okrągły z pełnym panelem frontowym i okrągłym górnym podejściem. Nawiew szczelinowy, przysufitowy 4-stronny poziomy lub pionowy z możliwością nastaw pośrednich. Zmiana kierunku nawiewu realizowana poprzez zmianę ustawienia panelu wewnętrznego. Dodatkowo skrzynka rozprężna wyposażona w przepustnicę powietrza	400
CN15	13519	klapa ppoż. z siłownkiem 24V i sprężyną powrotną (funkcja komfort)	1300x500
CN15	13520	kanał prostokątny	LKR-1300-500-219
CW15	8564	kanał prostokątny	LKR-1836-848-100
CW15	8565	redukcja kanału prostokątnego	LDR-1836-848-1300-600--286-297-900
CW15	8566	kanał prostokątny	LKR-1300-600-346
CW15	8567	kanał prostokątny	LKR-1300-600-1250
CW15	8568	tłumik hałasu prostokątny Lw = 51 dB (250Hz), ΔP =29 [Pa], szumy własne LwA = 37 dB (A)	1300x600x3000
CW15	8569	kanał prostokątny	LKR-1300-600-1250
CW15	8570	kanał prostokątny	LKR-1300-600-526
CW15	8571	kolano tłumiące Lw =32 dB (250Hz), ΔP =37 [Pa], szumy własne LwA = 18 dB (A)	1300x600x300
CW15	8572	kanał prostokątny	LKR-1300-600-372
CW15	8573	redukcja kanału prostokątnego	LDR-1300-600-1300-500-0--100-650
CW15	8574	kanał prostokątny	LKR-1300-500-165
CW15	8575	kolano prostokątne (łuk)	LBXR-500-1300-90
CW15	8576	kanał prostokątny	LKR-500-1300-1250
CW15	8577	kanał prostokątny	LKR-500-1300-1250
CW15	8578	kanał prostokątny	LKR-500-1300-1250
CW15	8579	kanał prostokątny	LKR-500-1300-1250
CW15	8580	kanał prostokątny	LKR-500-1300-1250
CW15	8581	kanał prostokątny	LKR-500-1300-1250
CW15	8582	kanał prostokątny	LKR-500-1300-1250
CW15	8583	kanał prostokątny	LKR-500-1300-288
CW15	8584	kolano prostokątne (łuk)	LBXR-500-1300-90
CW15	8585	kanał prostokątny	LKR-500-1300-1250
CW15	8586	kanał prostokątny	LKR-500-1300-481
CW15	8587	kolano prostokątne (łuk)	LBXR-1300-500-90
CW15	8588	kanał prostokątny	LKR-1300-500-807
CW15	8589	nasadka siodłowa	LTR-300-600-125-P20-700
CW15	8590	kratka wentylacyna wywiewna z przepustnicą regulacyjną Aef = 0,086 [m^2]	600x300
CW15	8591	kolano prostokątne (łuk)	LBXR-500-1300-15
CW15	8592	kanał prostokątny	LKR-1300-500-244
CW15	8593	kolano prostokątne (łuk)	LBXR-500-1300-15
CW15	8594	kanał prostokątny	LKR-1300-500-444
CW15	8595	kolano prostokątne (łuk)	LBXR-1300-500-90
CW15	8596	kolano prostokątne (łuk)	LBXR-500-1300-15
CW15	8597	kolano prostokątne (łuk)	LBXR-500-1300-15
CW15	8598	kanał prostokątny	LKR-500-1300-1250
CW15	8599	nasadka siodłowa	LTR-300-600-125-P20-700
CW15	8600	kratka wentylacyna wywiewna z przepustnicą regulacyjną Aef = 0,086 [m^2]	B-3020-600x300

Zestawienie materiałów instalacja wentylacji			
system	nr elementu	nazwa elementu	oznaczenie
[-]	[-]	[-]	[-]
CW15	8601	kanał prostokątny	LKR-500-1300-1250
CW15	8602	kanał prostokątny	LKR-500-1300-1250
CW15	8603	nasadka siodłowa	LTR-300-600-125-P20-700
CW15	8604	kratka wentylacyna wywiewna z przepustnicą regulacyjną Aef = 0,086 [m^2]	B-3020-600x300
CW15	8605	nasadka siodłowa	LTR-300-600-125-P20-700
CW15	8606	kratka wentylacyna wywiewna z przepustnicą regulacyjną Aef = 0,086 [m^2]	B-3020-600x300
CW15	8607	kanał prostokątny	LKR-500-1300-534
CW15	8608	kanał prostokątny	LKR-500-1300-1250
CW15	8609	nasadka siodłowa	LTR-300-600-125-P20-700
CW15	8610	kratka wentylacyna wywiewna z przepustnicą regulacyjną Aef = 0,086 [m^2]	B-3020-600x300
CW15	8611	nasadka siodłowa	LTR-300-600-125-P20-700
CW15	8612	kratka wentylacyna wywiewna z przepustnicą regulacyjną Aef = 0,086 [m^2]	B-3020-600x300
CW15	8613	kanał prostokątny	LKR-500-1300-1250
CW15	8614	kanał prostokątny	LKR-500-1300-1250
CW15	8615	nasadka siodłowa	LTR-300-600-125-P20-700
CW15	8616	kratka wentylacyna wywiewna z przepustnicą regulacyjną Aef = 0,086 [m^2]	B-3020-600x300
CW15	8617	nasadka siodłowa	LTR-300-600-125-P20-700
CW15	8618	kratka wentylacyna wywiewna z przepustnicą regulacyjną Aef = 0,086 [m^2]	B-3020-600x300
CW15	8619	kanał prostokątny	LKR-500-1300-1250
CW15	8620	kanał prostokątny	LKR-500-1300-100
CW15	8621	kanał prostokątny	LKR-500-1300-1177
CW15	8622	nasadka siodłowa	LTR-300-600-125-P20-700
CW15	8623	kratka wentylacyna wywiewna z przepustnicą regulacyjną Aef = 0,086 [m^2]	B-3020-600x300
CW15	8624	nasadka siodłowa	LTR-300-600-125-P20-700
CW15	8625	kratka wentylacyna wywiewna z przepustnicą regulacyjną Aef = 0,086 [m^2]	B-3020-600x300
CW15	8626	kanał prostokątny	LKR-500-1300-1250
CW15	8627	kanał prostokątny	LKR-500-1300-903
CW15	8628	kanał prostokątny	LKR-500-1300-1427
CW15	8629	nasadka siodłowa	LTR-300-600-125-P20-700
CW15	8630	kratka wentylacyna wywiewna z przepustnicą regulacyjną Aef = 0,086 [m^2]	B-3020-600x300
CW15	8631	nasadka siodłowa	LTR-300-600-125-P20-700
CW15	8632	kratka wentylacyna wywiewna z przepustnicą regulacyjną Aef = 0,086 [m^2]	B-3020-600x300
CW15	8633	kanał prostokątny	LKR-500-1300-1142
CW15	8634	kanał prostokątny	LKR-500-1300-1250
CW15	8635	nasadka siodłowa	LTR-300-600-125-P20-700
CW15	8636	kratka wentylacyna wywiewna z przepustnicą regulacyjną Aef = 0,086 [m^2]	B-3020-600x300
CW15	8637	kanał prostokątny	LKR-500-1300-577
CW15	8638	kanał prostokątny	LKR-500-1300-994
CW15	8639	nasadka siodłowa	LTR-300-600-125-P20-700
CW15	8640	kratka wentylacyna wywiewna z przepustnicą regulacyjną Aef = 0,086 [m^2]	B-3020-600x300
CW15	8641	zaślepka kanału prostokątnego	LEPR-500-1300

Zestawienie materiałów instalacja wentylacji			
system	nr ele-mentu	nazwa elementu	oznaczenie
[-]	[-]	[-]	[-]
CW15	13521	klapa ppoż. z siłownkiem 24V i sprężyną powrotną (funkcja komfort)	1300x500
CW15	13522	kanał prostokątny	LKR-500-1300-373
CZ16	8642	kanał prostokątny	LKR-1224-612-945
CZ16	8643	redukcja kanału prostokątnego	LDR-1500-600-1224-612--90-0-763
CZ16	8644	kanał prostokątny	LKR-1500-600-683
CZ16	8645	czerpnia ścienna Aef = 0,5 [m^2], 1500x600	1500x600
CN16	8646	kanał prostokątny	LKR-1224-542-100
CN16	8647	redukcja kanału prostokątnego	LDR-1224-542-900-500--199-0-370
CN16	8648	kolano tłumiące Lw =53 dB (250Hz), ΔP =32 [Pa], szumy własne LwA = 35 dB (A)	500x900x300
CN16	8649	redukcja kanału prostokątnego	LDR-500-900-300-900--100-0-450
CN16	8650	kanał prostokątny	LKR-300-900-757
CN16	8651	kolano prostokątne (łuk)	LBXR-300-900-90
CN16	8652	kanał prostokątny	LKR-900-300-100
CN16	8653	tłumik hałasu prostokątny Lw = 44 dB (250Hz), ΔP =9 [Pa], szumy własne LwA = 21 dB (A)	900x300x500
CN16	8654	kanał prostokątny	LKR-900-300-100
CN16	8655	kolano prostokątne (łuk)	LBXR-300-900-90
CN16	8656	tłumik hałasu prostokątny Lw = 40 dB (250Hz), ΔP =72 [Pa], szumy własne LwA = 32 dB (A)	900x300x2500
CN16	8657	kanał prostokątny	LKR-300-900-387
CN16	8658	nasadka siodłowa	LTR-700-250-125-P20-350
CN16	8659	kanał prostokątny	LKR-700-250-714
CN16	8660	kolano prostokątne (łuk)	LBXR-700-250-90
CN16	8661	kolano prostokątne (łuk)	LBXR-250-700-90
CN16	8662	kanał prostokątny	LKR-250-700-381
CN16	8663	kolano prostokątne (łuk)	LBXR-250-700-90
CN16	8664	kanał prostokątny	LKR-700-250-1250
CN16	8665	kanał prostokątny	LKR-700-250-1250
CN16	8666	kanał prostokątny	LKR-700-250-943
CN16	8667	kolano prostokątne (łuk)	LBXR-700-250-90
CN16	8668	kanał prostokątny	LKR-700-250-1250
CN16	8669	kanał prostokątny	LKR-700-250-764
CN16	8670	trójnik prostokątny	LTROR-700-600-700-250-125-125-850
CN16	8671	redukcja kanału prostokątnego	LDR-700-250-400-250--150-0-350
CN16	8672	kanał prostokątny	LKR-400-250-1250
CN16	8673	kanał prostokątny	LKR-400-250-997
CN16	8674	kolano prostokątne (łuk)	LBXR-400-250-90
CN16	8675	kanał prostokątny	LKR-400-250-1250
CN16	8676	kanał prostokątny	LKR-400-250-1250
CN16	8677	kanał prostokątny	LKR-400-250-1250
CN16	8678	kanał prostokątny	LKR-400-250-661
CN16	8679	kanał prostokątny	LKR-400-250-661
CN16	8680	kolano prostokątne (łuk)	LBXR-400-250-15
CN16	8681	kanał prostokątny	LKR-400-250-900
CN16	8682	kolano prostokątne (łuk)	LBXR-400-250-15
CN16	8683	kanał prostokątny	LKR-400-250-287
CN16	8684	kolano prostokątne (łuk)	LBXR-400-250-90
CN16	8685	kolano prostokątne (łuk)	LBXR-250-400-90
CN16	8686	kanał prostokątny	LKR-250-400-100
CN16	8687	kolano prostokątne (łuk)	LBXR-250-400-90

Zestawienie materiałów instalacja wentylacji			
system	nr elementu	nazwa elementu	oznaczenie
[-]	[-]	[-]	[-]
CN16	8688	kanał prostokątny	LKR-400-250-202
CN16	8689	kolano prostokątne (łuk)	LBXR-250-400-90
CN16	8690	kanał prostokątny	LKR-400-250-100
CN16	8691	kolano prostokątne (łuk)	LBXR-250-400-90
CN16	8692	redukcja kanału prostokątnego	LDR-600-200-400-250--100-25-300
CN16	8693	Prostokątny regulator zmiennego przeływu powietrza V.A.V. nawiewny o wydajności 1500 [m^3/h] wraz z tłumikiem hałasu oraz izolacją termiczną i akustyczną.Z wbudowanymi komponentami automatyki na obudowie. Wysoka dokładność regulacji w niekorzystnych warunkach warunkach napływu powietrza.	600x200
CN16	8694	tłumik na kanaał okrągły (dla regulatora VAV)	LRLB-600-200-1500-10 00
CN16	8695	kanał prostokątny	LKR-600-200-500
CN16	8696	redukcja kanału prostokątnego	LDR-600-200-400-250--100-25-300
CN16	8697	trójnik prostokątny	LTROR-400-400-400-250-125-125-650
CN16	8698	redukcja kanał prostokątny/okrągły	LFR-400-250-250-75-0-350
CN16	8699	kanał okrągły ze szwem spiralnym	SR 250 362
CN16	8700	trójnik segmentowy z podwójną uszczelką	TCPU 250 250
CN16	8701	kanał okrągły ze szwem spiralnym	SR 250 1270
CN16	8702	przewód elastyczny	FD 250 758
CN16	8703	redukcja tłoczona męska z podwójną uszczelką	RCU 250 200
CN16	8704	kanał okrągły ze szwem spiralnym	SR 200 174
CN16	8705	Nawiewnik / wywiewnik okrągły z pełnym panelem frontowym i okrągłym górnym podejściem. Nawiew szczelinowy, przysufitowy 4-stronny poziomy lub pionowy z możliwością nastaw pośrednich. Zmiana kierunku nawiewu realizowana poprzez zmianę ustawienia panelu wewnętrznego. Dodatkowo skrzynka rozprężna wyposażona w przepustnicę powietrza	200
CN16	8706	kanał okrągły ze szwem spiralnym	SR 250 161
CN16	8707	przewód elastyczny	FD 250 1482
CN16	8708	redukcja tłoczona męska z podwójną uszczelką	RCU 250 200
CN16	8709	kanał okrągły ze szwem spiralnym	SR 200 203
CN16	8710	Nawiewnik / wywiewnik okrągły z pełnym panelem frontowym i okrągłym górnym podejściem. Nawiew szczelinowy, przysufitowy 4-stronny poziomy lub pionowy z możliwością nastaw pośrednich. Zmiana kierunku nawiewu realizowana poprzez zmianę ustawienia panelu wewnętrznego. Dodatkowo skrzynka rozprężna wyposażona w przepustnicę powietrza	200
CN16	8711	redukcja kanał prostokątny/okrągły	LFR-400-250-250-75-0-350
CN16	8712	kanał okrągły ze szwem spiralnym	SR 250 1585
CN16	8713	trójnik segmentowy z podwójną uszczelką	TCPU 250 250
CN16	8714	kanał okrągły ze szwem spiralnym	SR 250 1548
CN16	8715	przewód elastyczny	FD 250 505
CN16	8716	redukcja tłoczona męska z podwójną uszczelką	RCU 250 200

Zestawienie materiałów instalacja wentylacji			
system	**nr elementu**	**nazwa elementu**	**oznaczenie**
[-]	[-]	[-]	[-]
CN16	8717	mufa	MF 200
CN16	8718	Nawiewnik / wywiewnik okrągły z pełnym panelem frontowym i okrągłym górnym podejściem. Nawiew szczelinowy, przysufitowy 4-stronny poziomy lub pionowy z możliwością nastaw pośrednich. Zmiana kierunku nawiewu realizowana poprzez zmianę ustawienia panelu wewnętrznego. Dodatkowo skrzynka rozprężna wyposażona w przepustnicę powietrza	200
CN16	8719	kanał okrągły ze szwem spiralnym	SR 250 367
CN16	8720	przewód elastyczny	FD 250 1277
CN16	8721	redukcja tłoczona męska z podwójną uszczelką	RCU 250 200
CN16	8722	kanał okrągły ze szwem spiralnym	SR 200 121
CN16	8723	Nawiewnik / wywiewnik okrągły z pełnym panelem frontowym i okrągłym górnym podejściem. Nawiew szczelinowy, przysufitowy 4-stronny poziomy lub pionowy z możliwością nastaw pośrednich. Zmiana kierunku nawiewu realizowana poprzez zmianę ustawienia panelu wewnętrznego. Dodatkowo skrzynka rozprężna wyposażona w przepustnicę powietrza	200
CN16	8724	redukcja kanału prostokątnego	LDR-600-250-600-200-0--25-300
CN16	8725	Prostokątny regulator zmiennego przepływu powietrza V.A.V. nawiewny o wydajności 1500 [m^3/h] wraz z tłumikiem hałasu oraz izolacją termiczną i akustyczną.Z wbudowanymi komponentami automatyki na obudowie. Wysoka dokładność regulacji w niekorzystnych warunkach warunkach napływu powietrza.	600x200
CN16	8726	tłumik na kanaał okrągły (dla regulatora VAV)	LRLB-600-200-1500-10 00
CN16	8727	redukcja kanału prostokątnego	LDR-600-200-400-250--100-25-250
CN16	8728	trójnik prostokątny	LTROR-400-250-400-250-125-125-500
CN16	8729	trójnik prostokątny	LTROR-400-250-400-250-125-125-500
CN16	8730	redukcja kanał prostokątny/okrągły	LFR-400-250-250-75-0-350
CN16	8731	mufa	MF 250
CN16	8732	trójnik segmentowy z podwójną uszczelką	TCPU 250 250
CN16	8733	kanał okrągły ze szwem spiralnym	SR 250 329
CN16	8734	przewód elastyczny	FD 250 438
CN16	8735	redukcja tłoczona męska z podwójną uszczelką	RCU 250 200
CN16	8736	mufa	MF 200
CN16	8737	Nawiewnik / wywiewnik okrągły z pełnym panelem frontowym i okrągłym górnym podejściem. Nawiew szczelinowy, przysufitowy 4-stronny poziomy lub pionowy z możliwością nastaw pośrednich. Zmiana kierunku nawiewu realizowana poprzez zmianę ustawienia panelu wewnętrznego. Dodatkowo skrzynka rozprężna wyposażona w przepustnicę powietrza	200
CN16	8738	kanał okrągły ze szwem spiralnym	SR 250 304
CN16	8739	przewód elastyczny	FD 250 410

Zestawienie materiałów instalacja wentylacji			
system	nr elementu	nazwa elementu	oznaczenie
[-]	[-]	[-]	[-]
CN16	8740	redukcja tłoczona męska z podwójną uszczelką	RCU 250 200
CN16	8741	mufa	MF 200
CN16	8742	Nawiewnik / wywiewnik okrągły z pełnym panelem frontowym i okrągłym górnym podejściem. Nawiew szczelinowy, przysufitowy 4-stronny poziomy lub pionowy z możliwością nastaw pośrednich. Zmiana kierunku nawiewu realizowana poprzez zmianę ustawienia panelu wewnętrznego. Dodatkowo skrzynka rozprężna wyposażona w przepustnicę powietrza	200
CN16	8743	redukcja kanał prostokątny/okrągły	LFR-250-250-250-0-0-200
CN16	8744	kanał okrągły ze szwem spiralnym	SR 250 618
CN16	8745	kolano tłoczone z podwójną uszczelką	BU 250 90
CN16	8746	kanał okrągły ze szwem spiralnym	SR 250 858
CN16	8747	przewód elastyczny	FD 250 756
CN16	8748	redukcja tłoczona męska z podwójną uszczelką	RCU 250 200
CN16	8749	mufa	MF 200
CN16	8750	Nawiewnik / wywiewnik okrągły z pełnym panelem frontowym i okrągłym górnym podejściem. Nawiew szczelinowy, przysufitowy 4-stronny poziomy lub pionowy z możliwością nastaw pośrednich. Zmiana kierunku nawiewu realizowana poprzez zmianę ustawienia panelu wewnętrznego. Dodatkowo skrzynka rozprężna wyposażona w przepustnicę powietrza	200
CN16	8751	redukcja kanał prostokątny/okrągły	LFR-250-250-250-0-0-200
CN16	8752	kanał okrągły ze szwem spiralnym	SR 250 632
CN16	8753	kolano tłoczone z podwójną uszczelką	BU 250 90
CN16	8754	kanał okrągły ze szwem spiralnym	SR 250 552
CN16	8755	przewód elastyczny	FD 250 582
CN16	8756	redukcja tłoczona męska z podwójną uszczelką	RCU 250 200
CN16	8757	mufa	MF 200
CN16	8758	Nawiewnik / wywiewnik okrągły z pełnym panelem frontowym i okrągłym górnym podejściem. Nawiew szczelinowy, przysufitowy 4-stronny poziomy lub pionowy z możliwością nastaw pośrednich. Zmiana kierunku nawiewu realizowana poprzez zmianę ustawienia panelu wewnętrznego. Dodatkowo skrzynka rozprężna wyposażona w przepustnicę powietrza	200
CN16	8759	redukcja kanału prostokątnego	LDR-300-900-200-450--50--225-450
CN16	8760	kanał prostokątny	LKR-200-450-100
CN16	8761	kolano prostokątne (łuk)	LBXR-200-450-90
CN16	8762	kanał prostokątny	LKR-200-450-591
CN16	8763	redukcja kanału prostokątnego	LDR-200-450-200-400-0--25-200
CN16	8764	kanał prostokątny	LKR-400-200-1200

Zestawienie materiałów instalacja wentylacji			
system	nr elementu	nazwa elementu	oznaczenie
[-]	[-]	[-]	[-]
CN16	8765	Prostokątny regulator zmiennego przeływu powietrza V.A.V. Nawiewny /wywiewny o wydajności 1500 [m^3/h] wraz z tłumikiem hałasu oraz izolowaną obudową akustycznie i termicznie.	400x200
CN16	8766	tłumik na kanaał okrągły (dla regulatora VAV)	LRLB-400-200-1500-10 00
CN16	8767	kanał prostokątny	LKR-400-200-530
CN16	8768	redukcja kanału prostokątnego	LDR-450-200-400-200--25-0-200
CN16	8769	kolano prostokątne (łuk)	LBXR-450-200-90
CN16	8770	kanał prostokątny	LKR-450-200-660
CN16	8771	trójnik prostokątny	LTROR-450-250-450-200-125-125-500
CN16	8772	trójnik prostokątny	LTROR-450-250-450-200-125-125-500
CN16	8773	redukcja kanału prostokątnego	LDR-450-200-250-200--100-0-200
CN16	8774	kanał prostokątny	LKR-250-200-148
CN16	8775	kolano prostokątne (łuk)	LBXR-250-200-90
CN16	8776	kanał prostokątny	LKR-250-200-834
CN16	8777	kanał prostokątny	LKR-250-200-1250
CN16	8778	kanał prostokątny	LKR-250-200-1250
CN16	8779	kolano prostokątne (łuk)	LBXR-250-200-90
CN16	8780	kolano prostokątne (łuk)	LBXR-200-250-90
CN16	8781	kanał prostokątny	LKR-250-200-100
CN16	8782	kolano prostokątne (łuk)	LBXR-200-250-90
CN16	8783	kanał prostokątny	LKR-250-200-476
CN16	8784	kolano prostokątne (łuk)	LBXR-200-250-90
CN16	8785	kanał prostokątny	LKR-250-200-124
CN16	8786	kolano prostokątne (łuk)	LBXR-200-250-90
CN16	8787	kanał prostokątny	LKR-250-200-289
CN16	8788	trójnik prostokątny	LTROR-250-250-250-200-125-125-500
CN16	8789	redukcja kanał prostokątny/okrągły	LFR-250-200-250-0--25-200
CN16	8790	nypel	NP 250
CN16	8791	kanał okrągły ze szwem spiralnym	SR 250 288
CN16	8792	przewód elastyczny	SD 250 1746
CN16	8793	redukcja tłoczona męska z podwójną uszczelką	RCU 250 200
CN16	8794	mufa	MF 200
CN16	8795	Nawiewnik / wywiewnik okrągły z pełnym panelem frontowym i okrągłym górnym podejściem. Nawiew szczelinowy, przysufitowy 4-stronny poziomy lub pionowy z możliwością nastaw pośrednich. Zmiana kierunku nawiewu realizowana poprzez zmianę ustawienia panelu wewnętrznego. Dodatkowo skrzynka rozprężna wyposażona w przepustnicę powietrza	200
CN16	8796	redukcja kanał prostokątny/okrągły	LFR-250-200-250-0--25-200
CN16	8797	kanał okrągły ze szwem spiralnym	SR 250 324
CN16	8798	nypel	NPU 250
CN16	8799	kanał okrągły ze szwem spiralnym	SR 250 3000
CN16	8800	kolano tłoczone z podwójną uszczelką	BU 250 90
CN16	8801	mufa	MF 250
CN16	8802	przewód elastyczny	FD 250 788
CN16	8803	redukcja tłoczona męska z podwójną uszczelką	RCU 250 200
CN16	8804	mufa	MF 200

Zestawienie materiałów instalacja wentylacji			
system	**nr elementu**	**nazwa elementu**	**oznaczenie**
[-]	[-]	[-]	[-]
CN16	8805	Nawiewnik / wywiewnik okrągły z pełnym panelem frontowym i okrągłym górnym podejściem. Nawiew szczelinowy, przysufitowy 4-stronny poziomy lub pionowy z możliwością nastaw pośrednich. Zmiana kierunku nawiewu realizowana poprzez zmianę ustawienia panelu wewnętrznego. Dodatkowo skrzynka rozprężna wyposażona w przepustnicę powietrza	200
CN16	8806	redukcja kanał prostokątny/okrągły	LFR-250-200-250-0--25-200
CN16	8807	kanał okrągły ze szwem spiralnym	SR 250 484
CN16	8808	przewód elastyczny	FD 250 932
CN16	8809	redukcja tłoczona męska z podwójną uszczelką	RCU 250 200
CN16	8810	mufa	MF 200
CN16	8811	Nawiewnik / wywiewnik okrągły z pełnym panelem frontowym i okrągłym górnym podejściem. Nawiew szczelinowy, przysufitowy 4-stronny poziomy lub pionowy z możliwością nastaw pośrednich. Zmiana kierunku nawiewu realizowana poprzez zmianę ustawienia panelu wewnętrznego. Dodatkowo skrzynka rozprężna wyposażona w przepustnicę powietrza	200
CN16	8812	redukcja kanał prostokątny/okrągły	LFR-250-200-250-0--25-200
CN16	8813	kanał okrągły ze szwem spiralnym	SR 250 815
CN16	8814	przewód elastyczny	FD 250 1103
CN16	8815	redukcja tłoczona męska z podwójną uszczelką	RCU 250 200
CN16	8816	mufa	MF 200
CN16	8817	Nawiewnik / wywiewnik okrągły z pełnym panelem frontowym i okrągłym górnym podejściem. Nawiew szczelinowy, przysufitowy 4-stronny poziomy lub pionowy z możliwością nastaw pośrednich. Zmiana kierunku nawiewu realizowana poprzez zmianę ustawienia panelu wewnętrznego. Dodatkowo skrzynka rozprężna wyposażona w przepustnicę powietrza	200
CW16	8818	kanał prostokątny	LKR-1224-542-100
CW16	8819	redukcja kanału prostokątnego	LDR-1224-542-500-900--363-128-600
CW16	8820	kolano prostokątne (łuk)	LBXR-500-900-90
CW16	8821	kolano tłumiące Lw =48 dB (250Hz), ΔP = 54 [Pa], szumy własne LwA = 46 dB (A)	900x500x300
CW16	8822	kanał prostokątny	LKR-900-500-412
CW16	8823	redukcja kanału prostokątnego	LDR-900-500-900-300-120--100-450
CW16	8824	kanał prostokątny	LKR-300-900-958
CW16	8825	kolano prostokątne (łuk)	LBXR-300-900-90
CW16	8826	kanał prostokątny	LKR-300-900-667
CW16	8827	kolano prostokątne (łuk)	LBXR-300-900-90
CW16	8828	tłumik hałasu prostokątny Lw = 34 dB (250Hz), ΔP =72 [Pa], szumy własne LwA = 34 dB (A)	900x300x2500
CW16	8829	kanał prostokątny	LKR-300-900-386
CW16	8830	redukcja kanału prostokątnego	LDR-300-900-250-350--25--275-450
CW16	8831	kanał prostokątny	LKR-250-350-100

Zestawienie materiałów instalacja wentylacji			
system	**nr elementu**	**nazwa elementu**	**oznaczenie**
[-]	[-]	[-]	[-]
CW16	8832	kolano prostokątne (łuk)	LBXR-250-350-90
CW16	8833	kanał prostokątny	LKR-350-250-167
CW16	8834	kolano prostokątne (łuk)	LBXR-350-250-90
CW16	8835	kanał prostokątny	LKR-350-250-216
CW16	8836	kanał prostokątny	LKR-350-250-1250
CW16	8837	kolano prostokątne (łuk)	LBXR-250-350-90
CW16	8838	kanał prostokątny	LKR-350-250-100
CW16	8839	kolano prostokątne (łuk)	LBXR-250-350-90
CW16	8840	kanał prostokątny	LKR-350-250-533
CW16	8841	kolano prostokątne (łuk)	LBXR-250-350-90
CW16	8842	kanał prostokątny	LKR-350-250-175
CW16	8843	kolano prostokątne (łuk)	LBXR-250-350-90
CW16	8844	redukcja kanału prostokątnego	LDR-250-350-200-400–25-25-150
CW16	8845	kanał prostokątny	LKR-200-400-201
CW16	8846	Prostokątny regulator zmiennego przeływu powietrza V.A.V. Nawiewny /wywiewny o wydajności 1500 [m^3/h] wraz z tłumikiem hałasu oraz izolowaną obudową akustycznie i termicznie.	400x200
CW16	8847	tłumik na kanaał okrągły (dla regulatora VAV)	LRLB-400-200-1500-10 00
CW16	8848	kanał prostokątny	LKR-400-200-194
CW16	8849	redukcja kanału prostokątnego	LDR-350-250-400-200-25–25-150
CW16	8850	kolano prostokątne (łuk)	LBXR-350-250-90
CW16	8851	kanał prostokątny	LKR-350-250-149
CW16	8852	kanał prostokątny	LKR-350-250-1250
CW16	8853	trójnik prostokątny	LTROR-350-350-350-250-125-125-600
CW16	8854	redukcja kanału prostokątnego	LDR-350-250-250-250–50-0-150
CW16	8855	kanał prostokątny	LKR-250-250-1250
CW16	8856	kanał prostokątny	LKR-250-250-1081
CW16	8857	trójnik prostokątny	LTROR-250-250-250-250-125-125-500
CW16	8858	redukcja kanał prostokątny/okrągły	LFR-250-250-250-0-0-250
CW16	8859	kanał okrągły ze szwem spiralnym	SR 250 512
CW16	8860	przewód elastyczny	FD 250 1120
CW16	8861	Nawiewnik / wywiewnik okrągły z pełnym panelem frontowym i okrągłym górnym podejściem. Nawiew szczelinowy, przysufitowy 4-stronny poziomy lub pionowy z możliwością nastaw pośrednich. Zmiana kierunku nawiewu realizowana poprzez zmianę ustawienia panelu wewnętrznego. Dodatkowo skrzynka rozprężna wyposażona w przepustnicę powietrza	315
CW16	8862	redukcja kanał prostokątny/okrągły	LFR-250-250-250-0-0-250
CW16	8863	kanał okrągły ze szwem spiralnym	SR 250 490
CW16	8864	przewód elastyczny	FD 250 699

Zestawienie materiałów instalacja wentylacji			
system	nr elementu	nazwa elementu	oznaczenie
[-]	[-]	[-]	[-]
CW16	8865	Nawiewnik / wywiewnik okrągły z pełnym panelem frontowym i okrągłym górnym podejściem. Nawiew szczelinowy, przysufitowy 4-stronny poziomy lub pionowy z możliwością nastaw pośrednich. Zmiana kierunku nawiewu realizowana poprzez zmianę ustawienia panelu wewnętrznego. Dodatkowo skrzynka rozprężna wyposażona w przepustnicę powietrza	315
CW16	8866	redukcja kanał prostokątny/okrągły	LFR-350-250-250-50-0-300
CW16	8867	kanał okrągły ze szwem spiralnym	SR 250 893
CW16	8868	przewód elastyczny	FD 250 629
CW16	8869	Nawiewnik / wywiewnik okrągły z pełnym panelem frontowym i okrągłym górnym podejściem. Nawiew szczelinowy, przysufitowy 4-stronny poziomy lub pionowy z możliwością nastaw pośrednich. Zmiana kierunku nawiewu realizowana poprzez zmianę ustawienia panelu wewnętrznego. Dodatkowo skrzynka rozprężna wyposażona w przepustnicę powietrza	315
CW16	8870	nasadka siodłowa	LTR-700-250-125-P20-350
CW16	8871	kanał prostokątny	LKR-700-250-698
CW16	8872	kolano prostokątne (łuk)	LBXR-250-700-90
CW16	8873	kanał prostokątny	LKR-250-700-382
CW16	8874	kolano prostokątne (łuk)	LBXR-250-700-90
CW16	8875	kolano prostokątne (łuk)	LBXR-700-250-45
CW16	8876	kanał prostokątny	LKR-700-250-142
CW16	8877	kolano prostokątne (łuk)	LBXR-700-250-45
CW16	8878	kanał prostokątny	LKR-700-250-1250
CW16	8879	kanał prostokątny	LKR-700-250-391
CW16	8880	trójnik prostokątny	LTROR-700-600-700-250-125-125-850
CW16	8881	redukcja kanału prostokątnego	LDR-700-250-600-200--50--25-350
CW16	8882	kanał prostokątny	LKR-600-200-1052
CW16	8883	kolano prostokątne (łuk)	LBXR-600-200-90
CW16	8884	kanał prostokątny	LKR-600-200-625
CW16	8885	kolano prostokątne (łuk)	LBXR-600-200-90
CW16	8886	kanał prostokątny	LKR-600-200-794
CW16	8887	kolano prostokątne (łuk)	LBXR-200-600-90
CW16	8888	kanał prostokątny	LKR-600-200-125
CW16	8889	kolano prostokątne (łuk)	LBXR-200-600-90
CW16	8890	kanał prostokątny	LKR-600-200-100
CW16	8891	kolano prostokątne (łuk)	LBXR-200-600-90
CW16	8892	kanał prostokątny	LKR-600-200-125
CW16	8893	kolano prostokątne (łuk)	LBXR-200-600-90
CW16	8894	kolano prostokątne (łuk)	LBXR-600-200-90
CW16	8895	kanał prostokątny	LKR-600-200-728
CW16	8896	króciec łączący	ILU 125
CW16	8897	kanał okrągły ze szwem spiralnym	SR 125 326
CW16	8898	kolano tłoczone z podwójną uszczelką	BU 125 90
CW16	8899	kanał okrągły ze szwem spiralnym	SR 125 1712
CW16	8900	redukcja tłoczona męska z podwójną uszczelką	RCU 200 125
CW16	8901	kanał okrągły ze szwem spiralnym	SR 200 412

Zestawienie materiałów instalacja wentylacji			
system	**nr elementu**	**nazwa elementu**	**oznaczenie**
[-]	[-]	[-]	[-]
CW16	8902	Okrągły regulator stałego przepływu o wydajności 90 [m^3/h] wykonany z tworzywa sztucznego.Gotowe do uruchomienia urządzenie zbudowane jest z obudowy ze skalą do nastawy przepływu, mechanizmu regulacyjnego ze sprężyną regulacyjną i bezsilikonowym mieszkiem tłumiącym drgania.MOntaż w okrągłym przewodzie wentylacyjnym	160
CW16	8903	kanał okrągły ze szwem spiralnym	SR 200 599
CW16	8904	redukcja tłoczona męska z podwójną uszczelką	RCU 200 125
CW16	8905	kanał okrągły ze szwem spiralnym	SR 125 309
CW16	8906	kolano tłoczone z podwójną uszczelką	BU 125 90
CW16	8907	kanał okrągły ze szwem spiralnym	SR 125 2493
CW16	8908	nypel	NPU 125
CW16	8909	kanał okrągły ze szwem spiralnym	SR 125 3000
CW16	8910	kolano tłoczone z podwójną uszczelką	BU 125 90
CW16	8911	kanał okrągły ze szwem spiralnym	SR 125 1014
CW16	8912	nypel	NPU 125
CW16	8913	kanał okrągły ze szwem spiralnym	SR 125 3000
CW16	8914	przewód elastyczny	FD 125 1216
CW16	8915	redukcja tłoczona żeńska z podwójną uszczelką	RCFU 160 125
CW16	8916	zawór wywiewny	160
CW16	8917	Prostokątny regulator zmiennego przepływu powietrza V.A.V. wywiewny o wydajności 1500 [m^3/h] wraz z tłumikiem hałasu oraz izolacją termiczną i akustyczną.Z wbudowanymi komponentami automatyki na obudowie. Wysoka dokładność regulacji w niekorzystnych warunkach warunkach napływu powietrza.	600x200
CW16	8918	tłumik na kanaał okrągły (dla regulatora VAV)	LRLB-600-200-1500-10 00
CW16	8919	kanał prostokątny	LKR-600-200-341
CW16	8920	redukcja kanału prostokątnego	LDR-600-200-350-250--125-49-300
CW16	8921	kolano prostokątne (łuk)	LBXR-350-250-90
CW16	8922	kanał prostokątny	LKR-350-250-954
CW16	8923	trójnik prostokątny	LTROR-350-350-350-250-125-125-600
CW16	8924	redukcja kanału prostokątnego	LDR-350-250-250-250--50-0-150
CW16	8925	kanał prostokątny	LKR-250-250-1250
CW16	8926	kanał prostokątny	LKR-250-250-807
CW16	8927	trójnik prostokątny	LTROR-250-250-250-250-125-125-500
CW16	8928	redukcja kanał prostokątny/okrągły	LFR-250-250-250-0-0-250
CW16	8929	kanał okrągły ze szwem spiralnym	SR 250 304
CW16	8930	przewód elastyczny	FD 250 995
CW16	8931	Nawiewnik / wywiewnik okrągły z pełnym panelem frontowym i okrągłym górnym podejściem. Nawiew szczelinowy, przysufitowy 4-stronny poziomy lub pionowy z możliwością nastaw pośrednich. Zmiana kierunku nawiewu realizowana poprzez zmianę ustawienia panelu wewnętrznego. Dodatkowo skrzynka rozprężna wyposażona w przepustnicę powietrza	315

Zestawienie materiałów instalacja wentylacji			
system	nr elementu	nazwa elementu	oznaczenie
[-]	[-]	[-]	[-]
CW16	8932	redukcja kanał prostokątny/okrągły	LFR-250-250-250-0-0-250
CW16	8933	kanał okrągły ze szwem spiralnym	SR 250 440
CW16	8934	przewód elastyczny	FD 250 772
CW16	8935	Nawiewnik / wywiewnik okrągły z pełnym panelem frontowym i okrągłym górnym podejściem. Nawiew szczelinowy, przysufitowy 4-stronny poziomy lub pionowy z możliwością nastaw pośrednich. Zmiana kierunku nawiewu realizowana poprzez zmianę ustawienia panelu wewnętrznego. Dodatkowo skrzynka rozprężna wyposażona w przepustnicę powietrza	315
CW16	8936	redukcja kanał prostokątny/okrągły	LFR-350-250-250-50-0-300
CW16	8937	kanał okrągły ze szwem spiralnym	SR 250 298
CW16	8938	przewód elastyczny	FD 250 1113
CW16	8939	Nawiewnik / wywiewnik okrągły z pełnym panelem frontowym i okrągłym górnym podejściem. Nawiew szczelinowy, przysufitowy 4-stronny poziomy lub pionowy z możliwością nastaw pośrednich. Zmiana kierunku nawiewu realizowana poprzez zmianę ustawienia panelu wewnętrznego. Dodatkowo skrzynka rozprężna wyposażona w przepustnicę powietrza	315
CW16	8940	redukcja kanału prostokątnego	LDR-600-250-600-200-0–25-300
CW16	8941	Prostokątny regulator zmiennego przeływu powietrza V.A.V. wywiewny o wydajności 1500 [m^3/h] wraz z tłumikiem hałasu oraz izolacją termiczną i akustyczną.Z wbudowanymi komponentami automatyki na obudowie. Wysoka dokładność regulacji w niekorzystnych warunkach warunkach napływu powietrza.	600x200
CW16	8942	tłumik na kanaał okrągły (dla regulatora VAV)	LRLB-600-200-1500-10 00
CW16	8943	kanał prostokątny	LKR-600-200-336
CW16	8944	trójnik orłowy	-600-200-300-2-125-0
CW16	8945	redukcja kanał prostokątny/okrągły	LFR-300-200-250-25–25-250
CW16	8946	kanał okrągły ze szwem spiralnym	SR 250 268
CW16	8947	kolano tłoczone z podwójną uszczelką	BU 250 90
CW16	8948	kanał okrągły ze szwem spiralnym	SR 250 1341
CW16	8949	przewód elastyczny	FD 250 1089
CW16	8950	Nawiewnik / wywiewnik okrągły z pełnym panelem frontowym i okrągłym górnym podejściem. Nawiew szczelinowy, przysufitowy 4-stronny poziomy lub pionowy z możliwością nastaw pośrednich. Zmiana kierunku nawiewu realizowana poprzez zmianę ustawienia panelu wewnętrznego. Dodatkowo skrzynka rozprężna wyposażona w przepustnicę powietrza	315
CW16	8951	kanał prostokątny	LKR-300-200-495
CW16	8952	trójnik prostokątny	LTROR-300-300-300-200-125-125-550
CW16	8953	redukcja kanał prostokątny/okrągły	LFR-300-200-250-25–25-250
CW16	8954	kanał okrągły ze szwem spiralnym	SR 250 227
CW16	8955	przewód elastyczny	FD 250 908

Zestawienie materiałów instalacja wentylacji			
system	nr elementu	nazwa elementu	oznaczenie
[-]	[-]	[-]	[-]
CW16	8956	Nawiewnik / wywiewnik okrągły z pełnym panelem frontowym i okrągłym górnym podejściem. Nawiew szczelinowy, przysufitowy 4-stronny poziomy lub pionowy z możliwością nastaw pośrednich. Zmiana kierunku nawiewu realizowana poprzez zmianę ustawienia panelu wewnętrznego. Dodatkowo skrzynka rozprężna wyposażona w przepustnicę powietrza	315
CW16	8957	redukcja kanał prostokątny/okrągły	LFR-300-200-250-25--25-250
CW16	8958	kanał okrągły ze szwem spiralnym	SR 250 981
CW16	8959	przewód elastyczny	FD 250 875
CW16	8960	Nawiewnik / wywiewnik okrągły z pełnym panelem frontowym i okrągłym górnym podejściem. Nawiew szczelinowy, przysufitowy 4-stronny poziomy lub pionowy z możliwością nastaw pośrednich. Zmiana kierunku nawiewu realizowana poprzez zmianę ustawienia panelu wewnętrznego. Dodatkowo skrzynka rozprężna wyposażona w przepustnicę powietrza	315
CZ17	8961	kanał prostokątny	LKR-918-918-100
CZ17	8962	redukcja kanału prostokątnego	LDR-1500-500-918-918-459-418-831
CZ17	8963	kanał prostokątny	LKR-1500-500-577
CZ17	8964	czerpnia ścienna Aef = 0,46 [m^2], 1500x500	1500x500
CN17	8965	kanał prostokątny	LKR-918-918-100
CN17	8966	redukcja kanału prostokątnego	LDR-918-918-700-500--231--193-275
CN17	8967	kolano tłumiące Lw =55 dB (250Hz), ΔP = 39 [Pa], szumy własne LwA = 37 dB (A)	700x300x300
CN17	8968	redukcja kanału prostokątnego	LDR-500-700-300-700--100-0-350
CN17	8969	kanał prostokątny	LKR-300-700-1097
CN17	8970	kolano prostokątne (łuk)	LBXR-300-700-90
CN17	8971	kanał prostokątny	LKR-300-700-630
CN17	8972	kolano prostokątne (łuk)	LBXR-300-700-90
CN17	8973	tłumik hałasu prostokątny Lw = 27 dB (250Hz), ΔP =31 [Pa], szumy własne LwA = 27 dB (A)	700x300x2500
CN17	8974	kanał prostokątny	LKR-700-300-795
CN17	8975	klapa ppoż. z siłownkiem 24V i sprężyną powrotną (funkcja komfort)	700x300
CN17	8976	kanał prostokątny	LKR-700-300-517
CN17	8977	redukcja kanału prostokątnego	LDR-300-700-300-550-0-0-350
CN17	8978	kanał prostokątny	LKR-300-550-1250
CN17	8979	kanał prostokątny	LKR-300-550-1035
CN17	8980	kanał prostokątny	LKR-300-550-274
CN17	8981	trójnik orłowy	-300-550-200-2-125-0
CN17	8982	kanał prostokątny	LKR-200-550-424
CN17	8983	kolano prostokątne (łuk)	LBXR-550-200-90
CN17	8984	kanał prostokątny	LKR-550-200-371
CN17	8985	kolano prostokątne (łuk)	LBXR-550-200-90
CN17	8986	kanał prostokątny	LKR-550-200-1250
CN17	8987	kanał prostokątny	LKR-550-200-596
CN17	8988	trójnik prostokątny	LTROR-550-550-550-200-125-125-800
CN17	8989	kanał prostokątny	LKR-550-200-622

Zestawienie materiałów instalacja wentylacji			
system	nr elementu	nazwa elementu	oznaczenie
[-]	[-]	[-]	[-]
CN17	8990	redukcja kanału prostokątnego	LDR-550-200-350-150--100-25-250
CN17	8991	kanał prostokątny	LKR-350-150-100
CN17	8992	kolano prostokątne (łuk)	LBXR-150-350-15
CN17	8993	kanał prostokątny	LKR-350-150-338
CN17	8994	kolano prostokątne (łuk)	LBXR-150-350-15
CN17	8995	kanał prostokątny	LKR-350-150-142
CN17	8996	kolano prostokątne (łuk)	LBXR-150-350-15
CN17	8997	kanał prostokątny	LKR-350-150-338
CN17	8998	kolano prostokątne (łuk)	LBXR-150-350-15
CN17	8999	kanał prostokątny	LKR-350-150-100
CN17	9000	redukcja kanału prostokątnego	LDR-350-150-250-200--50-75-150
CN17	9001	kanał prostokątny	LKR-250-200-100
CN17	9002	kolano prostokątne (łuk)	LBXR-250-200-90
CN17	9003	kanał prostokątny	LKR-250-200-1040
CN17	9004	kolano prostokątne (łuk)	LBXR-250-200-90
CN17	9005	kanał prostokątny	LKR-250-200-1250
CN17	9006	kanał prostokątny	LKR-250-200-1250
CN17	9007	kanał prostokątny	LKR-250-200-903
CN17	9008	trójnik prostokątny	LTROR-250-250-250-200-125-125-500
CN17	9009	kanał prostokątny	LKR-250-200-171
CN17	9010	redukcja kanał prostokątny/okrągły	LFR-250-200-200-25-0-200
CN17	9011	kanał okrągły ze szwem spiralnym	SR 200 1666
CN17	9012	trójnik segmentowy z podwójną uszczelką	TCPU 200 100
CN17	9013	kanał okrągły ze szwem spiralnym	SR 200 2280
CN17	9014	trójnik segmentowy z podwójną uszczelką	TCPU 200 160
CN17	9015	redukcja tłoczona żeńska z podwójną uszczelką	RCFU 200 160
CN17	9016	kanał okrągły ze szwem spiralnym	SR 160 1419
CN17	9017	trójnik segmentowy z podwójną uszczelką	TCPU 160 100
CN17	9018	kanał okrągły ze szwem spiralnym	SR 160 2275
CN17	9019	trójnik segmentowy z podwójną uszczelką	TCPU 160 100
CN17	9020	kanał okrągły ze szwem spiralnym	SR 160 2544
CN17	9021	przewód elastyczny	FD 160 710
CN17	9022	mufa	MF 160
CN17	9023	redukcja tłoczona męska z podwójną uszczelką	RCU 160 125
CN17	9024	mufa	MF 125
CN17	9025	Nawiewnik / wywiewnik okrągły z pełnym panelem frontowym i okrągłym górnym podejściem. Nawiew szczelinowy, przysufitowy 4-stronny poziomy lub pionowy z możliwością nastaw pośrednich. Zmiana kierunku nawiewu realizowana poprzez zmianę ustawienia panelu wewnętrznego. Dodatkowo skrzynka rozprężna wyposażona w przepustnicę powietrza	160
CN17	9026	kanał okrągły ze szwem spiralnym	SR 100 163
CN17	9027	przepustnica regulacyjna okrągła	DRU 100
CN17	9028	kanał okrągły ze szwem spiralnym	SR 100 158
CN17	9029	przewód elastyczny	FD 100 750
CN17	9030	nawiewnik wirowy o wysokiej indukcji ze skrzynką rozprężną z przyłączem bocznym oraz z przepustnicą regulacyjną	100
CN17	9031	kanał okrągły ze szwem spiralnym	SR 100 421

Zestawienie materiałów instalacja wentylacji			
system	nr elementu	nazwa elementu	oznaczenie
[-]	[-]	[-]	[-]
CN17	9032	przewód elastyczny	FD 100 804
CN17	9033	nawiewnik wirowy o wysokiej indukcji ze skrzynką rozprężną z przyłączem bocznym oraz z przepustnicą regulacyjną	100
CN17	9034	kanał okrągły ze szwem spiralnym	SR 160 454
CN17	9035	przewód elastyczny	FD 160 457
CN17	9036	mufa	MF 160
CN17	9037	redukcja tłoczona męska z podwójną uszczelką	RCU 160 125
CN17	9038	mufa	MF 125
CN17	9039	Nawiewnik / wywiewnik okrągły z pełnym panelem frontowym i okrągłym górnym podejściem. Nawiew szczelinowy, przysufitowy 4-stronny poziomy lub pionowy z możliwością nastaw pośrednich. Zmiana kierunku nawiewu realizowana poprzez zmianę ustawienia panelu wewnętrznego. Dodatkowo skrzynka rozprężna wyposażona w przepustnicę powietrza	160
CN17	9040	mufa	MF 100
CN17	9041	przepustnica regulacyjna okrągła	DRU 100
CN17	9042	mufa	MF 100
CN17	9043	przewód elastyczny	FD 100 589
CN17	9044	nawiewnik wirowy o wysokiej indukcji ze skrzynką rozprężną z przyłączem bocznym oraz z przepustnicą regulacyjną	100
CN17	9045	redukcja kanał prostokątny/okrągły	LFR-250-200-160-45-20-200
CN17	9046	kanał okrągły ze szwem spiralnym	SR 160 161
CN17	9047	kolano tłoczone z podwójną uszczelką	BU 160 15
CN17	9048	kanał okrągły ze szwem spiralnym	SR 160 606
CN17	9049	kolano tłoczone z podwójną uszczelką	BU 160 15
CN17	9050	mufa	MF 160
CN17	9051	kolano tłoczone z podwójną uszczelką	BU 160 60
CN17	9052	kanał okrągły ze szwem spiralnym	SR 160 100
CN17	9053	kolano tłoczone z podwójną uszczelką	BU 160 60
CN17	9054	kanał okrągły ze szwem spiralnym	SR 160 289
CN17	9055	kolano tłoczone z podwójną uszczelką	BU 160 60
CN17	9056	kanał okrągły ze szwem spiralnym	SR 160 100
CN17	9057	kolano tłoczone z podwójną uszczelką	BU 160 60
CN17	9058	kanał okrągły ze szwem spiralnym	SR 160 955
CN17	9059	trójnik segmentowy z podwójną uszczelką	TCPU 160 100
CN17	9060	kanał okrągły ze szwem spiralnym	SR 160 753
CN17	9061	kolano tłoczone z podwójną uszczelką	BU 160 15
CN17	9062	kanał okrągły ze szwem spiralnym	SR 160 205
CN17	9063	kolano tłoczone z podwójną uszczelką	BU 160 15
CN17	9064	kanał okrągły ze szwem spiralnym	SR 160 210
CN17	9065	kolano tłoczone z podwójną uszczelką	BU 160 15
CN17	9066	kanał okrągły ze szwem spiralnym	SR 160 432
CN17	9067	kolano tłoczone z podwójną uszczelką	BU 160 15
CN17	9068	kanał okrągły ze szwem spiralnym	SR 160 377
CN17	9069	trójnik segmentowy z podwójną uszczelką	TCPU 160 100
CN17	9070	kanał okrągły ze szwem spiralnym	SR 160 1716
CN17	9071	kolano tłoczone z podwójną uszczelką	BU 160 45
CN17	9072	kanał okrągły ze szwem spiralnym	SR 160 123

Zestawienie materiałów instalacja wentylacji			
system	nr elementu	nazwa elementu	oznaczenie
[-]	[-]	[-]	[-]
CN17	9073	kolano tłoczone z podwójną uszczelką	BU 160 45
CN17	9074	kanał okrągły ze szwem spiralnym	SR 160 1411
CN17	9075	kolano tłoczone z podwójną uszczelką	BU 160 90
CN17	9076	kanał okrągły ze szwem spiralnym	SR 160 554
CN17	9077	przewód elastyczny	FD 160 291
CN17	9078	mufa	MF 160
CN17	9079	redukcja tłoczona męska z podwójną uszczelką	RCU 160 125
CN17	9080	mufa	MF 125
CN17	9081	Nawiewnik / wywiewnik okrągły z pełnym panelem frontowym i okrągłym górnym podejściem. Nawiew szczelinowy, przysufitowy 4-stronny poziomy lub pionowy z możliwością nastaw pośrednich. Zmiana kierunku nawiewu realizowana poprzez zmianę ustawienia panelu wewnętrznego. Dodatkowo skrzynka rozprężna wyposażona w przepustnicę powietrza	160
CN17	9082	mufa	MF 100
CN17	9083	przepustnica regulacyjna okrągła	DRU 100
CN17	9084	kanał okrągły ze szwem spiralnym	SR 100 130
CN17	9085	przewód elastyczny	FD 100 529
CN17	9086	nawiewnik wirowy o wysokiej indukcji ze skrzynką rozprężną z przyłączem bocznym oraz z przepustnicą regulacyjną	100
CN17	9087	kanał okrągły ze szwem spiralnym	SR 100 907
CN17	9088	przewód elastyczny	FD 100 611
CN17	9089	nawiewnik wirowy o wysokiej indukcji ze skrzynką rozprężną z przyłączem bocznym oraz z przepustnicą regulacyjną	100
CN17	9090	króciec łączący	ILU 100
CN17	9091	kanał okrągły ze szwem spiralnym	SR 100 165
CN17	9092	kolano tłoczone z podwójną uszczelką	BU 100 90
CN17	9093	kanał okrągły ze szwem spiralnym	SR 100 150
CN17	9094	przepustnica regulacyjna okrągła	DRU 100
CN17	9095	kanał okrągły ze szwem spiralnym	SR 100 157
CN17	9096	przewód elastyczny	FD 100 535
CN17	9097	nawiewnik wirowy o wysokiej indukcji ze skrzynką rozprężną z przyłączem bocznym oraz z przepustnicą regulacyjną	100
CN17	9098	redukcja kanału prostokątnego	LDR-550-200-300-200--125-0-250
CN17	9099	kanał prostokątny	LKR-300-200-100
CN17	9100	przepustnica prostokątna jednopłaszczyznowa	LKSR-300-200-200
CN17	9101	kanał prostokątny	LKR-300-200-206
CN17	9102	trójnik prostokątny	LTROR-300-200-300-200-125-125-450
CN17	9103	redukcja kanału prostokątnego	LDR-300-200-250-150--26--82-150
CN17	9104	kanał prostokątny	LKR-250-150-1103
CN17	9105	kolano prostokątne (łuk)	LBXR-150-250-15
CN17	9106	kanał prostokątny	LKR-150-250-124
CN17	9107	kolano prostokątne (łuk)	LBXR-150-250-15
CN17	9108	kanał prostokątny	LKR-250-150-843
CN17	9109	redukcja kanału prostokątnego	LDR-250-150-200-200--25-25-100
CN17	9110	trójnik prostokątny	LTROR-200-200-200-200-125-125-450
CN17	9111	redukcja kanał prostokątny/okrągły	LFR-200-200-200-0-0-200

Zestawienie materiałów instalacja wentylacji			
system	nr elementu	nazwa elementu	oznaczenie
[-]	[-]	[-]	[-]
CN17	9112	kanał okrągły ze szwem spiralnym	SR 200 1081
CN17	9113	trójnik segmentowy z podwójną uszczelką	TCPU 200 200
CN17	9114	kanał okrągły ze szwem spiralnym	SR 200 171
CN17	9115	redukcja tłoczona męska z podwójną uszczelką	RCU 200 125
CN17	9116	kanał okrągły ze szwem spiralnym	SR 125 1124
CN17	9117	kolano tłoczone z podwójną uszczelką	BU 125 15
CN17	9118	kanał okrągły ze szwem spiralnym	SR 125 198
CN17	9119	kolano tłoczone z podwójną uszczelką	BU 125 15
CN17	9120	kanał okrągły ze szwem spiralnym	SR 125 815
CN17	9121	kolano tłoczone z podwójną uszczelką	BU 125 15
CN17	9122	kanał okrągły ze szwem spiralnym	SR 125 198
CN17	9123	kolano tłoczone z podwójną uszczelką	BU 125 15
CN17	9124	kanał okrągły ze szwem spiralnym	SR 125 736
CN17	9125	trójnik segmentowy z podwójną uszczelką	TCPU 125 100
CN17	9126	kanał okrągły ze szwem spiralnym	SR 125 1549
CN17	9127	kolano tłoczone z podwójną uszczelką	BU 125 90
CN17	9128	kanał okrągły ze szwem spiralnym	SR 125 2283
CN17	9129	przewód elastyczny	FD 125 492
CN17	9130	redukcja tłoczona męska z podwójną uszczelką	RCU 125 100
CN17	9131	mufa	MF 100
CN17	9132	nawiewnik wirowy o wysokiej indukcji ze skrzynką rozprężną z przyłączem bocznym oraz z przepustnicą regulacyjną	100
CN17	9133	kanał okrągły ze szwem spiralnym	SR 100 554
CN17	9134	przewód elastyczny	FD 100 390
CN17	9135	nawiewnik wirowy o wysokiej indukcji ze skrzynką rozprężną z przyłączem bocznym oraz z przepustnicą regulacyjną	100
CN17	9136	kanał okrągły ze szwem spiralnym	SR 200 711
CN17	9137	przewód elastyczny	FD 200 1051
CN17	9138	redukcja tłoczona męska z podwójną uszczelką	RCU 200 160
CN17	9139	mufa	MF 160
CN17	9140	Nawiewnik / wywiewnik okrągły z pełnym panelem frontowym i okrągłym górnym podejściem. Nawiew szczelinowy, przysufitowy 4-stronny poziomy lub pionowy z możliwością nastaw pośrednich. Zmiana kierunku nawiewu realizowana poprzez zmianę ustawienia panelu wewnętrznego. Dodatkowo skrzynka rozprężna wyposażona w przepustnicę powietrza	160
CN17	9141	redukcja kanał prostokątny/okrągły	LFR-200-200-200-0-0-200
CN17	9142	kanał okrągły ze szwem spiralnym	SR 200 422
CN17	9143	przewód elastyczny	FD 200 1090
CN17	9144	redukcja tłoczona męska z podwójną uszczelką	RCU 200 160
CN17	9145	mufa	MF 160

Zestawienie materiałów instalacja wentylacji			
system	**nr elementu**	**nazwa elementu**	**oznaczenie**
[-]	[-]	[-]	[-]
CN17	9146	Nawiewnik / wywiewnik okrągły z pełnym panelem frontowym i okrągłym górnym podejściem. Nawiew szczelinowy, przysufitowy 4-stronny poziomy lub pionowy z możliwością nastaw pośrednich. Zmiana kierunku nawiewu realizowana poprzez zmianę ustawienia panelu wewnętrznego. Dodatkowo skrzynka rozprężna wyposażona w przepustnicę powietrza	160
CN17	9147	redukcja kanał prostokątny/okrągły	LFR-200-200-200-0-0-200
CN17	9148	kanał okrągły ze szwem spiralnym	SR 200 500
CN17	9149	przewód elastyczny	FD 200 1026
CN17	9150	redukcja tłoczona męska z podwójną uszczelką	RCU 200 160
CN17	9151	mufa	MF 160
CN17	9152	Nawiewnik / wywiewnik okrągły z pełnym panelem frontowym i okrągłym górnym podejściem. Nawiew szczelinowy, przysufitowy 4-stronny poziomy lub pionowy z możliwością nastaw pośrednich. Zmiana kierunku nawiewu realizowana poprzez zmianę ustawienia panelu wewnętrznego. Dodatkowo skrzynka rozprężna wyposażona w przepustnicę powietrza	160
CN17	9153	redukcja kanału prostokątnego	LDR-200-550-200-250-0--150-250
CN17	9154	kolano prostokątne (łuk)	LBXR-250-200-90
CN17	9155	kanał prostokątny	LKR-250-200-100
CN17	9156	przepustnica prostokątna jednopłaszczyznowa	LKSR-250-200-200
CN17	9157	kanał prostokątny	LKR-250-200-600
CN17	9158	króciec łączący	ILU 100
CN17	9159	kanał okrągły ze szwem spiralnym	SR 100 110
CN17	9160	przepustnica regulacyjna okrągła	DRU 100
CN17	9161	kanał okrągły ze szwem spiralnym	SR 100 126
CN17	9162	przewód elastyczny	FD 100 527
CN17	9163	nawiewnik wirowy o wysokiej indukcji ze skrzynką rozprężną z przyłączem bocznym oraz z przepustnicą regulacyjną	100
CN17	9164	kolano prostokątne (łuk)	LBXR-250-200-90
CN17	9165	kanał prostokątny	LKR-250-200-100
CN17	9166	kolano prostokątne (łuk)	LBXR-200-250-45
CN17	9167	kanał prostokątny	LKR-250-200-131
CN17	9168	kolano prostokątne (łuk)	LBXR-200-250-45
CN17	9169	kanał prostokątny	LKR-250-200-203
CN17	9170	kolano prostokątne (łuk)	LBXR-200-250-45
CN17	9171	kanał prostokątny	LKR-250-200-131
CN17	9172	kolano prostokątne (łuk)	LBXR-200-250-45
CN17	9173	kanał prostokątny	LKR-250-200-222
CN17	9174	króciec łączący	ILU 125
CN17	9175	mufa	MF 125
CN17	9176	przepustnica regulacyjna okrągła	DRU 125
CN17	9177	kanał okrągły ze szwem spiralnym	SR 125 145
CN17	9178	przewód elastyczny	FD 125 344

Zestawienie materiałów instalacja wentylacji			
system	nr elementu	nazwa elementu	oznaczenie
[-]	[-]	[-]	[-]
CN17	9179	nawiewnik wirowy o wysokiej indukcji ze skrzynką rozprężną z przyłączem bocznym oraz z przepustnicą regulacyjną	160
CN17	9180	redukcja kanału prostokątnego	LDR-250-200-200-200–25-0-100
CN17	9181	kanał prostokątny	LKR-200-200-1250
CN17	9182	kanał prostokątny	LKR-200-200-1250
CN17	9183	kanał prostokątny	LKR-200-200-554
CN17	9184	króciec łączący	ILU 125
CN17	9185	mufa	MF 125
CN17	9186	przepustnica regulacyjna okrągła	DRU 125
CN17	9187	kanał okrągły ze szwem spiralnym	SR 125 170
CN17	9188	przewód elastyczny	FD 125 597
CN17	9189	nawiewnik wirowy o wysokiej indukcji ze skrzynką rozprężną z przyłączem bocznym oraz z przepustnicą regulacyjną	160
CN17	9190	redukcja kanał prostokątny/okrągły	LFR-200-200-200-0-0-200
CN17	9191	kanał okrągły ze szwem spiralnym	SR 200 1229
CN17	9192	kolano tłoczone z podwójną uszczelką	BU 200 90
CN17	9193	kanał okrągły ze szwem spiralnym	SR 200 3000
CN17	9194	nypel	NPU 200
CN17	9195	kanał okrągły ze szwem spiralnym	SR 200 1239
CN17	9196	trójnik segmentowy z podwójną uszczelką	TCPU 200 200
CN17	9197	kanał okrągły ze szwem spiralnym	SR 200 163
CN17	9198	kolano tłoczone z podwójną uszczelką	BU 200 90
CN17	9199	kanał okrągły ze szwem spiralnym	SR 200 151
CN17	9200	kolano tłoczone z podwójną uszczelką	BU 200 90
CN17	9201	kanał okrągły ze szwem spiralnym	SR 200 223
CN17	9202	kolano tłoczone z podwójną uszczelką	BU 200 90
CN17	9203	kanał okrągły ze szwem spiralnym	SR 200 151
CN17	9204	kolano tłoczone z podwójną uszczelką	BU 200 90
CN17	9205	kanał okrągły ze szwem spiralnym	SR 200 1710
CN17	9206	trójnik segmentowy z podwójną uszczelką	TCPU 200 200
CN17	9207	kanał okrągły ze szwem spiralnym	SR 200 171
CN17	9208	redukcja tłoczona męska z podwójną uszczelką	RCU 200 100
CN17	9209	kanał okrągły ze szwem spiralnym	SR 100 1157
CN17	9210	przewód elastyczny	FD 100 1623
CN17	9211	nawiewnik wirowy o wysokiej indukcji ze skrzynką rozprężną z przyłączem bocznym oraz z przepustnicą regulacyjną	100
CN17	9212	kanał okrągły ze szwem spiralnym	SR 200 490
CN17	9213	przewód elastyczny	FD 200 713
CN17	9214	redukcja tłoczona męska z podwójną uszczelką	RCU 200 160
CN17	9215	mufa	MF 160
CN17	9216	Nawiewnik / wywiewnik okrągły z pełnym panelem frontowym i okrągłym górnym podejściem. Nawiew szczelinowy, przysufitowy 4-stronny poziomy lub pionowy z możliwością nastaw pośrednich. Zmiana kierunku nawiewu realizowana poprzez zmianę ustawienia panelu wewnętrznego. Dodatkowo skrzynka rozprężna wyposażona w przepustnicę powietrza	160
CN17	9217	kanał okrągły ze szwem spiralnym	SR 200 510

Zestawienie materiałów instalacja wentylacji			
system	nr elementu	nazwa elementu	oznaczenie
[-]	[-]	[-]	[-]
CN17	9218	przewód elastyczny	FD 200 737
CN17	9219	redukcja tłoczona męska z podwójną uszczelką	RCU 200 160
CN17	9220	mufa	MF 160
CN17	9221	Nawiewnik / wywiewnik okrągły z pełnym panelem frontowym i okrągłym górnym podejściem. Nawiew szczelinowy, przysufitowy 4-stronny poziomy lub pionowy z możliwością nastaw pośrednich. Zmiana kierunku nawiewu realizowana poprzez zmianę ustawienia panelu wewnętrznego. Dodatkowo skrzynka rozprężna wyposażona w przepustnicę powietrza	160
CN17	9222	nasadka siodłowa	LTR-350-200-125-P20-300
CN17	9223	kanał prostokątny	LKR-350-200-139
CN17	9224	klapa ppoż. z siłownkiem 24V i sprężyną powrotną (funkcja komfort)	350x200
CN17	9225	kanał prostokątny	LKR-350-200-169
CN17	9226	kolano prostokątne (łuk)	LBXR-200-350-90
CN17	9227	kanał prostokątny	LKR-350-200-458
CN17	9228	kolano prostokątne (łuk)	LBXR-200-350-90
CN17	9229	kolano prostokątne (łuk)	LBXR-350-200-90
CN17	9230	kanał prostokątny	LKR-350-200-1250
CN17	9231	kanał prostokątny	LKR-350-200-631
CN17	9232	trójnik prostokątny	LTROR-350-200-350-200-125-125-450
CN17	9233	redukcja kanału prostokątnego	LDR-350-200-300-200--25-0-150
CN17	9234	kanał prostokątny	LKR-300-200-1250
CN17	9235	kanał prostokątny	LKR-300-200-1099
CN17	9236	trójnik prostokątny	LTROR-300-250-300-200-125-125-500
CN17	9237	redukcja kanał prostokątny/okrągły	LFR-300-200-160-70-20-250
CN17	9238	kanał okrągły ze szwem spiralnym	SR 160 320
CN17	9239	trójnik segmentowy z podwójną uszczelką	TCPU 160 160
CN17	9240	redukcja tłoczona żeńska z podwójną uszczelką	RCFU 160 125
CN17	9241	kanał okrągły ze szwem spiralnym	SR 125 767
CN17	9242	przewód elastyczny	FD 125 838
CN17	9243	mufa	MF 125
CN17	9244	redukcja tłoczona męska z podwójną uszczelką	RCU 125 100
CN17	9245	mufa	MF 100
CN17	9246	Nawiewnik / wywiewnik okrągły z pełnym panelem frontowym i okrągłym górnym podejściem. Nawiew szczelinowy, przysufitowy 4-stronny lub 1,2,3 stronny pionowy z możliwością nastaw pośrednich. Zmiana kierunku nawiewu realizowana poprzez zmianę ustawienia panelu wewnętrznego. Dodatkowo skrzynka rozprężna wyposażonaw przepustnicę powietrza	100
CN17	9247	kanał okrągły ze szwem spiralnym	SR 160 690
CN17	9248	kolano tłoczone z podwójną uszczelką	BU 160 60
CN17	9249	kanał okrągły ze szwem spiralnym	SR 160 190
CN17	9250	kolano tłoczone z podwójną uszczelką	BU 160 60
CN17	9251	kanał okrągły ze szwem spiralnym	SR 160 193
CN17	9252	kolano tłoczone z podwójną uszczelką	BU 160 60

Zestawienie materiałów instalacja wentylacji			
system	nr elementu	nazwa elementu	oznaczenie
[-]	[-]	[-]	[-]
CN17	9253	kanał okrągły ze szwem spiralnym	SR 160 190
CN17	9254	kolano tłoczone z podwójną uszczelką	BU 160 60
CN17	9255	kanał okrągły ze szwem spiralnym	SR 160 448
CN17	9256	kolano tłoczone z podwójną uszczelką	BU 160 90
CN17	9257	kanał okrągły ze szwem spiralnym	SR 160 2479
CN17	9258	kolano tłoczone z podwójną uszczelką	BU 160 90
CN17	9259	kanał okrągły ze szwem spiralnym	SR 160 1070
CN17	9260	trójnik segmentowy z podwójną uszczelką	TCPU 160 160
CN17	9261	redukcja tłoczona żeńska z podwójną uszczelką	RCFU 160 125
CN17	9262	kanał okrągły ze szwem spiralnym	SR 125 325
CN17	9263	przepustnica regulacyjna okrągła	DRU 125
CN17	9264	kanał okrągły ze szwem spiralnym	SR 125 665
CN17	9265	kolano tłoczone z podwójną uszczelką	BU 125 15
CN17	9266	kanał okrągły ze szwem spiralnym	SR 125 187
CN17	9267	kolano tłoczone z podwójną uszczelką	BU 125 15
CN17	9268	kanał okrągły ze szwem spiralnym	SR 125 1377
CN17	9269	kolano tłoczone z podwójną uszczelką	BU 125 60
CN17	9270	kanał okrągły ze szwem spiralnym	SR 125 108
CN17	9271	kolano tłoczone z podwójną uszczelką	BU 125 60
CN17	9272	kanał okrągły ze szwem spiralnym	SR 125 1181
CN17	9273	przewód elastyczny	FD 125 381
CN17	9274	kanał okrągły ze szwem spiralnym	SR 125 122
CN17	9275	redukcja tłoczona męska z podwójną uszczelką	RCU 125 100
CN17	9276	mufa	MF 100
CN17	9277	nawiewnik wirowy o wysokiej indukcji ze skrzynką rozprężną z przyłączem bocznym oraz z przepustnicą regulacyjną	125
CN17	9278	kanał okrągły ze szwem spiralnym	SR 160 332
CN17	9279	przewód elastyczny	FD 160 285
CN17	9280	redukcja tłoczona męska z podwójną uszczelką	RCU 160 125
CN17	9281	mufa	MF 125
CN17	9282	Nawiewnik / wywiewnik okrągły z pełnym panelem frontowym i okrągłym górnym podejściem. Nawiew szczelinowy, przysufitowy 4-stronny lub 1,2,3 stronny pionowy z możliwością nastaw pośrednich. Zmiana kierunku nawiewu realizowana poprzez zmianę ustawienia panelu wewnętrznego. Dodatkowo skrzynka rozprężna wyposażonaw przepustnicę powietrza	160
CN17	9283	kanał prostokątny	LKR-250-200-1250
CN17	9284	kanał prostokątny	LKR-250-200-1250
CN17	9285	kanał prostokątny	LKR-250-200-1250
CN17	9286	kanał prostokątny	LKR-250-200-1250
CN17	9287	króciec łączący	ILU 160
CN17	9288	kanał okrągły ze szwem spiralnym	SR 160 872
CN17	9289	kolano tłoczone z podwójną uszczelką	BU 160 15
CN17	9290	kanał okrągły ze szwem spiralnym	SR 160 136
CN17	9291	kolano tłoczone z podwójną uszczelką	BU 160 15
CN17	9292	kanał okrągły ze szwem spiralnym	SR 160 888
CN17	9293	trójnik segmentowy z podwójną uszczelką	TCPU 160 160

Zestawienie materiałów instalacja wentylacji			
system	nr elementu	nazwa elementu	oznaczenie
[-]	[-]	[-]	[-]
CN17	9294	redukcja tłoczona żeńska z podwójną uszczelką	RCFU 160 100
CN17	9295	kanał okrągły ze szwem spiralnym	SR 100 209
CN17	9296	przepustnica regulacyjna okrągła	DRU 100
CN17	9297	kanał okrągły ze szwem spiralnym	SR 100 923
CN17	9298	kolano tłoczone z podwójną uszczelką	BU 100 90
CN17	9299	kanał okrągły ze szwem spiralnym	SR 100 1460
CN17	9300	przewód elastyczny	FD 100 491
CN17	9301	nawiewnik wirowy o wysokiej indukcji ze skrzynką rozprężną z przyłączem bocznym oraz z przepustnicą regulacyjną	125
CN17	9302	kanał okrągły ze szwem spiralnym	SR 160 384
CN17	9303	przewód elastyczny	FD 160 387
CN17	9304	redukcja tłoczona męska z podwójną uszczelką	RCU 160 125
CN17	9305	mufa	MF 125
CN17	9306	Nawiewnik / wywiewnik okrągły z pełnym panelem frontowym i okrągłym górnym podejściem. Nawiew szczelinowy, przysufitowy 4-stronny lub 1,2,3 stronny pionowy z możliwością nastaw pośrednich. Zmiana kierunku nawiewu realizowana poprzez zmianę ustawienia panelu wewnętrznego. Dodatkowo skrzynka rozprężna wyposażonaw przepustnicę powietrza	160
CN17	9307	kanał prostokątny	LKR-250-200-171
CN17	9308	redukcja kanał prostokątny/okrągły	LFR-250-200-200-25-0-200
CN17	9309	kanał okrągły ze szwem spiralnym	SR 200 309
CN17	9310	kolano tłoczone z podwójną uszczelką	BU 200 60
CN17	9311	kanał okrągły ze szwem spiralnym	SR 200 182
CN17	9312	kolano tłoczone z podwójną uszczelką	BU 200 60
CN17	9313	kanał okrągły ze szwem spiralnym	SR 200 513
CN17	9314	kolano tłoczone z podwójną uszczelką	BU 200 60
CN17	9315	kanał okrągły ze szwem spiralnym	SR 200 182
CN17	9316	kolano tłoczone z podwójną uszczelką	BU 200 60
CN17	9317	kanał okrągły ze szwem spiralnym	SR 200 1056
CN17	9318	trójnik segmentowy z podwójną uszczelką	TCPU 200 160
CN17	9319	redukcja tłoczona żeńska z podwójną uszczelką	RCFU 200 125
CN17	9320	kanał okrągły ze szwem spiralnym	SR 125 1270
CN17	9321	nypel	NPU 125
CN17	9322	kanał okrągły ze szwem spiralnym	SR 125 3000
CN17	9323	przewód elastyczny	FD 125 709
CN17	9324	redukcja tłoczona męska z podwójną uszczelką	RCU 125 100
CN17	9325	mufa	MF 100
CN17	9326	Nawiewnik / wywiewnik okrągły z pełnym panelem frontowym i okrągłym górnym podejściem. Nawiew szczelinowy, przysufitowy 4-stronny lub 1,2,3 stronny pionowy z możliwością nastaw pośrednich. Zmiana kierunku nawiewu realizowana poprzez zmianę ustawienia panelu wewnętrznego. Dodatkowo skrzynka rozprężna wyposażonaw przepustnicę powietrza	100

Zestawienie materiałów instalacja wentylacji			
system	nr elementu	nazwa elementu	oznaczenie
[-]	[-]	[-]	[-]
CN17	9327	kanał okrągły ze szwem spiralnym	SR 160 1215
CN17	9328	trójnik segmentowy z podwójną uszczelką	TCPU 160 125
CN17	9329	kanał okrągły ze szwem spiralnym	SR 160 1256
CN17	9330	kolano tłoczone z podwójną uszczelką	BU 160 90
CN17	9331	kanał okrągły ze szwem spiralnym	SR 160 2219
CN17	9332	trójnik segmentowy z podwójną uszczelką	TCPU 160 100
CN17	9333	kanał okrągły ze szwem spiralnym	SR 160 850
CN17	9334	przewód elastyczny	FD 160 298
CN17	9335	redukcja tłoczona męska z podwójną uszczelką	RCU 160 125
CN17	9336	mufa	MF 125
CN17	9337	Nawiewnik / wywiewnik okrągły z pełnym panelem frontowym i okrągłym górnym podejściem. Nawiew szczelinowy, przysufitowy 4-stronny lub 1,2,3 stronny pionowy z możliwością nastaw pośrednich. Zmiana kierunku nawiewu realizowana poprzez zmianę ustawienia panelu wewnętrznego. Dodatkowo skrzynka rozprężna wyposażonaw przepustnicę powietrza	160
CN17	9338	kanał okrągły ze szwem spiralnym	SR 100 152
CN17	9339	przepustnica regulacyjna okrągła	DRU 100
CN17	9340	kanał okrągły ze szwem spiralnym	SR 100 133
CN17	9341	przewód elastyczny	FD 100 507
CN17	9342	nawiewnik wirowy o wysokiej indukcji ze skrzynką rozprężną z przyłączem bocznym oraz z przepustnicą regulacyjną	125
CN17	9343	kanał okrągły ze szwem spiralnym	SR 125 413
CN17	9344	przewód elastyczny	FD 125 548
CN17	9345	mufa	MF 125
CN17	9346	redukcja tłoczona męska z podwójną uszczelką	RCU 125 100
CN17	9347	mufa	MF 100
CN17	9348	Nawiewnik / wywiewnik okrągły z pełnym panelem frontowym i okrągłym górnym podejściem. Nawiew szczelinowy, przysufitowy 4-stronny lub 1,2,3 stronny pionowy z możliwością nastaw pośrednich. Zmiana kierunku nawiewu realizowana poprzez zmianę ustawienia panelu wewnętrznego. Dodatkowo skrzynka rozprężna wyposażonaw przepustnicę powietrza	100
CN17	9349	redukcja kanał prostokątny/okrągły	LFR-200-200-125-38-38-150
CN17	9350	kanał okrągły ze szwem spiralnym	SR 125 569
CN17	9351	trójnik segmentowy z podwójną uszczelką	TCPU 125 125
CN17	9352	kanał okrągły ze szwem spiralnym	SR 125 3000
CN17	9353	nypel	NPU 125
CN17	9354	kanał okrągły ze szwem spiralnym	SR 125 550
CN17	9355	przewód elastyczny	FD 125 685
CN17	9356	mufa	MF 125
CN17	9357	redukcja tłoczona męska z podwójną uszczelką	RCU 125 100
CN17	9358	mufa	MF 100

Zestawienie materiałów instalacja wentylacji			
system	nr elementu	nazwa elementu	oznaczenie
[-]	[-]	[-]	[-]
CN17	9359	Nawiewnik / wywiewnik okrągły z pełnym panelem frontowym i okrągłym górnym podejściem. Nawiew szczelinowy, przysufitowy 4-stronny lub 1,2,3 stronny pionowy z możliwością nastaw pośrednich. Zmiana kierunku nawiewu realizowana poprzez zmianę ustawienia panelu wewnętrznego. Dodatkowo skrzynka rozprężna wyposażonaw przepustnicę powietrza	100
CN17	9360	kanał okrągły ze szwem spiralnym	SR 125 422
CN17	9361	przewód elastyczny	FD 125 326
CN17	9362	mufa	MF 125
CN17	9363	redukcja tłoczona męska z podwójną uszczelką	RCU 125 100
CN17	9364	mufa	MF 100
CN17	9365	Nawiewnik / wywiewnik okrągły z pełnym panelem frontowym i okrągłym górnym podejściem. Nawiew szczelinowy, przysufitowy 4-stronny lub 1,2,3 stronny pionowy z możliwością nastaw pośrednich. Zmiana kierunku nawiewu realizowana poprzez zmianę ustawienia panelu wewnętrznego. Dodatkowo skrzynka rozprężna wyposażonaw przepustnicę powietrza	100
CW17	9366	kanał prostokątny	LKR-918-612-100
CW17	9367	redukcja kanału prostokątnego	LDR-918-612-300-500-184--198-347
CW17	9368	kolano tłumiące Lw =49 dB (250Hz), ΔP = 43 [Pa], szumy własne LwA = 18 dB (A)	700x300x2500
CW17	9369	kanał prostokątny	500x300x300
CW17	9370	redukcja kanału prostokątnego	LDR-500-300-300-250-0--25-250
CW17	9371	kanał prostokątny	LKR-300-250-1250
CW17	9372	kanał prostokątny	LKR-300-250-130
CW17	9373	kolano tłumiące Lw =41 dB (250Hz), ΔP = 13 [Pa], szumy własne LwA = 29 dB (A)	300x250x300
CW17	9374	kanał prostokątny	LKR-300-250-439
CW17	9375	kolano tłumiące Lw =38 dB (250Hz), ΔP = 13 [Pa], szumy własne LwA = 29 dB (A)	300x250x300
CW17	9376	kanał prostokątny	LKR-300-250-1250
CW17	9377	kanał prostokątny	LKR-300-250-1250
CW17	9378	kanał prostokątny	LKR-300-250-283
CW17	9379	króciec łączący	ILU 125
CW17	9380	kanał okrągły ze szwem spiralnym	SR 125 260
CW17	9381	klapa ppoż. z siłownkiem 24V i sprężyną powrotną (funkcja komfort)	Ø 125
CW17	9382	kanał okrągły ze szwem spiralnym	SR 125 1123
CW17	9383	kolano tłoczone z podwójną uszczelką	BU 125 90
CW17	9384	kanał okrągły ze szwem spiralnym	SR 125 678
CW17	9385	kolano tłoczone z podwójną uszczelką	BU 125 90
CW17	9386	kanał okrągły ze szwem spiralnym	SR 125 2440
CW17	9387	kolano tłoczone z podwójną uszczelką	BU 125 45
CW17	9388	kanał okrągły ze szwem spiralnym	SR 125 162
CW17	9389	kolano tłoczone z podwójną uszczelką	BU 125 45
CW17	9390	kanał okrągły ze szwem spiralnym	SR 125 2487
CW17	9391	trójnik segmentowy z podwójną uszczelką	TCPU 125 125

Zestawienie materiałów instalacja wentylacji			
system	nr elementu	nazwa elementu	oznaczenie
[-]	[-]	[-]	[-]
CW17	9392	redukcja tłoczona żeńska z podwójną uszczelką	RCFU 125 100
CW17	9393	kanał okrągły ze szwem spiralnym	SR 100 585
CW17	9394	kolano tłoczone z podwójną uszczelką	BU 100 45
CW17	9395	kanał okrągły ze szwem spiralnym	SR 100 184
CW17	9396	kolano tłoczone z podwójną uszczelką	BU 100 45
CW17	9397	mufa	MF 100
CW17	9398	kolano tłoczone z podwójną uszczelką	BU 100 90
CW17	9399	kanał okrągły ze szwem spiralnym	SR 100 2760
CW17	9400	trójnik segmentowy z podwójną uszczelką	TCPU 100 100
CW17	9401	kanał okrągły ze szwem spiralnym	SR 100 1526
CW17	9402	kolano tłoczone z podwójną uszczelką	BU 100 60
CW17	9403	kanał okrągły ze szwem spiralnym	SR 100 106
CW17	9404	kolano tłoczone z podwójną uszczelką	BU 100 60
CW17	9405	kanał okrągły ze szwem spiralnym	SR 100 114
CW17	9406	kolano tłoczone z podwójną uszczelką	BU 100 60
CW17	9407	kanał okrągły ze szwem spiralnym	SR 100 106
CW17	9408	kolano tłoczone z podwójną uszczelką	BU 100 60
CW17	9409	kanał okrągły ze szwem spiralnym	SR 100 751
CW17	9410	kolano tłoczone z podwójną uszczelką	BU 100 90
CW17	9411	kanał okrągły ze szwem spiralnym	SR 100 115
CW17	9412	kolano tłoczone z podwójną uszczelką	BU 100 90
CW17	9413	kanał okrągły ze szwem spiralnym	SR 100 491
CW17	9414	kolano tłoczone z podwójną uszczelką	BU 100 90
CW17	9415	kanał okrągły ze szwem spiralnym	SR 100 270
CW17	9416	kolano tłoczone z podwójną uszczelką	BU 100 90
CW17	9417	kanał okrągły ze szwem spiralnym	SR 100 1604
CW17	9418	kolano tłoczone z podwójną uszczelką	BU 100 30
CW17	9419	kanał okrągły ze szwem spiralnym	SR 100 160
CW17	9420	kolano tłoczone z podwójną uszczelką	BU 100 30
CW17	9421	kanał okrągły ze szwem spiralnym	SR 100 1264
CW17	9422	kolano tłoczone z podwójną uszczelką	BU 100 90
CW17	9423	kanał okrągły ze szwem spiralnym	SR 100 800
CW17	9424	przepustnica regulacyjna okrągła	DRU 100
CW17	9425	kanał okrągły ze szwem spiralnym	SR 100 135
CW17	9426	przewód elastyczny	FD 100 670
CW17	9427	zawór wywiewny	100
CW17	9428	kanał okrągły ze szwem spiralnym	SR 100 875
CW17	9429	przepustnica regulacyjna okrągła	DRU 100
CW17	9430	kanał okrągły ze szwem spiralnym	SR 100 180
CW17	9431	przewód elastyczny	FD 100 640
CW17	9432	zawór wywiewny	100
CW17	9433	kanał okrągły ze szwem spiralnym	SR 125 521
CW17	9434	kolano tłoczone z podwójną uszczelką	BU 125 90
CW17	9435	kanał okrągły ze szwem spiralnym	SR 125 147
CW17	9436	kolano tłoczone z podwójną uszczelką	BU 125 45
CW17	9437	kanał okrągły ze szwem spiralnym	SR 125 162
CW17	9438	kolano tłoczone z podwójną uszczelką	BU 125 45
CW17	9439	kanał okrągły ze szwem spiralnym	SR 125 561
CW17	9440	kolano tłoczone z podwójną uszczelką	BU 125 90
CW17	9441	kanał okrągły ze szwem spiralnym	SR 125 277
CW17	9442	kolano tłoczone z podwójną uszczelką	BU 125 60
CW17	9443	kanał okrągły ze szwem spiralnym	SR 125 239
CW17	9444	kolano tłoczone z podwójną uszczelką	BU 125 60

Zestawienie materiałów instalacja wentylacji			
system	nr elementu	nazwa elementu	oznaczenie
[-]	[-]	[-]	[-]
CW17	9445	kanał okrągły ze szwem spiralnym	SR 125 262
CW17	9446	kolano tłoczone z podwójną uszczelką	BU 125 60
CW17	9447	kanał okrągły ze szwem spiralnym	SR 125 239
CW17	9448	kolano tłoczone z podwójną uszczelką	BU 125 60
CW17	9449	kanał okrągły ze szwem spiralnym	SR 125 809
CW17	9450	kolano tłoczone z podwójną uszczelką	BU 125 90
CW17	9451	kanał okrągły ze szwem spiralnym	SR 125 2450
CW17	9452	kolano tłoczone z podwójną uszczelką	BU 125 90
CW17	9453	kanał okrągły ze szwem spiralnym	SR 125 2028
CW17	9454	kolano tłoczone z podwójną uszczelką	BU 125 15
CW17	9455	kanał okrągły ze szwem spiralnym	SR 125 187
CW17	9456	kolano tłoczone z podwójną uszczelką	BU 125 15
CW17	9457	kanał okrągły ze szwem spiralnym	SR 125 433
CW17	9458	kolano tłoczone z podwójną uszczelką	BU 125 15
CW17	9459	kanał okrągły ze szwem spiralnym	SR 125 187
CW17	9460	kolano tłoczone z podwójną uszczelką	BU 125 15
CW17	9461	kanał okrągły ze szwem spiralnym	SR 125 148
CW17	9462	kolano tłoczone z podwójną uszczelką	BU 125 90
CW17	9463	kanał okrągły ze szwem spiralnym	SR 125 624
CW17	9464	kolano tłoczone z podwójną uszczelką	BU 125 90
CW17	9465	kanał okrągły ze szwem spiralnym	SR 125 269
CW17	9466	kolano tłoczone z podwójną uszczelką	BU 125 60
CW17	9467	kanał okrągły ze szwem spiralnym	SR 125 183
CW17	9468	kolano tłoczone z podwójną uszczelką	BU 125 60
CW17	9469	kanał okrągły ze szwem spiralnym	SR 125 1026
CW17	9470	przepustnica regulacyjna okrągła	DRU 125
CW17	9471	kanał okrągły ze szwem spiralnym	SR 125 552
CW17	9472	kolano tłoczone z podwójną uszczelką	BU 125 90
CW17	9473	kanał okrągły ze szwem spiralnym	SR 125 815
CW17	9474	przewód elastyczny	FD 125 606
CW17	9475	redukcja tłoczona żeńska z podwójną uszczelką	RCFU 160 125
CW17	9476	zawór wywiewny	160
CW17	9477	redukcja kanału prostokątnego	LDR-300-250-200-250--100-0-150
CW17	9478	kanał prostokątny	LKR-250-200-273
CW17	9479	klapa ppoż. z siłownkiem 24V i sprężyną powrotną (funkcja komfort)	250x200
CW17	9480	kanał prostokątny	LKR-250-200-1250
CW17	9481	kanał prostokątny	LKR-250-200-1250
CW17	9482	kanał prostokątny	LKR-250-200-700
CW17	9483	kanał prostokątny	LKR-250-200-266
CW17	9484	trójnik orłowy	-200-250-200-2-125-0
CW17	9485	kanał prostokątny	LKR-200-250-435
CW17	9486	króciec łączący	ILU 125
CW17	9487	kanał okrągły ze szwem spiralnym	SR 125 103
CW17	9488	kolano tłoczone z podwójną uszczelką	BU 125 90
CW17	9489	kanał okrągły ze szwem spiralnym	SR 125 728
CW17	9490	kolano tłoczone z podwójną uszczelką	BU 125 90
CW17	9491	kanał okrągły ze szwem spiralnym	SR 125 192
CW17	9492	kolano tłoczone z podwójną uszczelką	BU 125 90
CW17	9493	kanał okrągły ze szwem spiralnym	SR 125 537
CW17	9494	kolano tłoczone z podwójną uszczelką	BU 125 45
CW17	9495	kanał okrągły ze szwem spiralnym	SR 125 509
CW17	9496	kolano tłoczone z podwójną uszczelką	BU 125 45

Zestawienie materiałów instalacja wentylacji			
system	nr ele-mentu	nazwa elementu	oznaczenie
[-]	[-]	[-]	[-]
CW17	9497	kanał okrągły ze szwem spiralnym	SR 125 836
CW17	9498	kolano tłoczone z podwójną uszczelką	BU 125 90
CW17	9499	kanał okrągły ze szwem spiralnym	SR 125 966
CW17	9500	kolano tłoczone z podwójną uszczelką	BU 125 60
CW17	9501	kanał okrągły ze szwem spiralnym	SR 125 210
CW17	9502	kolano tłoczone z podwójną uszczelką	BU 125 60
CW17	9503	kanał okrągły ze szwem spiralnym	SR 125 103
CW17	9504	kolano tłoczone z podwójną uszczelką	BU 125 60
CW17	9505	kanał okrągły ze szwem spiralnym	SR 125 157
CW17	9506	kolano tłoczone z podwójną uszczelką	BU 125 90
CW17	9507	kanał okrągły ze szwem spiralnym	SR 125 683
CW17	9508	trójnik segmentowy z podwójną uszczelką	TCPU 125 100
CW17	9509	redukcja tłoczona żeńska z podwójną uszczelką	RCFU 125 100
CW17	9510	kanał okrągły ze szwem spiralnym	SR 100 1967
CW17	9511	trójnik segmentowy z podwójną uszczelką	TCPU 100 100
CW17	9512	kanał okrągły ze szwem spiralnym	SR 100 2166
CW17	9513	kolano tłoczone z podwójną uszczelką	BU 100 90
CW17	9514	kanał okrągły ze szwem spiralnym	SR 100 130
CW17	9515	kolano tłoczone z podwójną uszczelką	BU 100 90
CW17	9516	kanał okrągły ze szwem spiralnym	SR 100 923
CW17	9517	kolano tłoczone z podwójną uszczelką	BU 100 90
CW17	9518	kanał okrągły ze szwem spiralnym	SR 100 130
CW17	9519	kolano tłoczone z podwójną uszczelką	BU 100 90
CW17	9520	mufa	MF 100
CW17	9521	kolano tłoczone z podwójną uszczelką	BU 100 90
CW17	9522	kanał okrągły ze szwem spiralnym	SR 100 2892
CW17	9523	kolano tłoczone z podwójną uszczelką	BU 100 90
CW17	9524	kanał okrągły ze szwem spiralnym	SR 100 1768
CW17	9525	przepustnica regulacyjna okrągła	DRU 100
CW17	9526	kanał okrągły ze szwem spiralnym	SR 100 765
CW17	9527	przewód elastyczny	FD 100 630
CW17	9528	zawór wywiewny	100
CW17	9529	kanał okrągły ze szwem spiralnym	SR 100 2482
CW17	9530	przepustnica regulacyjna okrągła	DRU 100
CW17	9531	kanał okrągły ze szwem spiralnym	SR 100 111
CW17	9532	przewód elastyczny	FD 100 488
CW17	9533	zawór wywiewny	100
CW17	9534	kanał okrągły ze szwem spiralnym	SR 100 267
CW17	9535	kolano tłoczone z podwójną uszczelką	BU 100 90
CW17	9536	kanał okrągły ze szwem spiralnym	SR 100 841
CW17	9537	kolano tłoczone z podwójną uszczelką	BU 100 90
CW17	9538	kanał okrągły ze szwem spiralnym	SR 100 3000
CW17	9539	nypel	NPU 100
CW17	9540	kanał okrągły ze szwem spiralnym	SR 100 695
CW17	9541	kolano tłoczone z podwójną uszczelką	BU 100 45
CW17	9542	kanał okrągły ze szwem spiralnym	SR 100 463
CW17	9543	kolano tłoczone z podwójną uszczelką	BU 100 30
CW17	9544	kanał okrągły ze szwem spiralnym	SR 100 510
CW17	9545	kolano tłoczone z podwójną uszczelką	BU 100 15
CW17	9546	kanał okrągły ze szwem spiralnym	SR 100 244
CW17	9547	kolano tłoczone z podwójną uszczelką	BU 100 90
CW17	9548	kanał okrągły ze szwem spiralnym	SR 100 150
CW17	9549	kolano tłoczone z podwójną uszczelką	BU 100 90

Zestawienie materiałów instalacja wentylacji			
system	nr elementu	nazwa elementu	oznaczenie
[-]	[-]	[-]	[-]
CW17	9550	kanał okrągły ze szwem spiralnym	SR 100 321
CW17	9551	kolano tłoczone z podwójną uszczelką	BU 100 90
CW17	9552	kanał okrągły ze szwem spiralnym	SR 100 150
CW17	9553	kolano tłoczone z podwójną uszczelką	BU 100 90
CW17	9554	kanał okrągły ze szwem spiralnym	SR 100 2235
CW17	9555	kolano tłoczone z podwójną uszczelką	BU 100 90
CW17	9556	kanał okrągły ze szwem spiralnym	SR 100 344
CW17	9557	przepustnica regulacyjna okrągła	DRU 100
CW17	9558	kanał okrągły ze szwem spiralnym	SR 100 186
CW17	9559	przewód elastyczny	FD 100 568
CW17	9560	zawór wywiewny	100
CW17	9561	kolano prostokątne (łuk)	LBXR-250-200-90
CW17	9562	kanał prostokątny	LKR-250-200-214
CW17	9563	redukcja kanał prostokątny/okrągły	LFR-250-200-200-25-0-200
CW17	9564	kanał okrągły ze szwem spiralnym	SR 200 552
CW17	9565	kolano tłoczone z podwójną uszczelką	BU 200 30
CW17	9566	kanał okrągły ze szwem spiralnym	SR 200 413
CW17	9567	kolano tłoczone z podwójną uszczelką	BU 200 30
CW17	9568	kanał okrągły ze szwem spiralnym	SR 200 550
CW17	9569	przepustnica regulacyjna okrągła	DRU 200
CW17	9570	kanał okrągły ze szwem spiralnym	SR 200 608
CW17	9571	nypel	NPU 200
CW17	9572	kanał okrągły ze szwem spiralnym	SR 200 3000
CW17	9573	trójnik segmentowy z podwójną uszczelką	TCPU 200 200
CW17	9574	redukcja tłoczona żeńska z podwójną uszczelką	RCFU 200 125
CW17	9575	kanał okrągły ze szwem spiralnym	SR 125 281
CW17	9576	trójnik segmentowy z podwójną uszczelką	TCPU 125 100
CW17	9577	redukcja tłoczona żeńska z podwójną uszczelką	RCFU 125 100
CW17	9578	kanał okrągły ze szwem spiralnym	SR 100 753
CW17	9579	kolano tłoczone z podwójną uszczelką	BU 100 90
CW17	9580	kanał okrągły ze szwem spiralnym	SR 100 280
CW17	9581	nypel	NPU 100
CW17	9582	kanał okrągły ze szwem spiralnym	SR 100 3000
CW17	9583	przepustnica regulacyjna okrągła	DRU 100
CW17	9584	kanał okrągły ze szwem spiralnym	SR 100 173
CW17	9585	przewód elastyczny	FD 100 618
CW17	9586	redukcja tłoczona żeńska z podwójną uszczelką	RCFU 125 100
CW17	9587	zawór wywiewny	125
CW17	9588	kanał okrągły ze szwem spiralnym	SR 100 2404
CW17	9589	kolano tłoczone z podwójną uszczelką	BU 100 15
CW17	9590	kanał okrągły ze szwem spiralnym	SR 100 351
CW17	9591	kolano tłoczone z podwójną uszczelką	BU 100 15
CW17	9592	kanał okrągły ze szwem spiralnym	SR 100 341
CW17	9593	kolano tłoczone z podwójną uszczelką	BU 100 30
CW17	9594	kanał okrągły ze szwem spiralnym	SR 100 186
CW17	9595	kolano tłoczone z podwójną uszczelką	BU 100 30
CW17	9596	kanał okrągły ze szwem spiralnym	SR 100 2707
CW17	9597	przepustnica regulacyjna okrągła	DRU 100
CW17	9598	kanał okrągły ze szwem spiralnym	SR 100 531
CW17	9599	przewód elastyczny	FD 100 503

Zestawienie materiałów instalacja wentylacji			
system	nr elementu	nazwa elementu	oznaczenie
[-]	[-]	[-]	[-]
CW17	9600	redukcja tłoczona żeńska z podwójną uszczelką	RCFU 125 100
CW17	9601	zawór wywiewny	125
CW17	9602	kanał okrągły ze szwem spiralnym	SR 200 425
CW17	9603	trójnik segmentowy z podwójną uszczelką	TCPU 200 100
CW17	9604	kanał okrągły ze szwem spiralnym	SR 200 1451
CW17	9605	przewód elastyczny	FD 200 660
CW17	9606	mufa	MF 200
CW17	9607	redukcja tłoczona męska z podwójną uszczelką	RCU 200 160
CW17	9608	mufa	MF 160
CW17	9609	Nawiewnik / wywiewnik okrągły z pełnym panelem frontowym i okrągłym górnym podejściem. Nawiew szczelinowy, przysufitowy 4-stronny poziomy lub pionowy z możliwością nastaw pośrednich. Zmiana kierunku nawiewu realizowana poprzez zmianę ustawienia panelu wewnętrznego. Dodatkowo skrzynka rozprężna wyposażona w przepustnicę powietrza	160
CW17	9610	kanał okrągły ze szwem spiralnym	SR 100 168
CW17	9611	przepustnica regulacyjna okrągła	DRU 100
CW17	9612	kanał okrągły ze szwem spiralnym	SR 100 218
CW17	9613	przewód elastyczny	FD 100 609
CW17	9614	redukcja tłoczona żeńska z podwójną uszczelką	RCFU 125 100
CW17	9615	zawór wywiewny	125
CW17	9616	redukcja kanał prostokątny/okrągły	LFR-200-250-200-0-25-200
CW17	9617	kanał okrągły ze szwem spiralnym	SR 200 797
CW17	9618	kolano tłoczone z podwójną uszczelką	BU 200 45
CW17	9619	kanał okrągły ze szwem spiralnym	SR 200 200
CW17	9620	kolano tłoczone z podwójną uszczelką	BU 200 45
CW17	9621	kanał okrągły ze szwem spiralnym	SR 200 389
CW17	9622	kolano tłoczone z podwójną uszczelką	BU 200 45
CW17	9623	kanał okrągły ze szwem spiralnym	SR 200 200
CW17	9624	kolano tłoczone z podwójną uszczelką	BU 200 45
CW17	9625	kanał okrągły ze szwem spiralnym	SR 200 491
CW17	9626	kolano tłoczone z podwójną uszczelką	BU 200 90
CW17	9627	kanał okrągły ze szwem spiralnym	SR 200 931
CW17	9628	przewód elastyczny	FD 200 481
CW17	9629	mufa	MF 200
CW17	9630	redukcja tłoczona męska z podwójną uszczelką	RCU 200 160
CW17	9631	kanał okrągły ze szwem spiralnym	SR 160 104
CW17	9632	Nawiewnik / wywiewnik okrągły z pełnym panelem frontowym i okrągłym górnym podejściem. Nawiew szczelinowy, przysufitowy 4-stronny poziomy lub pionowy z możliwością nastaw pośrednich. Zmiana kierunku nawiewu realizowana poprzez zmianę ustawienia panelu wewnętrznego. Dodatkowo skrzynka rozprężna wyposażona w przepustnicę powietrza	160
CW17	13516	klapa ppoż. z siłownkiem 24V i sprężyną powrotną (funkcja komfort)	250x200

Zestawienie materiałów instalacja wentylacji			
system	nr elementu	nazwa elementu	oznaczenie
[-]	[-]	[-]	[-]
CW17.2	9633	kanał prostokątny	LKR-612-612-100
CW17.2	9634	redukcja kanału prostokątnego	LDR-612-612-400-300--106--500-531
CW17.2	9635	kolano tłumiące Lw =59 dB (250Hz), ΔP = 44 [Pa], szumy własne LwA = 38 dB (A)	400x300x150
CW17.2	9636	kanał prostokątny	LKR-400-300-406
CW17.2	9637	kolano tłumiące Lw =46 dB (250Hz), ΔP = 2 [Pa], szumy własne LwA = 28 dB (A)	400x300x300
CW17.2	9638	kanał prostokątny	LKR-400-300-341
CW17.2	9639	kolano tłumiące Lw =39 dB (250Hz), ΔP = 19 [Pa], szumy własne LwA = 32 dB (A)	300x400x150
CW17.2	9640	kanał prostokątny	LKR-400-300-621
CW17.2	9641	kanał prostokątny	LKR-400-300-1250
CW17.2	9642	kolano prostokątne (łuk)	LBXR-300-400-90
CW17.2	9643	kanał prostokątny	LKR-300-400-637
CW17.2	9644	kolano prostokątne (łuk)	LBXR-300-400-90
CW17.2	9645	kanał prostokątny	LKR-300-400-1250
CW17.2	9646	kanał prostokątny	LKR-300-400-1250
CW17.2	9647	kanał prostokątny	LKR-300-400-305
CW17.2	9648	nasadka siodłowa	LTR-300-200-125-P20-300
CW17.2	9649	kanał prostokątny	LKR-300-200-102
CW17.2	9650	klapa ppoż. z siłownkiem 24V i sprężyną powrotną (funkcja komfort)	300x200
CW17.2	9651	kanał prostokątny	LKR-300-200-332
CW17.2	9652	kolano prostokątne (łuk)	LBXR-200-300-90
CW17.2	9653	kanał prostokątny	LKR-300-200-434
CW17.2	9654	kolano prostokątne (łuk)	LBXR-200-300-90
CW17.2	9655	kanał prostokątny	LKR-200-300-559
CW17.2	9656	króciec łączący	ILU 100
CW17.2	9657	kanał okrągły ze szwem spiralnym	SR 100 1328
CW17.2	9658	trójnik segmentowy z podwójną uszczelką	TCPU 100 100
CW17.2	9659	kanał okrągły ze szwem spiralnym	SR 100 178
CW17.2	9660	przepustnica regulacyjna okrągła	DRU 100
CW17.2	9661	kanał okrągły ze szwem spiralnym	SR 100 166
CW17.2	9662	przewód elastyczny	FD 100 410
CW17.2	9663	zawór wywiewny	100
CW17.2	9664	kanał okrągły ze szwem spiralnym	SR 100 300
CW17.2	9665	przepustnica regulacyjna okrągła	DRU 100
CW17.2	9666	kanał okrągły ze szwem spiralnym	SR 100 276
CW17.2	9667	przewód elastyczny	FD 100 623
CW17.2	9668	zawór wywiewny	100
CW17.2	9669	redukcja kanału prostokątnego	LDR-250-200-300-200-25-0-100
CW17.2	9670	kanał prostokątny	LKR-250-200-261
CW17.2	9671	kolano prostokątne (łuk)	LBXR-250-200-90
CW17.2	9672	kanał prostokątny	LKR-250-200-1026
CW17.2	9673	kolano prostokątne (łuk)	LBXR-250-200-90
CW17.2	9674	kanał prostokątny	LKR-200-250-311
CW17.2	9675	kanał prostokątny	LKR-200-250-1250
CW17.2	9676	kanał prostokątny	LKR-200-250-1250
CW17.2	9677	kanał prostokątny	LKR-200-250-1250
CW17.2	9678	króciec łączący	ILU 125
CW17.2	9679	kanał okrągły ze szwem spiralnym	SR 125 1241
CW17.2	9680	trójnik segmentowy z podwójną uszczelką	TCPU 125 100
CW17.2	9681	redukcja tłoczona żeńska z podwójną uszczelką	RCFU 125 100

Zestawienie materiałów instalacja wentylacji			
system	nr elementu	nazwa elementu	oznaczenie
[-]	[-]	[-]	[-]
CW17.2	9682	kanał okrągły ze szwem spiralnym	SR 100 1402
CW17.2	9683	trójnik segmentowy z podwójną uszczelką	TCPU 100 100
CW17.2	9684	kanał okrągły ze szwem spiralnym	SR 100 207
CW17.2	9685	przepustnica regulacyjna okrągła	DRU 100
CW17.2	9686	kanał okrągły ze szwem spiralnym	SR 100 167
CW17.2	9687	przewód elastyczny	FD 100 618
CW17.2	9688	zawór wywiewny	100
CW17.2	9689	kanał okrągły ze szwem spiralnym	SR 100 263
CW17.2	9690	przepustnica regulacyjna okrągła	DRU 100
CW17.2	9691	kanał okrągły ze szwem spiralnym	SR 100 121
CW17.2	9692	przewód elastyczny	FD 100 552
CW17.2	9693	zawór wywiewny	100
CW17.2	9694	kanał okrągły ze szwem spiralnym	SR 100 234
CW17.2	9695	przepustnica regulacyjna okrągła	DRU 100
CW17.2	9696	kanał okrągły ze szwem spiralnym	SR 100 307
CW17.2	9697	przewód elastyczny	FD 100 534
CW17.2	9698	redukcja tłoczona żeńska z podwójną uszczelką	RCFU 125 100
CW17.2	9699	zawór wywiewny	125
CW17.2	9700	redukcja kanału prostokątnego	LDR-200-250-200-200-0--25-100
CW17.2	9701	kanał prostokątny	LKR-200-200-813
CW17.2	9702	kolano prostokątne (łuk)	LBXR-200-200-90
CW17.2	9703	kanał prostokątny	LKR-200-200-636
CW17.2	9704	kanał prostokątny	LKR-200-200-636
CW17.2	9705	kanał prostokątny	LKR-200-200-1250
CW17.2	9706	kanał prostokątny	LKR-200-200-1250
CW17.2	9707	redukcja kanał prostokątny/okrągły	LFR-200-200-200-0-0-150
CW17.2	9708	kanał okrągły ze szwem spiralnym	SR 200 471
CW17.2	9709	trójnik segmentowy z podwójną uszczelką	TCPU 200 160
CW17.2	9710	redukcja tłoczona żeńska z podwójną uszczelką	RCFU 200 125
CW17.2	9711	kanał okrągły ze szwem spiralnym	SR 125 1541
CW17.2	9712	trójnik segmentowy z podwójną uszczelką	TCPU 125 100
CW17.2	9713	redukcja tłoczona żeńska z podwójną uszczelką	RCFU 125 100
CW17.2	9714	kanał okrągły ze szwem spiralnym	SR 100 1388
CW17.2	9715	przepustnica regulacyjna okrągła	DRU 100
CW17.2	9716	kanał okrągły ze szwem spiralnym	SR 100 285
CW17.2	9717	przewód elastyczny	FD 100 631
CW17.2	9718	zawór wywiewny	100
CW17.2	9719	mufa	MF 100
CW17.2	9720	kolano tłoczone z podwójną uszczelką	BU 100 15
CW17.2	9721	kanał okrągły ze szwem spiralnym	SR 100 182
CW17.2	9722	kolano tłoczone z podwójną uszczelką	BU 100 15
CW17.2	9723	kanał okrągły ze szwem spiralnym	SR 100 348
CW17.2	9724	trójnik segmentowy z podwójną uszczelką	TCPU 100 100
CW17.2	9725	kanał okrągły ze szwem spiralnym	SR 100 760
CW17.2	9726	przepustnica regulacyjna okrągła	DRU 100
CW17.2	9727	kanał okrągły ze szwem spiralnym	SR 100 185
CW17.2	9728	przewód elastyczny	FD 100 599
CW17.2	9729	redukcja tłoczona żeńska z podwójną uszczelką	RCFU 125 100
CW17.2	9730	zawór wywiewny	125
CW17.2	9731	kanał okrągły ze szwem spiralnym	SR 100 213

Zestawienie materiałów instalacja wentylacji			
system	nr elementu	nazwa elementu	oznaczenie
[-]	[-]	[-]	[-]
CW17.2	9732	przepustnica regulacyjna okrągła	DRU 100
CW17.2	9733	kanał okrągły ze szwem spiralnym	SR 100 109
CW17.2	9734	przewód elastyczny	FD 100 810
CW17.2	9735	zawór wywiewny	100
CW17.2	9736	kanał okrągły ze szwem spiralnym	SR 160 100
CW17.2	9737	kolano tłoczone z podwójną uszczelką	BU 160 90
CW17.2	9738	kanał okrągły ze szwem spiralnym	SR 160 261
CW17.2	9739	kolano tłoczone z podwójną uszczelką	BU 160 90
CW17.2	9740	mufa	MF 160
CW17.2	9741	kolano tłoczone z podwójną uszczelką	BU 160 90
CW17.2	9742	kanał okrągły ze szwem spiralnym	SR 160 240
CW17.2	9743	trójnik segmentowy z podwójną uszczelką	TCPU 160 100
CW17.2	9744	kanał okrągły ze szwem spiralnym	SR 160 2220
CW17.2	9745	trójnik segmentowy z podwójną uszczelką	TCPU 160 100
CW17.2	9746	redukcja tłoczona żeńska z podwójną uszczelką	RCFU 160 125
CW17.2	9747	kanał okrągły ze szwem spiralnym	SR 125 256
CW17.2	9748	nypel	NPU 125
CW17.2	9749	kanał okrągły ze szwem spiralnym	SR 125 3000
CW17.2	9750	kolano tłoczone z podwójną uszczelką	BU 125 90
CW17.2	9751	kanał okrągły ze szwem spiralnym	SR 125 182
CW17.2	9752	kolano tłoczone z podwójną uszczelką	BU 125 90
CW17.2	9753	kanał okrągły ze szwem spiralnym	SR 125 784
CW17.2	9754	kolano tłoczone z podwójną uszczelką	BU 125 90
CW17.2	9755	kanał okrągły ze szwem spiralnym	SR 125 1949
CW17.2	9756	trójnik segmentowy z podwójną uszczelką	TCPU 125 100
CW17.2	9757	redukcja tłoczona żeńska z podwójną uszczelką	RCFU 125 100
CW17.2	9758	kanał okrągły ze szwem spiralnym	SR 100 336
CW17.2	9759	przepustnica regulacyjna okrągła	DRU 100
CW17.2	9760	kanał okrągły ze szwem spiralnym	SR 100 440
CW17.2	9761	przewód elastyczny	FD 100 715
CW17.2	9762	zawór wywiewny	100
CW17.2	9763	kanał okrągły ze szwem spiralnym	SR 100 705
CW17.2	9764	trójnik segmentowy z podwójną uszczelką	TCPU 100 100
CW17.2	9765	kanał okrągły ze szwem spiralnym	SR 100 435
CW17.2	9766	przepustnica regulacyjna okrągła	DRU 100
CW17.2	9767	kanał okrągły ze szwem spiralnym	SR 100 356
CW17.2	9768	przewód elastyczny	FD 100 804
CW17.2	9769	redukcja tłoczona żeńska z podwójną uszczelką	RCFU 125 100
CW17.2	9770	zawór wywiewny	125
CW17.2	9771	kanał okrągły ze szwem spiralnym	SR 100 233
CW17.2	9772	przepustnica regulacyjna okrągła	DRU 100
CW17.2	9773	kanał okrągły ze szwem spiralnym	SR 100 114
CW17.2	9774	przewód elastyczny	FD 100 818
CW17.2	9775	zawór wywiewny	100
CW17.2	9776	kanał okrągły ze szwem spiralnym	SR 100 979
CW17.2	9777	trójnik segmentowy z podwójną uszczelką	TCPU 100 100
CW17.2	9778	kanał okrągły ze szwem spiralnym	SR 100 242
CW17.2	9779	przepustnica regulacyjna okrągła	DRU 100
CW17.2	9780	kanał okrągły ze szwem spiralnym	SR 100 479
CW17.2	9781	przewód elastyczny	FD 100 618
CW17.2	9782	zawór wywiewny	100

Zestawienie materiałów instalacja wentylacji			
system	nr elementu	nazwa elementu	oznaczenie
[-]	[-]	[-]	[-]
CW17.2	9783	kanał okrągły ze szwem spiralnym	SR 100 1053
CW17.2	9784	kolano tłoczone z podwójną uszczelką	BU 100 90
CW17.2	9785	kanał okrągły ze szwem spiralnym	SR 100 233
CW17.2	9786	przepustnica regulacyjna okrągła	DRU 100
CW17.2	9787	kanał okrągły ze szwem spiralnym	SR 100 402
CW17.2	9788	przewód elastyczny	FD 100 679
CW17.2	9789	zawór wywiewny	100
CW17.2	9790	kanał okrągły ze szwem spiralnym	SR 100 446
CW17.2	9791	przepustnica regulacyjna okrągła	DRU 100
CW17.2	9792	kanał okrągły ze szwem spiralnym	SR 100 868
CW17.2	9793	przewód elastyczny	FD 100 805
CW17.2	9794	zawór wywiewny	100
CW17.2	9795	króciec łączący	ILU 125
CW17.2	9796	kanał okrągły ze szwem spiralnym	SR 125 3000
CW17.2	9797	nypel	NPU 125
CW17.2	9798	kanał okrągły ze szwem spiralnym	SR 125 2363
CW17.2	9799	kolano tłoczone z podwójną uszczelką	BU 125 60
CW17.2	9800	kanał okrągły ze szwem spiralnym	SR 125 230
CW17.2	9801	kolano tłoczone z podwójną uszczelką	BU 125 60
CW17.2	9802	kanał okrągły ze szwem spiralnym	SR 125 737
CW17.2	9803	kolano tłoczone z podwójną uszczelką	BU 125 60
CW17.2	9804	kanał okrągły ze szwem spiralnym	SR 125 171
CW17.2	9805	kolano tłoczone z podwójną uszczelką	BU 125 60
CW17.2	9806	kanał okrągły ze szwem spiralnym	SR 125 130
CW17.2	9807	kolano tłoczone z podwójną uszczelką	BU 125 90
CW17.2	9808	kanał okrągły ze szwem spiralnym	SR 125 1332
CW17.2	9809	kolano tłoczone z podwójną uszczelką	BU 125 90
CW17.2	9810	mufa	MF 125
CW17.2	9811	kolano tłoczone z podwójną uszczelką	BU 125 90
CW17.2	9812	kanał okrągły ze szwem spiralnym	SR 125 189
CW17.2	9813	kolano tłoczone z podwójną uszczelką	BU 125 90
CW17.2	9814	kanał okrągły ze szwem spiralnym	SR 125 298
CW17.2	9815	kolano tłoczone z podwójną uszczelką	BU 125 90
CW17.2	9816	kanał okrągły ze szwem spiralnym	SR 125 133
CW17.2	9817	kolano tłoczone z podwójną uszczelką	BU 125 90
CW17.2	9818	kanał okrągły ze szwem spiralnym	SR 125 1193
CW17.2	9819	kolano tłoczone z podwójną uszczelką	BU 125 90
CW17.2	9820	kanał okrągły ze szwem spiralnym	SR 125 1303
CW17.2	9821	kolano tłoczone z podwójną uszczelką	BU 125 15
CW17.2	9822	kanał okrągły ze szwem spiralnym	SR 125 187
CW17.2	9823	kolano tłoczone z podwójną uszczelką	BU 125 15
CW17.2	9824	kanał okrągły ze szwem spiralnym	SR 125 805
CW17.2	9825	kolano tłoczone z podwójną uszczelką	BU 125 90
CW17.2	9826	kanał okrągły ze szwem spiralnym	SR 125 1129
CW17.2	9827	trójnik segmentowy z podwójną uszczelką	TCPU 125 100
CW17.2	9828	redukcja tłoczona żeńska z podwójną uszczelką	RCFU 125 100
CW17.2	9829	kanał okrągły ze szwem spiralnym	SR 100 800
CW17.2	9830	trójnik segmentowy z podwójną uszczelką	TCPU 100 100
CW17.2	9831	kanał okrągły ze szwem spiralnym	SR 100 191
CW17.2	9832	przepustnica regulacyjna okrągła	DRU 100
CW17.2	9833	mufa	MF 100
CW17.2	9834	przewód elastyczny	FD 100 606
CW17.2	9835	zawór wywiewny	100

Zestawienie materiałów instalacja wentylacji			
system	nr elementu	nazwa elementu	oznaczenie
[-]	[-]	[-]	[-]
CW17.2	9836	kanał okrągły ze szwem spiralnym	SR 100 1078
CW17.2	9837	przepustnica regulacyjna okrągła	DRU 100
CW17.2	9838	kanał okrągły ze szwem spiralnym	SR 100 176
CW17.2	9839	przewód elastyczny	FD 100 681
CW17.2	9840	zawór wywiewny	100
CW17.2	9841	kanał okrągły ze szwem spiralnym	SR 100 110
CW17.2	9842	przepustnica regulacyjna okrągła	DRU 100
CW17.2	9843	kanał okrągły ze szwem spiralnym	SR 100 117
CW17.2	9844	przewód elastyczny	FD 100 523
CW17.2	9845	redukcja tłoczona żeńska z podwójną uszczelką	RCFU 125 100
CW17.2	9846	zawór wywiewny	125
CW17.2	9847	króciec łączący	ILU 100
CW17.2	9848	kanał okrągły ze szwem spiralnym	SR 100 103
CW17.2	9849	kolano tłoczone z podwójną uszczelką	BU 100 90
CW17.2	9850	kanał okrągły ze szwem spiralnym	SR 100 253
CW17.2	9851	przepustnica regulacyjna okrągła	DRU 100
CW17.2	9852	kanał okrągły ze szwem spiralnym	SR 100 146
CW17.2	9853	przewód elastyczny	FD 100 445
CW17.2	9854	redukcja tłoczona żeńska z podwójną uszczelką	RCFU 125 100
CW17.2	9855	zawór wywiewny	125
CW17.2	9856	redukcja kanału prostokątnego	LDR-300-400-300-350-0--25-200
CW17.2	9857	kanał prostokątny	LKR-350-300-232
CW17.2	9858	klapa ppoż. z siłownkiem 24V i sprężyną powrotną (funkcja komfort)	350x300
CW17.2	9859	kanał prostokątny	LKR-300-350-1023
CW17.2	9860	kanał prostokątny	LKR-300-350-1250
CW17.2	9861	kanał prostokątny	LKR-300-350-851
CW17.2	9862	redukcja kanału prostokątnego	LDR-300-350-200-300--50--25-150
CW17.2	9863	kolano prostokątne (łuk)	LBXR-200-300-90
CW17.2	9864	kanał prostokątny	LKR-300-200-1231
CW17.2	9865	kolano prostokątne (łuk)	LBXR-300-200-90
CW17.2	9866	kanał prostokątny	LKR-300-200-498
CW17.2	9867	króciec łączący	ILU 125
CW17.2	9868	kanał okrągły ze szwem spiralnym	SR 125 287
CW17.2	9869	kolano tłoczone z podwójną uszczelką	BU 125 30
CW17.2	9870	kanał okrągły ze szwem spiralnym	SR 125 112
CW17.2	9871	kolano tłoczone z podwójną uszczelką	BU 125 30
CW17.2	9872	kanał okrągły ze szwem spiralnym	SR 125 885
CW17.2	9873	trójnik segmentowy z podwójną uszczelką	TCPU 125 100
CW17.2	9874	kanał okrągły ze szwem spiralnym	SR 125 102
CW17.2	9875	trójnik segmentowy z podwójną uszczelką	TCPU 125 100
CW17.2	9876	redukcja tłoczona żeńska z podwójną uszczelką	RCFU 125 100
CW17.2	9877	kanał okrągły ze szwem spiralnym	SR 100 2090
CW17.2	9878	trójnik segmentowy z podwójną uszczelką	TCPU 100 100
CW17.2	9879	kanał okrągły ze szwem spiralnym	SR 100 108
CW17.2	9880	przepustnica regulacyjna okrągła	DRU 100
CW17.2	9881	kanał okrągły ze szwem spiralnym	SR 100 291
CW17.2	9882	przewód elastyczny	FD 100 989
CW17.2	9883	redukcja tłoczona żeńska z podwójną uszczelką	RCFU 125 100
CW17.2	9884	zawór wywiewny	125

Zestawienie materiałów instalacja wentylacji			
system	nr elementu	nazwa elementu	oznaczenie
[-]	[-]	[-]	[-]
CW17.2	9885	kanał okrągły ze szwem spiralnym	SR 100 182
CW17.2	9886	przepustnica regulacyjna okrągła	DRU 100
CW17.2	9887	kanał okrągły ze szwem spiralnym	SR 100 163
CW17.2	9888	przewód elastyczny	FD 100 936
CW17.2	9889	zawór wywiewny	100
CW17.2	9890	kanał okrągły ze szwem spiralnym	SR 100 134
CW17.2	9891	przepustnica regulacyjna okrągła	DRU 100
CW17.2	9892	kanał okrągły ze szwem spiralnym	SR 100 135
CW17.2	9893	przewód elastyczny	FD 100 408
CW17.2	9894	zawór wywiewny	100
CW17.2	9895	kanał okrągły ze szwem spiralnym	SR 100 706
CW17.2	9896	kolano tłoczone z podwójną uszczelką	BU 100 90
CW17.2	9897	kanał okrągły ze szwem spiralnym	SR 100 156
CW17.2	9898	kolano tłoczone z podwójną uszczelką	BU 100 90
CW17.2	9899	kanał okrągły ze szwem spiralnym	SR 100 1802
CW17.2	9900	kolano tłoczone z podwójną uszczelką	BU 100 90
CW17.2	9901	kanał okrągły ze szwem spiralnym	SR 100 464
CW17.2	9902	kolano tłoczone z podwójną uszczelką	BU 100 90
CW17.2	9903	kanał okrągły ze szwem spiralnym	SR 100 344
CW17.2	9904	kolano tłoczone z podwójną uszczelką	BU 100 90
CW17.2	9905	kanał okrągły ze szwem spiralnym	SR 100 368
CW17.2	9906	kolano tłoczone z podwójną uszczelką	BU 100 90
CW17.2	9907	kanał okrągły ze szwem spiralnym	SR 100 394
CW17.2	9908	kolano tłoczone z podwójną uszczelką	BU 100 90
CW17.2	9909	kanał okrągły ze szwem spiralnym	SR 100 307
CW17.2	9910	kolano tłoczone z podwójną uszczelką	BU 100 90
CW17.2	9911	kanał okrągły ze szwem spiralnym	SR 100 300
CW17.2	9912	kolano tłoczone z podwójną uszczelką	BU 100 90
CW17.2	9913	kanał okrągły ze szwem spiralnym	SR 100 372
CW17.2	9914	kolano tłoczone z podwójną uszczelką	BU 100 90
CW17.2	9915	kanał okrągły ze szwem spiralnym	SR 100 3000
CW17.2	9916	nypel	NPU 100
CW17.2	9917	kanał okrągły ze szwem spiralnym	SR 100 447
CW17.2	9918	kolano tłoczone z podwójną uszczelką	BU 100 90
CW17.2	9919	kanał okrągły ze szwem spiralnym	SR 100 3000
CW17.2	9920	nypel	NPU 100
CW17.2	9921	kanał okrągły ze szwem spiralnym	SR 100 1340
CW17.2	9922	kolano tłoczone z podwójną uszczelką	BU 100 90
CW17.2	9923	kanał okrągły ze szwem spiralnym	SR 100 1029
CW17.2	9924	przepustnica regulacyjna okrągła	DRU 100
CW17.2	9925	kanał okrągły ze szwem spiralnym	SR 100 213
CW17.2	9926	przewód elastyczny	FD 100 540
CW17.2	9927	zawór wywiewny	100
CW17.2	9928	redukcja kanału prostokątnego	LDR-300-200-250-200--14--40-150
CW17.2	9929	kanał prostokątny	LKR-250-200-358
CW17.2	9930	kanał prostokątny	LKR-250-200-1250
CW17.2	9931	kolano prostokątne (łuk)	LBXR-250-200-90
CW17.2	9932	kanał prostokątny	LKR-250-200-1250
CW17.2	9933	kanał prostokątny	LKR-250-200-836
CW17.2	9934	kolano prostokątne (łuk)	LBXR-250-200-90
CW17.2	9935	kanał prostokątny	LKR-250-200-823
CW17.2	9936	trójnik prostokątny	LTROR-250-250-250-200-125-125-500
CW17.2	9937	redukcja kanał prostokątny/okrągły	LFR-250-200-125-63-38-200
CW17.2	9938	kanał okrągły ze szwem spiralnym	SR 125 150

Zestawienie materiałów instalacja wentylacji			
system	nr elementu	nazwa elementu	oznaczenie
[-]	[-]	[-]	[-]
CW17.2	9836	kanał okrągły ze szwem spiralnym	SR 100 1078
CW17.2	9837	przepustnica regulacyjna okrągła	DRU 100
CW17.2	9838	kanał okrągły ze szwem spiralnym	SR 100 176
CW17.2	9839	przewód elastyczny	FD 100 681
CW17.2	9840	zawór wywiewny	100
CW17.2	9841	kanał okrągły ze szwem spiralnym	SR 100 110
CW17.2	9842	przepustnica regulacyjna okrągła	DRU 100
CW17.2	9843	kanał okrągły ze szwem spiralnym	SR 100 117
CW17.2	9844	przewód elastyczny	FD 100 523
CW17.2	9845	redukcja tłoczona żeńska z podwójną uszczelką	RCFU 125 100
CW17.2	9846	zawór wywiewny	125
CW17.2	9847	króciec łączący	ILU 100
CW17.2	9848	kanał okrągły ze szwem spiralnym	SR 100 103
CW17.2	9849	kolano tłoczone z podwójną uszczelką	BU 100 90
CW17.2	9850	kanał okrągły ze szwem spiralnym	SR 100 253
CW17.2	9851	przepustnica regulacyjna okrągła	DRU 100
CW17.2	9852	kanał okrągły ze szwem spiralnym	SR 100 146
CW17.2	9853	przewód elastyczny	FD 100 445
CW17.2	9854	redukcja tłoczona żeńska z podwójną uszczelką	RCFU 125 100
CW17.2	9855	zawór wywiewny	125
CW17.2	9856	redukcja kanału prostokątnego	LDR-300-400-300-350-0--25-200
CW17.2	9857	kanał prostokątny	LKR-350-300-232
CW17.2	9858	klapa ppoż. z siłownkiem 24V i sprężyną powrotną (funkcja komfort)	350x300
CW17.2	9859	kanał prostokątny	LKR-300-350-1023
CW17.2	9860	kanał prostokątny	LKR-300-350-1250
CW17.2	9861	kanał prostokątny	LKR-300-350-851
CW17.2	9862	redukcja kanału prostokątnego	LDR-300-350-200-300--50--25-150
CW17.2	9863	kolano prostokątne (łuk)	LBXR-200-300-90
CW17.2	9864	kanał prostokątny	LKR-300-200-1231
CW17.2	9865	kolano prostokątne (łuk)	LBXR-300-200-90
CW17.2	9866	kanał prostokątny	LKR-300-200-498
CW17.2	9867	króciec łączący	ILU 125
CW17.2	9868	kanał okrągły ze szwem spiralnym	SR 125 287
CW17.2	9869	kolano tłoczone z podwójną uszczelką	BU 125 30
CW17.2	9870	kanał okrągły ze szwem spiralnym	SR 125 112
CW17.2	9871	kolano tłoczone z podwójną uszczelką	BU 125 30
CW17.2	9872	kanał okrągły ze szwem spiralnym	SR 125 885
CW17.2	9873	trójnik segmentowy z podwójną uszczelką	TCPU 125 100
CW17.2	9874	kanał okrągły ze szwem spiralnym	SR 125 102
CW17.2	9875	trójnik segmentowy z podwójną uszczelką	TCPU 125 100
CW17.2	9876	redukcja tłoczona żeńska z podwójną uszczelką	RCFU 125 100
CW17.2	9877	kanał okrągły ze szwem spiralnym	SR 100 2090
CW17.2	9878	trójnik segmentowy z podwójną uszczelką	TCPU 100 100
CW17.2	9879	kanał okrągły ze szwem spiralnym	SR 100 108
CW17.2	9880	przepustnica regulacyjna okrągła	DRU 100
CW17.2	9881	kanał okrągły ze szwem spiralnym	SR 100 291
CW17.2	9882	przewód elastyczny	FD 100 989
CW17.2	9883	redukcja tłoczona żeńska z podwójną uszczelką	RCFU 125 100
CW17.2	9884	zawór wywiewny	125

Zestawienie materiałów instalacja wentylacji			
system	nr elementu	nazwa elementu	oznaczenie
[-]	[-]	[-]	[-]
CW17.2	9885	kanał okrągły ze szwem spiralnym	SR 100 182
CW17.2	9886	przepustnica regulacyjna okrągła	DRU 100
CW17.2	9887	kanał okrągły ze szwem spiralnym	SR 100 163
CW17.2	9888	przewód elastyczny	FD 100 936
CW17.2	9889	zawór wywiewny	100
CW17.2	9890	kanał okrągły ze szwem spiralnym	SR 100 134
CW17.2	9891	przepustnica regulacyjna okrągła	DRU 100
CW17.2	9892	kanał okrągły ze szwem spiralnym	SR 100 135
CW17.2	9893	przewód elastyczny	FD 100 408
CW17.2	9894	zawór wywiewny	100
CW17.2	9895	kanał okrągły ze szwem spiralnym	SR 100 706
CW17.2	9896	kolano tłoczone z podwójną uszczelką	BU 100 90
CW17.2	9897	kanał okrągły ze szwem spiralnym	SR 100 156
CW17.2	9898	kolano tłoczone z podwójną uszczelką	BU 100 90
CW17.2	9899	kanał okrągły ze szwem spiralnym	SR 100 1802
CW17.2	9900	kolano tłoczone z podwójną uszczelką	BU 100 90
CW17.2	9901	kanał okrągły ze szwem spiralnym	SR 100 464
CW17.2	9902	kolano tłoczone z podwójną uszczelką	BU 100 90
CW17.2	9903	kanał okrągły ze szwem spiralnym	SR 100 344
CW17.2	9904	kolano tłoczone z podwójną uszczelką	BU 100 90
CW17.2	9905	kanał okrągły ze szwem spiralnym	SR 100 368
CW17.2	9906	kolano tłoczone z podwójną uszczelką	BU 100 90
CW17.2	9907	kanał okrągły ze szwem spiralnym	SR 100 394
CW17.2	9908	kolano tłoczone z podwójną uszczelką	BU 100 90
CW17.2	9909	kanał okrągły ze szwem spiralnym	SR 100 307
CW17.2	9910	kolano tłoczone z podwójną uszczelką	BU 100 90
CW17.2	9911	kanał okrągły ze szwem spiralnym	SR 100 300
CW17.2	9912	kolano tłoczone z podwójną uszczelką	BU 100 90
CW17.2	9913	kanał okrągły ze szwem spiralnym	SR 100 372
CW17.2	9914	kolano tłoczone z podwójną uszczelką	BU 100 90
CW17.2	9915	kanał okrągły ze szwem spiralnym	SR 100 3000
CW17.2	9916	nypel	NPU 100
CW17.2	9917	kanał okrągły ze szwem spiralnym	SR 100 447
CW17.2	9918	kolano tłoczone z podwójną uszczelką	BU 100 90
CW17.2	9919	kanał okrągły ze szwem spiralnym	SR 100 3000
CW17.2	9920	nypel	NPU 100
CW17.2	9921	kanał okrągły ze szwem spiralnym	SR 100 1340
CW17.2	9922	kolano tłoczone z podwójną uszczelką	BU 100 90
CW17.2	9923	kanał okrągły ze szwem spiralnym	SR 100 1029
CW17.2	9924	przepustnica regulacyjna okrągła	DRU 100
CW17.2	9925	kanał okrągły ze szwem spiralnym	SR 100 213
CW17.2	9926	przewód elastyczny	FD 100 540
CW17.2	9927	zawór wywiewny	100
CW17.2	9928	redukcja kanału prostokątnego	LDR-300-200-250-200–14–40-150
CW17.2	9929	kanał prostokątny	LKR-250-200-358
CW17.2	9930	kanał prostokątny	LKR-250-200-1250
CW17.2	9931	kolano prostokątne (łuk)	LBXR-250-200-90
CW17.2	9932	kanał prostokątny	LKR-250-200-1250
CW17.2	9933	kanał prostokątny	LKR-250-200-836
CW17.2	9934	kolano prostokątne (łuk)	LBXR-250-200-90
CW17.2	9935	kanał prostokątny	LKR-250-200-823
CW17.2	9936	trójnik prostokątny	LTROR-250-250-250-200-125-125-500
CW17.2	9937	redukcja kanał prostokątny/okrągły	LFR-250-200-125-63-38-200
CW17.2	9938	kanał okrągły ze szwem spiralnym	SR 125 150

Zestawienie materiałów instalacja wentylacji			
system	nr ele-mentu	nazwa elementu	oznaczenie
[-]	[-]	[-]	[-]
CW17.2	9939	kolano tłoczone z podwójną uszczelką	BU 125 90
CW17.2	9940	mufa	MF 125
CW17.2	9941	kolano tłoczone z podwójną uszczelką	BU 125 15
CW17.2	9942	kanał okrągły ze szwem spiralnym	SR 125 376
CW17.2	9943	kolano tłoczone z podwójną uszczelką	BU 125 90
CW17.2	9944	kanał okrągły ze szwem spiralnym	SR 125 3000
CW17.2	9945	nypel	NPU 125
CW17.2	9946	kanał okrągły ze szwem spiralnym	SR 125 287
CW17.2	9947	kolano tłoczone z podwójną uszczelką	BU 125 45
CW17.2	9948	kanał okrągły ze szwem spiralnym	SR 125 897
CW17.2	9949	kolano tłoczone z podwójną uszczelką	BU 125 45
CW17.2	9950	kanał okrągły ze szwem spiralnym	SR 125 182
CW17.2	9951	kolano tłoczone z podwójną uszczelką	BU 125 90
CW17.2	9952	kanał okrągły ze szwem spiralnym	SR 125 110
CW17.2	9953	kolano tłoczone z podwójną uszczelką	BU 125 90
CW17.2	9954	kanał okrągły ze szwem spiralnym	SR 125 156
CW17.2	9955	kolano tłoczone z podwójną uszczelką	BU 125 90
CW17.2	9956	kanał okrągły ze szwem spiralnym	SR 125 102
CW17.2	9957	kolano tłoczone z podwójną uszczelką	BU 125 90
CW17.2	9958	kanał okrągły ze szwem spiralnym	SR 125 1479
CW17.2	9959	kolano tłoczone z podwójną uszczelką	BU 125 30
CW17.2	9960	kanał okrągły ze szwem spiralnym	SR 125 196
CW17.2	9961	kolano tłoczone z podwójną uszczelką	BU 125 30
CW17.2	9962	kanał okrągły ze szwem spiralnym	SR 125 255
CW17.2	9963	kolano tłoczone z podwójną uszczelką	BU 125 45
CW17.2	9964	kanał okrągły ze szwem spiralnym	SR 125 168
CW17.2	9965	kolano tłoczone z podwójną uszczelką	BU 125 45
CW17.2	9966	mufa	MF 125
CW17.2	9967	kolano tłoczone z podwójną uszczelką	BU 125 30
CW17.2	9968	mufa	MF 125
CW17.2	9969	kolano tłoczone z podwójną uszczelką	BU 125 30
CW17.2	9970	kanał okrągły ze szwem spiralnym	SR 125 2117
CW17.2	9971	kolano tłoczone z podwójną uszczelką	BU 125 90
CW17.2	9972	kanał okrągły ze szwem spiralnym	SR 125 633
CW17.2	9973	trójnik segmentowy z podwójną uszczelką	TCPU 125 100
CW17.2	9974	redukcja tłoczona żeńska z podwójną uszczelką	RCFU 125 100
CW17.2	9975	kanał okrągły ze szwem spiralnym	SR 100 552
CW17.2	9976	kolano tłoczone z podwójną uszczelką	BU 100 90
CW17.2	9977	kanał okrągły ze szwem spiralnym	SR 100 805
CW17.2	9978	trójnik segmentowy z podwójną uszczelką	TCPU 100 100
CW17.2	9979	kanał okrągły ze szwem spiralnym	SR 100 482
CW17.2	9980	przepustnica regulacyjna okrągła	DRU 100
CW17.2	9981	kanał okrągły ze szwem spiralnym	SR 100 390
CW17.2	9982	przewód elastyczny	FD 100 624
CW17.2	9983	redukcja tłoczona żeńska z podwójną uszczelką	RCFU 125 100
CW17.2	9984	zawór wywiewny	125
CW17.2	9985	kanał okrągły ze szwem spiralnym	SR 100 162
CW17.2	9986	przepustnica regulacyjna okrągła	DRU 100
CW17.2	9987	mufa	MF 100
CW17.2	9988	przewód elastyczny	FD 100 888
CW17.2	9989	zawór wywiewny	100
CW17.2	9990	kanał okrągły ze szwem spiralnym	SR 100 130

Zestawienie materiałów instalacja wentylacji			
system	nr elementu	nazwa elementu	oznaczenie
[-]	[-]	[-]	[-]
CW17.2	9991	przepustnica regulacyjna okrągła	DRU 100
CW17.2	9992	kanał okrągły ze szwem spiralnym	SR 100 153
CW17.2	9993	przewód elastyczny	FD 100 829
CW17.2	9994	zawór wywiewny	100
CW17.2	9995	redukcja kanał prostokątny/okrągły	LFR-250-200-200-25-0-200
CW17.2	9996	kanał okrągły ze szwem spiralnym	SR 200 355
CW17.2	9997	trójnik segmentowy z podwójną uszczelką	TCPU 200 125
CW17.2	9998	kanał okrągły ze szwem spiralnym	SR 200 3000
CW17.2	9999	nypel	NPU 200
CW17.2	10000	kanał okrągły ze szwem spiralnym	SR 200 1886
CW17.2	10001	trójnik segmentowy z podwójną uszczelką	TCPU 200 125
CW17.2	10002	kanał okrągły ze szwem spiralnym	SR 200 470
CW17.2	10003	trójnik segmentowy z podwójną uszczelką	TCPU 200 125
CW17.2	10004	redukcja tłoczona żeńska z podwójną uszczelką	RCFU 200 125
CW17.2	10005	kanał okrągły ze szwem spiralnym	SR 125 116
CW17.2	10006	kolano tłoczone z podwójną uszczelką	BU 125 45
CW17.2	10007	kanał okrągły ze szwem spiralnym	SR 125 269
CW17.2	10008	kolano tłoczone z podwójną uszczelką	BU 125 45
CW17.2	10009	kanał okrągły ze szwem spiralnym	SR 125 224
CW17.2	10010	kolano tłoczone z podwójną uszczelką	BU 125 45
CW17.2	10011	kanał okrągły ze szwem spiralnym	SR 125 174
CW17.2	10012	kolano tłoczone z podwójną uszczelką	BU 125 45
CW17.2	10013	kanał okrągły ze szwem spiralnym	SR 125 191
CW17.2	10014	trójnik segmentowy z podwójną uszczelką	TCPU 125 125
CW17.2	10015	redukcja tłoczona żeńska z podwójną uszczelką	RCFU 125 100
CW17.2	10016	kanał okrągły ze szwem spiralnym	SR 100 271
CW17.2	10017	przepustnica regulacyjna okrągła	DRU 100
CW17.2	10018	kanał okrągły ze szwem spiralnym	SR 100 292
CW17.2	10019	przewód elastyczny	FD 100 907
CW17.2	10020	zawór wywiewny	100
CW17.2	10021	kanał okrągły ze szwem spiralnym	SR 125 2662
CW17.2	10022	kolano tłoczone z podwójną uszczelką	BU 125 90
CW17.2	10023	kanał okrągły ze szwem spiralnym	SR 125 2114
CW17.2	10024	nypel	NPU 125
CW17.2	10025	kanał okrągły ze szwem spiralnym	SR 125 3000
CW17.2	10026	trójnik segmentowy z podwójną uszczelką	TCPU 125 100
CW17.2	10027	redukcja tłoczona żeńska z podwójną uszczelką	RCFU 125 100
CW17.2	10028	kanał okrągły ze szwem spiralnym	SR 100 246
CW17.2	10029	kolano tłoczone z podwójną uszczelką	BU 100 90
CW17.2	10030	kanał okrągły ze szwem spiralnym	SR 100 428
CW17.2	10031	trójnik segmentowy z podwójną uszczelką	TCPU 100 100
CW17.2	10032	kanał okrągły ze szwem spiralnym	SR 100 766
CW17.2	10033	przepustnica regulacyjna okrągła	DRU 100
CW17.2	10034	kanał okrągły ze szwem spiralnym	SR 100 276
CW17.2	10035	przewód elastyczny	FD 100 1238
CW17.2	10036	zawór wywiewny	100
CW17.2	10037	kanał okrągły ze szwem spiralnym	SR 100 335
CW17.2	10038	przepustnica regulacyjna okrągła	DRU 100
CW17.2	10039	kanał okrągły ze szwem spiralnym	SR 100 305
CW17.2	10040	przewód elastyczny	FD 100 511
CW17.2	10041	zawór wywiewny	100

Zestawienie materiałów instalacja wentylacji			
system	nr elementu	nazwa elementu	oznaczenie
[-]	[-]	[-]	[-]
CW17.2	10042	kanał okrągły ze szwem spiralnym	SR 100 218
CW17.2	10043	przepustnica regulacyjna okrągła	DRU 100
CW17.2	10044	kanał okrągły ze szwem spiralnym	SR 100 114
CW17.2	10045	przewód elastyczny	FD 100 823
CW17.2	10046	redukcja tłoczona żeńska z podwójną uszczelką	RCFU 125 100
CW17.2	10047	zawór wywiewny	125
CW17.2	10048	kanał okrągły ze szwem spiralnym	SR 125 919
CW17.2	10049	kolano tłoczone z podwójną uszczelką	BU 125 90
CW17.2	10050	kanał okrągły ze szwem spiralnym	SR 125 224
CW17.2	10051	kolano tłoczone z podwójną uszczelką	BU 125 90
CW17.2	10052	kanał okrągły ze szwem spiralnym	SR 125 2411
CW17.2	10053	trójnik segmentowy z podwójną uszczelką	TCPU 125 100
CW17.2	10054	redukcja tłoczona żeńska z podwójną uszczelką	RCFU 125 100
CW17.2	10055	kanał okrągły ze szwem spiralnym	SR 100 397
CW17.2	10056	przepustnica regulacyjna okrągła	DRU 100
CW17.2	10057	kanał okrągły ze szwem spiralnym	SR 100 162
CW17.2	10058	przewód elastyczny	FD 100 740
CW17.2	10059	zawór wywiewny	100
CW17.2	10060	kanał okrągły ze szwem spiralnym	SR 100 529
CW17.2	10061	trójnik segmentowy z podwójną uszczelką	TCPU 100 100
CW17.2	10062	kanał okrągły ze szwem spiralnym	SR 100 416
CW17.2	10063	przepustnica regulacyjna okrągła	DRU 100
CW17.2	10064	kanał okrągły ze szwem spiralnym	SR 100 674
CW17.2	10065	przewód elastyczny	FD 100 929
CW17.2	10066	redukcja tłoczona żeńska z podwójną uszczelką	RCFU 125 100
CW17.2	10067	zawór wywiewny	125
CW17.2	10068	kanał okrągły ze szwem spiralnym	SR 100 212
CW17.2	10069	przepustnica regulacyjna okrągła	DRU 100
CW17.2	10070	mufa	MF 100
CW17.2	10071	przewód elastyczny	FD 100 623
CW17.2	10072	zawór wywiewny	100
CW17.2	10073	mufa	MF 125
CW17.2	10074	kolano tłoczone z podwójną uszczelką	BU 125 90
CW17.2	10075	kanał okrągły ze szwem spiralnym	SR 125 284
CW17.2	10076	przepustnica regulacyjna okrągła	DRU 125
CW17.2	10077	mufa	MF 125
CW17.2	10078	przewód elastyczny	FD 125 450
CW17.2	10079	zawór wywiewny	125
CW17.2	10080	kanał okrągły ze szwem spiralnym	SR 125 154
CW17.2	10081	przepustnica regulacyjna okrągła	DRU 125
CW17.2	10082	mufa	MF 125
CW17.2	10083	kolano tłoczone z podwójną uszczelką	BU 125 90
CW17.2	10084	kanał okrągły ze szwem spiralnym	SR 125 186
CW17.2	10085	przewód elastyczny	FD 125 545
CW17.2	10086	zawór wywiewny	125
CW17.2	10087	króciec łączący	ILU 100
CW17.2	10088	mufa	MF 100
CW17.2	10089	kolano tłoczone z podwójną uszczelką	BU 100 90
CW17.2	10090	kanał okrągły ze szwem spiralnym	SR 100 108
CW17.2	10091	przepustnica regulacyjna okrągła	DRU 100
CW17.2	10092	mufa	MF 100

Zestawienie materiałów instalacja wentylacji			
system	**nr elementu**	**nazwa elementu**	**oznaczenie**
[-]	[-]	[-]	[-]
CW17.2	10093	przewód elastyczny	FD 100 497
CW17.2	10094	redukcja tłoczona żeńska z podwójną uszczelką	RCFU 125 100
CW17.2	10095	zawór wywiewny	125
CW17.2	13517	klapa ppoż. z siłownkiem 24V i sprężyną powrotną (funkcja komfort)	350x300
CW17.2	13518	kanał prostokątny	LKR-300-350-103
CZ18	10096	kanał prostokątny	LKR-1224-612-100
CZ18	10097	kolano prostokątne (łuk)	LBXR-1224-612-90
CZ18	10098	kanał prostokątny	LKR-1224-612-556
CZ18	10099	kolano prostokątne (łuk)	LBXR-1224-612-60
CZ18	10100	kanał prostokątny	LKR-1224-612-802
CZ18	10101	kolano prostokątne (łuk)	LBXR-1224-612-60
CZ18	10102	kanał prostokątny	LKR-1224-612-100
CZ18	10103	redukcja kanału prostokątnego	LDR-1500-600-1224-612--138-0-750
CZ18	10104	kanał prostokątny	LKR-1500-600-613
CZ18	10105	czerpnia ścienna Aef = 0,52 [m^2], 1500x600	1500x600
CN18	10106	kanał prostokątny	LKR-1224-542-100
CN18	10107	redukcja kanału prostokątnego	LDR-1250-600-1224-542--13--58-350
CN18	10108	kanał prostokątny	LKR-1250-600-121
CN18	10109	tłumik hałasu prostokątny Lw = 53 dB (250Hz), ΔP =31 [Pa], szumy własne LwA = 25 dB (A)	1250x600x1500
CN18	10110	kanał prostokątny	LKR-1250-600-100
CN18	10111	redukcja kanału prostokątnego	LDR-1250-600-900-600--175-0-500
CN18	10112	kolano prostokątne (łuk)	LBXR-900-600-30
CN18	10113	kanał prostokątny	LKR-900-600-882
CN18	10114	kolano prostokątne (łuk)	LBXR-900-600-30
CN18	10115	kolano tłumiące Lw =38 dB (250Hz), ΔP = 10 [Pa], szumy własne LwA = 12 dB (A)	600x900x300
CN18	10116	redukcja kanału prostokątnego	LDR-600-900-300-900--100-0-275
CN18	10117	kanał prostokątny	LKR-300-900-1250
CN18	10118	kanał prostokątny	LKR-300-900-1250
CN18	10119	kanał prostokątny	LKR-300-900-1250
CN18	10120	kanał prostokątny	LKR-300-900-1250
CN18	10121	kanał prostokątny	LKR-300-900-1250
CN18	10122	kanał prostokątny	LKR-300-900-1250
CN18	10123	kanał prostokątny	LKR-300-900-1250
CN18	10124	kanał prostokątny	LKR-300-900-1250
CN18	10125	kanał prostokątny	LKR-300-900-1250
CN18	10126	kanał prostokątny	LKR-300-900-1023
CN18	10127	trójnik orłowy	-300-900-250-2-125-0
CN18	10128	kanał prostokątny	LKR-250-900-209
CN18	10129	redukcja kanału prostokątnego	LDR-250-900-200-600-0--150-450
CN18	10130	kanał prostokątny	LKR-200-600-1100
CN18	10131	trójnik prostokątny	LTROR-400-600-400-200-125-125-850
CN18	10132	kanał prostokątny	LKR-400-200-680
CN18	10133	kolano prostokątne (łuk)	LBXR-400-200-90
CN18	10134	kanał prostokątny	LKR-400-200-977
CN18	10135	kanał prostokątny	LKR-400-200-1250
CN18	10136	kanał prostokątny	LKR-400-200-1250
CN18	10137	kanał prostokątny	LKR-400-200-1250
CN18	10138	kanał prostokątny	LKR-400-200-1250

Zestawienie materiałów instalacja wentylacji			
system	nr elementu	nazwa elementu	oznaczenie
[-]	[-]	[-]	[-]
CN18	10139	kanał prostokątny	LKR-400-200-1250
CN18	10140	kanał prostokątny	LKR-400-200-1250
CN18	10141	trójnik prostokątny	LTROR-400-200-400-200-125-125-450
CN18	10142	redukcja kanału prostokątnego	LDR-400-200-200-200–100-0-297
CN18	10143	kanał prostokątny	LKR-200-200-953
CN18	10144	kanał prostokątny	LKR-200-200-1250
CN18	10145	kanał prostokątny	LKR-200-200-1250
CN18	10146	kanał prostokątny	LKR-200-200-1250
CN18	10147	kanał prostokątny	LKR-200-200-1250
CN18	10148	kanał prostokątny	LKR-200-200-1250
CN18	10149	kanał prostokątny	LKR-200-200-1250
CN18	10150	kanał prostokątny	LKR-200-200-1250
CN18	10151	trójnik prostokątny	LTROR-200-200-200-200-125-125-450
CN18	10152	kanał prostokątny	LKR-200-200-811
CN18	10153	kanał prostokątny	LKR-200-200-1250
CN18	10154	klapa ppoż. z siłownkiem 24V i sprężyną powrotną (funkcja komfort)	200x200
CN18	10155	kanał prostokątny	LKR-200-200-745
CN18	10156	kolano prostokątne (łuk)	LBXR-200-200-90
CN18	10157	kanał prostokątny	LKR-200-200-661
CN18	10158	kanał prostokątny	LKR-200-200-1250
CN18	10159	redukcja kanału prostokątnego	LDR-460-200-200-200–130-0-200
CN18	10160	kolano prostokątne (łuk)	LBXR-460-200-90
CN18	10161	kanał prostokątny	LKR-460-200-142
CN18	10162	Prostokątny regulator zmiennego przeływu powietrza V.A.V. nawiewny o wydajności 600 [m^3/h] wraz z tłumikiem hałasu oraz izolacją termiczną i akustyczną.Z wbudowanymi komponentami automatyki na obudowie. Wysoka dokładność regulacji w niekorzystnych warunkach warunkach napływu powietrza.	500x200
CN18	10163	tłumik na kanaał okrągły (dla regulatora VAV)	LRLB-460-200-1500-10 00
CN18	10164	kanał prostokątny	LKR-460-200-429
CN18	10165	trójnik prostokątny	LTROR-460-200-460-200-125-125-450
CN18	10166	redukcja kanał prostokątny/okrągły	LFR-460-200-200-130-0-400
CN18	10167	kanał okrągły ze szwem spiralnym	SR 200 1794
CN18	10168	kolano tłoczone z podwójną uszczelką	BU 200 90
CN18	10169	kanał okrągły ze szwem spiralnym	SR 200 813
CN18	10170	trójnik segmentowy z podwójną uszczelką	TCPU 200 160
CN18	10171	redukcja tłoczona żeńska z podwójną uszczelką	RCFU 200 160
CN18	10172	kanał okrągły ze szwem spiralnym	SR 160 326
CN18	10173	przewód elastyczny	FD 160 1391
CN18	10174	Nawiewnik / wywiewnik okrągły z pełnym panelem frontowym i okrągłym górnym podejściem. Nawiew szczelinowy, przysufitowy 4-stronny lub 1,2,3 stronny pionowy z możliwością nastaw pośrednich. Zmiana kierunku nawiewu realizowana poprzez zmianę ustawienia panelu wewnętrznego. Dodatkowo skrzynka rozprężna wyposażonaw przepustnicę powietrza	160
CN18	10175	kanał okrągły ze szwem spiralnym	SR 160 595

Zestawienie materiałów instalacja wentylacji			
system	nr elementu	nazwa elementu	oznaczenie
[-]	[-]	[-]	[-]
CN18	10176	przewód elastyczny	FD 160 831
CN18	10177	Nawiewnik / wywiewnik okrągły z pełnym panelem frontowym i okrągłym górnym podejściem. Nawiew szczelinowy, przysufitowy 4-stronny lub 1,2,3 stronny pionowy z możliwością nastaw pośrednich. Zmiana kierunku nawiewu realizowana poprzez zmianę ustawienia panelu wewnętrznego. Dodatkowo skrzynka rozprężna wyposażonaw przepustnicę powietrza	160
CN18	10178	redukcja kanał prostokątny/okrągły	LFR-200-200-160-20-20-150
CN18	10179	kanał okrągły ze szwem spiralnym	SR 160 1204
CN18	10180	kolano tłoczone z podwójną uszczelką	BU 160 90
CN18	10181	kanał okrągły ze szwem spiralnym	SR 160 542
CN18	10182	przewód elastyczny	FD 160 1058
CN18	10183	Nawiewnik / wywiewnik okrągły z pełnym panelem frontowym i okrągłym górnym podejściem. Nawiew szczelinowy, przysufitowy 4-stronny lub 1,2,3 stronny pionowy z możliwością nastaw pośrednich. Zmiana kierunku nawiewu realizowana poprzez zmianę ustawienia panelu wewnętrznego. Dodatkowo skrzynka rozprężna wyposażonaw przepustnicę powietrza	160
CN18	10184	redukcja kanał prostokątny/okrągły	LFR-200-200-200-0-0-200
CN18	10185	kanał okrągły ze szwem spiralnym	SR 200 350
CN18	10186	Okrągły regulator stałego przepływu o wydajności 100 [m^3/h] wykonany z tworzywa sztucznego.Gotowe do uruchomienia urządzenie zbudowane jest z obudowy ze skalą do nastawy przepływu, mechanizmu regulacyjnego ze sprężyną regulacyjną i bezsilikonowym mieszkiem tłumiącym drgania.MOntaż w okrągłym przewodzie wentylacyjnym	200
CN18	10187	kanał okrągły ze szwem spiralnym	SR 200 200
CN18	10188	redukcja tłoczona męska z podwójną uszczelką	RCU 200 125
CN18	10189	kanał okrągły ze szwem spiralnym	SR 125 115
CN18	10190	przewód elastyczny	FD 125 1256
CN18	10191	redukcja tłoczona męska z podwójną uszczelką	RCU 125 100
CN18	10192	mufa	MF 100
CN18	10193	nawiewnik wirowy o wysokiej indukcji ze skrzynką rozprężną z przyłączem bocznym oraz z przepustnicą regulacyjną	125
CN18	10194	kanał prostokątny	LKR-200-200-1250
CN18	10195	kanał prostokątny	LKR-200-200-561
CN18	10196	redukcja kanału prostokątnego	LDR-460-200-200-200–130-0-200
CN18	10197	kolano prostokątne (łuk)	LBXR-460-200-90
CN18	10198	kanał prostokątny	LKR-460-200-142

Zestawienie materiałów instalacja wentylacji			
system	nr elementu	nazwa elementu	oznaczenie
[-]	[-]	[-]	[-]
CN18	10199	Prostokątny regulator zmiennego przepływu powietrza V.A.V. nawiewny o wydajności 600 [m^3/h] wraz z tłumikiem hałasu oraz izolacją termiczną i akustyczną.Z wbudowanymi komponentami automatyki na obudowie. Wysoka dokładność regulacji w niekorzystnych warunkach warunkach napływu powietrza.	500x200
CN18	10200	tłumik na kanaał okrągły (dla regulatora VAV)	LRLB-460-200-1500-10 00
CN18	10201	kanał prostokątny	LKR-460-200-100
CN18	10202	trójnik prostokątny	LTROR-460-200-460-200-125-125-450
CN18	10203	redukcja kanał prostokątny/okrągły	LFR-460-200-200-130-0-400
CN18	10204	kanał okrągły ze szwem spiralnym	SR 200 1723
CN18	10205	kolano tłoczone z podwójną uszczelką	BU 200 90
CN18	10206	kanał okrągły ze szwem spiralnym	SR 200 813
CN18	10207	trójnik segmentowy z podwójną uszczelką	TCPU 200 160
CN18	10208	redukcja tłoczona żeńska z podwójną uszczelką	RCFU 200 160
CN18	10209	kanał okrągły ze szwem spiralnym	SR 160 326
CN18	10210	przewód elastyczny	FD 160 1391
CN18	10211	Nawiewnik / wywiewnik okrągły z pełnym panelem frontowym i okrągłym górnym podejściem. Nawiew szczelinowy, przysufitowy 4-stronny lub 1,2,3 stronny pionowy z możliwością nastaw pośrednich. Zmiana kierunku nawiewu realizowana poprzez zmianę ustawienia panelu wewnętrznego. Dodatkowo skrzynka rozprężna wyposażonaw przepustnicę powietrza	160
CN18	10212	kanał okrągły ze szwem spiralnym	SR 160 595
CN18	10213	przewód elastyczny	FD 160 831
CN18	10214	Nawiewnik / wywiewnik okrągły z pełnym panelem frontowym i okrągłym górnym podejściem. Nawiew szczelinowy, przysufitowy 4-stronny lub 1,2,3 stronny pionowy z możliwością nastaw pośrednich. Zmiana kierunku nawiewu realizowana poprzez zmianę ustawienia panelu wewnętrznego. Dodatkowo skrzynka rozprężna wyposażonaw przepustnicę powietrza	160
CN18	10215	redukcja kanał prostokątny/okrągły	LFR-200-200-160-20-20-150
CN18	10216	kanał okrągły ze szwem spiralnym	SR 160 1204
CN18	10217	kolano tłoczone z podwójną uszczelką	BU 160 90
CN18	10218	kanał okrągły ze szwem spiralnym	SR 160 613
CN18	10219	przewód elastyczny	FD 160 1058
CN18	10220	Nawiewnik / wywiewnik okrągły z pełnym panelem frontowym i okrągłym górnym podejściem. Nawiew szczelinowy, przysufitowy 4-stronny lub 1,2,3 stronny pionowy z możliwością nastaw pośrednich. Zmiana kierunku nawiewu realizowana poprzez zmianę ustawienia panelu wewnętrznego. Dodatkowo skrzynka rozprężna wyposażonaw przepustnicę powietrza	160
CN18	10221	redukcja kanału prostokątnego	LDR-460-200-400-200--30-0-200

Zestawienie materiałów instalacja wentylacji			
system	**nr elementu**	**nazwa elementu**	**oznaczenie**
[-]	[-]	[-]	[-]
CN18	10222	kanał prostokątny	LKR-460-200-282
CN18	10223	kolano prostokątne (łuk)	LBXR-460-200-90
CN18	10224	kanał prostokątny	LKR-460-200-142
CN18	10225	Prostokątny regulator zmiennego przepływu powietrza V.A.V. nawiewny o wydajności 600 [m^3/h] wraz z tłumikiem hałasu oraz izolacją termiczną i akustyczną.Z wbudowanymi komponentami automatyki na obudowie. Wysoka dokładność regulacji w niekorzystnych warunkach warunkach napływu powietrza.	500x200
CN18	10226	tłumik na kanaał okrągły (dla regulatora VAV)	LRLB-460-200-1500-10 00
CN18	10227	kanał prostokątny	LKR-460-200-429
CN18	10228	trójnik prostokątny	LTROR-460-200-460-200-125-125-450
CN18	10229	redukcja kanał prostokątny/okrągły	LFR-460-200-160-150-20-400
CN18	10230	kanał okrągły ze szwem spiralnym	SR 160 436
CN18	10231	kolano tłoczone z podwójną uszczelką	BU 160 90
CN18	10232	kanał okrągły ze szwem spiralnym	SR 160 756
CN18	10233	przewód elastyczny	FD 160 887
CN18	10234	Nawiewnik / wywiewnik okrągły z pełnym panelem frontowym i okrągłym górnym podejściem. Nawiew szczelinowy, przysufitowy 4-stronny lub 1,2,3 stronny pionowy z możliwością nastaw pośrednich. Zmiana kierunku nawiewu realizowana poprzez zmianę ustawienia panelu wewnętrznego. Dodatkowo skrzynka rozprężna wyposażonaw przepustnicę powietrza	160
CN18	10235	redukcja kanał prostokątny/okrągły	LFR-200-200-200-0-0-200
CN18	10236	kanał okrągły ze szwem spiralnym	SR 200 872
CN18	10237	trójnik segmentowy z podwójną uszczelką	TCPU 200 160
CN18	10238	redukcja tłoczona żeńska z podwójną uszczelką	RCFU 200 160
CN18	10239	mufa	MF 160
CN18	10240	kolano tłoczone z podwójną uszczelką	BU 160 90
CN18	10241	kanał okrągły ze szwem spiralnym	SR 160 1467
CN18	10242	przewód elastyczny	FD 160 743
CN18	10243	Nawiewnik / wywiewnik okrągły z pełnym panelem frontowym i okrągłym górnym podejściem. Nawiew szczelinowy, przysufitowy 4-stronny lub 1,2,3 stronny pionowy z możliwością nastaw pośrednich. Zmiana kierunku nawiewu realizowana poprzez zmianę ustawienia panelu wewnętrznego. Dodatkowo skrzynka rozprężna wyposażonaw przepustnicę powietrza	160
CN18	10244	kanał okrągły ze szwem spiralnym	SR 160 593
CN18	10245	przewód elastyczny	FD 160 559

Zestawienie materiałów instalacja wentylacji			
system	nr elementu	nazwa elementu	oznaczenie
[-]	[-]	[-]	[-]
CN18	10246	Nawiewnik / wywiewnik okrągły z pełnym panelem frontowym i okrągłym górnym podejściem. Nawiew szczelinowy, przysufitowy 4-stronny lub 1,2,3 stronny pionowy z możliwością nastaw pośrednich. Zmiana kierunku nawiewu realizowana poprzez zmianę ustawienia panelu wewnętrznego. Dodatkowo skrzynka rozprężna wyposażonaw przepustnicę powietrza	160
CN18	10247	redukcja kanału prostokątnego	LDR-250-900-200-600--25--150-450
CN18	10248	kanał prostokątny	LKR-600-200-554
CN18	10249	trójnik prostokątny	LTROR-600-200-600-200-125-125-450
CN18	10250	kolano prostokątne (łuk)	LBXR-600-200-90
CN18	10251	kanał prostokątny	LKR-200-600-605
CN18	10252	kolano prostokątne (łuk)	LBXR-600-200-90
CN18	10253	kanał prostokątny	LKR-600-200-864
CN18	10254	kanał prostokątny	LKR-600-200-1250
CN18	10255	trójnik prostokątny	LTROR-600-200-600-200-125-125-450
CN18	10256	redukcja kanału prostokątnego	LDR-600-200-400-200--100-0-300
CN18	10257	kanał prostokątny	LKR-400-200-748
CN18	10258	kanał prostokątny	LKR-400-200-1250
CN18	10259	kanał prostokątny	LKR-400-200-1250
CN18	10260	kanał prostokątny	LKR-400-200-1250
CN18	10261	kanał prostokątny	LKR-400-200-1250
CN18	10262	kanał prostokątny	LKR-400-200-1250
CN18	10263	kanał prostokątny	LKR-400-200-1250
CN18	10264	trójnik prostokątny	LTROR-400-200-400-200-125-125-450
CN18	10265	redukcja kanału prostokątnego	LDR-400-200-250-200--75-0-300
CN18	10266	kanał prostokątny	LKR-250-200-522
CN18	10267	kanał prostokątny	LKR-250-200-1250
CN18	10268	kanał prostokątny	LKR-250-200-1250
CN18	10269	kanał prostokątny	LKR-250-200-1250
CN18	10270	kanał prostokątny	LKR-250-200-1250
CN18	10271	kanał prostokątny	LKR-250-200-1250
CN18	10272	trójnik prostokątny	LTROR-250-200-250-200-125-125-450
CN18	10273	redukcja kanału prostokątnego	LDR-250-200-200-200--25-0-200
CN18	10274	kanał prostokątny	LKR-200-200-1250
CN18	10275	kanał prostokątny	LKR-200-200-1250
CN18	10276	kanał prostokątny	LKR-200-200-662
CN18	10277	kanał prostokątny	LKR-200-200-662
CN18	10278	trójnik prostokątny	LTROR-200-200-200-200-125-125-450
CN18	10279	redukcja kanał prostokątny/okrągły	LFR-200-200-125-38-38-150
CN18	10280	kanał okrągły ze szwem spiralnym	SR 125 3000
CN18	10281	nypel	NPU 125
CN18	10282	kanał okrągły ze szwem spiralnym	SR 125 3000
CN18	10283	nypel	NPU 125
CN18	10284	kanał okrągły ze szwem spiralnym	SR 125 780
CN18	10285	redukcja tłoczona męska z podwójną uszczelką	RCU 200 125
CN18	10286	kanał okrągły ze szwem spiralnym	SR 200 527

Zestawienie materiałów instalacja wentylacji			
system	**nr elementu**	**nazwa elementu**	**oznaczenie**
[-]	[-]	[-]	[-]
CN18	10287	Okrągły regulator stałego przepływu o wydajności 100 [m^3/h] wykonany z tworzywa sztucznego.Gotowe do uruchomienia urządzenie zbudowane jest z obudowy ze skalą do nastawy przepływu, mechanizmu regulacyjnego ze sprężyną regulacyjną i bezsilikonowym mieszkiem tłumiącym drgania.MOntaż w okrągłym przewodzie wentylacyjnym	200
CN18	10288	kanał okrągły ze szwem spiralnym	SR 200 381
CN18	10289	redukcja tłoczona męska z podwójną uszczelką	RCU 200 125
CN18	10290	kanał okrągły ze szwem spiralnym	SR 125 361
CN18	10291	przewód elastyczny	FD 125 967
CN18	10292	redukcja tłoczona męska z podwójną uszczelką	RCU 125 100
CN18	10293	mufa	MF 100
CN18	10294	nawiewnik wirowy o wysokiej indukcji ze skrzynką rozprężną z przyłączem bocznym oraz z przepustnicą regulacyjną	125
CN18	10295	kanał prostokątny	LKR-200-200-686
CN18	10296	kanał prostokątny	LKR-200-200-1250
CN18	10297	redukcja kanału prostokątnego	LDR-460-200-200-200--130-0-200
CN18	10298	kolano prostokątne (łuk)	LBXR-460-200-90
CN18	10299	kanał prostokątny	LKR-460-200-141
CN18	10300	Prostokątny regulator zmiennego przepływu powietrza V.A.V. nawiewny o wydajności 600 [m^3/h] wraz z tłumikiem hałasu oraz izolacją termiczną i akustyczną.Z wbudowanymi komponentami automatyki na obudowie. Wysoka dokładność regulacji w niekorzystnych warunkach warunkach napływu powietrza.	500x200
CN18	10301	tłumik na kanaał okrągły (dla regulatora VAV)	LRLB-460-200-1500-10 00
CN18	10302	kanał prostokątny	LKR-460-200-429
CN18	10303	trójnik prostokątny	LTROR-460-200-460-200-125-125-450
CN18	10304	redukcja kanał prostokątny/okrągły	LFR-460-200-160-150-20-400
CN18	10305	kanał okrągły ze szwem spiralnym	SR 160 436
CN18	10306	kolano tłoczone z podwójną uszczelką	BU 160 90
CN18	10307	kanał okrągły ze szwem spiralnym	SR 160 756
CN18	10308	przewód elastyczny	FD 160 1224
CN18	10309	Nawiewnik / wywiewnik okrągły z pełnym panelem frontowym i okrągłym górnym podejściem. Nawiew szczelinowy, przysufitowy 4-stronny lub 1,2,3 stronny pionowy z możliwością nastaw pośrednich. Zmiana kierunku nawiewu realizowana poprzez zmianę ustawienia panelu wewnętrznego. Dodatkowo skrzynka rozprężna wyposażonaw przepustnicę powietrza	160
CN18	10310	redukcja kanał prostokątny/okrągły	LFR-200-200-200-0-0-200
CN18	10311	kanał okrągły ze szwem spiralnym	SR 200 358
CN18	10312	trójnik segmentowy z podwójną uszczelką	TCPU 200 160
CN18	10313	redukcja tłoczona żeńska z podwójną uszczelką	RCFU 200 160

Zestawienie materiałów instalacja wentylacji			
system	nr elementu	nazwa elementu	oznaczenie
[-]	[-]	[-]	[-]
CN18	10314	kanał okrągły ze szwem spiralnym	SR 160 377
CN18	10315	kolano tłoczone z podwójną uszczelką	BU 160 90
CN18	10316	kanał okrągły ze szwem spiralnym	SR 160 1080
CN18	10317	przewód elastyczny	FD 160 950
CN18	10318	Nawiewnik / wywiewnik okrągły z pełnym panelem frontowym i okrągłym górnym podejściem. Nawiew szczelinowy, przysufitowy 4-stronny lub 1,2,3 stronny pionowy z możliwością nastaw pośrednich. Zmiana kierunku nawiewu realizowana poprzez zmianę ustawienia panelu wewnętrznego. Dodatkowo skrzynka rozprężna wyposażonaw przepustnicę powietrza	160
CN18	10319	kanał okrągły ze szwem spiralnym	SR 160 262
CN18	10320	przewód elastyczny	FD 160 700
CN18	10321	Nawiewnik / wywiewnik okrągły z pełnym panelem frontowym i okrągłym górnym podejściem. Nawiew szczelinowy, przysufitowy 4-stronny lub 1,2,3 stronny pionowy z możliwością nastaw pośrednich. Zmiana kierunku nawiewu realizowana poprzez zmianę ustawienia panelu wewnętrznego. Dodatkowo skrzynka rozprężna wyposażonaw przepustnicę powietrza	160
CN18	10322	redukcja kanał prostokątny/okrągły	LFR-200-200-200-0-0-200
CN18	10323	kanał okrągły ze szwem spiralnym	SR 200 350
CN18	10324	Okrągły regulator stałego przepływu o wydajności 100 [m^3/h] wykonany z tworzywa sztucznego.Gotowe do uruchomienia urządzenie zbudowane jest z obudowy ze skalą do nastawy przepływu, mechanizmu regulacyjnego ze sprężyną regulacyjną i bezsilikonowym mieszkiem tłumiącym drgania.MOntaż w okrągłym przewodzie wentylacyjnym	200
CN18	10325	kanał okrągły ze szwem spiralnym	SR 200 200
CN18	10326	redukcja tłoczona męska z podwójną uszczelką	RCU 200 125
CN18	10327	kanał okrągły ze szwem spiralnym	SR 125 262
CN18	10328	przewód elastyczny	FD 125 1352
CN18	10329	redukcja tłoczona męska z podwójną uszczelką	RCU 125 100
CN18	10330	mufa	MF 100
CN18	10331	nawiewnik wirowy o wysokiej indukcji ze skrzynką rozprężną z przyłączem bocznym oraz z przepustnicą regulacyjną	125
CN18	10332	kanał prostokątny	LKR-200-200-1250
CN18	10333	kanał prostokątny	LKR-200-200-586
CN18	10334	redukcja kanału prostokątnego	LDR-460-200-200-200–130-0-200
CN18	10335	kolano prostokątne (łuk)	LBXR-460-200-90
CN18	10336	kanał prostokątny	LKR-460-200-141

Zestawienie materiałów instalacja wentylacji			
system	nr elementu	nazwa elementu	oznaczenie
[-]	[-]	[-]	[-]
CN18	10337	Prostokątny regulator zmiennego przepływu powietrza V.A.V. nawiewny o wydajności 600 [m^3/h] wraz z tłumikiem hałasu oraz izolacją termiczną i akustyczną.Z wbudowanymi komponentami automatyki na obudowie. Wysoka dokładność regulacji w niekorzystnych warunkach warunkach napływu powietrza.	500x200
CN18	10338	tłumik na kanaał okrągły (dla regulatora VAV)	LRLB-460-200-1500-10 00
CN18	10339	kanał prostokątny	LKR-460-200-429
CN18	10340	trójnik prostokątny	LTROR-460-200-460-200-125-125-450
CN18	10341	redukcja kanał prostokątny/okrągły	LFR-460-200-160-150-20-400
CN18	10342	kanał okrągły ze szwem spiralnym	SR 160 436
CN18	10343	kolano tłoczone z podwójną uszczelką	BU 160 90
CN18	10344	kanał okrągły ze szwem spiralnym	SR 160 756
CN18	10345	przewód elastyczny	FD 160 1224
CN18	10346	Nawiewnik / wywiewnik okrągły z pełnym panelem frontowym i okrągłym górnym podejściem. Nawiew szczelinowy, przysufitowy 4-stronny lub 1,2,3 stronny pionowy z możliwością nastaw pośrednich. Zmiana kierunku nawiewu realizowana poprzez zmianę ustawienia panelu wewnętrznego. Dodatkowo skrzynka rozprężna wyposażonaw przepustnicę powietrza	160
CN18	10347	redukcja kanał prostokątny/okrągły	LFR-200-200-200-0-0-200
CN18	10348	kanał okrągły ze szwem spiralnym	SR 200 358
CN18	10349	trójnik segmentowy z podwójną uszczelką	TCPU 200 160
CN18	10350	redukcja tłoczona żeńska z podwójną uszczelką	RCFU 200 160
CN18	10351	kanał okrągły ze szwem spiralnym	SR 160 377
CN18	10352	kolano tłoczone z podwójną uszczelką	BU 160 90
CN18	10353	kanał okrągły ze szwem spiralnym	SR 160 1080
CN18	10354	przewód elastyczny	FD 160 950
CN18	10355	Nawiewnik / wywiewnik okrągły z pełnym panelem frontowym i okrągłym górnym podejściem. Nawiew szczelinowy, przysufitowy 4-stronny lub 1,2,3 stronny pionowy z możliwością nastaw pośrednich. Zmiana kierunku nawiewu realizowana poprzez zmianę ustawienia panelu wewnętrznego. Dodatkowo skrzynka rozprężna wyposażonaw przepustnicę powietrza	160
CN18	10356	kanał okrągły ze szwem spiralnym	SR 160 262
CN18	10357	przewód elastyczny	FD 160 700
CN18	10358	Nawiewnik / wywiewnik okrągły z pełnym panelem frontowym i okrągłym górnym podejściem. Nawiew szczelinowy, przysufitowy 4-stronny lub 1,2,3 stronny pionowy z możliwością nastaw pośrednich. Zmiana kierunku nawiewu realizowana poprzez zmianę ustawienia panelu wewnętrznego. Dodatkowo skrzynka rozprężna wyposażonaw przepustnicę powietrza	160
CN18	10359	kanał prostokątny	LKR-200-200-1250

Zestawienie materiałów instalacja wentylacji			
system	**nr elementu**	**nazwa elementu**	**oznaczenie**
[-]	[-]	[-]	[-]
CN18	10360	kanał prostokątny	LKR-200-200-486
CN18	10361	redukcja kanału prostokątnego	LDR-460-200-200-200--130-0-200
CN18	10362	kolano prostokątne (łuk)	LBXR-460-200-90
CN18	10363	kanał prostokątny	LKR-460-200-141
CN18	10364	Prostokątny regulator zmiennego przepływu powietrza V.A.V. nawiewny o wydajności 600 [m^3/h] wraz z tłumikiem hałasu oraz izolacją termiczną i akustyczną.Z wbudowanymi komponentami automatyki na obudowie. Wysoka dokładność regulacji w niekorzystnych warunkach warunkach napływu powietrza.	500x200
CN18	10365	tłumik na kanaał okrągły (dla regulatora VAV)	LRLB-460-200-1500-10 00
CN18	10366	kanał prostokątny	LKR-460-200-429
CN18	10367	trójnik prostokątny	LTROR-460-200-460-200-125-125-450
CN18	10368	redukcja kanał prostokątny/okrągły	LFR-460-200-160-150-20-400
CN18	10369	kanał okrągły ze szwem spiralnym	SR 160 436
CN18	10370	kolano tłoczone z podwójną uszczelką	BU 160 90
CN18	10371	kanał okrągły ze szwem spiralnym	SR 160 756
CN18	10372	przewód elastyczny	FD 160 1224
CN18	10373	Nawiewnik / wywiewnik okrągły z pełnym panelem frontowym i okrągłym górnym podejściem. Nawiew szczelinowy, przysufitowy 4-stronny lub 1,2,3 stronny pionowy z możliwością nastaw pośrednich. Zmiana kierunku nawiewu realizowana poprzez zmianę ustawienia panelu wewnętrznego. Dodatkowo skrzynka rozprężna wyposażonaw przepustnicę powietrza	160
CN18	10374	redukcja kanał prostokątny/okrągły	LFR-200-200-200-0-0-200
CN18	10375	kanał okrągły ze szwem spiralnym	SR 200 358
CN18	10376	trójnik segmentowy z podwójną uszczelką	TCPU 200 160
CN18	10377	redukcja tłoczona żeńska z podwójną uszczelką	RCFU 200 160
CN18	10378	kanał okrągły ze szwem spiralnym	SR 160 377
CN18	10379	kolano tłoczone z podwójną uszczelką	BU 160 90
CN18	10380	kanał okrągły ze szwem spiralnym	SR 160 1080
CN18	10381	przewód elastyczny	FD 160 950
CN18	10382	Nawiewnik / wywiewnik okrągły z pełnym panelem frontowym i okrągłym górnym podejściem. Nawiew szczelinowy, przysufitowy 4-stronny lub 1,2,3 stronny pionowy z możliwością nastaw pośrednich. Zmiana kierunku nawiewu realizowana poprzez zmianę ustawienia panelu wewnętrznego. Dodatkowo skrzynka rozprężna wyposażonaw przepustnicę powietrza	160
CN18	10383	kanał okrągły ze szwem spiralnym	SR 160 262
CN18	10384	przewód elastyczny	FD 160 700

Zestawienie materiałów instalacja wentylacji			
system	nr elementu	nazwa elementu	oznaczenie
[-]	[-]	[-]	[-]
CN18	10385	Nawiewnik / wywiewnik okrągły z pełnym panelem frontowym i okrągłym górnym podejściem. Nawiew szczelinowy, przysufitowy 4-stronny lub 1,2,3 stronny pionowy z możliwością nastaw pośrednich. Zmiana kierunku nawiewu realizowana poprzez zmianę ustawienia panelu wewnętrznego. Dodatkowo skrzynka rozprężna wyposażonaw przepustnicę powietrza	160
CN18	10386	redukcja kanał prostokątny/okrągły	LFR-200-200-200-0-0-200
CN18	10387	kanał okrągły ze szwem spiralnym	SR 200 403
CN18	10388	Okrągły regulator stałego przepływu o wydajności 100 [m^3/h] wykonany z tworzywa sztucznego.Gotowe do uruchomienia urządzenie zbudowane jest z obudowy ze skalą do nastawy przepływu, mechanizmu regulacyjnego ze sprężyną regulacyjną i bezsilikonowym mieszkiem tłumiącym drgania.MOntaż w okrągłym przewodzie wentylacyjnym	200
CN18	10389	kanał okrągły ze szwem spiralnym	SR 200 309
CN18	10390	redukcja tłoczona męska z podwójną uszczelką	RCU 200 125
CN18	10391	kanał okrągły ze szwem spiralnym	SR 125 197
CN18	10392	przewód elastyczny	FD 125 713
CN18	10393	redukcja tłoczona męska z podwójną uszczelką	RCU 125 100
CN18	10394	mufa	MF 100
CN18	10395	nawiewnik wirowy o wysokiej indukcji ze skrzynką rozprężną z przyłączem bocznym oraz z przepustnicą regulacyjną	125
CW18	10396	kanał prostokątny	LKR-1224-542-100
CW18	10397	redukcja kanału prostokątnego	LDR-1250-600-1224-542--13-58-500
CW18	10398	tłumik hałasu prostokątny Lw = 50 dB (250Hz), ΔP =31 [Pa], szumy własne LwA = 28 dB (A)	1250x600x1500
CW18	10399	kanał prostokątny	LKR-1250-600-455
CW18	10400	redukcja kanału prostokątnego	LDR-1250-600-900-600--175-0-450
CW18	10401	kolano prostokątne (łuk)	LBXR-900-600-30
CW18	10402	kanał prostokątny	LKR-900-600-509
CW18	10403	kolano prostokątne (łuk)	LBXR-900-600-30
CW18	10404	tłumik hałasu prostokątny Lw = 31 dB (250Hz), ΔP =10 [Pa], szumy własne LwA = 12 dB (A)	1250x600x1500
CW18	10405	kanał prostokątny	LKR-600-900-617
CW18	10406	redukcja kanału prostokątnego	LDR-600-900-300-900--75-0-450
CW18	10407	kanał prostokątny	LKR-300-900-1250
CW18	10408	kanał prostokątny	LKR-300-900-1250
CW18	10409	kanał prostokątny	LKR-300-900-1250
CW18	10410	kanał prostokątny	LKR-300-900-1250
CW18	10411	kanał prostokątny	LKR-300-900-1250
CW18	10412	kanał prostokątny	LKR-300-900-1250
CW18	10413	kanał prostokątny	LKR-300-900-1250
CW18	10414	kanał prostokątny	LKR-300-900-1250
CW18	10415	kanał prostokątny	LKR-300-900-1250
CW18	10416	kanał prostokątny	LKR-300-900-1031

Zestawienie materiałów instalacja wentylacji			
system	nr elementu	nazwa elementu	oznaczenie
[-]	[-]	[-]	[-]
CW18	10417	trójnik orłowy	-300-900-250-2-125-0
CW18	10418	kanał prostokątny	LKR-250-900-199
CW18	10419	redukcja kanału prostokątnego	LDR-600-200-900-250-150-0-450
CW18	10420	kolano prostokątne (łuk)	LBXR-600-200-90
CW18	10421	kanał prostokątny	LKR-600-200-1250
CW18	10422	kanał prostokątny	LKR-600-200-369
CW18	10423	kolano prostokątne (łuk)	LBXR-600-200-90
CW18	10424	kanał prostokątny	LKR-600-200-690
CW18	10425	trójnik prostokątny	LTROR-600-400-600-200-125-125-650
CW18	10426	redukcja kanału prostokątnego	LDR-600-200-400-200--100-0-300
CW18	10427	kanał prostokątny	LKR-400-200-1250
CW18	10428	kanał prostokątny	LKR-400-200-1250
CW18	10429	kanał prostokątny	LKR-400-200-1250
CW18	10430	kanał prostokątny	LKR-400-200-1250
CW18	10431	kanał prostokątny	LKR-400-200-1250
CW18	10432	kanał prostokątny	LKR-400-200-1250
CW18	10433	kanał prostokątny	LKR-400-200-1250
CW18	10434	kanał prostokątny	LKR-400-200-1250
CW18	10435	kanał prostokątny	LKR-400-200-1250
CW18	10436	kanał prostokątny	LKR-400-200-916
CW18	10437	trójnik prostokątny	LTROR-400-400-400-200-125-125-650
CW18	10438	redukcja kanału prostokątnego	LDR-400-200-200-200--100-0-200
CW18	10439	kanał prostokątny	LKR-200-200-187
CW18	10440	kanał prostokątny	LKR-200-200-1250
CW18	10441	kanał prostokątny	LKR-200-200-1250
CW18	10442	kanał prostokątny	LKR-200-200-1250
CW18	10443	kanał prostokątny	LKR-200-200-1250
CW18	10444	trójnik prostokątny	LTROR-200-200-200-200-125-125-450
CW18	10445	kanał prostokątny	LKR-200-200-816
CW18	10446	kanał prostokątny	LKR-200-200-1250
CW18	10447	klapa ppoż. z siłownkiem 24V i sprężyną powrotną (funkcja komfort)	200x200
CW18	10448	kanał prostokątny	LKR-200-200-740
CW18	10449	kanał prostokątny	LKR-200-200-1250
CW18	10450	redukcja kanału prostokątnego	LDR-460-200-200-200--130-0-200
CW18	10451	kanał prostokątny	LKR-460-200-842
CW18	10452	Prostokątny regulator zmiennego przeływu powietrza V.A.V. Wywiewny o wydajności 600 [m^3/h] wraz z tłumikiem hałasu.Z wbudowanymi komponentami automatyki na obudowie. Wysoka dokładność regulacji w niekorzystnych warunkach warunkach napływu powietrza.	500x200
CW18	10453	tłumik na kanaał okrągły (dla regulatora VAV)	LRLB-460-200-1500-10 00
CW18	10454	kanał prostokątny	LKR-460-200-1082
CW18	10455	redukcja kanału prostokątnego	LDR-460-200-200-200--130-0-200
CW18	10456	kanał prostokątny	LKR-200-200-1250
CW18	10457	kanał prostokątny	LKR-200-200-693
CW18	10458	kolano prostokątne (łuk)	LBXR-200-200-90
CW18	10459	kanał prostokątny	LKR-200-200-159
CW18	10460	trójnik prostokątny	LTROR-200-200-200-200-125-125-450
CW18	10461	redukcja kanał prostokątny/okrągły	LFR-200-200-200-0-0-200
CW18	10462	kanał okrągły ze szwem spiralnym	SR 200 1820
CW18	10463	przewód elastyczny	FD 200 1494

Zestawienie materiałów instalacja wentylacji			
system	**nr elementu**	**nazwa elementu**	**oznaczenie**
[-]	[-]	[-]	[-]
CW18	10464	Nawiewnik / wywiewnik okrągły z pełnym panelem frontowym i okrągłym górnym podejściem. Nawiew szczelinowy, przysufitowy 4-stronny lub 1,2,3 stronny pionowy z możliwością nastaw pośrednich. Zmiana kierunku nawiewu realizowana poprzez zmianę ustawienia panelu wewnętrznego. Dodatkowo skrzynka rozprężna wyposażonaw przepustnicę powietrza	200
CW18	10465	redukcja kanał prostokątny/okrągły	LFR-200-200-200-0-0-200
CW18	10466	kanał okrągły ze szwem spiralnym	SR 200 254
CW18	10467	przewód elastyczny	FD 200 725
CW18	10468	Nawiewnik / wywiewnik okrągły z pełnym panelem frontowym i okrągłym górnym podejściem. Nawiew szczelinowy, przysufitowy 4-stronny lub 1,2,3 stronny pionowy z możliwością nastaw pośrednich. Zmiana kierunku nawiewu realizowana poprzez zmianę ustawienia panelu wewnętrznego. Dodatkowo skrzynka rozprężna wyposażonaw przepustnicę powietrza	200
CW18	10469	redukcja kanał prostokątny/okrągły	LFR-200-200-200-0-0-200
CW18	10470	kanał okrągły ze szwem spiralnym	SR 200 265
CW18	10471	Okrągły regulator stałego przepływu o wydajności 100 [m^3/h] wykonany z tworzywa sztucznego.Gotowe do uruchomienia urządzenie zbudowane jest z obudowy ze skalą do nastawy przepływu, mechanizmu regulacyjnego ze sprężyną regulacyjną i bezsilikonowym mieszkiem tłumiącym drgania.MOntaż w okrągłym przewodzie wentylacyjnym	200
CW18	10472	kanał okrągły ze szwem spiralnym	SR 200 312
CW18	10473	redukcja tłoczona męska z podwójną uszczelką	RCU 200 125
CW18	10474	kanał okrągły ze szwem spiralnym	SR 125 204
CW18	10475	przewód elastyczny	FD 125 1460
CW18	10476	redukcja tłoczona żeńska z podwójną uszczelką	RCFU 160 125
CW18	10477	zawór wywiewny	160
CW18	10478	kanał prostokątny	LKR-400-200-238
CW18	10479	kolano prostokątne (łuk)	LBXR-400-200-90
CW18	10480	redukcja kanału prostokątnego	LDR-460-200-400-200--30-0-200
CW18	10481	kanał prostokątny	LKR-460-200-225
CW18	10482	Prostokątny regulator zmiennego przeływu powietrza V.A.V. Wywiewny o wydajności 600 [m^3/h] wraz z tłumikiem hałasu.Z wbudowanymi komponentami automatyki na obudowie. Wysoka dokładność regulacji w niekorzystnych warunkach warunkach napływu powietrza.	500x200
CW18	10483	tłumik na kanaał okrągły (dla regulatora VAV)	LRLB-460-200-1500-10 00
CW18	10484	kanał prostokątny	LKR-460-200-390
CW18	10485	trójnik prostokątny	LTROR-460-200-460-200-125-125-450
CW18	10486	redukcja kanał prostokątny/okrągły	LFR-460-200-200-130-0-400

Zestawienie materiałów instalacja wentylacji			
system	nr elementu	nazwa elementu	oznaczenie
[-]	[-]	[-]	[-]
CW18	10487	przewód elastyczny	FD 200 1070
CW18	10488	Nawiewnik / wywiewnik okrągły z pełnym panelem frontowym i okrągłym górnym podejściem. Nawiew szczelinowy, przysufitowy 4-stronny lub 1,2,3 stronny pionowy z możliwością nastaw pośrednich. Zmiana kierunku nawiewu realizowana poprzez zmianę ustawienia panelu wewnętrznego. Dodatkowo skrzynka rozprężna wyposażonaw przepustnicę powietrza	200
CW18	10489	redukcja kanał prostokątny/okrągły	LFR-200-200-200-0-0-200
CW18	10490	kanał okrągły ze szwem spiralnym	SR 200 123
CW18	10491	kolano tłoczone z podwójną uszczelką	BU 200 90
CW18	10492	kanał okrągły ze szwem spiralnym	SR 200 1013
CW18	10493	przewód elastyczny	FD 200 1428
CW18	10494	Nawiewnik / wywiewnik okrągły z pełnym panelem frontowym i okrągłym górnym podejściem. Nawiew szczelinowy, przysufitowy 4-stronny lub 1,2,3 stronny pionowy z możliwością nastaw pośrednich. Zmiana kierunku nawiewu realizowana poprzez zmianę ustawienia panelu wewnętrznego. Dodatkowo skrzynka rozprężna wyposażonaw przepustnicę powietrza	200
CW18	10495	kanał prostokątny	LKR-400-200-138
CW18	10496	kolano prostokątne (łuk)	LBXR-400-200-90
CW18	10497	redukcja kanału prostokątnego	LDR-460-200-400-200--30-0-200
CW18	10498	kanał prostokątny	LKR-460-200-225
CW18	10499	Prostokątny regulator zmiennego przepływu powietrza V.A.V. Wywiewny o wydajności 600 [m^3/h] wraz z tłumikiem hałasu.Z wbudowanymi komponentami automatyki na obudowie. Wysoka dokładność regulacji w niekorzystnych warunkach warunkach napływu powietrza.	500x200
CW18	10500	tłumik na kanaał okrągły (dla regulatora VAV)	LRLB-460-200-1500-10 00
CW18	10501	kanał prostokątny	LKR-460-200-390
CW18	10502	trójnik prostokątny	LTROR-460-200-460-200-125-125-450
CW18	10503	redukcja kanał prostokątny/okrągły	LFR-460-200-200-130-0-400
CW18	10504	przewód elastyczny	SD 200 1024
CW18	10505	Nawiewnik / wywiewnik okrągły z pełnym panelem frontowym i okrągłym górnym podejściem. Nawiew szczelinowy, przysufitowy 4-stronny lub 1,2,3 stronny pionowy z możliwością nastaw pośrednich. Zmiana kierunku nawiewu realizowana poprzez zmianę ustawienia panelu wewnętrznego. Dodatkowo skrzynka rozprężna wyposażonaw przepustnicę powietrza	200
CW18	10506	redukcja kanał prostokątny/okrągły	LFR-200-200-200-0-0-200
CW18	10507	kanał okrągły ze szwem spiralnym	SR 200 321
CW18	10508	kolano tłoczone z podwójną uszczelką	BU 200 90
CW18	10509	kanał okrągły ze szwem spiralnym	SR 200 922
CW18	10510	przewód elastyczny	FD 200 1219

Zestawienie materiałów instalacja wentylacji			
system	**nr elementu**	**nazwa elementu**	**oznaczenie**
[-]	[-]	[-]	[-]
CW18	10511	Nawiewnik / wywiewnik okrągły z pełnym panelem frontowym i okrągłym górnym podejściem. Nawiew szczelinowy, przysufitowy 4-stronny lub 1,2,3 stronny pionowy z możliwością nastaw pośrednich. Zmiana kierunku nawiewu realizowana poprzez zmianę ustawienia panelu wewnętrznego. Dodatkowo skrzynka rozprężna wyposażonaw przepustnicę powietrza	200
CW18	10512	redukcja kanału prostokątnego	LDR-250-900-200-600--25--150-450
CW18	10513	kanał prostokątny	LKR-200-600-911
CW18	10514	kolano prostokątne (łuk)	LBXR-600-200-90
CW18	10515	kanał prostokątny	LKR-600-200-294
CW18	10516	trójnik prostokątny	LTROR-600-200-600-200-125-125-450
CW18	10517	kanał prostokątny	LKR-600-200-877
CW18	10518	kolano prostokątne (łuk)	LBXR-600-200-90
CW18	10519	kanał prostokątny	LKR-600-200-1250
CW18	10520	kanał prostokątny	LKR-600-200-956
CW18	10521	trójnik prostokątny	LTROR-600-400-600-200-125-125-650
CW18	10522	redukcja kanału prostokątnego	LDR-600-200-400-200--100-0-300
CW18	10523	kanał prostokątny	LKR-400-200-993
CW18	10524	kanał prostokątny	LKR-400-200-1250
CW18	10525	kanał prostokątny	LKR-400-200-1250
CW18	10526	kanał prostokątny	LKR-400-200-1250
CW18	10527	kanał prostokątny	LKR-400-200-1250
CW18	10528	kanał prostokątny	LKR-400-200-1250
CW18	10529	kanał prostokątny	LKR-400-200-1250
CW18	10530	kanał prostokątny	LKR-400-200-1250
CW18	10531	kanał prostokątny	LKR-400-200-1250
CW18	10532	kanał prostokątny	LKR-400-200-1250
CW18	10533	trójnik prostokątny	LTROR-400-400-400-200-125-125-650
CW18	10534	redukcja kanału prostokątnego	LDR-400-200-250-200--75-0-200
CW18	10535	kanał prostokątny	LKR-250-200-135
CW18	10536	kanał prostokątny	LKR-250-200-1250
CW18	10537	kanał prostokątny	LKR-250-200-1250
CW18	10538	trójnik prostokątny	LTROR-250-200-250-200-125-125-450
CW18	10539	redukcja kanału prostokątnego	LDR-250-200-200-200--25-0-100
CW18	10540	kanał prostokątny	LKR-200-200-565
CW18	10541	kanał prostokątny	LKR-200-200-1250
CW18	10542	kanał prostokątny	LKR-200-200-1250
CW18	10543	kanał prostokątny	LKR-200-200-1250
CW18	10544	kanał prostokątny	LKR-200-200-1250
CW18	10545	kanał prostokątny	LKR-200-200-1250
CW18	10546	kanał prostokątny	LKR-200-200-1250
CW18	10547	trójnik prostokątny	LTROR-200-200-200-200-125-125-450
CW18	10548	redukcja kanał prostokątny/okrągły	LFR-200-200-200-0-0-200
CW18	10549	kanał okrągły ze szwem spiralnym	SR 200 2384

Zestawienie materiałów instalacja wentylacji			
system	**nr elementu**	**nazwa elementu**	**oznaczenie**
[-]	[-]	[-]	[-]
CW18	10550	Okrągły regulator stałego przepływu o wydajności 100 [m^3/h] wykonany z tworzywa sztucznego.Gotowe do uruchomienia urządzenie zbudowane jest z obudowy ze skalą do nastawy przepływu, mechanizmu regulacyjnego ze sprężyną regulacyjną i bezsilikonowym mieszkiem tłumiącym drgania.MOntaż w okrągłym przewodzie wentylacyjnym	200
CW18	10551	kanał okrągły ze szwem spiralnym	SR 200 400
CW18	10552	redukcja tłoczona męska z podwójną uszczelką	RCU 200 125
CW18	10553	kanał okrągły ze szwem spiralnym	SR 125 424
CW18	10554	przewód elastyczny	FD 125 1134
CW18	10555	redukcja tłoczona żeńska z podwójną uszczelką	RCFU 160 125
CW18	10556	zawór wywiewny	160
CW18	10557	kanał prostokątny	LKR-200-200-441
CW18	10558	kolano prostokątne (łuk)	LBXR-200-200-90
CW18	10559	redukcja kanału prostokątnego	LDR-460-200-200-200--130-0-200
CW18	10560	kanał prostokątny	LKR-460-200-325
CW18	10561	Prostokątny regulator zmiennego przeływu powietrza V.A.V. Wywiewny o wydajności 600 [m^3/h] wraz z tłumikiem hałasu.Z wbudowanymi komponentami automatyki na obudowie. Wysoka dokładność regulacji w niekorzystnych warunkach warunkach napływu powietrza.	500x200
CW18	10562	tłumik na kanaał okrągły (dla regulatora VAV)	LRLB-460-200-1500-10 00
CW18	10563	kanał prostokątny	LKR-460-200-390
CW18	10564	trójnik prostokątny	LTROR-460-200-460-200-125-125-450
CW18	10565	redukcja kanał prostokątny/okrągły	LFR-460-200-200-130-0-400
CW18	10566	przewód elastyczny	SD 200 1021
CW18	10567	Nawiewnik / wywiewnik okrągły z pełnym panelem frontowym i okrągłym górnym podejściem. Nawiew szczelinowy, przysufitowy 4-stronny lub 1,2,3 stronny pionowy z możliwością nastaw pośrednich. Zmiana kierunku nawiewu realizowana poprzez zmianę ustawienia panelu wewnętrznego. Dodatkowo skrzynka rozprężna wyposażonaw przepustnicę powietrza	200
CW18	10568	redukcja kanał prostokątny/okrągły	LFR-200-200-200-0-0-200
CW18	10569	kanał okrągły ze szwem spiralnym	SR 200 321
CW18	10570	kolano tłoczone z podwójną uszczelką	BU 200 90
CW18	10571	kanał okrągły ze szwem spiralnym	SR 200 922
CW18	10572	przewód elastyczny	FD 200 1217

Zestawienie materiałów instalacja wentylacji			
system	nr elementu	nazwa elementu	oznaczenie
[-]	[-]	[-]	[-]
CW18	10573	Nawiewnik / wywiewnik okrągły z pełnym panelem frontowym i okrągłym górnym podejściem. Nawiew szczelinowy, przysufitowy 4-stronny lub 1,2,3 stronny pionowy z możliwością nastaw pośrednich. Zmiana kierunku nawiewu realizowana poprzez zmianę ustawienia panelu wewnętrznego. Dodatkowo skrzynka rozprężna wyposażonaw przepustnicę powietrza	200
CW18	10574	redukcja kanał prostokątny/okrągły	LFR-200-200-200-0-0-200
CW18	10575	kanał okrągły ze szwem spiralnym	SR 200 200
CW18	10576	Okrągły regulator stałego przepływu o wydajności 100 [m^3/h] wykonany z tworzywa sztucznego.Gotowe do uruchomienia urządzenie zbudowane jest z obudowy ze skalą do nastawy przepływu, mechanizmu regulacyjnego ze sprężyną regulacyjną i bezsilikonowym mieszkiem tłumiącym drgania.MOntaż w okrągłym przewodzie wentylacyjnym	200
CW18	10577	kanał okrągły ze szwem spiralnym	SR 200 400
CW18	10578	redukcja tłoczona męska z podwójną uszczelką	RCU 200 125
CW18	10579	kanał okrągły ze szwem spiralnym	SR 125 320
CW18	10580	przewód elastyczny	FD 125 1418
CW18	10581	redukcja tłoczona żeńska z podwójną uszczelką	RCFU 160 125
CW18	10582	zawór wywiewny	160
CW18	10583	kanał prostokątny	LKR-400-200-241
CW18	10584	kolano prostokątne (łuk)	LBXR-400-200-90
CW18	10585	redukcja kanału prostokątnego	LDR-460-200-400-200--30-0-200
CW18	10586	kanał prostokątny	LKR-460-200-225
CW18	10587	Prostokątny regulator zmiennego przeływu powietrza V.A.V. Wywiewny o wydajności 600 [m^3/h] wraz z tłumikiem hałasu.Z wbudowanymi komponentami automatyki na obudowie. Wysoka dokładność regulacji w niekorzystnych warunkach warunkach napływu powietrza.	500x200
CW18	10588	tłumik na kanaał okrągły (dla regulatora VAV)	LRLB-460-200-1500-10 00
CW18	10589	kanał prostokątny	LKR-460-200-390
CW18	10590	trójnik prostokątny	LTROR-460-200-460-200-125-125-450
CW18	10591	redukcja kanał prostokątny/okrągły	LFR-460-200-200-130-0-400
CW18	10592	przewód elastyczny	SD 200 1021
CW18	10593	Nawiewnik / wywiewnik okrągły z pełnym panelem frontowym i okrągłym górnym podejściem. Nawiew szczelinowy, przysufitowy 4-stronny lub 1,2,3 stronny pionowy z możliwością nastaw pośrednich. Zmiana kierunku nawiewu realizowana poprzez zmianę ustawienia panelu wewnętrznego. Dodatkowo skrzynka rozprężna wyposażonaw przepustnicę powietrza	200
CW18	10594	redukcja kanał prostokątny/okrągły	LFR-200-200-200-0-0-200
CW18	10595	kanał okrągły ze szwem spiralnym	SR 200 321

Zestawienie materiałów instalacja wentylacji			
system	nr elementu	nazwa elementu	oznaczenie
[-]	[-]	[-]	[-]
CW18	10596	kolano tłoczone z podwójną uszczelką	BU 200 90
CW18	10597	kanał okrągły ze szwem spiralnym	SR 200 922
CW18	10598	przewód elastyczny	FD 200 1217
CW18	10599	Nawiewnik / wywiewnik okrągły z pełnym panelem frontowym i okrągłym górnym podejściem. Nawiew szczelinowy, przysufitowy 4-stronny lub 1,2,3 stronny pionowy z możliwością nastaw pośrednich. Zmiana kierunku nawiewu realizowana poprzez zmianę ustawienia panelu wewnętrznego. Dodatkowo skrzynka rozprężna wyposażonaw przepustnicę powietrza	200
CW18	10600	kanał prostokątny	LKR-400-200-141
CW18	10601	kolano prostokątne (łuk)	LBXR-400-200-90
CW18	10602	redukcja kanału prostokątnego	LDR-460-200-400-200--30-0-200
CW18	10603	kanał prostokątny	LKR-460-200-302
CW18	10604	Prostokątny regulator zmiennego przepływu powietrza V.A.V. Wywiewny o wydajności 600 [m^3/h] wraz z tłumikiem hałasu.Z wbudowanymi komponentami automatyki na obudowie. Wysoka dokładność regulacji w niekorzystnych warunkach warunkach napływu powietrza.	500x200
CW18	10605	tłumik na kanaał okrągły (dla regulatora VAV)	LRLB-460-200-1500-10 00
CW18	10606	kanał prostokątny	LKR-460-200-390
CW18	10607	trójnik prostokątny	LTROR-460-200-460-200-125-125-450
CW18	10608	redukcja kanał prostokątny/okrągły	LFR-460-200-200-130-0-400
CW18	10609	przewód elastyczny	FD 200 1067
CW18	10610	Nawiewnik / wywiewnik okrągły z pełnym panelem frontowym i okrągłym górnym podejściem. Nawiew szczelinowy, przysufitowy 4-stronny lub 1,2,3 stronny pionowy z możliwością nastaw pośrednich. Zmiana kierunku nawiewu realizowana poprzez zmianę ustawienia panelu wewnętrznego. Dodatkowo skrzynka rozprężna wyposażonaw przepustnicę powietrza	200
CW18	10611	redukcja kanał prostokątny/okrągły	LFR-200-200-200-0-0-200
CW18	10612	kanał okrągły ze szwem spiralnym	SR 200 123
CW18	10613	kolano tłoczone z podwójną uszczelką	BU 200 90
CW18	10614	kanał okrągły ze szwem spiralnym	SR 200 1013
CW18	10615	przewód elastyczny	FD 200 1426
CW18	10616	Nawiewnik / wywiewnik okrągły z pełnym panelem frontowym i okrągłym górnym podejściem. Nawiew szczelinowy, przysufitowy 4-stronny lub 1,2,3 stronny pionowy z możliwością nastaw pośrednich. Zmiana kierunku nawiewu realizowana poprzez zmianę ustawienia panelu wewnętrznego. Dodatkowo skrzynka rozprężna wyposażonaw przepustnicę powietrza	200
CW18	10617	redukcja kanał prostokątny/okrągły	LFR-200-200-200-0-0-200
CW18	10618	kanał okrągły ze szwem spiralnym	SR 200 200

Zestawienie materiałów instalacja wentylacji			
system	nr elementu	nazwa elementu	oznaczenie
[-]	[-]	[-]	[-]
CW18	10619	Okrągły regulator stałego przepływu o wydajności 100 [m^3/h] wykonany z tworzywa sztucznego.Gotowe do uruchomienia urządzenie zbudowane jest z obudowy ze skalą do nastawy przepływu, mechanizmu regulacyjnego ze sprężyną regulacyjną i bezsilikonowym mieszkiem tłumiącym drgania.MOntaż w okrągłym przewodzie wentylacyjnym	200
CW18	10620	kanał okrągły ze szwem spiralnym	SR 200 492
CW18	10621	redukcja tłoczona męska z podwójną uszczelką	RCU 200 125
CW18	10622	kanał okrągły ze szwem spiralnym	SR 125 228
CW18	10623	przewód elastyczny	FD 125 1347
CW18	10624	redukcja tłoczona żeńska z podwójną uszczelką	RCFU 160 125
CW18	10625	zawór wywiewny	160
CZK	10626	kanał prostokątny	LKR-1530-1530-304
CZK	10627	redukcja kanału prostokątnego	LDR-2400-1200-1530-1530--435-330-611
CZK	10628	kanał prostokątny	LKR-2400-1200-490
CZK	10629	czerpnia ścienna Aef = 1,45 [m^2], 1530x1530	1530x1530
CNK	10630	kanał prostokątny	LKR-1530-1530-100
CNK	10631	redukcja kanału prostokątnego	LDR-1530-1530-1100-600-358--50-850
CNK	10632	kanał prostokątny	LKR-1100-600-883
CNK	10633	kanał prostokątny	LKR-1100-600-1250
CNK	10634	tłumik hałasu prostokątny Lw = 66 dB (250Hz), ΔP =18 [Pa], szumy własne LwA = 33 dB (A)	1100x600x1500
CNK	10635	redukcja kanału prostokątnego	LDR-1100-700-1100-600-0--50-550
CNK	10636	kanał prostokątny	LKR-1100-700-1104
CNK	10637	kolano tłumiące Lw =47 dB (250Hz), ΔP = 28 [Pa], szumy własne LwA = 13 dB (A)	1100x700x300
CNK	10638	kanał prostokątny	LKR-1100-700-834
CNK	10639	kolano tłumiące Lw =35 dB (250Hz), ΔP = 14 [Pa], szumy własne LwA = 14 dB (A)	700x1100x300
CNK	10640	kanał prostokątny	LKR-700-1100-738
CNK	10641	redukcja kanału prostokątnego	LDR-700-1100-600-1100--92-4-1000
CNK	10642	kanał prostokątny	LKR-600-1100-658
CNK	10643	kanał prostokątny	LKR-600-1100-1250
CNK	10644	kanał prostokątny	LKR-600-1100-1250
CNK	10645	kanał prostokątny	LKR-600-1100-1250
CNK	10646	kanał prostokątny	LKR-600-1100-1250
CNK	10647	kanał prostokątny	LKR-600-1100-213
CNK	10648	kolano prostokątne (łuk)	LBXR-600-1100-90
CNK	10649	kanał prostokątny	LKR-600-1100-100
CNK	10650	kolano prostokątne (łuk)	LBXR-1100-600-90
CNK	10651	kanał prostokątny	LKR-1100-600-277
CNK	10652	trójnik prostokątny	LTROR-1100-650-1100-600-125-125-900
CNK	10653	kanał prostokątny	LKR-1100-600-617
CNK	10654	redukcja kanału prostokątnego	LDR-1100-600-1300-350-100--250-597
CNK	10655	kanał prostokątny	LKR-350-1300-395
CNK	10656	redukcja kanału prostokątnego	LDR-600-1100-350-1300-0-100-550
CNK	10657	kolano prostokątne (łuk)	LBXR-600-1100-15
CNK	10658	kanał prostokątny	LKR-1100-600-463

Zestawienie materiałów instalacja wentylacji			
system	nr elementu	nazwa elementu	oznaczenie
[-]	[-]	[-]	[-]
CNK	10659	kolano prostokątne (łuk)	LBXR-600-1100-15
CNK	10660	kanał prostokątny	LKR-1100-600-126
CNK	10661	kolano prostokątne (łuk)	LBXR-1100-600-90
CNK	10662	kanał prostokątny	LKR-1100-600-1250
CNK	10663	kanał prostokątny	LKR-1100-600-1250
CNK	10664	kanał prostokątny	LKR-1100-600-1250
CNK	10665	kanał prostokątny	LKR-1100-600-1250
CNK	10666	kanał prostokątny	LKR-1100-600-1250
CNK	10667	kanał prostokątny	LKR-1100-600-1250
CNK	10668	kanał prostokątny	LKR-1100-600-1250
CNK	10669	kanał prostokątny	LKR-1100-600-1250
CNK	10670	kanał prostokątny	LKR-1100-600-1250
CNK	10671	kanał prostokątny	LKR-1100-600-658
CNK	10672	kolano prostokątne (łuk)	LBXR-600-1100-30
CNK	10673	kanał prostokątny	LKR-1100-600-225
CNK	10674	kolano prostokątne (łuk)	LBXR-600-1100-30
CNK	10675	kanał prostokątny	LKR-1100-600-328
CNK	10676	redukcja kanału prostokątnego	LDR-1100-600-1000-400--100-145-550
CNK	10677	kanał prostokątny	LKR-1000-400-750
CNK	10678	kanał prostokątny	LKR-1000-400-1250
CNK	10679	Prostokątny regulator zmiennego przeływu powietrza V.A.V. Nawiewny /wywiewny o wydajności 9600 [m^3/h] wraz z tłumikiem hałasu oraz izolowaną obudową akustycznie i termicznie.	1000x400
CNK	10680	kanał prostokątny	LKR-1000-400-433
CNK	10681	tłumik na kanaał okrągły (dla regulatora VAV)	LRLB-1000-400-1500-10 00
CNK	10682	redukcja kanału prostokątnego	LDR-1100-600-1000-400-0-145-550
CNK	10683	kanał prostokątny	LKR-1100-600-263
CNK	10684	kolano prostokątne (łuk)	LBXR-600-1100-30
CNK	10685	kanał prostokątny	LKR-600-1100-225
CNK	10686	kolano prostokątne (łuk)	LBXR-600-1100-30
CNK	10687	kanał prostokątny	LKR-600-1100-1250
CNK	10688	kanał prostokątny	LKR-600-1100-808
CNK	10689	kanał prostokątny	LKR-600-1100-896
CNK	10690	nasadka siodłowa	LTR-300-700-125-P20-800
CNK	10691	kanał prostokątny	LKR-300-700-150
CNK	10692	kolano prostokątne (łuk)	LBXR-300-700-45
CNK	10693	kanał prostokątny	LKR-300-700-201
CNK	10694	kolano prostokątne (łuk)	LBXR-300-700-45
CNK	10695	kanał prostokątny	LKR-300-700-364
CNK	10696	króciec łączący	ILU 250
CNK	10697	kanał okrągły ze szwem spiralnym	SR 250 222
CNK	10698	przepustnica regulacyjna okrągła	DRU 250
CNK	10699	kanał okrągły ze szwem spiralnym	SR 250 257
CNK	10700	przewód elastyczny	FD 250 1034
CNK	10701	mufa	MF 250
CNK	10703	redukcja kanału prostokątnego	LDR-550-300-700-300--24--7-250
CNK	10704	kanał prostokątny	LKR-550-300-115
CNK	10705	trójnik prostokątny	LTROR-550-550-550-300-125-125-800
CNK	10706	kanał prostokątny	LKR-550-300-100
CNK	10707	przepustnica prostokątna jednopłaszczyznowa	LKSR-550-300-300

Zestawienie materiałów instalacja wentylacji			
system	nr elementu	nazwa elementu	oznaczenie
[-]	[-]	[-]	[-]
CNK	10708	kanał prostokątny	LKR-550-300-193
CNK	10709	króciec łączący	ILU 250
CNK	10710	kanał okrągły ze szwem spiralnym	SR 250 182
CNK	10711	przepustnica regulacyjna okrągła	DRU 250
CNK	10712	kanał okrągły ze szwem spiralnym	SR 250 165
CNK	10713	przewód elastyczny	FD 250 773
CNK	10714	mufa	MF 250
CNK	10716	redukcja kanału prostokątnego	LDR-550-300-250-250--300-0-250
CNK	10717	kanał prostokątny	LKR-250-250-100
CNK	10718	kolano prostokątne (łuk)	LBXR-250-250-60
CNK	10719	kanał prostokątny	LKR-250-250-206
CNK	10720	kolano prostokątne (łuk)	LBXR-250-250-60
CNK	10721	kanał prostokątny	LKR-250-250-1250
CNK	10722	kanał prostokątny	LKR-250-250-1250
CNK	10723	kanał prostokątny	LKR-250-250-508
CNK	10724	trójnik prostokątny	LTROR-250-400-250-250-125-125-650
CNK	10725	redukcja kanał prostokątny/okrągły	LFR-250-250-250-0-0-250
CNK	10726	nypel	NP 250
CNK	10727	kanał okrągły ze szwem spiralnym	SR 250 240
CNK	10728	przewód elastyczny	SD 250 462
CNK	10729	Nawiewnik / wywiewnik okrągły z pełnym panelem frontowym i okrągłym górnym podejściem. Nawiew szczelinowy, przysufitowy 4-stronny lub 1,2,3 stronny pionowy z możliwością nastaw pośrednich. Zmiana kierunku nawiewu realizowana poprzez zmianę ustawienia panelu wewnętrznego. Dodatkowo skrzynka rozprężna wyposażonaw przepustnicę powietrza	2250
CNK	10730	redukcja kanał prostokątny/okrągły	LFR-400-250-250-75-0-350
CNK	10731	nypel	NP 250
CNK	10732	kanał okrągły ze szwem spiralnym	SR 250 317
CNK	10733	przewód elastyczny	SD 250 867
CNK	10734	Nawiewnik / wywiewnik okrągły z pełnym panelem frontowym i okrągłym górnym podejściem. Nawiew szczelinowy, przysufitowy 4-stronny lub 1,2,3 stronny pionowy z możliwością nastaw pośrednich. Zmiana kierunku nawiewu realizowana poprzez zmianę ustawienia panelu wewnętrznego. Dodatkowo skrzynka rozprężna wyposażonaw przepustnicę powietrza	250
CNK	10735	redukcja kanał prostokątny/okrągły	LFR-550-300-315-118--8-350
CNK	10736	mufa	MF 315
CNK	10737	trójnik segmentowy z podwójną uszczelką 2	TCU 250 315
CNK	10738	kanał okrągły ze szwem spiralnym	SR 250 340
CNK	10739	przepustnica regulacyjna okrągła	DRU 250
CNK	10740	przewód elastyczny	FD 250 259
CNK	10741	mufa	MF 250
CNK	10743	kanał okrągły ze szwem spiralnym	SR 250 175
CNK	10744	przepustnica regulacyjna okrągła	DRU 250
CNK	10745	przewód elastyczny	FD 250 252
CNK	10746	mufa	MF 250

Zestawienie materiałów instalacja wentylacji			
system	nr elementu	nazwa elementu	oznaczenie
[-]	[-]	[-]	[-]
CNK	10748	redukcja kanału prostokątnego	LDR-900-350-1100-600-0-125-450
CNK	10749	kanał prostokątny	LKR-900-350-127
CNK	10750	przepustnica prostokątna jednopłaszczyznowa	LKSR-900-350-350
CNK	10751	kanał prostokątny	LKR-900-350-127
CNK	10752	kolano prostokątne (łuk)	LBXR-350-900-45
CNK	10753	kanał prostokątny	LKR-900-350-192
CNK	10754	kolano prostokątne (łuk)	LBXR-350-900-45
CNK	10755	kanał prostokątny	LKR-900-350-785
CNK	10756	króciec łączący	ILU 250
CNK	10757	mufa	MF 250
CNK	10758	przepustnica regulacyjna okrągła	DRU 250
CNK	10759	kanał okrągły ze szwem spiralnym	SR 250 862
CNK	10760	kolano tłoczone z podwójną uszczelką	BU 250 15
CNK	10761	kanał okrągły ze szwem spiralnym	SR 250 804
CNK	10762	przewód elastyczny	FD 250 827
CNK	10763	mufa	MF 250
CNK	10765	króciec łączący	ILU 250
CNK	10766	mufa	MF 250
CNK	10767	przepustnica regulacyjna okrągła	DRU 250
CNK	10768	kanał okrągły ze szwem spiralnym	SR 250 172
CNK	10769	przewód elastyczny	FD 250 416
CNK	10770	mufa	MF 250
CNK	10772	kanał prostokątny	LKR-900-350-987
CNK	10773	króciec łączący	ILU 250
CNK	10774	mufa	MF 250
CNK	10775	przepustnica regulacyjna okrągła	DRU 250
CNK	10776	kanał okrągły ze szwem spiralnym	SR 250 1858
CNK	10777	przewód elastyczny	FD 250 912
CNK	10778	mufa	MF 250
CNK	10780	króciec łączący	ILU 250
CNK	10781	mufa	MF 250
CNK	10782	przepustnica regulacyjna okrągła	DRU 250
CNK	10783	kanał okrągły ze szwem spiralnym	SR 250 172
CNK	10784	przewód elastyczny	FD 250 389
CNK	10785	mufa	MF 250
CNK	10787	kanał prostokątny	LKR-900-350-1048
CNK	10788	króciec łączący	ILU 250
CNK	10789	kanał okrągły ze szwem spiralnym	SR 250 147
CNK	10790	przepustnica regulacyjna okrągła	DRU 250
CNK	10791	kanał okrągły ze szwem spiralnym	SR 250 1829
CNK	10792	przewód elastyczny	FD 250 661
CNK	10793	mufa	MF 250
CNK	10795	króciec łączący	ILU 250
CNK	10796	mufa	MF 250
CNK	10797	przepustnica regulacyjna okrągła	DRU 250
CNK	10798	kanał okrągły ze szwem spiralnym	SR 250 172
CNK	10799	przewód elastyczny	FD 250 462
CNK	10800	mufa	MF 250
CNK	10802	redukcja kanału prostokątnego	LDR-900-350-250-250--326--50-450
CNK	10803	kanał prostokątny	LKR-250-250-582
CNK	10804	kolano prostokątne (łuk)	LBXR-250-250-90
CNK	10805	kanał prostokątny	LKR-250-250-102
CNK	10806	kanał prostokątny	LKR-250-250-1250

Zestawienie materiałów instalacja wentylacji			
system	nr elementu	nazwa elementu	oznaczenie
[-]	[-]	[-]	[-]
CNK	10807	trójnik prostokątny	LTROR-250-250-250-250-125-125-500
CNK	10808	redukcja kanał prostokątny/okrągły	LFR-250-250-250-0-0-250
CNK	10809	kanał okrągły ze szwem spiralnym	SR 250 150
CNK	10810	trójnik segmentowy z podwójną uszczelką	TCPU 250 200
CNK	10811	redukcja tłoczona żeńska z podwójną uszczelką	RCFU 250 200
CNK	10812	kanał okrągły ze szwem spiralnym	SR 200 178
CNK	10813	przewód elastyczny	FD 200 641
CNK	10814	Nawiewnik / wywiewnik okrągły z pełnym panelem frontowym i okrągłym górnym podejściem. Nawiew szczelinowy, przysufitowy 4-stronny poziomy lub pionowy z możliwością nastaw pośrednich. Zmiana kierunku nawiewu realizowana poprzez zmianę ustawienia panelu wewnętrznego. Dodatkowo skrzynka rozprężna wyposażona w przepustnicę powietrza	200
CNK	10815	kanał okrągły ze szwem spiralnym	SR 200 503
CNK	10816	kolano tłoczone z podwójną uszczelką	BU 200 90
CNK	10817	kanał okrągły ze szwem spiralnym	SR 200 566
CNK	10818	przewód elastyczny	FD 200 670
CNK	10819	Nawiewnik / wywiewnik okrągły z pełnym panelem frontowym i okrągłym górnym podejściem. Nawiew szczelinowy, przysufitowy 4-stronny poziomy lub pionowy z możliwością nastaw pośrednich. Zmiana kierunku nawiewu realizowana poprzez zmianę ustawienia panelu wewnętrznego. Dodatkowo skrzynka rozprężna wyposażona w przepustnicę powietrza	200
CNK	10820	redukcja kanał prostokątny/okrągły	LFR-250-250-200-25-25-200
CNK	10821	kanał okrągły ze szwem spiralnym	SR 200 262
CNK	10822	przewód elastyczny	FD 200 624
CNK	10823	Nawiewnik / wywiewnik okrągły z pełnym panelem frontowym i okrągłym górnym podejściem. Nawiew szczelinowy, przysufitowy 4-stronny poziomy lub pionowy z możliwością nastaw pośrednich. Zmiana kierunku nawiewu realizowana poprzez zmianę ustawienia panelu wewnętrznego. Dodatkowo skrzynka rozprężna wyposażona w przepustnicę powietrza	200
CNK	10824	redukcja kanału prostokątnego	LDR-650-600-650-250-0--175-300
CNK	10825	kanał prostokątny	LKR-650-250-644
CNK	10826	kanał prostokątny	LKR-650-250-644
CNK	10827	redukcja kanału prostokątnego	LDR-650-250-500-300--75-235-300
CNK	10828	kanał prostokątny	LKR-500-300-644
CNK	10829	kanał prostokątny	LKR-500-300-644
CNK	10830	Prostokątny regulator stałego wydatku. Nawiewny /wywiewny o wydajności 2820 [m^3/h] wraz z tłumikiem hałasu.	EN 500X300-500-300-400
CNK	10831	kanał prostokątny	LKR-500-300-555
CNK	10832	tłumik na kanaał okrągły (dla regulatora VAV)	LRLB-500-300-1500-10 00
CNK	10833	redukcja kanału prostokątnego	LDR-650-250-500-300--75-25-300

Zestawienie materiałów instalacja wentylacji			
system	nr elementu	nazwa elementu	oznaczenie
[-]	[-]	[-]	[-]
CNK	10834	trójnik prostokątny	LTROR-650-400-650-250-125-125-650
CNK	10835	redukcja kanału prostokątnego	LDR-650-250-400-200--252-0-250
CNK	10836	trójnik prostokątny	LTROR-400-200-400-200-125-125-450
CNK	10837	redukcja kanału prostokątnego	LDR-400-200-350-200--25-0-200
CNK	10838	kanał prostokątny	LKR-350-200-595
CNK	10839	kanał prostokątny	LKR-350-200-1250
CNK	10840	trójnik prostokątny	LTROR-350-200-350-200-125-125-450
CNK	10841	redukcja kanału prostokątnego	LDR-350-200-300-200--25-0-150
CNK	10842	kanał prostokątny	LKR-300-200-278
CNK	10843	kanał prostokątny	LKR-300-200-1250
CNK	10844	kolano prostokątne (łuk)	LBXR-200-300-60
CNK	10845	kanał prostokątny	LKR-300-200-156
CNK	10846	kolano prostokątne (łuk)	LBXR-200-300-60
CNK	10847	kanał prostokątny	LKR-300-200-659
CNK	10848	kanał prostokątny	LKR-300-200-659
CNK	10849	kolano prostokątne (łuk)	LBXR-200-300-30
CNK	10850	kanał prostokątny	LKR-300-200-167
CNK	10851	kolano prostokątne (łuk)	LBXR-200-300-30
CNK	10852	redukcja kanału prostokątnego	LDR-300-200-250-200--25-0-150
CNK	10853	kanał prostokątny	LKR-250-200-1250
CNK	10854	kanał prostokątny	LKR-250-200-1250
CNK	10855	kanał prostokątny	LKR-250-200-884
CNK	10856	kolano prostokątne (łuk)	LBXR-200-250-30
CNK	10857	kanał prostokątny	LKR-250-200-243
CNK	10858	kolano prostokątne (łuk)	LBXR-200-250-30
CNK	10859	kolano prostokątne (łuk)	LBXR-250-200-90
CNK	10860	kanał prostokątny	LKR-200-250-626
CNK	10861	kanał prostokątny	LKR-200-250-1250
CNK	10862	kolano prostokątne (łuk)	LBXR-200-250-90
CNK	10863	kolano prostokątne (łuk)	LBXR-200-250-90
CNK	10864	kolano prostokątne (łuk)	LBXR-250-200-90
CNK	10865	kanał prostokątny	LKR-250-200-896
CNK	10866	kanał prostokątny	LKR-250-200-1250
CNK	10867	trójnik prostokątny	LTROR-250-250-250-200-125-125-500
CNK	10868	redukcja kanał prostokątny/okrągły	LFR-250-200-200-25-0-200
CNK	10869	kanał okrągły ze szwem spiralnym	SR 200 418
CNK	10870	trójnik segmentowy z podwójną uszczelką	TCPU 200 100
CNK	10871	kanał okrągły ze szwem spiralnym	SR 200 174
CNK	10872	kolano tłoczone z podwójną uszczelką	BU 200 60
CNK	10873	kanał okrągły ze szwem spiralnym	SR 200 140
CNK	10874	kolano tłoczone z podwójną uszczelką	BU 200 60
CNK	10875	kanał okrągły ze szwem spiralnym	SR 200 1085
CNK	10876	kolano tłoczone z podwójną uszczelką	BU 200 45
CNK	10877	kanał okrągły ze szwem spiralnym	SR 200 189
CNK	10878	trójnik segmentowy z podwójną uszczelką	TCPU 200 200
CNK	10879	redukcja tłoczona żeńska z podwójną uszczelką	RCFU 200 160
CNK	10880	mufa	MF 160
CNK	10881	trójnik segmentowy z podwójną uszczelką	TCPU 160 125
CNK	10882	kanał okrągły ze szwem spiralnym	SR 160 1004
CNK	10883	kolano tłoczone z podwójną uszczelką	BU 160 90
CNK	10884	kanał okrągły ze szwem spiralnym	SR 160 1310
CNK	10885	kolano tłoczone z podwójną uszczelką	BU 160 90
CNK	10886	kanał okrągły ze szwem spiralnym	SR 160 415

Zestawienie materiałów instalacja wentylacji			
system	nr elementu	nazwa elementu	oznaczenie
[-]	[-]	[-]	[-]
CNK	10887	kolano tłoczone z podwójną uszczelką	BU 160 45
CNK	10888	kanał okrągły ze szwem spiralnym	SR 160 138
CNK	10889	kolano tłoczone z podwójną uszczelką	BU 160 45
CNK	10890	kanał okrągły ze szwem spiralnym	SR 160 642
CNK	10891	kolano tłoczone z podwójną uszczelką	BU 160 45
CNK	10892	kanał okrągły ze szwem spiralnym	SR 160 138
CNK	10893	kolano tłoczone z podwójną uszczelką	BU 160 45
CNK	10894	kanał okrągły ze szwem spiralnym	SR 160 799
CNK	10895	przewód elastyczny	FD 160 878
CNK	10896	mufa	MF 160
CNK	10897	redukcja tłoczona męska z podwójną uszczelką	RCU 160 125
CNK	10898	mufa	MF 125
CNK	10899	Nawiewnik / wywiewnik okrągły z pełnym panelem frontowym i okrągłym górnym podejściem. Nawiew szczelinowy, przysufitowy 4-stronny poziomy lub pionowy z możliwością nastaw pośrednich. Zmiana kierunku nawiewu realizowana poprzez zmianę ustawienia panelu wewnętrznego. Dodatkowo skrzynka rozprężna wyposażona w przepustnicę powietrza	160
CNK	10900	kanał okrągły ze szwem spiralnym	SR 125 239
CNK	10901	przewód elastyczny	FD 125 564
CNK	10902	mufa	MF 125
CNK	10903	redukcja tłoczona męska z podwójną uszczelką	RCU 125 100
CNK	10904	mufa	MF 100
CNK	10905	nawiewnik wirowy o wysokiej indukcji ze skrzynką rozprężną z przyłączem bocznym oraz z przepustnicą regulacyjną	125
CNK	10906	redukcja tłoczona żeńska z podwójną uszczelką	RCFU 200 125
CNK	10907	kanał okrągły ze szwem spiralnym	SR 125 425
CNK	10908	przepustnica regulacyjna okrągła	DRU 125
CNK	10909	mufa	MF 125
CNK	10910	trójnik segmentowy z podwójną uszczelką	TCPU 125 100
CNK	10911	kanał okrągły ze szwem spiralnym	SR 125 100
CNK	10912	przepustnica regulacyjna okrągła	DRU 125
CNK	10913	kanał okrągły ze szwem spiralnym	SR 125 253
CNK	10914	przewód elastyczny	FD 125 391
CNK	10915	mufa	MF 125
CNK	10916	redukcja tłoczona męska z podwójną uszczelką	RCU 125 100
CNK	10917	mufa	MF 100
CNK	10918	nawiewnik wirowy o wysokiej indukcji ze skrzynką rozprężną z przyłączem bocznym oraz z przepustnicą regulacyjną	125
CNK	10919	kanał okrągły ze szwem spiralnym	SR 100 463
CNK	10920	nypel	NPU 100
CNK	10921	kanał okrągły ze szwem spiralnym	SR 100 3000
CNK	10922	kolano tłoczone z podwójną uszczelką	BU 100 30
CNK	10923	kanał okrągły ze szwem spiralnym	SR 100 112
CNK	10924	kolano tłoczone z podwójną uszczelką	BU 100 30
CNK	10925	mufa	MF 100

Zestawienie materiałów instalacja wentylacji			
system	nr elementu	nazwa elementu	oznaczenie
[-]	[-]	[-]	[-]
CNK	10926	kolano tłoczone z podwójną uszczelką	BU 100 30
CNK	10927	kanał okrągły ze szwem spiralnym	SR 100 112
CNK	10928	kolano tłoczone z podwójną uszczelką	BU 100 30
CNK	10929	kanał okrągły ze szwem spiralnym	SR 100 2399
CNK	10930	kolano tłoczone z podwójną uszczelką	BU 100 90
CNK	10931	kanał okrągły ze szwem spiralnym	SR 100 2772
CNK	10932	przewód elastyczny	FD 100 353
CNK	10933	nawiewnik wirowy o wysokiej indukcji ze skrzynką rozprężną z przyłączem bocznym oraz z przepustnicą regulacyjną	100
CNK	10934	kanał okrągły ze szwem spiralnym	SR 100 359
CNK	10935	redukcja kanał prostokątny/okrągły	LFR-250-200-250-0--25-200
CNK	10936	kanał okrągły ze szwem spiralnym	SR 250 270
CNK	10937	przewód elastyczny	FD 250 515
CNK	10938	redukcja tłoczona męska z podwójną uszczelką	RCU 250 200
CNK	10939	mufa	MF 200
CNK	10940	Nawiewnik / wywiewnik okrągły z pełnym panelem frontowym i okrągłym górnym podejściem. Nawiew szczelinowy, przysufitowy 4-stronny poziomy lub pionowy z możliwością nastaw pośrednich. Zmiana kierunku nawiewu realizowana poprzez zmianę ustawienia panelu wewnętrznego. Dodatkowo skrzynka rozprężna wyposażona w przepustnicę powietrza	200
CNK	10941	króciec łączący	ILU 160
CNK	10942	kanał okrągły ze szwem spiralnym	SR 160 166
CNK	10943	kolano tłoczone z podwójną uszczelką	BU 160 90
CNK	10944	kanał okrągły ze szwem spiralnym	SR 160 693
CNK	10945	przepustnica regulacyjna okrągła	DRU 160
CNK	10946	kanał okrągły ze szwem spiralnym	SR 160 192
CNK	10947	przewód elastyczny	FD 160 407
CNK	10948	redukcja tłoczona męska z podwójną uszczelką	RCU 160 125
CNK	10949	mufa	MF 125
CNK	10950	nawiewnik wirowy o wysokiej indukcji ze skrzynką rozprężną z przyłączem bocznym oraz z przepustnicą regulacyjną	160
CNK	10951	króciec łączący	ILU 100
CNK	10952	kanał okrągły ze szwem spiralnym	SR 100 576
CNK	10953	przepustnica regulacyjna okrągła	DRU 100
CNK	10954	kanał okrągły ze szwem spiralnym	SR 100 184
CNK	10955	przewód elastyczny	FD 100 527
CNK	10956	nawiewnik wirowy o wysokiej indukcji ze skrzynką rozprężną z przyłączem bocznym oraz z przepustnicą regulacyjną	100
CNK	10957	redukcja kanał prostokątny/okrągły	LFR-200-200-160-20-20-150
CNK	10958	kanał okrągły ze szwem spiralnym	SR 160 272
CNK	10959	przepustnica regulacyjna okrągła	DRU 160
CNK	10960	kanał okrągły ze szwem spiralnym	SR 160 252
CNK	10961	przewód elastyczny	FD 160 242
CNK	10962	mufa	MF 160
CNK	10963	redukcja tłoczona męska z podwójną uszczelką	RCU 160 125

Zestawienie materiałów instalacja wentylacji			
system	nr elementu	nazwa elementu	oznaczenie
[-]	[-]	[-]	[-]
CNK	10964	mufa	MF 125
CNK	10965	nawiewnik wirowy o wysokiej indukcji ze skrzynką rozprężną z przyłączem bocznym oraz z przepustnicą regulacyjną	160
CNK	10966	kanał prostokątny	LKR-200-200-362
CNK	10967	redukcja kanał prostokątny/okrągły	LFR-200-200-160-20-20-150
CNK	10968	kanał okrągły ze szwem spiralnym	SR 160 295
CNK	10969	kolano tłoczone z podwójną uszczelką	BU 160 90
CNK	10970	mufa	MF 160
CNK	10971	kolano tłoczone z podwójną uszczelką	BU 160 30
CNK	10972	mufa	MF 160
CNK	10973	kolano tłoczone z podwójną uszczelką	BU 160 30
CNK	10974	kanał okrągły ze szwem spiralnym	SR 160 477
CNK	10975	przepustnica regulacyjna okrągła	DRU 160
CNK	10976	kanał okrągły ze szwem spiralnym	SR 160 340
CNK	10977	przewód elastyczny	FD 160 384
CNK	10978	mufa	MF 160
CNK	10979	redukcja tłoczona męska z podwójną uszczelką	RCU 160 125
CNK	10980	mufa	MF 125
CNK	10981	nawiewnik wirowy o wysokiej indukcji ze skrzynką rozprężną z przyłączem bocznym oraz z przepustnicą regulacyjną	160
CNK	10982	redukcja kanału prostokątnego	LDR-400-250-400-200-0–50-200
CNK	10983	kanał prostokątny	LKR-400-200-1004
CNK	10984	króciec łączący	ILU 125
CNK	10985	kanał okrągły ze szwem spiralnym	SR 125 122
CNK	10986	przepustnica regulacyjna okrągła	DRU 125
CNK	10987	kanał okrągły ze szwem spiralnym	SR 125 178
CNK	10988	przewód elastyczny	FD 125 458
CNK	10989	redukcja tłoczona męska z podwójną uszczelką	RCU 125 100
CNK	10990	mufa	MF 100
CNK	10991	nawiewnik wirowy o wysokiej indukcji ze skrzynką rozprężną z przyłączem bocznym oraz z przepustnicą regulacyjną	125
CNK	10992	przepustnica prostokątna jednopłaszczyznowa	LKSR-400-200-200
CNK	10993	kanał prostokątny	LKR-400-200-412
CNK	10994	redukcja kanału prostokątnego	LDR-400-200-300-200–50-0-200
CNK	10995	kolano prostokątne (łuk)	LBXR-300-200-90
CNK	10996	kanał prostokątny	LKR-300-200-1080
CNK	10997	króciec łączący	ILU 125
CNK	10998	kanał okrągły ze szwem spiralnym	SR 125 220
CNK	10999	przepustnica regulacyjna okrągła	DRU 125
CNK	11000	przewód elastyczny	FD 125 294
CNK	11001	mufa	MF 125
CNK	11002	redukcja tłoczona męska z podwójną uszczelką	RCU 125 100
CNK	11003	mufa	MF 100
CNK	11004	nawiewnik wirowy o wysokiej indukcji ze skrzynką rozprężną z przyłączem bocznym oraz z przepustnicą regulacyjną	125
CNK	11005	kanał prostokątny	LKR-300-200-1250
CNK	11006	kanał prostokątny	LKR-300-200-1250

Zestawienie materiałów instalacja wentylacji			
system	nr elementu	nazwa elementu	oznaczenie
[-]	[-]	[-]	[-]
CNK	11007	redukcja kanału prostokątnego	LDR-300-200-250-200--25-0-150
CNK	11008	kanał prostokątny	LKR-250-200-465
CNK	11009	trójnik prostokątny	LTROR-250-200-250-200-125-125-450
CNK	11010	redukcja kanał prostokątny/okrągły	LFR-250-200-250-0--25-200
CNK	11011	kanał okrągły ze szwem spiralnym	SR 250 642
CNK	11012	kolano tłoczone z podwójną uszczelką	BU 250 60
CNK	11013	mufa	MF 250
CNK	11014	kolano tłoczone z podwójną uszczelką	BU 250 60
CNK	11015	kanał okrągły ze szwem spiralnym	SR 250 486
CNK	11016	kolano tłoczone z podwójną uszczelką	BU 250 60
CNK	11017	mufa	MF 250
CNK	11018	kolano tłoczone z podwójną uszczelką	BU 250 60
CNK	11019	kanał okrągły ze szwem spiralnym	SR 250 2219
CNK	11020	trójnik segmentowy z podwójną uszczelką	TCPU 250 125
CNK	11021	kanał okrągły ze szwem spiralnym	SR 250 1253
CNK	11022	przewód elastyczny	FD 250 1016
CNK	11023	redukcja tłoczona męska z podwójną uszczelką	RCU 250 200
CNK	11024	mufa	MF 200
CNK	11025	Nawiewnik / wywiewnik okrągły z pełnym panelem frontowym i okrągłym górnym podejściem. Nawiew szczelinowy, przysufitowy 4-stronny poziomy lub pionowy z możliwością nastaw pośrednich. Zmiana kierunku nawiewu realizowana poprzez zmianę ustawienia panelu wewnętrznego. Dodatkowo skrzynka rozprężna wyposażona w przepustnicę powietrza	200
CNK	11026	kanał okrągły ze szwem spiralnym	SR 125 311
CNK	11027	przewód elastyczny	FD 125 715
CNK	11028	mufa	MF 125
CNK	11029	redukcja tłoczona męska z podwójną uszczelką	RCU 125 100
CNK	11030	mufa	MF 100
CNK	11031	nawiewnik wirowy o wysokiej indukcji ze skrzynką rozprężną z przyłączem bocznym oraz z przepustnicą regulacyjną	125
CNK	11032	redukcja kanał prostokątny/okrągły	LFR-200-200-200-0-0-200
CNK	11033	kanał okrągły ze szwem spiralnym	SR 200 210
CNK	11034	przewód elastyczny	FD 200 469
CNK	11035	redukcja tłoczona męska z podwójną uszczelką	RCU 200 160
CNK	11036	mufa	MF 160
CNK	11037	Nawiewnik / wywiewnik okrągły z pełnym panelem frontowym i okrągłym górnym podejściem. Nawiew szczelinowy, przysufitowy 4-stronny poziomy lub pionowy z możliwością nastaw pośrednich. Zmiana kierunku nawiewu realizowana poprzez zmianę ustawienia panelu wewnętrznego. Dodatkowo skrzynka rozprężna wyposażona w przepustnicę powietrza	200
CNK	11038	króciec łączący	ILU 100
CNK	11039	kanał okrągły ze szwem spiralnym	SR 100 354
CNK	11040	przewód elastyczny	FD 100 463

Zestawienie materiałów instalacja wentylacji			
system	nr elementu	nazwa elementu	oznaczenie
[-]	[-]	[-]	[-]
CNK	11041	nawiewnik wirowy o wysokiej indukcji ze skrzynką rozprężną z przyłączem bocznym oraz z przepustnicą regulacyjną	125
CNK	11042	króciec łączący	ILU 100
CNK	11043	mufa	MF 100
CNK	11044	trójnik segmentowy z podwójną uszczelką	TCPU 100 100
CNK	11045	kanał okrągły ze szwem spiralnym	SR 100 156
CNK	11046	kolano tłoczone z podwójną uszczelką	BU 100 90
CNK	11047	kanał okrągły ze szwem spiralnym	SR 100 559
CNK	11048	kolano tłoczone z podwójną uszczelką	BU 100 90
CNK	11049	kanał okrągły ze szwem spiralnym	SR 100 399
CNK	11050	przepustnica soczewkowa	DIRU 100
CNK	11051	kanał okrągły ze szwem spiralnym	SR 100 295
CNK	11052	przewód elastyczny	FD 100 618
CNK	11053	nawiewnik wirowy o wysokiej indukcji ze skrzynką rozprężną z przyłączem bocznym oraz z przepustnicą regulacyjną	100
CNK	11054	mufa	MF 100
CNK	11055	przepustnica soczewkowa	DIRU 100
CNK	11056	mufa	MF 100
CNK	11057	przewód elastyczny	FD 100 367
CNK	11058	nawiewnik wirowy o wysokiej indukcji ze skrzynką rozprężną z przyłączem bocznym oraz z przepustnicą regulacyjną	100
CNK	11059	króciec łączący	ILU 125
CNK	11060	kanał okrągły ze szwem spiralnym	SR 125 144
CNK	11061	kolano tłoczone z podwójną uszczelką	BU 125 90
CNK	11062	kanał okrągły ze szwem spiralnym	SR 125 266
CNK	11063	kolano tłoczone z podwójną uszczelką	BU 125 90
CNK	11064	kanał okrągły ze szwem spiralnym	SR 125 1599
CNK	11065	kolano tłoczone z podwójną uszczelką	BU 125 15
CNK	11066	kanał okrągły ze szwem spiralnym	SR 125 231
CNK	11067	kolano tłoczone z podwójną uszczelką	BU 125 15
CNK	11068	kanał okrągły ze szwem spiralnym	SR 125 1113
CNK	11069	trójnik segmentowy z podwójną uszczelką	TCPU 125 100
CNK	11070	kanał okrągły ze szwem spiralnym	SR 125 1285
CNK	11071	kolano tłoczone z podwójną uszczelką	BU 125 90
CNK	11072	kanał okrągły ze szwem spiralnym	SR 125 659
CNK	11073	przewód elastyczny	FD 125 609
CNK	11074	mufa	MF 125
CNK	11075	redukcja tłoczona męska z podwójną uszczelką	RCU 125 100
CNK	11076	mufa	MF 100
CNK	11077	nawiewnik wirowy o wysokiej indukcji ze skrzynką rozprężną z przyłączem bocznym oraz z przepustnicą regulacyjną	125
CNK	11078	kanał okrągły ze szwem spiralnym	SR 100 619
CNK	11079	przewód elastyczny	FD 100 420
CNK	11080	nawiewnik wirowy o wysokiej indukcji ze skrzynką rozprężną z przyłączem bocznym oraz z przepustnicą regulacyjną	100
CNK	11081	króciec łączący	ILU 160
CNK	11082	kanał okrągły ze szwem spiralnym	SR 160 970
CNK	11083	przewód elastyczny	FD 160 746

Zestawienie materiałów instalacja wentylacji			
system	nr elementu	nazwa elementu	oznaczenie
[-]	[-]	[-]	[-]
CNK	11084	mufa	MF 160
CNK	11085	redukcja tłoczona męska z podwójną uszczelką	RCU 160 125
CNK	11086	kanał okrągły ze szwem spiralnym	SR 125 294
CNK	11087	nawiewnik wirowy o wysokiej indukcji ze skrzynką rozprężną z przyłączem bocznym oraz z przepustnicą regulacyjną	160
CNK	12001	przewód elastyczny	FD 100 426
CNK	12002	nawiewnik wirowy o wysokiej indukcji ze skrzynką rozprężną z przyłączem bocznym oraz z przepustnicą regulacyjną	100
CNK	13523	kanał prostokątny	LKR-600-1100-741
CNK	13524	klapa ppoż. z siłownkiem 24V i sprężyną powrotną (funkcja komfort)	600x1100
CWK	11088	kanał prostokątny	LKR-1530-612-100
CWK	11089	redukcja kanału prostokątnego	LDR-1530-612-700-300--942-0-750
CWK	11090	kolano prostokątne (łuk)	LBXR-300-700-90
CWK	11091	kanał prostokątny	LKR-700-300-1019
CWK	11092	kolano prostokątne (łuk)	LBXR-300-700-90
CWK	11093	redukcja kanału prostokątnego	LDR-600-750-300-700--185--25-350
CWK	11094	kanał prostokątny	LKR-600-750-942
CWK	11095	kolano tłumiące Lw =35 dB (250Hz), ΔP = 63 [Pa], szumy własne LwA = 33 dB (A)	700x1100x300
CWK	11096	kanał prostokątny	LKR-600-750-1250
CWK	11097	kanał prostokątny	LKR-600-750-592
CWK	11098	redukcja kanału prostokątnego	LDR-700-300-750-600-25-115-350
CWK	11099	kanał prostokątny	LKR-700-300-786
CWK	11100	kolano prostokątne (łuk)	LBXR-300-700-90
CWK	11101	kolano prostokątne (łuk)	LBXR-700-300-90
CWK	11102	kanał prostokątny	LKR-700-300-633
CWK	11103	kanał prostokątny	LKR-700-300-633
CWK	11104	kanał prostokątny	LKR-700-300-1250
CWK	11105	kolano prostokątne (łuk)	LBXR-700-300-90
CWK	11106	kanał prostokątny	LKR-700-300-944
CWK	11107	kanał prostokątny	LKR-700-300-1250
CWK	11108	kanał prostokątny	LKR-700-300-1250
CWK	11109	kanał prostokątny	LKR-700-300-1250
CWK	11110	kanał prostokątny	LKR-700-300-1250
CWK	11111	kanał prostokątny	LKR-700-300-1250
CWK	11112	kanał prostokątny	LKR-700-300-1250
CWK	11113	kanał prostokątny	LKR-700-300-382
CWK	11114	kolano prostokątne (łuk)	LBXR-700-300-90
CWK	11115	kolano prostokątne (łuk)	LBXR-300-700-90
CWK	11116	kanał prostokątny	LKR-300-700-462
CWK	11117	kolano prostokątne (łuk)	LBXR-300-700-90
CWK	11118	kanał prostokątny	LKR-300-700-842
CWK	11119	redukcja kanału prostokątnego	LDR-700-300-300-700--208-149-350
CWK	11120	kanał prostokątny	LKR-700-300-865
CWK	11121	kolano prostokątne (łuk)	LBXR-700-300-90
CWK	11122	kanał prostokątny	LKR-700-300-629
CWK	11123	kanał prostokątny	LKR-700-300-629
CWK	11124	króciec łączący	ILU 125
CWK	11125	kanał okrągły ze szwem spiralnym	SR 125 145
CWK	11126	kolano tłoczone z podwójną uszczelką	BU 125 90

Zestawienie materiałów instalacja wentylacji			
system	nr elementu	nazwa elementu	oznaczenie
[-]	[-]	[-]	[-]
CWK	11127	kanał okrągły ze szwem spiralnym	SR 125 491
CWK	11128	kolano tłoczone z podwójną uszczelką	BU 125 90
CWK	11129	kanał okrągły ze szwem spiralnym	SR 125 2230
CWK	11130	kolano tłoczone z podwójną uszczelką	BU 125 90
CWK	11131	kanał okrągły ze szwem spiralnym	SR 125 533
CWK	11132	kolano tłoczone z podwójną uszczelką	BU 125 90
CWK	11133	kanał okrągły ze szwem spiralnym	SR 125 1999
CWK	11134	kolano tłoczone z podwójną uszczelką	BU 125 30
CWK	11135	kanał okrągły ze szwem spiralnym	SR 125 167
CWK	11136	kolano tłoczone z podwójną uszczelką	BU 125 30
CWK	11137	kanał okrągły ze szwem spiralnym	SR 125 1522
CWK	11138	trójnik segmentowy z podwójną uszczelką	TCPU 125 100
CWK	11139	kanał okrągły ze szwem spiralnym	SR 125 771
CWK	11140	przepustnica regulacyjna okrągła	DRU 125
CWK	11141	kanał okrągły ze szwem spiralnym	SR 125 777
CWK	11142	przewód elastyczny	FD 125 641
CWK	11143	zawór wywiewny	125
CWK	11144	kanał okrągły ze szwem spiralnym	SR 100 148
CWK	11145	przepustnica regulacyjna okrągła	DRU 100
CWK	11146	mufa	MF 100
CWK	11147	przewód elastyczny	FD 100 539
CWK	11148	redukcja tłoczona żeńska z podwójną uszczelką	RCFU 125 100
CWK	11149	zawór wywiewny	125
CWK	11150	redukcja kanału prostokątnego	LDR-700-300-700-250-0--82-250
CWK	11151	kolano prostokątne (łuk)	LBXR-700-250-90
CWK	11152	kanał prostokątny	LKR-700-250-603
CWK	11153	kanał prostokątny	LKR-700-250-1250
CWK	11154	kolano prostokątne (łuk)	LBXR-250-700-45
CWK	11155	kanał prostokątny	LKR-700-250-158
CWK	11156	kolano prostokątne (łuk)	LBXR-250-700-45
CWK	11157	kanał prostokątny	LKR-700-250-762
CWK	11158	króciec łączący	ILU 125
CWK	11159	kanał okrągły ze szwem spiralnym	SR 125 177
CWK	11160	trójnik segmentowy z podwójną uszczelką	TCPU 125 100
CWK	11161	kanał okrągły ze szwem spiralnym	SR 125 135
CWK	11162	redukcja tłoczona męska z podwójną uszczelką	RCU 125 100
CWK	11163	mufa	MF 100
CWK	11164	kolano tłoczone z podwójną uszczelką	BU 100 45
CWK	11165	kanał okrągły ze szwem spiralnym	SR 100 228
CWK	11166	kolano tłoczone z podwójną uszczelką	BU 100 45
CWK	11167	kanał okrągły ze szwem spiralnym	SR 100 488
CWK	11168	trójnik segmentowy z podwójną uszczelką	TCPU 100 100
CWK	11169	kanał okrągły ze szwem spiralnym	SR 100 201
CWK	11170	kolano tłoczone z podwójną uszczelką	BU 100 90
CWK	11171	kanał okrągły ze szwem spiralnym	SR 100 335
CWK	11172	kolano tłoczone z podwójną uszczelką	BU 100 90
CWK	11173	kanał okrągły ze szwem spiralnym	SR 100 309
CWK	11174	przepustnica regulacyjna okrągła	DRU 100
CWK	11175	kanał okrągły ze szwem spiralnym	SR 100 321
CWK	11176	przewód elastyczny	FD 100 316
CWK	11177	zawór wywiewny	100
CWK	11178	kanał okrągły ze szwem spiralnym	SR 100 104

Zestawienie materiałów instalacja wentylacji			
system	nr elementu	nazwa elementu	oznaczenie
[-]	[-]	[-]	[-]
CWK	11179	przepustnica regulacyjna okrągła	DRU 100
CWK	11180	kanał okrągły ze szwem spiralnym	SR 100 114
CWK	11181	przewód elastyczny	FD 100 448
CWK	11182	zawór wywiewny	100
CWK	11183	mufa	MF 100
CWK	11184	przepustnica regulacyjna okrągła	DRU 100
CWK	11185	kanał okrągły ze szwem spiralnym	SR 100 124
CWK	11186	przewód elastyczny	FD 100 175
CWK	11187	redukcja tłoczona żeńska z podwójną uszczelką	RCFU 125 100
CWK	11188	zawór wywiewny	125
CWK	11189	kanał prostokątny	LKR-700-250-1250
CWK	11190	redukcja kanału prostokątnego	LDR-700-250-700-250-50-0-350
CWK	11191	trójnik prostokątny	LTROR-700-500-700-250-75-75-650
CWK	11192	redukcja kanału prostokątnego	LDR-700-250-350-250–141-12-350
CWK	11193	kanał prostokątny	LKR-350-250-371
CWK	11194	kolano prostokątne (łuk)	LBXR-350-250-45
CWK	11195	kanał prostokątny	LKR-350-250-100
CWK	11196	kolano prostokątne (łuk)	LBXR-350-250-45
CWK	11197	kanał prostokątny	LKR-250-350-785
CWK	11198	redukcja kanału prostokątnego	LDR-250-350-250-250-0-0-150
CWK	11199	kolano prostokątne (łuk)	LBXR-250-250-60
CWK	11200	kanał prostokątny	LKR-250-250-124
CWK	11201	kolano prostokątne (łuk)	LBXR-250-250-60
CWK	11202	kanał prostokątny	LKR-250-250-326
CWK	11203	kolano prostokątne (łuk)	LBXR-250-250-60
CWK	11204	kanał prostokątny	LKR-250-250-124
CWK	11205	kolano prostokątne (łuk)	LBXR-250-250-60
CWK	11206	kanał prostokątny	LKR-250-250-322
CWK	11207	kanał prostokątny	LKR-250-250-1250
CWK	11208	trójnik prostokątny	LTROR-250-250-250-250-125-125-500
CWK	11209	redukcja kanał prostokątny/okrągły	LFR-250-250-250-0-0-250
CWK	11210	kanał okrągły ze szwem spiralnym	SR 250 1011
CWK	11211	trójnik segmentowy z podwójną uszczelką	TCPU 250 100
CWK	11212	kanał okrągły ze szwem spiralnym	SR 250 599
CWK	11213	przewód elastyczny	FD 250 508
CWK	11214	mufa	MF 250
CWK	11215	redukcja tłoczona męska z podwójną uszczelką	RCU 250 160
CWK	11216	mufa	MF 160
CWK	11217	Nawiewnik / wywiewnik okrągły z pełnym panelem frontowym i okrągłym górnym podejściem. Nawiew szczelinowy, przysufitowy 4-stronny lub 1,2,3 stronny pionowy z możliwością nastaw pośrednich. Zmiana kierunku nawiewu realizowana poprzez zmianę ustawienia panelu wewnętrznego. Dodatkowo skrzynka rozprężna wyposażonaw przepustnicę powietrza	250
CWK	11218	kanał okrągły ze szwem spiralnym	SR 100 341
CWK	11219	kolano tłoczone z podwójną uszczelką	BU 100 90
CWK	11220	kanał okrągły ze szwem spiralnym	SR 100 239
CWK	11221	przepustnica regulacyjna okrągła	DRU 100
CWK	11222	kanał okrągły ze szwem spiralnym	SR 100 234

Zestawienie materiałów instalacja wentylacji			
system	nr elementu	nazwa elementu	oznaczenie
[-]	[-]	[-]	[-]
CWK	11223	przewód elastyczny	FD 100 513
CWK	11224	redukcja tłoczona żeńska z podwójną uszczelką	RCFU 125 100
CWK	11225	zawór wywiewny	125
CWK	11226	redukcja kanał prostokątny/okrągły	LFR-250-250-200-25-25-200
CWK	11227	mufa	MF 200
CWK	11228	kolano tłoczone z podwójną uszczelką	BU 200 15
CWK	11229	kanał okrągły ze szwem spiralnym	SR 200 217
CWK	11230	kolano tłoczone z podwójną uszczelką	BU 200 15
CWK	11231	kanał okrągły ze szwem spiralnym	SR 200 949
CWK	11232	trójnik segmentowy z podwójną uszczelką	TCPU 200 160
CWK	11233	kanał okrągły ze szwem spiralnym	SR 200 136
CWK	11234	przewód elastyczny	FD 200 630
CWK	11235	Nawiewnik / wywiewnik okrągły z pełnym panelem frontowym i okrągłym górnym podejściem. Nawiew szczelinowy, przysufitowy 4-stronny poziomy lub pionowy z możliwością nastaw pośrednich. Zmiana kierunku nawiewu realizowana poprzez zmianę ustawienia panelu wewnętrznego. Dodatkowo skrzynka rozprężna wyposażona w przepustnicę powietrza	200
CWK	11236	kanał okrągły ze szwem spiralnym	SR 160 304
CWK	11237	kolano tłoczone z podwójną uszczelką	BU 160 90
CWK	11238	kanał okrągły ze szwem spiralnym	SR 160 174
CWK	11239	przepustnica regulacyjna okrągła	DRU 160
CWK	11240	kanał okrągły ze szwem spiralnym	SR 160 116
CWK	11241	przewód elastyczny	FD 160 653
CWK	11242	redukcja tłoczona żeńska z podwójną uszczelką	RCFU 200 160
CWK	11243	zawór wywiewny	200
CWK	11244	króciec łączący	ILU 125
CWK	11245	kanał okrągły ze szwem spiralnym	SR 125 220
CWK	11246	przepustnica regulacyjna okrągła	DRU 125
CWK	11247	kanał okrągły ze szwem spiralnym	SR 125 236
CWK	11248	przewód elastyczny	FD 125 755
CWK	11249	zawór wywiewny	125
CWK	11250	króciec łączący	ILU 200
CWK	11251	kanał okrągły ze szwem spiralnym	SR 200 407
CWK	11252	przepustnica regulacyjna okrągła	DRU 200
CWK	11253	mufa	MF 200
CWK	11254	przewód elastyczny	FD 200 774
CWK	11255	zawór wywiewny	200
CWK	11256	redukcja kanału prostokątnego	LDR-500-250-500-200-0--25-175
CWK	11257	kolano prostokątne (łuk)	LBXR-500-200-90
CWK	11258	kanał prostokątny	LKR-500-200-1250
CWK	11259	kanał prostokątny	LKR-500-200-566
CWK	11260	kolano prostokątne (łuk)	LBXR-500-200-90
CWK	11261	kanał prostokątny	LKR-200-500-1161
CWK	11262	króciec łączący	ILU 160
CWK	11263	kanał okrągły ze szwem spiralnym	SR 160 137
CWK	11264	kolano tłoczone z podwójną uszczelką	BU 160 90
CWK	11265	kanał okrągły ze szwem spiralnym	SR 160 263
CWK	11266	kolano tłoczone z podwójną uszczelką	BU 160 90

Zestawienie materiałów instalacja wentylacji			
system	nr elementu	nazwa elementu	oznaczenie
[-]	[-]	[-]	[-]
CWK	11267	kanał okrągły ze szwem spiralnym	SR 160 1362
CWK	11268	kolano tłoczone z podwójną uszczelką	BU 160 90
CWK	11269	kanał okrągły ze szwem spiralnym	SR 160 204
CWK	11270	kolano tłoczone z podwójną uszczelką	BU 160 60
CWK	11271	kanał okrągły ze szwem spiralnym	SR 160 662
CWK	11272	kolano tłoczone z podwójną uszczelką	BU 160 90
CWK	11273	kanał okrągły ze szwem spiralnym	SR 160 184
CWK	11274	przepustnica regulacyjna okrągła	DRU 160
CWK	11275	kanał okrągły ze szwem spiralnym	SR 160 167
CWK	11276	przewód elastyczny	FD 160 545
CWK	11277	redukcja tłoczona żeńska z podwójną uszczelką	RCFU 200 160
CWK	11278	zawór wywiewny	200
CWK	11279	redukcja kanału prostokątnego	LDR-200-500-200-450-0--25-250
CWK	11280	kolano prostokątne (łuk)	LBXR-200-450-90
CWK	11281	kolano prostokątne (łuk)	LBXR-200-450-90
CWK	11282	kanał prostokątny	LKR-450-200-212
CWK	11283	kanał prostokątny	LKR-450-200-1250
CWK	11284	kolano prostokątne (łuk)	LBXR-200-450-45
CWK	11285	kanał prostokątny	LKR-450-200-186
CWK	11286	kolano prostokątne (łuk)	LBXR-200-450-45
CWK	11287	trójnik prostokątny	LTROR-450-450-450-200-125-125-700
CWK	11288	redukcja kanału prostokątnego	LDR-450-200-250-200--100-0-200
CWK	11289	kanał prostokątny	LKR-250-200-406
CWK	11290	kolano prostokątne (łuk)	LBXR-200-250-45
CWK	11291	kanał prostokątny	LKR-200-250-106
CWK	11292	kolano prostokątne (łuk)	LBXR-200-250-45
CWK	11293	kanał prostokątny	LKR-250-200-1250
CWK	11294	kanał prostokątny	LKR-250-200-297
CWK	11295	trójnik prostokątny	LTROR-250-250-250-200-125-125-500
CWK	11296	redukcja kanał prostokątny/okrągły	LFR-250-200-200-25-0-200
CWK	11297	kanał okrągły ze szwem spiralnym	SR 200 2946
CWK	11298	kolano tłoczone z podwójną uszczelką	BU 200 90
CWK	11299	kanał okrągły ze szwem spiralnym	SR 200 1696
CWK	11300	kolano tłoczone z podwójną uszczelką	BU 200 90
CWK	11301	kanał okrągły ze szwem spiralnym	SR 200 3000
CWK	11302	nypel	NPU 200
CWK	11303	kanał okrągły ze szwem spiralnym	SR 200 383
CWK	11304	kolano tłoczone z podwójną uszczelką	BU 200 60
CWK	11305	kanał okrągły ze szwem spiralnym	SR 200 166
CWK	11306	kolano tłoczone z podwójną uszczelką	BU 200 60
CWK	11307	kanał okrągły ze szwem spiralnym	SR 200 361
CWK	11308	kolano tłoczone z podwójną uszczelką	BU 200 60
CWK	11309	kanał okrągły ze szwem spiralnym	SR 200 166
CWK	11310	kolano tłoczone z podwójną uszczelką	BU 200 60
CWK	11311	kanał okrągły ze szwem spiralnym	SR 200 828
CWK	11312	kolano tłoczone z podwójną uszczelką	BU 200 90
CWK	11313	kanał okrągły ze szwem spiralnym	SR 200 174
CWK	11314	kolano tłoczone z podwójną uszczelką	BU 200 90
CWK	11315	kanał okrągły ze szwem spiralnym	SR 200 562
CWK	11316	kolano tłoczone z podwójną uszczelką	BU 200 90
CWK	11317	mufa	MF 200
CWK	11318	kolano tłoczone z podwójną uszczelką	BU 200 90
CWK	11319	kanał okrągły ze szwem spiralnym	SR 200 1484

Zestawienie materiałów instalacja wentylacji			
system	nr ele-mentu	nazwa elementu	oznaczenie
[-]	[-]	[-]	[-]
CWK	11320	trójnik segmentowy z podwójną uszczelką	TCPU 200 200
CWK	11321	redukcja tłoczona żeńska z podwójną uszczelką	RCFU 200 160
CWK	11322	mufa	MF 160
CWK	11323	trójnik segmentowy z podwójną uszczelką	TCPU 160 100
CWK	11324	redukcja tłoczona żeńska z podwójną uszczelką	RCFU 160 125
CWK	11325	kanał okrągły ze szwem spiralnym	SR 125 105
CWK	11326	trójnik segmentowy z podwójną uszczelką	TCPU 125 125
CWK	11327	kanał okrągły ze szwem spiralnym	SR 125 167
CWK	11328	kolano tłoczone z podwójną uszczelką	BU 125 90
CWK	11329	kanał okrągły ze szwem spiralnym	SR 125 194
CWK	11330	przepustnica regulacyjna okrągła	DRU 125
CWK	11331	kanał okrągły ze szwem spiralnym	SR 125 119
CWK	11332	przewód elastyczny	FD 125 763
CWK	11333	redukcja tłoczona żeńska z podwójną uszczelką	RCFU 160 125
CWK	11334	zawór wywiewny	160
CWK	11335	kanał okrągły ze szwem spiralnym	SR 125 498
CWK	11336	przepustnica regulacyjna okrągła	DRU 125
CWK	11337	kanał okrągły ze szwem spiralnym	SR 125 350
CWK	11338	przewód elastyczny	FD 125 582
CWK	11339	redukcja tłoczona żeńska z podwójną uszczelką	RCFU 160 125
CWK	11340	zawór wywiewny	160
CWK	11341	kanał okrągły ze szwem spiralnym	SR 100 1565
CWK	11342	przepustnica regulacyjna okrągła	DRU 100
CWK	11343	kanał okrągły ze szwem spiralnym	SR 100 592
CWK	11344	przewód elastyczny	FD 100 712
CWK	11345	redukcja tłoczona żeńska z podwójną uszczelką	RCFU 125 100
CWK	11346	zawór wywiewny	125
CWK	11347	redukcja tłoczona żeńska z podwójną uszczelką	RCFU 200 125
CWK	11348	kanał okrągły ze szwem spiralnym	SR 125 655
CWK	11349	trójnik segmentowy z podwójną uszczelką	TCPU 125 125
CWK	11350	kanał okrągły ze szwem spiralnym	SR 125 259
CWK	11351	trójnik segmentowy z podwójną uszczelką	TCPU 125 125
CWK	11352	redukcja tłoczona żeńska z podwójną uszczelką	RCFU 125 100
CWK	11353	kanał okrągły ze szwem spiralnym	SR 100 2519
CWK	11354	kolano tłoczone z podwójną uszczelką	BU 100 90
CWK	11355	kanał okrągły ze szwem spiralnym	SR 100 1912
CWK	11356	przepustnica regulacyjna okrągła	DRU 100
CWK	11357	kanał okrągły ze szwem spiralnym	SR 100 1863
CWK	11358	kolano tłoczone z podwójną uszczelką	BU 100 90
CWK	11359	mufa	MF 100
CWK	11360	kolano tłoczone z podwójną uszczelką	BU 100 90
CWK	11361	kanał okrągły ze szwem spiralnym	SR 100 1069
CWK	11362	kolano tłoczone z podwójną uszczelką	BU 100 45
CWK	11363	kanał okrągły ze szwem spiralnym	SR 100 165
CWK	11364	kolano tłoczone z podwójną uszczelką	BU 100 45
CWK	11365	kanał okrągły ze szwem spiralnym	SR 100 243
CWK	11366	przewód elastyczny	FD 100 560

Zestawienie materiałów instalacja wentylacji			
system	nr elementu	nazwa elementu	oznaczenie
[-]	[-]	[-]	[-]
CWK	11367	zawór wywiewny	100
CWK	11368	kanał okrągły ze szwem spiralnym	SR 125 326
CWK	11369	przepustnica regulacyjna okrągła	DRU 125
CWK	11370	kanał okrągły ze szwem spiralnym	SR 125 182
CWK	11371	przewód elastyczny	FD 125 491
CWK	11372	zawór wywiewny	125
CWK	11373	kanał okrągły ze szwem spiralnym	SR 125 235
CWK	11374	przepustnica regulacyjna okrągła	DRU 125
CWK	11375	kanał okrągły ze szwem spiralnym	SR 125 248
CWK	11376	przewód elastyczny	FD 125 504
CWK	11377	redukcja tłoczona żeńska z podwójną uszczelką	RCFU 160 125
CWK	11378	zawór wywiewny	160
CWK	11379	redukcja kanał prostokątny/okrągły	LFR-250-200-200-25-0-200
CWK	11380	kanał okrągły ze szwem spiralnym	SR 200 390
CWK	11381	przewód elastyczny	FD 200 1324
CWK	11382	Nawiewnik / wywiewnik okrągły z pełnym panelem frontowym i okrągłym górnym podejściem. Nawiew szczelinowy, przysufitowy 4-stronny lub 1,2,3 stronny pionowy z możliwością nastaw pośrednich. Zmiana kierunku nawiewu realizowana poprzez zmianę ustawienia panelu wewnętrznego. Dodatkowo skrzynka rozprężna wyposażonaw przepustnicę powietrza	250
CWK	11383	redukcja kanału prostokątnego	LDR-450-200-250-200--100-0-200
CWK	11384	kolano prostokątne (łuk)	LBXR-200-250-30
CWK	11385	kanał prostokątny	LKR-200-250-200
CWK	11386	kolano prostokątne (łuk)	LBXR-200-250-30
CWK	11387	kanał prostokątny	LKR-250-200-142
CWK	11388	trójnik prostokątny	LTROR-250-250-250-200-125-125-500
CWK	11389	redukcja kanał prostokątny/okrągły	LFR-250-200-200-25-0-200
CWK	11390	kanał okrągły ze szwem spiralnym	SR 200 300
CWK	11391	przewód elastyczny	FD 200 782
CWK	11392	Nawiewnik / wywiewnik okrągły z pełnym panelem frontowym i okrągłym górnym podejściem. Nawiew szczelinowy, przysufitowy 4-stronny lub 1,2,3 stronny pionowy z możliwością nastaw pośrednich. Zmiana kierunku nawiewu realizowana poprzez zmianę ustawienia panelu wewnętrznego. Dodatkowo skrzynka rozprężna wyposażonaw przepustnicę powietrza	250
CWK	11393	redukcja kanał prostokątny/okrągły	LFR-250-200-200-25-0-200
CWK	11394	kanał okrągły ze szwem spiralnym	SR 200 300
CWK	11395	przewód elastyczny	FD 200 1305
CWK	11396	Nawiewnik / wywiewnik okrągły z pełnym panelem frontowym i okrągłym górnym podejściem. Nawiew szczelinowy, przysufitowy 4-stronny lub 1,2,3 stronny pionowy z możliwością nastaw pośrednich. Zmiana kierunku nawiewu realizowana poprzez zmianę ustawienia panelu wewnętrznego. Dodatkowo skrzynka rozprężna wyposażonaw przepustnicę powietrza	250

Zestawienie materiałów instalacja wentylacji			
system	nr elementu	nazwa elementu	oznaczenie
[-]	[-]	[-]	[-]
CWK	11397	króciec łączący	ILU 100
CWK	11398	kanał okrągły ze szwem spiralnym	SR 100 114
CWK	11399	przepustnica regulacyjna okrągła	DRU 100
CWK	11400	mufa	MF 100
CWK	11401	przewód elastyczny	FD 100 277
CWK	11402	zawór wywiewny	100
CWK	13525	kanał prostokątny	LKR-700-300-572
CWK	13526	klapa ppoż. z siłownkiem 24V i sprężyną powrotną (funkcja komfort)	700x300
CWK2	11403	kanał prostokątny	LKR-1224-1530-100
CWK2	11404	redukcja kanału prostokątnego	LDR-1224-1530-1000-600-2--50-800
CWK2	11405	kanał prostokątny	LKR-1000-600-182
CWK2	11406	tłumik hałasu prostokątny Lw = 52 dB (250Hz), ΔP =37 [Pa], szumy własne LwA = 40 dB (A)	10000x600x3000
CWK2	11407	kanał prostokątny	LKR-1000-600-444
CWK2	11408	kolano tłumiące Lw =38 dB (250Hz), ΔP = 34 [Pa], szumy własne LwA = 14 dB (A)	1000x600x300
CWK2	11409	kanał prostokątny	LKR-1000-600-325
CWK2	11410	redukcja kanału prostokątnego	LDR-1000-700-1000-600-0--50-534
CWK2	11411	kolano prostokątne (łuk)	LBXR-1000-700-90
CWK2	11412	kanał prostokątny	LKR-1000-700-1250
CWK2	11413	kanał prostokątny	LKR-1000-700-916
CWK2	11414	kolano prostokątne (łuk)	LBXR-1000-700-90
CWK2	11415	kanał prostokątny	LKR-1000-700-100
CWK2	11416	kolano prostokątne (łuk)	LBXR-700-1000-90
CWK2	11417	kanał prostokątny	LKR-700-1000-913
CWK2	11418	redukcja kanału prostokątnego	LDR-700-1000-550-1000--25-0-1000
CWK2	11419	kanał prostokątny	LKR-550-1000-1250
CWK2	11420	kanał prostokątny	LKR-550-1000-1250
CWK2	11421	kanał prostokątny	LKR-550-1000-1250
CWK2	11422	kanał prostokątny	LKR-550-1000-1250
CWK2	11423	kanał prostokątny	LKR-550-1000-1250
CWK2	11424	kanał prostokątny	LKR-550-1000-135
CWK2	11425	kolano prostokątne (łuk)	LBXR-550-1000-90
CWK2	11426	kanał prostokątny	LKR-1000-550-100
CWK2	11427	kolano prostokątne (łuk)	LBXR-1000-550-30
CWK2	11428	kanał prostokątny	LKR-1000-550-401
CWK2	11429	kolano prostokątne (łuk)	LBXR-1000-550-30
CWK2	11430	kanał prostokątny	LKR-550-1000-440
CWK2	11431	redukcja kanału prostokątnego	LDR-550-1000-400-1200-185-200-500
CWK2	11432	kanał prostokątny	LKR-400-1200-1250
CWK2	11433	kanał prostokątny	LKR-400-1200-122
CWK2	11434	kolano prostokątne (łuk)	LBXR-400-1200-60
CWK2	11435	kanał prostokątny	LKR-400-1200-108
CWK2	11436	kolano prostokątne (łuk)	LBXR-400-1200-60
CWK2	11437	kanał prostokątny	LKR-400-1200-375
CWK2	11438	kolano prostokątne (łuk)	LBXR-400-1200-60
CWK2	11439	kanał prostokątny	LKR-1200-400-108
CWK2	11440	kolano prostokątne (łuk)	LBXR-400-1200-60
CWK2	11441	kanał prostokątny	LKR-400-1200-1250
CWK2	11442	kanał prostokątny	LKR-400-1200-1250
CWK2	11443	kanał prostokątny	LKR-400-1200-1250
CWK2	11444	kanał prostokątny	LKR-400-1200-1250

Zestawienie materiałów instalacja wentylacji			
system	nr elementu	nazwa elementu	oznaczenie
[-]	[-]	[-]	[-]
CWK2	11445	kanał prostokątny	LKR-400-1200-1250
CWK2	11446	kanał prostokątny	LKR-400-1200-1250
CWK2	11447	kanał prostokątny	LKR-400-1200-1250
CWK2	11448	kanał prostokątny	LKR-400-1200-1027
CWK2	11449	nasadka siodłowa	LTR-250-250-125-P20-350
CWK2	11450	kanał prostokątny	LKR-250-250-138
CWK2	11451	kolano prostokątne (łuk)	LBXR-250-250-90
CWK2	11452	kanał prostokątny	LKR-250-250-1250
CWK2	11453	kanał prostokątny	LKR-250-250-1250
CWK2	11454	kanał prostokątny	LKR-250-250-661
CWK2	11455	kanał prostokątny	LKR-250-250-661
CWK2	11456	kolano prostokątne (łuk)	LBXR-250-250-90
CWK2	11457	kanał prostokątny	LKR-250-250-352
CWK2	11458	przepustnica prostokątna jednopłaszczy-znowa	LKSR-250-250-250
CWK2	11459	kanał prostokątny	LKR-250-250-772
CWK2	11460	redukcja kanał prostokątny/okrągły	LFR-250-250-250-0-0-200
CWK2	11461	mufa	MF 250
CWK2	11462	przewód elastyczny	FD 250 1036
CWK2	11463	kanał okrągły ze szwem spiralnym	SR 250 198
CWK2	11465	redukcja kanału prostokątnego	LDR-1100-400-1200-400-50-0-550
CWK2	11466	kanał prostokątny	LKR-1100-400-100
CWK2	11467	kolano prostokątne (łuk)	LBXR-1100-400-60
CWK2	11468	kanał prostokątny	LKR-1100-400-352
CWK2	11469	kolano prostokątne (łuk)	LBXR-1100-400-60
CWK2	11470	kanał prostokątny	LKR-1100-400-1250
CWK2	11471	kanał prostokątny	LKR-1100-400-660
CWK2	11472	kolano prostokątne (łuk)	LBXR-1100-400-90
CWK2	11473	kanał prostokątny	LKR-1100-400-264
CWK2	11474	kolano prostokątne	LBR-1100-400-283
CWK2	11475	króciec łączący	ILU 315
CWK2	11476	kanał okrągły ze szwem spiralnym	SR 315 151
CWK2	11477	przepustnica soczewkowa	DIRU 315
CWK2	11478	mufa	MF 315
CWK2	11479	przewód elastyczny	FLD 315 508
CWK2	11480	mufa	MF 315
CWK2	11482	króciec łączący	ILU 315
CWK2	11483	kanał okrągły ze szwem spiralnym	SR 315 274
CWK2	11484	przepustnica soczewkowa	DIRU 315
CWK2	11485	mufa	MF 315
CWK2	11486	przewód elastyczny	FLD 315 1594
CWK2	11487	mufa	MF 315
CWK2	11489	kolano prostokątne (łuk)	LBXR-400-1100-45
CWK2	11490	kanał prostokątny	LKR-1100-400-165
CWK2	11491	kolano prostokątne (łuk)	LBXR-400-1100-45
CWK2	11492	kanał prostokątny	LKR-1100-400-1250
CWK2	11493	króciec łączący	ILU 315
CWK2	11494	kanał okrągły ze szwem spiralnym	SR 315 450
CWK2	11495	kolano tłoczone z podwójną uszczelką	BU 315 45
CWK2	11496	kanał okrągły ze szwem spiralnym	SR 315 223
CWK2	11497	kolano tłoczone z podwójną uszczelką	BU 315 45
CWK2	11498	mufa	MF 315
CWK2	11499	przepustnica soczewkowa	DIRU 315
CWK2	11500	mufa	MF 315

Zestawienie materiałów instalacja wentylacji			
system	**nr elementu**	**nazwa elementu**	**oznaczenie**
[-]	[-]	[-]	[-]
CWK2	11501	przewód elastyczny	FLD 315 625
CWK2	11502	mufa	MF 315
CWK2	11504	kanał prostokątny	LKR-1100-400-274
CWK2	11505	kolano prostokątne (łuk)	LBXR-400-1100-45
CWK2	11506	kanał prostokątny	LKR-1100-400-165
CWK2	11507	kolano prostokątne (łuk)	LBXR-400-1100-45
CWK2	11508	kanał prostokątny	LKR-1100-400-820
CWK2	11509	króciec łączący	ILU 315
CWK2	11510	kanał okrągły ze szwem spiralnym	SR 315 274
CWK2	11511	przepustnica soczewkowa	DIRU 315
CWK2	11512	kanał okrągły ze szwem spiralnym	SR 315 157
CWK2	11513	kolano segmentowe z podwójną uszczelką	BFU 315 15
CWK2	11514	kanał okrągły ze szwem spiralnym	SR 315 609
CWK2	11515	przewód elastyczny	FLD 315 757
CWK2	11516	mufa	MF 315
CWK2	11518	króciec łączący	ILU 315
CWK2	11519	mufa	MF 315
CWK2	11520	kolano tłoczone z podwójną uszczelką	BU 315 60
CWK2	11521	mufa	MF 315
CWK2	11522	przepustnica soczewkowa	DIRU 315
CWK2	11523	mufa	MF 315
CWK2	11524	kolano tłoczone z podwójną uszczelką	BU 315 60
CWK2	11525	kanał okrągły ze szwem spiralnym	SR 315 284
CWK2	11526	przewód elastyczny	FLD 315 922
CWK2	11527	mufa	MF 315
CWK2	11529	kanał prostokątny	LKR-1100-400-1210
CWK2	11530	króciec łączący	ILU 315
CWK2	11531	kanał okrągły ze szwem spiralnym	SR 315 188
CWK2	11532	przepustnica soczewkowa	DIRU 315
CWK2	11533	kanał okrągły ze szwem spiralnym	SR 315 157
CWK2	11534	kolano segmentowe z podwójną uszczelką	BFU 315 15
CWK2	11535	kanał okrągły ze szwem spiralnym	SR 315 609
CWK2	11536	przewód elastyczny	FLD 315 867
CWK2	11537	mufa	MF 315
CWK2	11539	zaślepka kanału prostokątnego	LEPR-1100-400
CWK2	13527	klapa ppoż. z siłownkiem 24V i sprężyną powrotną (funkcja komfort)	550x1000
CWK2	13528	kanał prostokątny	LKR-550-1000-378
CZD	11540	kanał prostokątny	LKR-612-306-100
CZD	11541	kolano prostokątne (łuk)	LBXR-612-306-90
CZD	11542	kanał prostokątny	LKR-612-306-1085
CZD	11543	kolano prostokątne (łuk)	LBXR-612-306-90
CZD	11544	kanał prostokątny	LKR-612-306-668
CZD	11545	kolano prostokątne (łuk)	LBXR-612-306-90
CZD	11546	kanał prostokątny	LKR-612-306-953
CZD	11547	redukcja kanału prostokątnego	LDR-612-306-600-400--6-0-300
CZD	11548	kanał prostokątny	LKR-600-400-735
CZD	11549	czerpnia ścienna Aef = 0,09 [m^2], 400x600	400x600
ND	11550	kanał prostokątny	LKR-612-306-100
ND	11551	redukcja kanału prostokątnego	LDR-612-306-500-300--56--3-300
ND	11552	kanał prostokątny	LKR-500-300-100

Zestawienie materiałów instalacja wentylacji			
system	nr elementu	nazwa elementu	oznaczenie
[-]	[-]	[-]	[-]
ND	11553	tłumik hałasu prostokątny Lw = 36 dB (250Hz), ΔP =25 [Pa], szumy własne LwA = 15 dB (A)	500x300x1500
ND	11554	kanał prostokątny	LKR-500-300-100
ND	11555	redukcja kanał prostokątny/okrągły	LFR-500-300-315-93--8-400
ND	11556	kanał okrągły ze szwem spiralnym	SR 315 232
ND	11557	kolano tłoczone z podwójną uszczelką	BU 315 90
ND	11558	kanał okrągły ze szwem spiralnym	SR 315 894
ND	11559	kolano tłoczone z podwójną uszczelką	BU 315 90
ND	11560	kanał okrągły ze szwem spiralnym	SR 315 162
ND	11561	redukcja tłoczona męska z podwójną uszczelką	RCU 315 250
ND	11562	kanał okrągły ze szwem spiralnym	SR 250 405
ND	11563	Okrągły regultor V.A.V. o wydajności 810 [m^3/h] sterowany z nadrzędnego regulatora V.A.V. z instalcji wywiewnej z dygestorium.	250
ND	11564	kanał okrągły ze szwem spiralnym	SR 250 483
ND	11565	tłumik na kanaał okrągły (dla regulatora VAV)	CS025/250X500/000
ND	11566	mufa	MF 250
ND	11567	redukcja tłoczona męska z podwójną uszczelką	RCU 315 250
ND	11568	kanał okrągły ze szwem spiralnym	SR 315 413
ND	11569	kolano tłoczone z podwójną uszczelką	BU 315 90
ND	11570	kanał okrągły ze szwem spiralnym	SR 315 812
ND	11571	kolano tłoczone z podwójną uszczelką	BU 315 90
ND	11572	kanał okrągły ze szwem spiralnym	SR 315 496
ND	11573	trójnik segmentowy z podwójną uszczelką	TCPU 315 315
ND	11574	redukcja tłoczona żeńska z podwójną uszczelką	RCFU 315 250
ND	11575	kanał okrągły ze szwem spiralnym	SR 250 2314
ND	11576	przewód elastyczny	FD 250 777
ND	11577	Nawiewnik / wywiewnik okrągły z pełnym panelem frontowym i okrągłym górnym podejściem. Nawiew szczelinowy, przysufitowy 4-stronny lub 1,2,3 stronny pionowy z możliwością nastaw pośrednich. Zmiana kierunku nawiewu realizowana poprzez zmianę ustawienia panelu wewnętrznego. Dodatkowo skrzynka rozprężna wyposażonaw przepustnicę powietrza	250
ND	11578	redukcja tłoczona żeńska z podwójną uszczelką	RCFU 315 250
ND	11579	kanał okrągły ze szwem spiralnym	SR 250 379
ND	11580	przewód elastyczny	FD 250 909
ND	11581	Nawiewnik / wywiewnik okrągły z pełnym panelem frontowym i okrągłym górnym podejściem. Nawiew szczelinowy, przysufitowy 4-stronny lub 1,2,3 stronny pionowy z możliwością nastaw pośrednich. Zmiana kierunku nawiewu realizowana poprzez zmianę ustawienia panelu wewnętrznego. Dodatkowo skrzynka rozprężna wyposażonaw przepustnicę powietrza	250
W1	11582	kanał okrągły ze szwem spiralnym	SR 250 1621

Zestawienie materiałów instalacja wentylacji			
system	nr ele-mentu	nazwa elementu	oznaczenie
[-]	[-]	[-]	[-]
W1	11583	kolano tłoczone z podwójną uszczelką	BU 250 90
W1	11584	kanał okrągły ze szwem spiralnym	SR 250 240
W1	11585	kolano tłoczone z podwójną uszczelką	BU 250 90
W1	11586	kanał okrągły ze szwem spiralnym	SR 250 170
W1	11587	kolano tłoczone z podwójną uszczelką	BU 250 90
W1	11588	kanał okrągły ze szwem spiralnym	SR 250 1431
W1	11589	kolano tłoczone z podwójną uszczelką	BU 250 90
W1	11590	kanał okrągły ze szwem spiralnym	SR 250 1532
W1	11591	nypel	NPU 250
W1	11592	kanał okrągły ze szwem spiralnym	SR 250 1532
W1	11593	klapa ppoż. z siłownkiem 24V i sprężyną powrotną (funkcja komfort)	Ø 250
W1	11594	kanał okrągły ze szwem spiralnym	SR 250 429
W1	11595	trójnik segmentowy z podwójną uszczelką	TCPU 250 200
W1	11596	redukcja tłoczona żeńska z podwójną uszczelką	RCFU 250 125
W1	11597	kanał okrągły ze szwem spiralnym	SR 125 1299
W1	11598	nypel	NPU 125
W1	11599	kanał okrągły ze szwem spiralnym	SR 125 3000
W1	11600	nypel	NPU 125
W1	11601	kanał okrągły ze szwem spiralnym	SR 125 3000
W1	11602	kolano tłoczone z podwójną uszczelką	BU 125 90
W1	11603	kanał okrągły ze szwem spiralnym	SR 125 1914
W1	11604	kolano tłoczone z podwójną uszczelką	BU 125 90
W1	11605	kanał okrągły ze szwem spiralnym	SR 125 210
W1	11606	kolano tłoczone z podwójną uszczelką	BU 125 90
W1	11607	kanał okrągły ze szwem spiralnym	SR 125 985
W1	11608	kolano tłoczone z podwójną uszczelką	BU 125 90
W1	11609	kanał okrągły ze szwem spiralnym	SR 125 2330
W1	11610	kolano tłoczone z podwójną uszczelką	BU 125 90
W1	11611	kanał okrągły ze szwem spiralnym	SR 125 453
W1	11612	kolano tłoczone z podwójną uszczelką	BU 125 90
W1	11613	kanał okrągły ze szwem spiralnym	SR 125 3000
W1	11614	nypel	NPU 125
W1	11615	kanał okrągły ze szwem spiralnym	SR 125 3000
W1	11616	nypel	NPU 125
W1	11617	kanał okrągły ze szwem spiralnym	SR 125 3000
W1	11618	nypel	NPU 125
W1	11619	kanał okrągły ze szwem spiralnym	SR 125 1537
W1	11620	nypel	NPU 125
W1	11621	kanał okrągły ze szwem spiralnym	SR 125 1537
W1	11622	kolano tłoczone z podwójną uszczelką	BU 125 45
W1	11623	kanał okrągły ze szwem spiralnym	SR 125 115
W1	11624	kolano tłoczone z podwójną uszczelką	BU 125 45
W1	11625	kanał okrągły ze szwem spiralnym	SR 125 267
W1	11626	kolano tłoczone z podwójną uszczelką	BU 125 45
W1	11627	kanał okrągły ze szwem spiralnym	SR 125 115
W1	11628	kolano tłoczone z podwójną uszczelką	BU 125 45
W1	11629	kanał okrągły ze szwem spiralnym	SR 125 1306
W1	11630	kolano tłoczone z podwójną uszczelką	BU 125 90
W1	11631	kanał okrągły ze szwem spiralnym	SR 125 619
W1	11632	kolano tłoczone z podwójną uszczelką	BU 125 90
W1	11633	kanał okrągły ze szwem spiralnym	SR 125 3000
W1	11634	nypel	NPU 125

Zestawienie materiałów instalacja wentylacji			
system	nr elementu	nazwa elementu	oznaczenie
[-]	[-]	[-]	[-]
W1	11635	kanał okrągły ze szwem spiralnym	SR 125 3000
W1	11636	nypel	NPU 125
W1	11637	kanał okrągły ze szwem spiralnym	SR 125 3000
W1	11638	nypel	NPU 125
W1	11639	kanał okrągły ze szwem spiralnym	SR 125 129
W1	11640	trójnik segmentowy z podwójną uszczelką	TCPU 125 125
W1	11641	kanał okrągły ze szwem spiralnym	SR 125 2565
W1	11642	przepustnica regulacyjna okrągła	DRU 125
W1	11643	kanał okrągły ze szwem spiralnym	SR 125 429
W1	11644	przewód elastyczny	FD 125 732
W1	11645	zawór wywiewny	125
W1	11646	kanał okrągły ze szwem spiralnym	SR 125 127
W1	11647	kolano tłoczone z podwójną uszczelką	BU 125 90
W1	11648	kanał okrągły ze szwem spiralnym	SR 125 195
W1	11649	przepustnica regulacyjna okrągła	DRU 125
W1	11650	mufa	MF 125
W1	11651	przewód elastyczny	FD 125 585
W1	11652	zawór wywiewny	125
W1	11653	kanał okrągły ze szwem spiralnym	SR 200 296
W1	11654	kolano tłoczone z podwójną uszczelką	BU 200 90
W1	11655	kanał okrągły ze szwem spiralnym	SR 200 1047
W1	11656	trójnik segmentowy z podwójną uszczelką	TCPU 200 160
W1	11657	kanał okrągły ze szwem spiralnym	SR 200 2458
W1	11658	nypel	NPU 200
W1	11659	kanał okrągły ze szwem spiralnym	SR 200 3000
W1	11660	trójnik segmentowy z podwójną uszczelką	TCPU 200 125
W1	11661	redukcja tłoczona żeńska z podwójną uszczelką	RCFU 200 160
W1	11662	kanał okrągły ze szwem spiralnym	SR 160 2383
W1	11663	nypel	NPU 160
W1	11664	kanał okrągły ze szwem spiralnym	SR 160 3000
W1	11665	kolano tłoczone z podwójną uszczelką	BU 160 90
W1	11666	kanał okrągły ze szwem spiralnym	SR 160 98
W1	11667	kolano tłoczone z podwójną uszczelką	BU 160 90
W1	11668	kanał okrągły ze szwem spiralnym	SR 160 1864
W1	11669	nypel	NPU 160
W1	11670	kanał okrągły ze szwem spiralnym	SR 160 3000
W1	11671	kolano tłoczone z podwójną uszczelką	BU 160 60
W1	11672	kanał okrągły ze szwem spiralnym	SR 160 145
W1	11673	kolano tłoczone z podwójną uszczelką	BU 160 60
W1	11674	kanał okrągły ze szwem spiralnym	SR 160 971
W1	11675	trójnik segmentowy z podwójną uszczelką	TCPU 160 125
W1	11676	redukcja tłoczona żeńska z podwójną uszczelką	RCFU 160 125
W1	11677	kanał okrągły ze szwem spiralnym	SR 125 526
W1	11678	nypel	NPU 125
W1	11679	kanał okrągły ze szwem spiralnym	SR 125 3000
W1	11680	nypel	NPU 125
W1	11681	kanał okrągły ze szwem spiralnym	SR 125 3000
W1	11682	przepustnica regulacyjna okrągła	DRU 125
W1	11683	kanał okrągły ze szwem spiralnym	SR 125 478
W1	11684	przewód elastyczny	FD 125 1314
W1	11685	redukcja tłoczona żeńska z podwójną uszczelką	RCFU 200 125

Zestawienie materiałów instalacja wentylacji			
system	nr ele-mentu	nazwa elementu	oznaczenie
[-]	[-]	[-]	[-]
W1	11686	zawór wywiewny	200
W1	11687	kanał okrągły ze szwem spiralnym	SR 125 261
W1	11688	przepustnica regulacyjna okrągła	DRU 125
W1	11689	kanał okrągły ze szwem spiralnym	SR 125 173
W1	11690	przewód elastyczny	FD 125 967
W1	11691	redukcja tłoczona żeńska z podwójną uszczelką	RCFU 200 125
W1	11692	zawór wywiewny	200
W1	11693	kanał okrągły ze szwem spiralnym	SR 125 205
W1	11694	przepustnica regulacyjna okrągła	DRU 125
W1	11695	kanał okrągły ze szwem spiralnym	SR 125 108
W1	11696	przewód elastyczny	FD 125 854
W1	11697	redukcja tłoczona żeńska z podwójną uszczelką	RCFU 160 125
W1	11698	zawór wywiewny	160
W1	11699	kanał okrągły ze szwem spiralnym	SR 160 168
W1	11700	przepustnica regulacyjna okrągła	DRU 160
W1	11701	kanał okrągły ze szwem spiralnym	SR 160 212
W1	11702	przewód elastyczny	FD 160 950
W1	11703	redukcja tłoczona żeńska z podwójną uszczelką	RCFU 200 160
W1	11704	zawór wywiewny	200
W3	11705	kanał okrągły ze szwem spiralnym	SR 200 1042
W3	11706	kolano tłoczone z podwójną uszczelką	BU 200 90
W3	11707	kanał okrągły ze szwem spiralnym	SR 200 195
W3	11708	kolano tłoczone z podwójną uszczelką	BU 200 60
W3	11709	kanał okrągły ze szwem spiralnym	SR 200 2133
W3	11710	kolano tłoczone z podwójną uszczelką	BU 200 90
W3	11711	kanał okrągły ze szwem spiralnym	SR 200 3000
W3	11712	nypel	NPU 200
W3	11713	kanał okrągły ze szwem spiralnym	SR 200 339
W3	11714	klapa ppoż. z siłownkiem 24V i sprężyną powrotną (funkcja komfort)	Ø 200
W3	11715	kanał okrągły ze szwem spiralnym	SR 200 3000
W3	11716	nypel	NPU 200
W3	11717	kanał okrągły ze szwem spiralnym	SR 200 3000
W3	11718	nypel	NPU 200
W3	11719	kanał okrągły ze szwem spiralnym	SR 200 1604
W3	11720	kolano tłoczone z podwójną uszczelką	BU 200 90
W3	11721	kanał okrągły ze szwem spiralnym	SR 200 2501
W3	11722	trójnik segmentowy z podwójną uszczelką	TCPU 200 160
W3	11723	kanał okrągły ze szwem spiralnym	SR 200 593
W3	11724	przepustnica regulacyjna okrągła	DRU 200
W3	11725	kanał okrągły ze szwem spiralnym	SR 200 312
W3	11726	kolano tłoczone z podwójną uszczelką	BU 200 90
W3	11727	kanał okrągły ze szwem spiralnym	SR 200 643
W3	11728	przewód elastyczny	FD 200 1005
W3	11729	zawór wywiewny	200
W3	11730	kanał okrągły ze szwem spiralnym	SR 160 1107
W3	11731	kolano tłoczone z podwójną uszczelką	BU 160 60
W3	11732	kanał okrągły ze szwem spiralnym	SR 160 143
W3	11733	kolano tłoczone z podwójną uszczelką	BU 160 60
W3	11734	kanał okrągły ze szwem spiralnym	SR 160 193
W3	11735	kolano tłoczone z podwójną uszczelką	BU 160 60

Zestawienie materiałów instalacja wentylacji			
system	nr elementu	nazwa elementu	oznaczenie
[-]	[-]	[-]	[-]
W3	11736	kanał okrągły ze szwem spiralnym	SR 160 143
W3	11737	kolano tłoczone z podwójną uszczelką	BU 160 60
W3	11738	kanał okrągły ze szwem spiralnym	SR 160 3000
W3	11739	nypel	NPU 160
W3	11740	kanał okrągły ze szwem spiralnym	SR 160 3000
W3	11741	nypel	NPU 160
W3	11742	kanał okrągły ze szwem spiralnym	SR 160 3000
W3	11743	nypel	NPU 160
W3	11744	kanał okrągły ze szwem spiralnym	SR 160 300
W3	11745	kolano tłoczone z podwójną uszczelką	BU 160 30
W3	11746	kanał okrągły ze szwem spiralnym	SR 160 272
W3	11747	kolano tłoczone z podwójną uszczelką	BU 160 30
W3	11748	kanał okrągły ze szwem spiralnym	SR 160 3000
W3	11749	nypel	NPU 160
W3	11750	kanał okrągły ze szwem spiralnym	SR 160 3000
W3	11751	nypel	NPU 160
W3	11752	kanał okrągły ze szwem spiralnym	SR 160 1281
W3	11753	kolano tłoczone z podwójną uszczelką	BU 160 15
W3	11754	kanał okrągły ze szwem spiralnym	SR 160 638
W3	11755	kolano tłoczone z podwójną uszczelką	BU 160 15
W3	11756	kanał okrągły ze szwem spiralnym	SR 160 887
W3	11757	trójnik segmentowy z podwójną uszczelką	TCPU 160 125
W3	11758	redukcja tłoczona żeńska z podwójną uszczelką	RCFU 160 125
W3	11759	kanał okrągły ze szwem spiralnym	SR 125 115
W3	11760	kolano tłoczone z podwójną uszczelką	BU 125 30
W3	11761	kanał okrągły ze szwem spiralnym	SR 125 303
W3	11762	kolano tłoczone z podwójną uszczelką	BU 125 30
W3	11763	kanał okrągły ze szwem spiralnym	SR 125 781
W3	11764	przepustnica regulacyjna okrągła	DRU 125
W3	11765	kanał okrągły ze szwem spiralnym	SR 125 637
W3	11766	przewód elastyczny	FD 125 506
W3	11767	redukcja tłoczona żeńska z podwójną uszczelką	RCFU 160 125
W3	11768	zawór wywiewny	160
W3	11769	kanał okrągły ze szwem spiralnym	SR 125 232
W3	11770	przepustnica regulacyjna okrągła	DRU 125
W3	11771	mufa	MF 125
W3	11772	przewód elastyczny	FD 125 677
W3	11773	redukcja tłoczona żeńska z podwójną uszczelką	RCFU 160 125
W3	11774	zawór wywiewny	160
W4	11775	kanał okrągły ze szwem spiralnym	SR 160 1224
W4	11776	kolano tłoczone z podwójną uszczelką	BU 160 90
W4	11777	kanał okrągły ze szwem spiralnym	SR 160 663
W4	11778	kolano tłoczone z podwójną uszczelką	BU 160 90
W4	11779	kanał okrągły ze szwem spiralnym	SR 160 2837
W4	11780	kolano tłoczone z podwójną uszczelką	BU 160 90
W4	11781	kanał okrągły ze szwem spiralnym	SR 160 2319
W4	11782	trójnik segmentowy z podwójną uszczelką	TCPU 160 100
W4	11783	kanał okrągły ze szwem spiralnym	SR 160 1000
W4	11784	trójnik segmentowy z podwójną uszczelką	TCPU 160 100
W4	11785	redukcja tłoczona żeńska z podwójną uszczelką	RCFU 160 125

Zestawienie materiałów instalacja wentylacji			
system	nr ele-mentu	nazwa elementu	oznaczenie
[-]	[-]	[-]	[-]
W4	11786	kanał okrągły ze szwem spiralnym	SR 125 758
W4	11787	trójnik segmentowy z podwójną uszczelką	TCPU 125 100
W4	11788	kanał okrągły ze szwem spiralnym	SR 125 829
W4	11789	trójnik segmentowy z podwójną uszczelką	TCPU 125 100
W4	11790	redukcja tłoczona żeńska z podwójną uszczelką	RCFU 125 100
W4	11791	kanał okrągły ze szwem spiralnym	SR 100 95
W4	11792	kolano tłoczone z podwójną uszczelką	BU 100 90
W4	11793	kanał okrągły ze szwem spiralnym	SR 100 101
W4	11794	kolano tłoczone z podwójną uszczelką	BU 100 90
W4	11795	kanał okrągły ze szwem spiralnym	SR 100 506
W4	11796	kolano tłoczone z podwójną uszczelką	BU 100 90
W4	11797	kanał okrągły ze szwem spiralnym	SR 100 101
W4	11798	kolano tłoczone z podwójną uszczelką	BU 100 90
W4	11799	kanał okrągły ze szwem spiralnym	SR 100 1134
W4	11800	trójnik segmentowy z podwójną uszczelką	TCPU 100 100
W4	11801	kanał okrągły ze szwem spiralnym	SR 100 99
W4	11802	kolano tłoczone z podwójną uszczelką	BU 100 90
W4	11803	kanał okrągły ze szwem spiralnym	SR 100 270
W4	11804	trójnik segmentowy z podwójną uszczelką	TCPU 100 100
W4	11805	kanał okrągły ze szwem spiralnym	SR 100 702
W4	11806	kolano tłoczone z podwójną uszczelką	BU 100 90
W4	11807	kanał okrągły ze szwem spiralnym	SR 100 195
W4	11808	przepustnica regulacyjna okrągła	DRU 100
W4	11809	kanał okrągły ze szwem spiralnym	SR 100 186
W4	11810	przewód elastyczny	FD 100 498
W4	11811	zawór wywiewny	100
W4	11812	kanał okrągły ze szwem spiralnym	SR 100 228
W4	11813	przepustnica regulacyjna okrągła	DRU 100
W4	11814	kanał okrągły ze szwem spiralnym	SR 100 194
W4	11815	przewód elastyczny	FD 100 502
W4	11816	zawór wywiewny	100
W4	11817	kanał okrągły ze szwem spiralnym	SR 100 134
W4	11818	kolano tłoczone z podwójną uszczelką	BU 100 90
W4	11819	kanał okrągły ze szwem spiralnym	SR 100 381
W4	11820	kolano tłoczone z podwójną uszczelką	BU 100 90
W4	11821	kanał okrągły ze szwem spiralnym	SR 100 99
W4	11822	kolano tłoczone z podwójną uszczelką	BU 100 90
W4	11823	mufa	MF 100
W4	11824	kolano tłoczone z podwójną uszczelką	BU 100 90
W4	11825	kanał okrągły ze szwem spiralnym	SR 100 429
W4	11826	przepustnica regulacyjna okrągła	DRU 100
W4	11827	mufa	MF 100
W4	11828	przewód elastyczny	FD 100 582
W4	11829	zawór wywiewny	100
W4	11830	kanał okrągły ze szwem spiralnym	SR 100 2652
W4	11831	kolano tłoczone z podwójną uszczelką	BU 100 90
W4	11832	kanał okrągły ze szwem spiralnym	SR 100 95
W4	11833	kolano tłoczone z podwójną uszczelką	BU 100 90
W4	11834	kanał okrągły ze szwem spiralnym	SR 100 101
W4	11835	kolano tłoczone z podwójną uszczelką	BU 100 90
W4	11836	kanał okrągły ze szwem spiralnym	SR 100 535
W4	11837	kolano tłoczone z podwójną uszczelką	BU 100 90
W4	11838	kanał okrągły ze szwem spiralnym	SR 100 101

Zestawienie materiałów instalacja wentylacji			
system	nr elementu	nazwa elementu	oznaczenie
[-]	[-]	[-]	[-]
W4	11839	kolano tłoczone z podwójną uszczelką	BU 100 90
W4	11840	kanał okrągły ze szwem spiralnym	SR 100 107
W4	11841	przepustnica soczewkowa	DIRU 100
W4	11842	kanał okrągły ze szwem spiralnym	SR 100 111
W4	11843	przewód elastyczny	FD 100 518
W4	11844	zawór wywiewny	100
W4	11845	kanał okrągły ze szwem spiralnym	SR 100 2283
W4	11846	przepustnica regulacyjna okrągła	DRU 100
W4	11847	kanał okrągły ze szwem spiralnym	SR 100 557
W4	11848	przewód elastyczny	FD 100 486
W4	11849	zawór wywiewny	100
W4	11850	kanał okrągły ze szwem spiralnym	SR 100 233
W4	11851	przepustnica regulacyjna okrągła	DRU 100
W4	11852	kanał okrągły ze szwem spiralnym	SR 100 774
W4	11853	przewód elastyczny	FD 100 439
W4	11854	zawór wywiewny	100
W4	11855	kanał okrągły ze szwem spiralnym	SR 100 210
W4	11856	przepustnica regulacyjna okrągła	DRU 100
W4	11857	kanał okrągły ze szwem spiralnym	SR 100 553
W4	11858	przewód elastyczny	FD 100 658
W4	11859	zawór wywiewny	100
W5	11860	kanał okrągły ze szwem spiralnym	SR 160 1227
W5	11861	kolano tłoczone z podwójną uszczelką	BU 160 90
W5	11862	kanał okrągły ze szwem spiralnym	SR 160 346
W5	11863	kolano tłoczone z podwójną uszczelką	BU 160 15
W5	11864	kanał okrągły ze szwem spiralnym	SR 160 1260
W5	11865	kolano tłoczone z podwójną uszczelką	BU 160 60
W5	11866	kanał okrągły ze szwem spiralnym	SR 160 189
W5	11867	kolano tłoczone z podwójną uszczelką	BU 160 60
W5	11868	kanał okrągły ze szwem spiralnym	SR 160 234
W5	11869	trójnik segmentowy z podwójną uszczelką	TCPU 160 160
W5	11870	redukcja tłoczona żeńska z podwójną uszczelką	RCFU 160 125
W5	11871	mufa	MF 125
W5	11872	przepustnica regulacyjna okrągła	DRU 125
W5	11873	kanał okrągły ze szwem spiralnym	SR 125 104
W5	11874	przewód elastyczny	FD 125 394
W5	11875	redukcja tłoczona żeńska z podwójną uszczelką	RCFU 200 125
W5	11876	zawór wywiewny	200
W5	11877	redukcja tłoczona żeńska z podwójną uszczelką	RCFU 160 125
W5	11878	kanał okrągły ze szwem spiralnym	SR 125 351
W5	11879	przepustnica regulacyjna okrągła	DRU 125
W5	11880	kanał okrągły ze szwem spiralnym	SR 125 186
W5	11881	przewód elastyczny	FD 125 478
W5	11882	redukcja tłoczona żeńska z podwójną uszczelką	RCFU 200 125
W5	11883	zawór wywiewny	200
W6	11884	kanał okrągły ze szwem spiralnym	SR 160 1348
W6	11885	kolano tłoczone z podwójną uszczelką	BU 160 90
W6	11886	kanał okrągły ze szwem spiralnym	SR 160 2401
W6	11887	trójnik segmentowy z podwójną uszczelką	TCPU 160 100

Zestawienie materiałów instalacja wentylacji			
system	nr elementu	nazwa elementu	oznaczenie
[-]	[-]	[-]	[-]
W6	11888	redukcja tłoczona żeńska z podwójną uszczelką	RCFU 160 125
W6	11889	kanał okrągły ze szwem spiralnym	SR 125 982
W6	11890	trójnik segmentowy z podwójną uszczelką	TCPU 125 100
W6	11891	redukcja tłoczona żeńska z podwójną uszczelką	RCFU 125 100
W6	11892	kanał okrągły ze szwem spiralnym	SR 100 1091
W6	11893	trójnik segmentowy z podwójną uszczelką	TCPU 100 100
W6	11894	kanał okrągły ze szwem spiralnym	SR 100 246
W6	11895	przepustnica regulacyjna okrągła	DRU 100
W6	11896	kanał okrągły ze szwem spiralnym	SR 100 140
W6	11897	przewód elastyczny	FD 100 513
W6	11898	zawór wywiewny	100
W6	11899	kanał okrągły ze szwem spiralnym	SR 100 107
W6	11900	przepustnica regulacyjna okrągła	DRU 100
W6	11901	kanał okrągły ze szwem spiralnym	SR 100 120
W6	11902	przewód elastyczny	FD 100 651
W6	11903	zawór wywiewny	100
W6	11904	kanał okrągły ze szwem spiralnym	SR 100 435
W6	11905	trójnik segmentowy z podwójną uszczelką	TCPU 100 100
W6	11906	kanał okrągły ze szwem spiralnym	SR 100 307
W6	11907	przepustnica regulacyjna okrągła	DRU 100
W6	11908	kanał okrągły ze szwem spiralnym	SR 100 145
W6	11909	przewód elastyczny	FD 100 610
W6	11910	zawór wywiewny	100
W6	11911	kanał okrągły ze szwem spiralnym	SR 100 102
W6	11912	przepustnica regulacyjna okrągła	DRU 100
W6	11913	kanał okrągły ze szwem spiralnym	SR 100 101
W6	11914	przewód elastyczny	FD 100 562
W6	11915	zawór wywiewny	100
W6	11916	kanał okrągły ze szwem spiralnym	SR 100 2783
W6	11917	kolano tłoczone z podwójną uszczelką	BU 100 90
W6	11918	mufa	MF 100
W6	11919	kolano tłoczone z podwójną uszczelką	BU 100 90
W6	11920	kanał okrągły ze szwem spiralnym	SR 100 272
W6	11921	kolano tłoczone z podwójną uszczelką	BU 100 90
W6	11922	mufa	MF 100
W6	11923	kolano tłoczone z podwójną uszczelką	BU 100 90
W6	11924	kanał okrągły ze szwem spiralnym	SR 100 1397
W6	11925	kolano tłoczone z podwójną uszczelką	BU 100 90
W6	11926	kanał okrągły ze szwem spiralnym	SR 100 1321
W6	11927	trójnik segmentowy z podwójną uszczelką	TCPU 100 100
W6	11928	kanał okrągły ze szwem spiralnym	SR 100 1123
W6	11929	przepustnica regulacyjna okrągła	DRU 100
W6	11930	kanał okrągły ze szwem spiralnym	SR 100 312
W6	11931	przewód elastyczny	FD 100 483
W6	11932	zawór wywiewny	100
W6	11933	kanał okrągły ze szwem spiralnym	SR 100 170
W6	11934	przepustnica regulacyjna okrągła	DRU 100
W6	11935	kanał okrągły ze szwem spiralnym	SR 100 147
W6	11936	przewód elastyczny	FD 100 818
W6	11937	zawór wywiewny	100
W7	11938	kanał okrągły ze szwem spiralnym	SR 125 1383
W7	11939	kolano tłoczone z podwójną uszczelką	BU 125 90

Zestawienie materiałów instalacja wentylacji			
system	nr ele-mentu	nazwa elementu	oznaczenie
[-]	[-]	[-]	[-]
W7	11940	kanał okrągły ze szwem spiralnym	SR 125 1722
W7	11941	trójnik segmentowy z podwójną uszczelką	TCPU 125 100
W7	11942	kanał okrągły ze szwem spiralnym	SR 125 134
W7	11943	kolano tłoczone z podwójną uszczelką	BU 125 45
W7	11944	kanał okrągły ze szwem spiralnym	SR 125 96
W7	11945	kolano tłoczone z podwójną uszczelką	BU 125 45
W7	11946	kanał okrągły ze szwem spiralnym	SR 125 1620
W7	11947	kolano tłoczone z podwójną uszczelką	BU 125 45
W7	11948	kanał okrągły ze szwem spiralnym	SR 125 156
W7	11949	kolano tłoczone z podwójną uszczelką	BU 125 45
W7	11950	kanał okrągły ze szwem spiralnym	SR 125 1049
W7	11951	nypel	NPU 125
W7	11952	kanał okrągły ze szwem spiralnym	SR 125 3000
W7	11953	nypel	NPU 125
W7	11954	kanał okrągły ze szwem spiralnym	SR 125 3000
W7	11955	kolano tłoczone z podwójną uszczelką	BU 125 60
W7	11956	kanał okrągły ze szwem spiralnym	SR 125 225
W7	11957	kolano tłoczone z podwójną uszczelką	BU 125 60
W7	11958	kanał okrągły ze szwem spiralnym	SR 125 522
W7	11959	kolano tłoczone z podwójną uszczelką	BU 125 90
W7	11960	kanał okrągły ze szwem spiralnym	SR 125 175
W7	11961	kolano tłoczone z podwójną uszczelką	BU 125 90
W7	11962	kanał okrągły ze szwem spiralnym	SR 125 879
W7	11963	trójnik segmentowy z podwójną uszczelką	TCPU 125 100
W7	11964	redukcja tłoczona żeńska z podwójną uszczelką	RCFU 125 100
W7	11965	kanał okrągły ze szwem spiralnym	SR 100 770
W7	11966	kolano tłoczone z podwójną uszczelką	BU 100 90
W7	11967	kanał okrągły ze szwem spiralnym	SR 100 2401
W7	11968	kolano tłoczone z podwójną uszczelką	BU 100 90
W7	11969	kanał okrągły ze szwem spiralnym	SR 100 109
W7	11970	kolano tłoczone z podwójną uszczelką	BU 100 90
W7	11971	kanał okrągły ze szwem spiralnym	SR 100 269
W7	11972	kolano tłoczone z podwójną uszczelką	BU 100 90
W7	11973	kanał okrągły ze szwem spiralnym	SR 100 109
W7	11974	kolano tłoczone z podwójną uszczelką	BU 100 90
W7	11975	kanał okrągły ze szwem spiralnym	SR 100 776
W7	11976	trójnik segmentowy z podwójną uszczelką	TCPU 100 100
W7	11977	kanał okrągły ze szwem spiralnym	SR 100 1482
W7	11978	przepustnica regulacyjna okrągła	DRU 100
W7	11979	mufa	MF 100
W7	11980	przewód elastyczny	FD 100 465
W7	11981	zawór wywiewny	100
W7	11982	kanał okrągły ze szwem spiralnym	SR 100 140
W7	11983	kolano tłoczone z podwójną uszczelką	BU 100 90
W7	11984	kanał okrągły ze szwem spiralnym	SR 100 168
W7	11985	przepustnica regulacyjna okrągła	DRU 100
W7	11986	kanał okrągły ze szwem spiralnym	SR 100 134
W7	11987	przewód elastyczny	FD 100 535
W7	11988	zawór wywiewny	100
W7	11989	kanał okrągły ze szwem spiralnym	SR 100 198
W7	11990	kolano tłoczone z podwójną uszczelką	BU 100 90
W7	11991	kanał okrągły ze szwem spiralnym	SR 100 162
W7	11992	przepustnica regulacyjna okrągła	DRU 100

Zestawienie materiałów instalacja wentylacji			
system	nr ele-mentu	nazwa elementu	oznaczenie
[-]	[-]	[-]	[-]
W7	11993	kanał okrągły ze szwem spiralnym	SR 100 181
W7	11994	przewód elastyczny	FD 100 474
W7	11995	zawór wywiewny	100
W7	11996	kanał okrągły ze szwem spiralnym	SR 100 1391
W7	11997	przepustnica regulacyjna okrągła	DRU 100
W7	11998	kanał okrągły ze szwem spiralnym	SR 100 136
W7	11999	przewód elastyczny	FD 100 451
W7	12000	zawór wywiewny	100
W8	12006	zawór wywiewny	200
W8	12007	kanał okrągły ze szwem spiralnym	SR 160 1360
W8	12008	kolano tłoczone z podwójną uszczelką	BU 160 90
W8	12009	kanał okrągły ze szwem spiralnym	SR 160 362
W8	12010	przewód elastyczny	FD 160 674
W8	12011	redukcja tłoczona żeńska z podwójną uszczelką	RCFU 200 160
W10	12012	kanał okrągły ze szwem spiralnym	SR 125 1875
W10	12013	kolano tłoczone z podwójną uszczelką	BU 125 90
W10	12014	kanał okrągły ze szwem spiralnym	SR 125 130
W10	12015	kolano tłoczone z podwójną uszczelką	BU 125 90
W10	12016	kanał okrągły ze szwem spiralnym	SR 125 1310
W10	12017	kolano tłoczone z podwójną uszczelką	BU 125 90
W10	12018	kanał okrągły ze szwem spiralnym	SR 125 875
W10	12019	nypel	NPU 125
W10	12020	kanał okrągły ze szwem spiralnym	SR 125 2809
W10	12021	kolano tłoczone z podwójną uszczelką	BU 125 90
W10	12022	kanał okrągły ze szwem spiralnym	SR 125 122
W10	12023	kolano tłoczone z podwójną uszczelką	BU 125 90
W10	12024	kanał okrągły ze szwem spiralnym	SR 125 177
W10	12025	trójnik segmentowy z podwójną uszczelką	TCPU 125 125
W10	12026	redukcja tłoczona żeńska z podwójną uszczelką	RCFU 125 100
W10	12027	kanał okrągły ze szwem spiralnym	SR 100 674
W10	12028	kolano tłoczone z podwójną uszczelką	BU 100 90
W10	12029	mufa	MF 100
W10	12030	kolano tłoczone z podwójną uszczelką	BU 100 60
W10	12031	kanał okrągły ze szwem spiralnym	SR 100 182
W10	12032	kolano tłoczone z podwójną uszczelką	BU 100 60
W10	12033	kanał okrągły ze szwem spiralnym	SR 100 1254
W10	12034	kolano tłoczone z podwójną uszczelką	BU 100 60
W10	12035	kanał okrągły ze szwem spiralnym	SR 100 185
W10	12036	kolano tłoczone z podwójną uszczelką	BU 100 60
W10	12037	kanał okrągły ze szwem spiralnym	SR 100 2809
W10	12038	przepustnica regulacyjna okrągła	DRU 100
W10	12039	kanał okrągły ze szwem spiralnym	SR 100 1756
W10	12040	kolano tłoczone z podwójną uszczelką	BU 100 90
W10	12041	kanał okrągły ze szwem spiralnym	SR 100 358
W10	12042	przewód elastyczny	FD 100 543
W10	12043	redukcja tłoczona żeńska z podwójną uszczelką	RCFU 125 100
W10	12044	zawór wywiewny	125
W10	12045	kanał okrągły ze szwem spiralnym	SR 125 1548
W10	12046	nypel	NPU 125
W10	12047	kanał okrągły ze szwem spiralnym	SR 125 3000
W10	12048	nypel	NPU 125

Zestawienie materiałów instalacja wentylacji			
system	nr elementu	nazwa elementu	oznaczenie
[-]	[-]	[-]	[-]
W10	12049	kanał okrągły ze szwem spiralnym	SR 125 3000
W10	12050	kolano tłoczone z podwójną uszczelką	BU 125 90
W10	12051	kanał okrągły ze szwem spiralnym	SR 125 1588
W10	12052	kolano tłoczone z podwójną uszczelką	BU 125 60
W10	12053	kanał okrągły ze szwem spiralnym	SR 125 151
W10	12054	kolano tłoczone z podwójną uszczelką	BU 125 60
W10	12055	kanał okrągły ze szwem spiralnym	SR 125 1021
W10	12056	kolano tłoczone z podwójną uszczelką	BU 125 60
W10	12057	kanał okrągły ze szwem spiralnym	SR 125 151
W10	12058	kolano tłoczone z podwójną uszczelką	BU 125 60
W10	12059	kanał okrągły ze szwem spiralnym	SR 125 179
W10	12060	kolano tłoczone z podwójną uszczelką	BU 125 90
W10	12061	kanał okrągły ze szwem spiralnym	SR 125 931
W10	12062	nypel	NPU 125
W10	12063	kanał okrągły ze szwem spiralnym	SR 125 3000
W10	12064	klapa ppoż. z siłownkiem 24V i sprężyną powrotną (funkcja komfort)	Ø 125
W10	12065	kanał okrągły ze szwem spiralnym	SR 125 2127
W10	12066	nypel	NPU 125
W10	12067	kanał okrągły ze szwem spiralnym	SR 125 3000
W10	12068	nypel	NPU 125
W10	12069	kanał okrągły ze szwem spiralnym	SR 125 3000
W10	12070	nypel	NPU 125
W10	12071	kanał okrągły ze szwem spiralnym	SR 125 3000
W10	12072	nypel	NPU 125
W10	12073	kanał okrągły ze szwem spiralnym	SR 125 3000
W10	12074	przewód elastyczny	FD 125 912
W10	12075	redukcja tłoczona żeńska z podwójną uszczelką	RCFU 160 125
W10	12076	zawór wywiewny	160
W11	12077	kanał okrągły ze szwem spiralnym	SR 125 1201
W11	12078	kolano tłoczone z podwójną uszczelką	BU 125 90
W11	12079	kanał okrągły ze szwem spiralnym	SR 125 2500
W11	12080	trójnik segmentowy z podwójną uszczelką	TCPU 125 100
W11	12081	redukcja tłoczona żeńska z podwójną uszczelką	RCFU 125 100
W11	12082	kanał okrągły ze szwem spiralnym	SR 100 1987
W11	12083	trójnik segmentowy z podwójną uszczelką	TCPU 100 100
W11	12084	kanał okrągły ze szwem spiralnym	SR 100 1752
W11	12085	nypel	NPU 100
W11	12086	kanał okrągły ze szwem spiralnym	SR 100 3000
W11	12087	przepustnica regulacyjna okrągła	DRU 100
W11	12088	kanał okrągły ze szwem spiralnym	SR 100 852
W11	12089	kolano tłoczone z podwójną uszczelką	BU 100 90
W11	12090	kanał okrągły ze szwem spiralnym	SR 100 552
W11	12091	przewód elastyczny	FD 100 775
W11	12092	redukcja tłoczona żeńska z podwójną uszczelką	RCFU 125 100
W11	12093	zawór wywiewny	125
W11	12094	kanał okrągły ze szwem spiralnym	SR 100 263
W11	12095	przepustnica regulacyjna okrągła	DRU 100
W11	12096	kanał okrągły ze szwem spiralnym	SR 100 238
W11	12097	przewód elastyczny	FD 100 716

Zestawienie materiałów instalacja wentylacji			
system	nr ele-mentu	nazwa elementu	oznaczenie
[-]	[-]	[-]	[-]
W11	12098	redukcja tłoczona żeńska z podwójną uszczelką	RCFU 125 100
W11	12099	zawór wywiewny	125
W11	12100	kanał okrągły ze szwem spiralnym	SR 100 994
W11	12101	przepustnica regulacyjna okrągła	DRU 100
W11	12102	kanał okrągły ze szwem spiralnym	SR 100 556
W11	12103	przewód elastyczny	FD 100 602
W11	12104	redukcja tłoczona żeńska z podwójną uszczelką	RCFU 125 100
W11	12105	zawór wywiewny	125
W12	12106	kanał okrągły ze szwem spiralnym	SR 250 3000
W12	12107	nypel	NPU 250
W12	12108	kanał okrągły ze szwem spiralnym	SR 250 2333
W12	12109	kolano tłoczone z podwójną uszczelką	BU 250 90
W12	12110	kanał okrągły ze szwem spiralnym	SR 250 1552
W12	12111	klapa ppoż. z siłownkiem 24V i sprężyną powrotną (funkcja komfort)	Ø 250
W12	12112	kanał okrągły ze szwem spiralnym	SR 250 493
W12	12113	kolano tłoczone z podwójną uszczelką	BU 250 90
W12	12114	mufa	MF 250
W12	12115	kolano tłoczone z podwójną uszczelką	BU 250 90
W12	12116	kanał okrągły ze szwem spiralnym	SR 250 1433
W12	12117	kolano tłoczone z podwójną uszczelką	BU 250 90
W12	12118	kanał okrągły ze szwem spiralnym	SR 250 1896
W12	12119	kolano tłoczone z podwójną uszczelką	BU 250 90
W12	12120	kanał okrągły ze szwem spiralnym	SR 250 1528
W12	12121	nypel	NPU 250
W12	12122	kanał okrągły ze szwem spiralnym	SR 250 1528
W12	12123	kolano tłoczone z podwójną uszczelką	BU 250 90
W12	12124	kanał okrągły ze szwem spiralnym	SR 250 3000
W12	12125	nypel	NPU 250
W12	12126	kanał okrągły ze szwem spiralnym	SR 250 403
W12	12127	kolano tłoczone z podwójną uszczelką	BU 250 90
W12	12128	kanał okrągły ze szwem spiralnym	SR 250 810
W12	12129	kolano tłoczone z podwójną uszczelką	BU 250 30
W12	12130	kanał okrągły ze szwem spiralnym	SR 250 172
W12	12131	kolano tłoczone z podwójną uszczelką	BU 250 30
W12	12132	kanał okrągły ze szwem spiralnym	SR 250 2308
W12	12133	kolano tłoczone z podwójną uszczelką	BU 250 90
W12	12134	kanał okrągły ze szwem spiralnym	SR 250 2265
W12	12135	trójnik segmentowy z podwójną uszczelką	TCPU 250 160
W12	12136	kanał okrągły ze szwem spiralnym	SR 250 1114
W12	12137	trójnik segmentowy z podwójną uszczelką	TCPU 250 160
W12	12138	redukcja tłoczona żeńska z podwójną uszczelką	RCFU 250 200
W12	12139	kanał okrągły ze szwem spiralnym	SR 200 1190
W12	12140	trójnik segmentowy z podwójną uszczelką	TCPU 200 160
W12	12141	redukcja tłoczona żeńska z podwójną uszczelką	RCFU 200 160
W12	12142	kanał okrągły ze szwem spiralnym	SR 160 1816
W12	12143	trójnik segmentowy z podwójną uszczelką	TCPU 160 125
W12	12144	redukcja tłoczona żeńska z podwójną uszczelką	RCFU 160 125
W12	12145	kanał okrągły ze szwem spiralnym	SR 125 1299

Zestawienie materiałów instalacja wentylacji			
system	nr elementu	nazwa elementu	oznaczenie
[-]	[-]	[-]	[-]
W12	12146	kolano tłoczone z podwójną uszczelką	BU 125 90
W12	12147	kanał okrągły ze szwem spiralnym	SR 125 1866
W12	12148	kolano tłoczone z podwójną uszczelką	BU 125 30
W12	12149	kanał okrągły ze szwem spiralnym	SR 125 121
W12	12150	kolano tłoczone z podwójną uszczelką	BU 125 30
W12	12151	kanał okrągły ze szwem spiralnym	SR 125 1032
W12	12152	przepustnica regulacyjna okrągła	DRU 125
W12	12153	kanał okrągły ze szwem spiralnym	SR 125 655
W12	12154	kolano tłoczone z podwójną uszczelką	BU 125 90
W12	12155	kanał okrągły ze szwem spiralnym	SR 125 565
W12	12156	przewód elastyczny	FD 125 801
W12	12157	redukcja tłoczona żeńska z podwójną uszczelką	RCFU 160 125
W12	12158	zawór wywiewny	160
W12	12159	kanał okrągły ze szwem spiralnym	SR 125 155
W12	12160	przepustnica regulacyjna okrągła	DRU 125
W12	12161	kanał okrągły ze szwem spiralnym	SR 125 397
W12	12162	przewód elastyczny	FD 125 632
W12	12163	redukcja tłoczona żeńska z podwójną uszczelką	RCFU 160 125
W12	12164	zawór wywiewny	160
W12	12165	kanał okrągły ze szwem spiralnym	SR 160 314
W12	12166	przepustnica regulacyjna okrągła	DRU 160
W12	12167	kanał okrągły ze szwem spiralnym	SR 160 292
W12	12168	przewód elastyczny	FD 160 738
W12	12169	zawór wywiewny	160
W12	12170	kanał okrągły ze szwem spiralnym	SR 160 1475
W12	12171	trójnik segmentowy z podwójną uszczelką	TCPU 160 125
W12	12172	redukcja tłoczona żeńska z podwójną uszczelką	RCFU 160 125
W12	12173	kanał okrągły ze szwem spiralnym	SR 125 104
W12	12174	kolano tłoczone z podwójną uszczelką	BU 125 30
W12	12175	kanał okrągły ze szwem spiralnym	SR 125 135
W12	12176	kolano tłoczone z podwójną uszczelką	BU 125 30
W12	12177	kanał okrągły ze szwem spiralnym	SR 125 1388
W12	12178	przepustnica regulacyjna okrągła	DRU 125
W12	12179	kanał okrągły ze szwem spiralnym	SR 125 503
W12	12180	przewód elastyczny	FD 125 1400
W12	12181	redukcja tłoczona żeńska z podwójną uszczelką	RCFU 160 125
W12	12182	zawór wywiewny	160
W12	12183	kanał okrągły ze szwem spiralnym	SR 125 466
W12	12184	kolano tłoczone z podwójną uszczelką	BU 125 90
W12	12185	kanał okrągły ze szwem spiralnym	SR 125 133
W12	12186	kolano tłoczone z podwójną uszczelką	BU 125 30
W12	12187	kanał okrągły ze szwem spiralnym	SR 125 135
W12	12188	kolano tłoczone z podwójną uszczelką	BU 125 30
W12	12189	kanał okrągły ze szwem spiralnym	SR 125 1223
W12	12190	przepustnica regulacyjna okrągła	DRU 125
W12	12191	kanał okrągły ze szwem spiralnym	SR 125 302
W12	12192	kolano tłoczone z podwójną uszczelką	BU 125 90
W12	12193	kanał okrągły ze szwem spiralnym	SR 125 504
W12	12194	przewód elastyczny	FD 125 1053

Zestawienie materiałów instalacja wentylacji			
system	nr elementu	nazwa elementu	oznaczenie
[-]	[-]	[-]	[-]
W12	12195	redukcja tłoczona żeńska z podwójną uszczelką	RCFU 160 125
W12	12196	zawór wywiewny	160
W12	12197	kanał okrągły ze szwem spiralnym	SR 160 175
W12	12198	przepustnica regulacyjna okrągła	DRU 160
W12	12199	kanał okrągły ze szwem spiralnym	SR 160 242
W12	12200	przewód elastyczny	FD 160 816
W12	12201	zawór wywiewny	160
W13	12202	kanał okrągły ze szwem spiralnym	SR 315 1515
W13	12203	trójnik segmentowy z podwójną uszczelką	TCPU 315 315
W13	12204	kanał okrągły ze szwem spiralnym	SR 315 456
W13	12205	kolano tłoczone z podwójną uszczelką	BU 315 90
W13	12206	kanał okrągły ze szwem spiralnym	SR 315 3000
W13	12207	nypel	NPU 315
W13	12208	kanał okrągły ze szwem spiralnym	SR 315 398
W13	12209	trójnik segmentowy z podwójną uszczelką	TCPU 315 100
W13	12210	mufa	MF 315
W13	12211	trójnik segmentowy z podwójną uszczelką	TCPU 315 200
W13	12212	redukcja tłoczona żeńska z podwójną uszczelką	RCFU 315 250
W13	12213	kanał okrągły ze szwem spiralnym	SR 250 2772
W13	12214	klapa ppoż. z siłownkiem 24V i sprężyną powrotną (funkcja komfort)	Ø 250
W13	12215	kanał okrągły ze szwem spiralnym	SR 250 489
W13	12216	kolano tłoczone z podwójną uszczelką	BU 250 90
W13	12217	kanał okrągły ze szwem spiralnym	SR 250 1797
W13	12218	kolano tłoczone z podwójną uszczelką	BU 250 90
W13	12219	kanał okrągły ze szwem spiralnym	SR 250 449
W13	12220	kolano tłoczone z podwójną uszczelką	BU 250 15
W13	12221	kanał okrągły ze szwem spiralnym	SR 250 1757
W13	12222	kolano tłoczone z podwójną uszczelką	BU 250 90
W13	12223	mufa	MF 250
W13	12224	kolano tłoczone z podwójną uszczelką	BU 250 15
W13	12225	mufa	MF 250
W13	12226	kolano tłoczone z podwójną uszczelką	BU 250 15
W13	12227	kanał okrągły ze szwem spiralnym	SR 250 1542
W13	12228	nypel	NPU 250
W13	12229	kanał okrągły ze szwem spiralnym	SR 250 1542
W13	12230	trójnik segmentowy z podwójną uszczelką	TCPU 250 100
W13	12231	kanał okrągły ze szwem spiralnym	SR 250 729
W13	12232	nypel	NPU 250
W13	12233	kanał okrągły ze szwem spiralnym	SR 250 3000
W13	12234	nypel	NPU 250
W13	12235	kanał okrągły ze szwem spiralnym	SR 250 3000
W13	12236	kolano tłoczone z podwójną uszczelką	BU 250 15
W13	12237	kanał okrągły ze szwem spiralnym	SR 250 147
W13	12238	kolano tłoczone z podwójną uszczelką	BU 250 15
W13	12239	mufa	MF 250
W13	12240	kolano tłoczone z podwójną uszczelką	BU 250 90
W13	12241	kanał okrągły ze szwem spiralnym	SR 250 2287
W13	12242	kolano tłoczone z podwójną uszczelką	BU 250 30
W13	12243	kanał okrągły ze szwem spiralnym	SR 250 307
W13	12244	kolano tłoczone z podwójną uszczelką	BU 250 30
W13	12245	kanał okrągły ze szwem spiralnym	SR 250 434

Zestawienie materiałów instalacja wentylacji			
system	nr ele-mentu	nazwa elementu	oznaczenie
[-]	[-]	[-]	[-]
W13	12246	kolano tłoczone z podwójną uszczelką	BU 250 30
W13	12247	kanał okrągły ze szwem spiralnym	SR 250 231
W13	12248	kolano tłoczone z podwójną uszczelką	BU 250 30
W13	12249	kanał okrągły ze szwem spiralnym	SR 250 559
W13	12250	kolano tłoczone z podwójną uszczelką	BU 250 90
W13	12251	kanał okrągły ze szwem spiralnym	SR 250 319
W13	12252	nypel	NPU 250
W13	12253	kanał okrągły ze szwem spiralnym	SR 250 3000
W13	12254	kolano tłoczone z podwójną uszczelką	BU 250 90
W13	12255	kanał okrągły ze szwem spiralnym	SR 250 1032
W13	12256	kolano tłoczone z podwójną uszczelką	BU 250 90
W13	12257	mufa	MF 250
W13	12258	trójnik segmentowy z podwójną uszczelką	TCPU 250 100
W13	12259	redukcja tłoczona żeńska z podwójną uszczelką	RCFU 250 200
W13	12260	mufa	MF 200
W13	12261	trójnik segmentowy z podwójną uszczelką	TCPU 200 100
W13	12262	kanał okrągły ze szwem spiralnym	SR 200 236
W13	12263	trójnik segmentowy z podwójną uszczelką	TCPU 200 100
W13	12264	kanał okrągły ze szwem spiralnym	SR 200 158
W13	12265	trójnik segmentowy z podwójną uszczelką	TCPU 200 100
W13	12266	kanał okrągły ze szwem spiralnym	SR 200 1276
W13	12267	trójnik segmentowy z podwójną uszczelką	TCPU 200 160
W13	12268	redukcja tłoczona żeńska z podwójną uszczelką	RCFU 200 100
W13	12269	kanał okrągły ze szwem spiralnym	SR 100 373
W13	12270	trójnik segmentowy z podwójną uszczelką	TCPU 100 100
W13	12271	kanał okrągły ze szwem spiralnym	SR 100 712
W13	12272	trójnik segmentowy z podwójną uszczelką	TCPU 100 100
W13	12273	kanał okrągły ze szwem spiralnym	SR 100 252
W13	12274	przepustnica regulacyjna okrągła	DRU 100
W13	12275	kanał okrągły ze szwem spiralnym	SR 100 110
W13	12276	przewód elastyczny	FD 100 789
W13	12277	zawór wywiewny	100
W13	12278	kanał okrągły ze szwem spiralnym	SR 100 234
W13	12279	przepustnica regulacyjna okrągła	DRU 100
W13	12280	mufa	MF 100
W13	12281	przewód elastyczny	FD 100 521
W13	12282	zawór wywiewny	100
W13	12283	kanał okrągły ze szwem spiralnym	SR 100 295
W13	12284	przepustnica regulacyjna okrągła	DRU 100
W13	12285	kanał okrągły ze szwem spiralnym	SR 100 102
W13	12286	przewód elastyczny	FD 100 677
W13	12287	zawór wywiewny	100
W13	12288	kanał okrągły ze szwem spiralnym	SR 160 1275
W13	12289	trójnik segmentowy z podwójną uszczelką	TCPU 160 100
W13	12290	redukcja tłoczona żeńska z podwójną uszczelką	RCFU 160 125
W13	12291	kanał okrągły ze szwem spiralnym	SR 125 141
W13	12292	kolano tłoczone z podwójną uszczelką	BU 125 60
W13	12293	kanał okrągły ze szwem spiralnym	SR 125 165
W13	12294	kolano tłoczone z podwójną uszczelką	BU 125 60
W13	12295	kanał okrągły ze szwem spiralnym	SR 125 207
W13	12296	kolano tłoczone z podwójną uszczelką	BU 125 60

Zestawienie materiałów instalacja wentylacji			
system	nr elementu	nazwa elementu	oznaczenie
[-]	[-]	[-]	[-]
W13	12297	kanał okrągły ze szwem spiralnym	SR 125 165
W13	12298	kolano tłoczone z podwójną uszczelką	BU 125 60
W13	12299	kanał okrągły ze szwem spiralnym	SR 125 297
W13	12300	trójnik segmentowy z podwójną uszczelką	TCPU 125 100
W13	12301	redukcja tłoczona żeńska z podwójną uszczelką	RCFU 125 100
W13	12302	kanał okrągły ze szwem spiralnym	SR 100 2813
W13	12303	kolano tłoczone z podwójną uszczelką	BU 100 90
W13	12304	kanał okrągły ze szwem spiralnym	SR 100 370
W13	12305	kolano tłoczone z podwójną uszczelką	BU 100 90
W13	12306	kanał okrągły ze szwem spiralnym	SR 100 953
W13	12307	trójnik segmentowy z podwójną uszczelką	TCPU 100 100
W13	12308	kanał okrągły ze szwem spiralnym	SR 100 279
W13	12309	przepustnica regulacyjna okrągła	DRU 100
W13	12310	mufa	MF 100
W13	12311	przewód elastyczny	FD 100 717
W13	12312	redukcja tłoczona żeńska z podwójną uszczelką	RCFU 125 100
W13	12313	zawór wywiewny	125
W13	12314	kanał okrągły ze szwem spiralnym	SR 100 243
W13	12315	kolano tłoczone z podwójną uszczelką	BU 100 90
W13	12316	kanał okrągły ze szwem spiralnym	SR 100 104
W13	12317	przepustnica regulacyjna okrągła	DRU 100
W13	12318	kanał okrągły ze szwem spiralnym	SR 100 142
W13	12319	przewód elastyczny	FD 100 560
W13	12320	zawór wywiewny	100
W13	12321	kanał okrągły ze szwem spiralnym	SR 100 181
W13	12322	przepustnica regulacyjna okrągła	DRU 100
W13	12323	mufa	MF 100
W13	12324	przewód elastyczny	FD 100 864
W13	12325	zawór wywiewny	100
W13	12326	kanał okrągły ze szwem spiralnym	SR 100 200
W13	12327	przepustnica regulacyjna okrągła	DRU 100
W13	12328	kanał okrągły ze szwem spiralnym	SR 100 241
W13	12329	przewód elastyczny	FD 100 436
W13	12330	redukcja tłoczona żeńska z podwójną uszczelką	RCFU 125 100
W13	12331	zawór wywiewny	125
W13	12332	kanał okrągły ze szwem spiralnym	SR 100 253
W13	12333	przepustnica regulacyjna okrągła	DRU 100
W13	12334	mufa	MF 100
W13	12335	przewód elastyczny	FD 100 650
W13	12336	zawór wywiewny	100
W13	12337	kanał okrągły ze szwem spiralnym	SR 100 253
W13	12338	przepustnica regulacyjna okrągła	DRU 100
W13	12339	kanał okrągły ze szwem spiralnym	SR 100 152
W13	12340	przewód elastyczny	FD 100 583
W13	12341	zawór wywiewny	100
W13	12342	kanał okrągły ze szwem spiralnym	SR 100 1148
W13	12343	nypel	NPU 100
W13	12344	kanał okrągły ze szwem spiralnym	SR 100 3000
W13	12345	kolano tłoczone z podwójną uszczelką	BU 100 90
W13	12346	kanał okrągły ze szwem spiralnym	SR 100 1243
W13	12347	przepustnica regulacyjna okrągła	DRU 100

Zestawienie materiałów instalacja wentylacji			
system	nr elementu	nazwa elementu	oznaczenie
[-]	[-]	[-]	[-]
W13	12348	kanał okrągły ze szwem spiralnym	SR 100 1068
W13	12349	przewód elastyczny	FD 100 880
W13	12350	zawór wywiewny	100
W13	12351	kanał okrągły ze szwem spiralnym	SR 100 249
W13	12352	przepustnica regulacyjna okrągła	DRU 100
W13	12353	mufa	MF 100
W13	12354	przewód elastyczny	FD 100 863
W13	12355	zawór wywiewny	100
W13	12356	kanał okrągły ze szwem spiralnym	SR 100 508
W13	12357	kolano tłoczone z podwójną uszczelką	BU 100 15
W13	12358	kanał okrągły ze szwem spiralnym	SR 100 685
W13	12359	kolano tłoczone z podwójną uszczelką	BU 100 90
W13	12360	mufa	MF 100
W13	12361	kolano tłoczone z podwójną uszczelką	BU 100 90
W13	12362	kanał okrągły ze szwem spiralnym	SR 100 1682
W13	12363	przepustnica regulacyjna okrągła	DRU 100
W13	12364	kanał okrągły ze szwem spiralnym	SR 100 613
W13	12365	przewód elastyczny	FD 100 592
W13	12366	zawór wywiewny	100
W13	12367	kanał okrągły ze szwem spiralnym	SR 200 553
W13	12368	kolano tłoczone z podwójną uszczelką	BU 200 45
W13	12369	kanał okrągły ze szwem spiralnym	SR 200 133
W13	12370	kolano tłoczone z podwójną uszczelką	BU 200 45
W13	12371	mufa	MF 200
W13	12372	trójnik segmentowy z podwójną uszczelką	TCPU 200 125
W13	12373	redukcja tłoczona żeńska z podwójną uszczelką	RCFU 200 125
W13	12374	kanał okrągły ze szwem spiralnym	SR 125 2551
W13	12375	kolano tłoczone z podwójną uszczelką	BU 125 90
W13	12376	kanał okrągły ze szwem spiralnym	SR 125 298
W13	12377	kolano tłoczone z podwójną uszczelką	BU 125 30
W13	12378	kanał okrągły ze szwem spiralnym	SR 125 142
W13	12379	kolano tłoczone z podwójną uszczelką	BU 125 30
W13	12380	kanał okrągły ze szwem spiralnym	SR 125 706
W13	12381	trójnik segmentowy z podwójną uszczelką	TCPU 125 125
W13	12382	redukcja tłoczona żeńska z podwójną uszczelką	RCFU 125 100
W13	12383	kanał okrągły ze szwem spiralnym	SR 100 792
W13	12384	trójnik segmentowy z podwójną uszczelką	TCPU 100 100
W13	12385	kanał okrągły ze szwem spiralnym	SR 100 584
W13	12386	przepustnica regulacyjna okrągła	DRU 100
W13	12387	kanał okrągły ze szwem spiralnym	SR 100 180
W13	12388	kolano tłoczone z podwójną uszczelką	BU 100 90
W13	12389	kanał okrągły ze szwem spiralnym	SR 100 306
W13	12390	przewód elastyczny	FD 100 456
W13	12391	zawór wywiewny	100
W13	12392	kanał okrągły ze szwem spiralnym	SR 100 182
W13	12393	przepustnica regulacyjna okrągła	DRU 100
W13	12394	mufa	MF 100
W13	12395	przewód elastyczny	FD 100 425
W13	12396	zawór wywiewny	100
W13	12397	redukcja tłoczona żeńska z podwójną uszczelką	RCFU 125 100
W13	12398	kanał okrągły ze szwem spiralnym	SR 100 360

Zestawienie materiałów instalacja wentylacji			
system	nr elementu	nazwa elementu	oznaczenie
[-]	[-]	[-]	[-]
W13	12399	trójnik segmentowy z podwójną uszczelką	TCPU 100 100
W13	12400	kanał okrągły ze szwem spiralnym	SR 100 133
W13	12401	przepustnica regulacyjna okrągła	DRU 100
W13	12402	kanał okrągły ze szwem spiralnym	SR 100 152
W13	12403	kolano tłoczone z podwójną uszczelką	BU 100 90
W13	12404	kanał okrągły ze szwem spiralnym	SR 100 255
W13	12405	przewód elastyczny	FD 100 519
W13	12406	zawór wywiewny	100
W13	12407	kanał okrągły ze szwem spiralnym	SR 100 98
W13	12408	przepustnica regulacyjna okrągła	DRU 100
W13	12409	kanał okrągły ze szwem spiralnym	SR 100 219
W13	12410	przewód elastyczny	FD 100 686
W13	12411	zawór wywiewny	100
W13	12412	kanał okrągły ze szwem spiralnym	SR 125 855
W13	12413	kolano tłoczone z podwójną uszczelką	BU 125 30
W13	12414	kanał okrągły ze szwem spiralnym	SR 125 194
W13	12415	kolano tłoczone z podwójną uszczelką	BU 125 30
W13	12416	kanał okrągły ze szwem spiralnym	SR 125 149
W13	12417	trójnik segmentowy z podwójną uszczelką	TCPU 125 125
W13	12418	redukcja tłoczona żeńska z podwójną uszczelką	RCFU 125 100
W13	12419	mufa	MF 100
W13	12420	przepustnica regulacyjna okrągła	DRU 100
W13	12421	mufa	MF 100
W13	12422	przewód elastyczny	FD 100 544
W13	12423	zawór wywiewny	100
W13	12424	redukcja tłoczona żeńska z podwójną uszczelką	RCFU 125 100
W13	12425	kanał okrągły ze szwem spiralnym	SR 100 995
W13	12426	trójnik segmentowy z podwójną uszczelką	TCPU 100 100
W13	12427	kanał okrągły ze szwem spiralnym	SR 100 954
W13	12428	trójnik segmentowy z podwójną uszczelką	TCPU 100 100
W13	12429	kanał okrągły ze szwem spiralnym	SR 100 135
W13	12430	przepustnica regulacyjna okrągła	DRU 100
W13	12431	mufa	MF 100
W13	12432	przewód elastyczny	FD 100 423
W13	12433	zawór wywiewny	100
W13	12434	kanał okrągły ze szwem spiralnym	SR 100 200
W13	12435	przepustnica regulacyjna okrągła	DRU 100
W13	12436	kanał okrągły ze szwem spiralnym	SR 100 194
W13	12437	przewód elastyczny	FD 100 666
W13	12438	zawór wywiewny	100
W13	12439	kanał okrągły ze szwem spiralnym	SR 100 129
W13	12440	przepustnica regulacyjna okrągła	DRU 100
W13	12441	kanał okrągły ze szwem spiralnym	SR 100 109
W13	12442	przewód elastyczny	FD 100 547
W13	12443	zawór wywiewny	100
W13	12444	kanał okrągły ze szwem spiralnym	SR 100 2180
W13	12445	kolano tłoczone z podwójną uszczelką	BU 100 45
W13	12446	kanał okrągły ze szwem spiralnym	SR 100 137
W13	12447	kolano tłoczone z podwójną uszczelką	BU 100 45
W13	12448	kanał okrągły ze szwem spiralnym	SR 100 135
W13	12449	kolano tłoczone z podwójną uszczelką	BU 100 90
W13	12450	kanał okrągły ze szwem spiralnym	SR 100 662

Zestawienie materiałów instalacja wentylacji			
system	nr elementu	nazwa elementu	oznaczenie
[-]	[-]	[-]	[-]
W13	12451	kolano tłoczone z podwójną uszczelką	BU 100 90
W13	12452	kanał okrągły ze szwem spiralnym	SR 100 415
W13	12453	kolano tłoczone z podwójną uszczelką	BU 100 45
W13	12454	kanał okrągły ze szwem spiralnym	SR 100 137
W13	12455	kolano tłoczone z podwójną uszczelką	BU 100 45
W13	12456	kanał okrągły ze szwem spiralnym	SR 100 2169
W13	12457	przepustnica regulacyjna okrągła	DRU 100
W13	12458	kanał okrągły ze szwem spiralnym	SR 100 788
W13	12459	przewód elastyczny	FD 100 1058
W13	12460	zawór wywiewny	100
W13	12461	redukcja tłoczona żeńska z podwójną uszczelką	RCFU 315 160
W13	12462	redukcja tłoczona żeńska z podwójną uszczelką	RCFU 160 100
W13	12463	mufa	MF 100
W13	12464	kolano tłoczone z podwójną uszczelką	BU 100 15
W13	12465	kanał okrągły ze szwem spiralnym	SR 100 163
W13	12466	kolano tłoczone z podwójną uszczelką	BU 100 15
W13	12467	kanał okrągły ze szwem spiralnym	SR 100 1552
W13	12468	kolano tłoczone z podwójną uszczelką	BU 100 30
W13	12469	kanał okrągły ze szwem spiralnym	SR 100 263
W13	12470	kolano tłoczone z podwójną uszczelką	BU 100 30
W13	12471	kanał okrągły ze szwem spiralnym	SR 100 1304
W13	12472	trójnik segmentowy z podwójną uszczelką	TCPU 100 100
W13	12473	kanał okrągły ze szwem spiralnym	SR 100 355
W13	12474	trójnik segmentowy z podwójną uszczelką	TCPU 100 100
W13	12475	kanał okrągły ze szwem spiralnym	SR 100 1236
W13	12476	kolano tłoczone z podwójną uszczelką	BU 100 90
W13	12477	kanał okrągły ze szwem spiralnym	SR 100 156
W13	12478	przepustnica regulacyjna okrągła	DRU 100
W13	12479	kanał okrągły ze szwem spiralnym	SR 100 430
W13	12480	przewód elastyczny	FD 100 592
W13	12481	zawór wywiewny	100
W13	12482	kanał okrągły ze szwem spiralnym	SR 100 136
W13	12483	przepustnica regulacyjna okrągła	DRU 100
W13	12484	kanał okrągły ze szwem spiralnym	SR 100 531
W13	12485	przewód elastyczny	FD 100 572
W13	12486	zawór wywiewny	100
W13	12487	kanał okrągły ze szwem spiralnym	SR 100 342
W13	12488	kolano tłoczone z podwójną uszczelką	BU 100 90
W13	12489	kanał okrągły ze szwem spiralnym	SR 100 134
W13	12490	przepustnica regulacyjna okrągła	DRU 100
W13	12491	kanał okrągły ze szwem spiralnym	SR 100 141
W13	12492	przewód elastyczny	FD 100 513
W13	12493	zawór wywiewny	100
W14	12494	kanał okrągły ze szwem spiralnym	SR 125 3000
W14	12495	nypel	NPU 125
W14	12496	kanał okrągły ze szwem spiralnym	SR 125 3000
W14	12497	nypel	NPU 125
W14	12498	kanał okrągły ze szwem spiralnym	SR 125 2772
W14	12499	klapa ppoż. z siłownkiem 24V i sprężyną powrotną (funkcja komfort)	Ø 125
W14	12500	kanał okrągły ze szwem spiralnym	SR 125 214
W14	12501	kolano tłoczone z podwójną uszczelką	BU 125 90

Zestawienie materiałów instalacja wentylacji			
system	nr elementu	nazwa elementu	oznaczenie
[-]	[-]	[-]	[-]
W14	12502	kanał okrągły ze szwem spiralnym	SR 125 678
W14	12503	kolano tłoczone z podwójną uszczelką	BU 125 90
W14	12504	kanał okrągły ze szwem spiralnym	SR 125 861
W14	12505	nypel	NPU 125
W14	12506	kanał okrągły ze szwem spiralnym	SR 125 3000
W14	12507	nypel	NPU 125
W14	12508	kanał okrągły ze szwem spiralnym	SR 125 3000
W14	12509	trójnik segmentowy z podwójną uszczelką	TCPU 125 100
W14	12510	kanał okrągły ze szwem spiralnym	SR 125 1225
W14	12511	kolano tłoczone z podwójną uszczelką	BU 125 90
W14	12512	kanał okrągły ze szwem spiralnym	SR 125 862
W14	12513	trójnik segmentowy z podwójną uszczelką	TCPU 125 125
W14	12514	redukcja tłoczona żeńska z podwójną uszczelką	RCFU 125 100
W14	12515	mufa	MF 100
W14	12516	kolano tłoczone z podwójną uszczelką	BU 100 90
W14	12517	mufa	MF 100
W14	12518	kolano tłoczone z podwójną uszczelką	BU 100 90
W14	12519	kanał okrągły ze szwem spiralnym	SR 100 128
W14	12520	przepustnica regulacyjna okrągła	DRU 100
W14	12521	mufa	MF 100
W14	12522	przewód elastyczny	FD 100 211
W14	12523	redukcja tłoczona żeńska z podwójną uszczelką	RCFU 125 100
W14	12524	zawór wywiewny	125
W14	12525	redukcja tłoczona żeńska z podwójną uszczelką	RCFU 125 100
W14	12526	kanał okrągły ze szwem spiralnym	SR 100 220
W14	12527	kolano tłoczone z podwójną uszczelką	BU 100 90
W14	12528	mufa	MF 100
W14	12529	kolano tłoczone z podwójną uszczelką	BU 100 90
W14	12530	kanał okrągły ze szwem spiralnym	SR 100 208
W14	12531	przewód elastyczny	FD 100 449
W14	12532	zawór wywiewny	100
W14	12533	kanał okrągły ze szwem spiralnym	SR 100 3000
W14	12534	nypel	NPU 100
W14	12535	kanał okrągły ze szwem spiralnym	SR 100 120
W14	12536	kolano tłoczone z podwójną uszczelką	BU 100 90
W14	12537	kanał okrągły ze szwem spiralnym	SR 100 273
W14	12538	kolano tłoczone z podwójną uszczelką	BU 100 90
W14	12539	kanał okrągły ze szwem spiralnym	SR 100 1470
W14	12540	kolano tłoczone z podwójną uszczelką	BU 100 90
W14	12541	kanał okrągły ze szwem spiralnym	SR 100 604
W14	12542	kolano tłoczone z podwójną uszczelką	BU 100 90
W14	12543	kanał okrągły ze szwem spiralnym	SR 100 300
W14	12544	kolano tłoczone z podwójną uszczelką	BU 100 90
W14	12545	kanał okrągły ze szwem spiralnym	SR 100 195
W14	12546	przepustnica regulacyjna okrągła	DRU 100
W14	12547	kanał okrągły ze szwem spiralnym	SR 100 151
W14	12548	przewód elastyczny	FD 100 366
W14	12549	zawór wywiewny	100
W15	12550	kanał okrągły ze szwem spiralnym	SR 160 1513
W15	12551	kolano tłoczone z podwójną uszczelką	BU 160 90
W15	12552	kanał okrągły ze szwem spiralnym	SR 160 683

Zestawienie materiałów instalacja wentylacji			
system	nr elementu	nazwa elementu	oznaczenie
[-]	[-]	[-]	[-]
W15	12553	kolano tłoczone z podwójną uszczelką	BU 160 90
W15	12554	kanał okrągły ze szwem spiralnym	SR 160 3000
W15	12555	nypel	NPU 160
W15	12556	kanał okrągły ze szwem spiralnym	SR 160 3000
W15	12557	nypel	NPU 160
W15	12558	kanał okrągły ze szwem spiralnym	SR 160 942
W15	12559	klapa ppoż. z siłownkiem 24V i sprężyną powrotną (funkcja komfort)	Ø 160
W15	12560	kanał okrągły ze szwem spiralnym	SR 160 178
W15	12561	kolano tłoczone z podwójną uszczelką	BU 160 90
W15	12562	kanał okrągły ze szwem spiralnym	SR 160 792
W15	12563	kolano tłoczone z podwójną uszczelką	BU 160 90
W15	12564	kanał okrągły ze szwem spiralnym	SR 160 2694
W15	12565	nypel	NPU 160
W15	12566	kanał okrągły ze szwem spiralnym	SR 160 3000
W15	12567	kolano tłoczone z podwójną uszczelką	BU 160 90
W15	12568	kanał okrągły ze szwem spiralnym	SR 160 2551
W15	12569	kolano tłoczone z podwójną uszczelką	BU 160 90
W15	12570	kanał okrągły ze szwem spiralnym	SR 160 468
W15	12571	kolano tłoczone z podwójną uszczelką	BU 160 60
W15	12572	kanał okrągły ze szwem spiralnym	SR 160 173
W15	12573	kolano tłoczone z podwójną uszczelką	BU 160 60
W15	12574	kanał okrągły ze szwem spiralnym	SR 160 1260
W15	12575	kolano tłoczone z podwójną uszczelką	BU 160 60
W15	12576	kanał okrągły ze szwem spiralnym	SR 160 157
W15	12577	kolano tłoczone z podwójną uszczelką	BU 160 60
W15	12578	kanał okrągły ze szwem spiralnym	SR 160 2422
W15	12579	kolano tłoczone z podwójną uszczelką	BU 160 90
W15	12580	kanał okrągły ze szwem spiralnym	SR 160 830
W15	12581	kolano tłoczone z podwójną uszczelką	BU 160 90
W15	12582	kanał okrągły ze szwem spiralnym	SR 160 537
W15	12583	kolano tłoczone z podwójną uszczelką	BU 160 90
W15	12584	kanał okrągły ze szwem spiralnym	SR 160 350
W15	12585	przewód elastyczny	FD 160 575
W15	12586	redukcja tłoczona żeńska z podwójną uszczelką	RCFU 200 160
W15	12587	zawór wywiewny	200
W16	12588	kanał okrągły ze szwem spiralnym	SR 160 3000
W16	12589	nypel	NPU 160
W16	12590	kanał okrągły ze szwem spiralnym	SR 160 3000
W16	12591	nypel	NPU 160
W16	12592	kanał okrągły ze szwem spiralnym	SR 160 2777
W16	12593	klapa ppoż. z siłownkiem 24V i sprężyną powrotną (funkcja komfort)	Ø 160
W16	12594	kanał okrągły ze szwem spiralnym	SR 160 173
W16	12595	kolano tłoczone z podwójną uszczelką	BU 160 90
W16	12596	kanał okrągły ze szwem spiralnym	SR 160 1032
W16	12597	kolano tłoczone z podwójną uszczelką	BU 160 90
W16	12598	kanał okrągły ze szwem spiralnym	SR 160 1267
W16	12599	nypel	NPU 160
W16	12600	kanał okrągły ze szwem spiralnym	SR 160 3000
W16	12601	kolano tłoczone z podwójną uszczelką	BU 160 90
W16	12602	kanał okrągły ze szwem spiralnym	SR 160 212
W16	12603	kolano tłoczone z podwójną uszczelką	BU 160 90

Zestawienie materiałów instalacja wentylacji			
system	nr ele-mentu	nazwa elementu	oznaczenie
[-]	[-]	[-]	[-]
W16	12604	kanał okrągły ze szwem spiralnym	SR 160 1155
W16	12605	kolano tłoczone z podwójną uszczelką	BU 160 90
W16	12606	kanał okrągły ze szwem spiralnym	SR 160 323
W16	12607	przewód elastyczny	FD 160 365
W16	12608	redukcja tłoczona żeńska z podwójną uszczelką	RCFU 200 160
W16	12609	zawór wywiewny	200
W17	12610	kanał okrągły ze szwem spiralnym	SR 100 1570
W17	12611	kolano tłoczone z podwójną uszczelką	BU 100 90
W17	12612	kanał okrągły ze szwem spiralnym	SR 100 775
W17	12613	kolano tłoczone z podwójną uszczelką	BU 100 90
W17	12614	kanał okrągły ze szwem spiralnym	SR 100 3000
W17	12615	nypel	NPU 100
W17	12616	kanał okrągły ze szwem spiralnym	SR 100 3000
W17	12617	nypel	NPU 100
W17	12618	kanał okrągły ze szwem spiralnym	SR 100 1008
W17	12619	klapa ppoż. z siłownkiem 24V i sprężyną powrotną (funkcja komfort)	Ø 100
W17	12620	kanał okrągły ze szwem spiralnym	SR 100 230
W17	12621	kolano tłoczone z podwójną uszczelką	BU 100 90
W17	12622	kanał okrągły ze szwem spiralnym	SR 100 478
W17	12623	kolano tłoczone z podwójną uszczelką	BU 100 90
W17	12624	kanał okrągły ze szwem spiralnym	SR 100 2103
W17	12625	kolano tłoczone z podwójną uszczelką	BU 100 90
W17	12626	kanał okrągły ze szwem spiralnym	SR 100 1481
W17	12627	nypel	NPU 100
W17	12628	kanał okrągły ze szwem spiralnym	SR 100 3000
W17	12629	nypel	NPU 100
W17	12630	kanał okrągły ze szwem spiralnym	SR 100 3000
W17	12631	nypel	NPU 100
W17	12632	kanał okrągły ze szwem spiralnym	SR 100 3000
W17	12633	kolano tłoczone z podwójną uszczelką	BU 100 60
W17	12634	kanał okrągły ze szwem spiralnym	SR 100 185
W17	12635	kolano tłoczone z podwójną uszczelką	BU 100 60
W17	12636	kanał okrągły ze szwem spiralnym	SR 100 330
W17	12637	kolano tłoczone z podwójną uszczelką	BU 100 60
W17	12638	kanał okrągły ze szwem spiralnym	SR 100 185
W17	12639	kolano tłoczone z podwójną uszczelką	BU 100 60
W17	12640	kanał okrągły ze szwem spiralnym	SR 100 230
W17	12641	nypel	NPU 100
W17	12642	kanał okrągły ze szwem spiralnym	SR 100 3000
W17	12643	kolano tłoczone z podwójną uszczelką	BU 100 90
W17	12644	kanał okrągły ze szwem spiralnym	SR 100 420
W17	12645	nypel	NPU 100
W17	12646	kanał okrągły ze szwem spiralnym	SR 100 3000
W17	12647	kolano tłoczone z podwójną uszczelką	BU 100 90
W17	12648	kanał okrągły ze szwem spiralnym	SR 100 1499
W17	12649	nypel	NPU 100
W17	12650	kanał okrągły ze szwem spiralnym	SR 100 3000
W17	12651	kolano tłoczone z podwójną uszczelką	BU 100 90
W17	12652	kanał okrągły ze szwem spiralnym	SR 100 1684
W17	12653	nypel	NPU 100
W17	12654	kanał okrągły ze szwem spiralnym	SR 100 3000
W17	12655	przewód elastyczny	FD 100 542

Zestawienie materiałów instalacja wentylacji			
system	nr ele-mentu	nazwa elementu	oznaczenie
[-]	[-]	[-]	[-]
W17	12656	zawór wywiewny	100
W18	12657	kanał okrągły ze szwem spiralnym	SR 315 1415
W18	12658	kolano tłoczone z podwójną uszczelką	BU 315 90
W18	12659	kanał okrągły ze szwem spiralnym	SR 315 473
W18	12660	trójnik segmentowy z podwójną uszczelką	TCPU 315 200
W18	12661	redukcja tłoczona żeńska z podwójną uszczelką	RCFU 315 250
W18	12662	kanał okrągły ze szwem spiralnym	SR 250 1180
W18	12663	kolano tłoczone z podwójną uszczelką	BU 250 90
W18	12664	kanał okrągły ze szwem spiralnym	SR 250 141
W18	12665	kolano tłoczone z podwójną uszczelką	BU 250 90
W18	12666	kanał okrągły ze szwem spiralnym	SR 250 400
W18	12667	nypel	NPU 250
W18	12668	kanał okrągły ze szwem spiralnym	SR 250 3000
W18	12669	kolano tłoczone z podwójną uszczelką	BU 250 90
W18	12670	kanał okrągły ze szwem spiralnym	SR 250 719
W18	12671	trójnik segmentowy z podwójną uszczelką	TCPU 250 200
W18	12672	redukcja tłoczona żeńska z podwójną uszczelką	RCFU 250 200
W18	12673	kanał okrągły ze szwem spiralnym	SR 200 671
W18	12674	kolano tłoczone z podwójną uszczelką	BU 200 90
W18	12675	kanał okrągły ze szwem spiralnym	SR 200 561
W18	12676	nypel	NPU 200
W18	12677	kanał okrągły ze szwem spiralnym	SR 200 3000
W18	12678	trójnik segmentowy z podwójną uszczelką	TCPU 200 160
W18	12679	redukcja tłoczona żeńska z podwójną uszczelką	RCFU 200 100
W18	12680	kanał okrągły ze szwem spiralnym	SR 100 624
W18	12681	nypel	NPU 100
W18	12682	kanał okrągły ze szwem spiralnym	SR 100 3000
W18	12683	kolano tłoczone z podwójną uszczelką	BU 100 90
W18	12684	kanał okrągły ze szwem spiralnym	SR 100 472
W18	12685	kolano tłoczone z podwójną uszczelką	BU 100 90
W18	12686	kanał okrągły ze szwem spiralnym	SR 100 395
W18	12687	kolano tłoczone z podwójną uszczelką	BU 100 90
W18	12688	mufa	MF 100
W18	12689	kolano tłoczone z podwójną uszczelką	BU 100 30
W18	12690	kanał okrągły ze szwem spiralnym	SR 100 315
W18	12691	kolano tłoczone z podwójną uszczelką	BU 100 30
W18	12692	kanał okrągły ze szwem spiralnym	SR 100 292
W18	12693	kolano tłoczone z podwójną uszczelką	BU 100 45
W18	12694	kanał okrągły ze szwem spiralnym	SR 100 179
W18	12695	kolano tłoczone z podwójną uszczelką	BU 100 45
W18	12696	kanał okrągły ze szwem spiralnym	SR 100 1213
W18	12697	klapa ppoż. z siłownkiem 24V i sprężyną powrotną (funkcja komfort)	Ø 100
W18	12698	kanał okrągły ze szwem spiralnym	SR 100 129
W18	12699	kolano tłoczone z podwójną uszczelką	BU 100 90
W18	12700	kanał okrągły ze szwem spiralnym	SR 100 1792
W18	12701	nypel	NPU 100
W18	12702	kanał okrągły ze szwem spiralnym	SR 100 3000
W18	12703	trójnik segmentowy z podwójną uszczelką	TCPU 100 100
W18	12704	kanał okrągły ze szwem spiralnym	SR 100 382
W18	12705	trójnik segmentowy z podwójną uszczelką	TCPU 100 100

Zestawienie materiałów instalacja wentylacji			
system	nr elementu	nazwa elementu	oznaczenie
[-]	[-]	[-]	[-]
W18	12706	kanał okrągły ze szwem spiralnym	SR 100 1032
W18	12707	przepustnica regulacyjna okrągła	DRU 100
W18	12708	kanał okrągły ze szwem spiralnym	SR 100 185
W18	12709	przewód elastyczny	FD 100 436
W18	12710	zawór wywiewny	100
W18	12711	kanał okrągły ze szwem spiralnym	SR 100 225
W18	12712	przepustnica regulacyjna okrągła	DRU 100
W18	12713	mufa	MF 100
W18	12714	przewód elastyczny	FD 100 699
W18	12715	zawór wywiewny	100
W18	12716	kanał okrągły ze szwem spiralnym	SR 100 175
W18	12717	przepustnica regulacyjna okrągła	DRU 100
W18	12718	kanał okrągły ze szwem spiralnym	SR 100 152
W18	12719	przewód elastyczny	FD 100 807
W18	12720	zawór wywiewny	100
W18	12721	kanał okrągły ze szwem spiralnym	SR 160 905
W18	12722	trójnik segmentowy z podwójną uszczelką	TCPU 160 100
W18	12723	redukcja tłoczona żeńska z podwójną uszczelką	RCFU 160 125
W18	12724	kanał okrągły ze szwem spiralnym	SR 125 289
W18	12725	kolano tłoczone z podwójną uszczelką	BU 125 90
W18	12726	kanał okrągły ze szwem spiralnym	SR 125 278
W18	12727	kolano tłoczone z podwójną uszczelką	BU 125 15
W18	12728	kanał okrągły ze szwem spiralnym	SR 125 500
W18	12729	kolano tłoczone z podwójną uszczelką	BU 125 90
W18	12730	kanał okrągły ze szwem spiralnym	SR 125 488
W18	12731	kolano tłoczone z podwójną uszczelką	BU 125 30
W18	12732	kanał okrągły ze szwem spiralnym	SR 125 151
W18	12733	kolano tłoczone z podwójną uszczelką	BU 125 30
W18	12734	kanał okrągły ze szwem spiralnym	SR 125 2180
W18	12735	kolano tłoczone z podwójną uszczelką	BU 125 90
W18	12736	kanał okrągły ze szwem spiralnym	SR 125 196
W18	12737	kolano tłoczone z podwójną uszczelką	BU 125 90
W18	12738	kanał okrągły ze szwem spiralnym	SR 125 169
W18	12739	trójnik segmentowy z podwójną uszczelką	TCPU 125 100
W18	12740	kanał okrągły ze szwem spiralnym	SR 125 851
W18	12741	trójnik segmentowy z podwójną uszczelką	TCPU 125 100
W18	12742	redukcja tłoczona żeńska z podwójną uszczelką	RCFU 125 100
W18	12743	kanał okrągły ze szwem spiralnym	SR 100 170
W18	12744	trójnik segmentowy z podwójną uszczelką	TCPU 100 100
W18	12745	kanał okrągły ze szwem spiralnym	SR 100 285
W18	12746	kolano tłoczone z podwójną uszczelką	BU 100 45
W18	12747	kanał okrągły ze szwem spiralnym	SR 100 743
W18	12748	przepustnica regulacyjna okrągła	DRU 100
W18	12749	kanał okrągły ze szwem spiralnym	SR 100 145
W18	12750	przewód elastyczny	FD 100 592
W18	12751	zawór wywiewny	100
W18	12752	kanał okrągły ze szwem spiralnym	SR 100 297
W18	12753	przepustnica regulacyjna okrągła	DRU 100
W18	12754	kanał okrągły ze szwem spiralnym	SR 100 227
W18	12755	przewód elastyczny	FD 100 627
W18	12756	zawór wywiewny	100
W18	12757	kanał okrągły ze szwem spiralnym	SR 100 276

Zestawienie materiałów instalacja wentylacji			
system	nr elementu	nazwa elementu	oznaczenie
[-]	[-]	[-]	[-]
W18	12758	przepustnica regulacyjna okrągła	DRU 100
W18	12759	kanał okrągły ze szwem spiralnym	SR 100 140
W18	12760	przewód elastyczny	FD 100 498
W18	12761	zawór wywiewny	100
W18	12762	kanał okrągły ze szwem spiralnym	SR 100 252
W18	12763	przepustnica regulacyjna okrągła	DRU 100
W18	12764	kanał okrągły ze szwem spiralnym	SR 100 150
W18	12765	przewód elastyczny	FD 100 691
W18	12766	zawór wywiewny	100
W18	12767	kanał okrągły ze szwem spiralnym	SR 100 132
W18	12768	przepustnica regulacyjna okrągła	DRU 100
W18	12769	kanał okrągły ze szwem spiralnym	SR 100 120
W18	12770	przewód elastyczny	FD 100 414
W18	12771	zawór wywiewny	100
W18	12772	kanał okrągły ze szwem spiralnym	SR 200 139
W18	12773	kolano tłoczone z podwójną uszczelką	BU 200 90
W18	12774	kanał okrągły ze szwem spiralnym	SR 200 269
W18	12775	trójnik segmentowy z podwójną uszczelką	TCPU 200 100
W18	12776	kanał okrągły ze szwem spiralnym	SR 200 2266
W18	12777	kolano tłoczone z podwójną uszczelką	BU 200 90
W18	12778	kanał okrągły ze szwem spiralnym	SR 200 1002
W18	12779	kolano tłoczone z podwójną uszczelką	BU 200 90
W18	12780	kanał okrągły ze szwem spiralnym	SR 200 364
W18	12781	trójnik segmentowy z podwójną uszczelką	TCPU 200 100
W18	12782	redukcja tłoczona żeńska z podwójną uszczelką	RCFU 200 160
W18	12783	kanał okrągły ze szwem spiralnym	SR 160 758
W18	12784	trójnik segmentowy z podwójną uszczelką	TCPU 160 100
W18	12785	kanał okrągły ze szwem spiralnym	SR 160 820
W18	12786	trójnik segmentowy z podwójną uszczelką	TCPU 160 100
W18	12787	kanał okrągły ze szwem spiralnym	SR 160 943
W18	12788	trójnik segmentowy z podwójną uszczelką	TCPU 160 100
W18	12789	redukcja tłoczona żeńska z podwójną uszczelką	RCFU 160 125
W18	12790	kanał okrągły ze szwem spiralnym	SR 125 208
W18	12791	kolano tłoczone z podwójną uszczelką	BU 125 15
W18	12792	kanał okrągły ze szwem spiralnym	SR 125 184
W18	12793	kolano tłoczone z podwójną uszczelką	BU 125 15
W18	12794	kanał okrągły ze szwem spiralnym	SR 125 1244
W18	12795	trójnik segmentowy z podwójną uszczelką	TCPU 125 100
W18	12796	kanał okrągły ze szwem spiralnym	SR 125 843
W18	12797	trójnik segmentowy z podwójną uszczelką	TCPU 125 100
W18	12798	redukcja tłoczona żeńska z podwójną uszczelką	RCFU 125 100
W18	12799	kanał okrągły ze szwem spiralnym	SR 100 884
W18	12800	trójnik segmentowy z podwójną uszczelką	TCPU 100 100
W18	12801	kanał okrągły ze szwem spiralnym	SR 100 208
W18	12802	przepustnica regulacyjna okrągła	DRU 100
W18	12803	kanał okrągły ze szwem spiralnym	SR 100 231
W18	12804	przewód elastyczny	FD 100 739
W18	12805	zawór wywiewny	100
W18	12806	kanał okrągły ze szwem spiralnym	SR 100 110
W18	12807	przepustnica regulacyjna okrągła	DRU 100
W18	12808	kanał okrągły ze szwem spiralnym	SR 100 144

Zestawienie materiałów instalacja wentylacji			
system	nr elementu	nazwa elementu	oznaczenie
[-]	[-]	[-]	[-]
W18	12809	przewód elastyczny	FD 100 519
W18	12810	zawór wywiewny	100
W18	12811	kanał okrągły ze szwem spiralnym	SR 100 164
W18	12812	przepustnica regulacyjna okrągła	DRU 100
W18	12813	kanał okrągły ze szwem spiralnym	SR 100 117
W18	12814	przewód elastyczny	FD 100 512
W18	12815	zawór wywiewny	100
W18	12816	kanał okrągły ze szwem spiralnym	SR 100 112
W18	12817	przepustnica regulacyjna okrągła	DRU 100
W18	12818	mufa	MF 100
W18	12819	przewód elastyczny	FD 100 631
W18	12820	zawór wywiewny	100
W18	12821	kanał okrągły ze szwem spiralnym	SR 100 165
W18	12822	przepustnica regulacyjna okrągła	DRU 100
W18	12823	kanał okrągły ze szwem spiralnym	SR 100 184
W18	12824	przewód elastyczny	FD 100 521
W18	12825	zawór wywiewny	100
W18	12826	kanał okrągły ze szwem spiralnym	SR 100 203
W18	12827	przepustnica regulacyjna okrągła	DRU 100
W18	12828	kanał okrągły ze szwem spiralnym	SR 100 166
W18	12829	przewód elastyczny	FD 100 556
W18	12830	zawór wywiewny	100
W18	12831	kanał okrągły ze szwem spiralnym	SR 100 192
W18	12832	przepustnica regulacyjna okrągła	DRU 100
W18	12833	kanał okrągły ze szwem spiralnym	SR 100 168
W18	12834	przewód elastyczny	FD 100 453
W18	12835	zawór wywiewny	100
W18	12836	kanał okrągły ze szwem spiralnym	SR 100 145
W18	12837	przepustnica regulacyjna okrągła	DRU 100
W18	12838	kanał okrągły ze szwem spiralnym	SR 100 161
W18	12839	przewód elastyczny	FD 100 398
W18	12840	zawór wywiewny	100
W18	12841	kanał okrągły ze szwem spiralnym	SR 100 150
W18	12842	przepustnica regulacyjna okrągła	DRU 100
W18	12843	kanał okrągły ze szwem spiralnym	SR 100 171
W18	12844	przewód elastyczny	FD 100 760
W18	12845	zawór wywiewny	100
W18	12846	kanał okrągły ze szwem spiralnym	SR 200 110
W18	12847	kolano tłoczone z podwójną uszczelką	BU 200 15
W18	12848	kanał okrągły ze szwem spiralnym	SR 200 363
W18	12849	kolano tłoczone z podwójną uszczelką	BU 200 15
W18	12850	kanał okrągły ze szwem spiralnym	SR 200 212
W18	12851	kolano tłoczone z podwójną uszczelką	BU 200 15
W18	12852	kanał okrągły ze szwem spiralnym	SR 200 141
W18	12853	kolano tłoczone z podwójną uszczelką	BU 200 15
W18	12854	kanał okrągły ze szwem spiralnym	SR 200 269
W18	12855	trójnik segmentowy z podwójną uszczelką	TCPU 200 100
W18	12856	kanał okrągły ze szwem spiralnym	SR 200 2420
W18	12857	trójnik segmentowy z podwójną uszczelką	TCPU 200 100
W18	12858	redukcja tłoczona żeńska z podwójną uszczelką	RCFU 200 160
W18	12859	kanał okrągły ze szwem spiralnym	SR 160 745
W18	12860	trójnik segmentowy z podwójną uszczelką	TCPU 160 100
W18	12861	kanał okrągły ze szwem spiralnym	SR 160 907

Zestawienie materiałów instalacja wentylacji			
system	nr elementu	nazwa elementu	oznaczenie
[-]	[-]	[-]	[-]
W18	12862	trójnik segmentowy z podwójną uszczelką	TCPU 160 100
W18	12863	kanał okrągły ze szwem spiralnym	SR 160 934
W18	12864	trójnik segmentowy z podwójną uszczelką	TCPU 160 100
W18	12865	redukcja tłoczona żeńska z podwójną uszczelką	RCFU 160 125
W18	12866	kanał okrągły ze szwem spiralnym	SR 125 959
W18	12867	trójnik segmentowy z podwójną uszczelką	TCPU 125 100
W18	12868	kanał okrągły ze szwem spiralnym	SR 125 879
W18	12869	trójnik segmentowy z podwójną uszczelką	TCPU 125 100
W18	12870	redukcja tłoczona żeńska z podwójną uszczelką	RCFU 125 100
W18	12871	kanał okrągły ze szwem spiralnym	SR 100 1584
W18	12872	trójnik segmentowy z podwójną uszczelką	TCPU 100 100
W18	12873	kanał okrągły ze szwem spiralnym	SR 100 179
W18	12874	kolano tłoczone z podwójną uszczelką	BU 100 90
W18	12875	kanał okrągły ze szwem spiralnym	SR 100 218
W18	12876	przepustnica regulacyjna okrągła	DRU 100
W18	12877	kanał okrągły ze szwem spiralnym	SR 100 129
W18	12878	przewód elastyczny	FD 100 473
W18	12879	zawór wywiewny	100
W18	12880	kanał okrągły ze szwem spiralnym	SR 100 219
W18	12881	przepustnica regulacyjna okrągła	DRU 100
W18	12882	kanał okrągły ze szwem spiralnym	SR 100 158
W18	12883	przewód elastyczny	FD 100 494
W18	12884	zawór wywiewny	100
W18	12885	kanał okrągły ze szwem spiralnym	SR 100 215
W18	12886	przepustnica regulacyjna okrągła	DRU 100
W18	12887	kanał okrągły ze szwem spiralnym	SR 100 169
W18	12888	przewód elastyczny	FD 100 529
W18	12889	zawór wywiewny	100
W18	12890	kanał okrągły ze szwem spiralnym	SR 100 187
W18	12891	przepustnica regulacyjna okrągła	DRU 100
W18	12892	kanał okrągły ze szwem spiralnym	SR 100 110
W18	12893	przewód elastyczny	FD 100 473
W18	12894	zawór wywiewny	100
W18	12895	kanał okrągły ze szwem spiralnym	SR 100 179
W18	12896	przepustnica regulacyjna okrągła	DRU 100
W18	12897	kanał okrągły ze szwem spiralnym	SR 100 142
W18	12898	przewód elastyczny	FD 100 543
W18	12899	zawór wywiewny	100
W18	12900	kanał okrągły ze szwem spiralnym	SR 100 181
W18	12901	przepustnica regulacyjna okrągła	DRU 100
W18	12902	kanał okrągły ze szwem spiralnym	SR 100 126
W18	12903	przewód elastyczny	FD 100 535
W18	12904	zawór wywiewny	100
W18	12905	kanał okrągły ze szwem spiralnym	SR 100 178
W18	12906	przepustnica regulacyjna okrągła	DRU 100
W18	12907	kanał okrągły ze szwem spiralnym	SR 100 166
W18	12908	przewód elastyczny	FD 100 553
W18	12909	zawór wywiewny	100
W18	12910	kanał okrągły ze szwem spiralnym	SR 100 195
W18	12911	przepustnica regulacyjna okrągła	DRU 100
W18	12912	kanał okrągły ze szwem spiralnym	SR 100 146
W18	12913	przewód elastyczny	FD 100 467

Zestawienie materiałów instalacja wentylacji			
system	nr elementu	nazwa elementu	oznaczenie
[-]	[-]	[-]	[-]
W18	12914	zawór wywiewny	100
W18	12915	kanał okrągły ze szwem spiralnym	SR 100 129
W18	12916	przepustnica regulacyjna okrągła	DRU 100
W18	12917	kanał okrągły ze szwem spiralnym	SR 100 175
W18	12918	przewód elastyczny	FD 100 403
W18	12919	zawór wywiewny	100
W19	12920	kanał okrągły ze szwem spiralnym	SR 125 3000
W19	12921	nypel	NPU 125
W19	12922	kanał okrągły ze szwem spiralnym	SR 125 2468
W19	12923	kolano tłoczone z podwójną uszczelką	BU 125 90
W19	12924	kanał okrągły ze szwem spiralnym	SR 125 536
W19	12925	kolano tłoczone z podwójną uszczelką	BU 125 90
W19	12926	kanał okrągły ze szwem spiralnym	SR 125 3000
W19	12927	nypel	NPU 125
W19	12928	kanał okrągły ze szwem spiralnym	SR 125 1215
W19	12929	kolano tłoczone z podwójną uszczelką	BU 125 90
W19	12930	kanał okrągły ze szwem spiralnym	SR 125 3000
W19	12931	nypel	NPU 125
W19	12932	kanał okrągły ze szwem spiralnym	SR 125 282
W19	12933	kolano tłoczone z podwójną uszczelką	BU 125 60
W19	12934	kanał okrągły ze szwem spiralnym	SR 125 179
W19	12935	kolano tłoczone z podwójną uszczelką	BU 125 60
W19	12936	kanał okrągły ze szwem spiralnym	SR 125 1096
W19	12937	kolano tłoczone z podwójną uszczelką	BU 125 60
W19	12938	kanał okrągły ze szwem spiralnym	SR 125 179
W19	12939	kolano tłoczone z podwójną uszczelką	BU 125 60
W19	12940	kanał okrągły ze szwem spiralnym	SR 125 152
W19	12941	przewód elastyczny	FD 125 693
W19	12942	redukcja tłoczona żeńska z podwójną uszczelką	RCFU 200 125
W19	12943	zawór wywiewny	200
W20	12944	kanał okrągły ze szwem spiralnym	SR 100 1572
W20	12945	kolano tłoczone z podwójną uszczelką	BU 100 90
W20	12946	kanał okrągły ze szwem spiralnym	SR 100 799
W20	12947	kolano tłoczone z podwójną uszczelką	BU 100 90
W20	12948	kanał okrągły ze szwem spiralnym	SR 100 3000
W20	12949	nypel	NPU 100
W20	12950	kanał okrągły ze szwem spiralnym	SR 100 691
W20	12951	kolano tłoczone z podwójną uszczelką	BU 100 90
W20	12952	kanał okrągły ze szwem spiralnym	SR 100 401
W20	12953	kolano tłoczone z podwójną uszczelką	BU 100 90
W20	12954	kanał okrągły ze szwem spiralnym	SR 100 3000
W20	12955	nypel	NPU 100
W20	12956	kanał okrągły ze szwem spiralnym	SR 100 3000
W20	12957	nypel	NPU 100
W20	12958	kanał okrągły ze szwem spiralnym	SR 100 2495
W20	12959	kolano tłoczone z podwójną uszczelką	BU 100 90
W20	12960	kanał okrągły ze szwem spiralnym	SR 100 3000
W20	12961	nypel	NPU 100
W20	12962	kanał okrągły ze szwem spiralnym	SR 100 603
W20	12963	kolano tłoczone z podwójną uszczelką	BU 100 90
W20	12964	kanał okrągły ze szwem spiralnym	SR 100 2711
W20	12965	kolano tłoczone z podwójną uszczelką	BU 100 90
W20	12966	kanał okrągły ze szwem spiralnym	SR 100 854

Zestawienie materiałów instalacja wentylacji			
system	nr elementu	nazwa elementu	oznaczenie
[-]	[-]	[-]	[-]
W20	12967	trójnik segmentowy z podwójną uszczelką	TCPU 100 100
W20	12968	kanał okrągły ze szwem spiralnym	SR 100 140
W20	12969	przepustnica soczewkowa	DIRU 100
W20	12970	kanał okrągły ze szwem spiralnym	SR 100 111
W20	12971	przewód elastyczny	FD 100 568
W20	12972	zawór wywiewny	100
W20	12973	kanał okrągły ze szwem spiralnym	SR 100 983
W20	12974	przepustnica soczewkowa	DIRU 100
W20	12975	kanał okrągły ze szwem spiralnym	SR 100 511
W20	12976	przewód elastyczny	FD 100 536
W20	12977	zawór wywiewny	100
W21	12978	kanał okrągły ze szwem spiralnym	SR 125 1188
W21	12979	kolano tłoczone z podwójną uszczelką	BU 125 90
W21	12980	kanał okrągły ze szwem spiralnym	SR 125 99
W21	12981	kolano tłoczone z podwójną uszczelką	BU 125 45
W21	12982	kanał okrągły ze szwem spiralnym	SR 125 271
W21	12983	kolano tłoczone z podwójną uszczelką	BU 125 45
W21	12984	kanał okrągły ze szwem spiralnym	SR 125 2032
W21	12985	przewód elastyczny	FD 125 717
W21	12986	redukcja tłoczona męska z podwójną uszczelką	RCU 125 100
W21	12987	mufa	MF 100
W21	12988	zawór wywiewny	100
W22	12989	kanał okrągły ze szwem spiralnym	SR 200 1241
W22	12990	kolano tłoczone z podwójną uszczelką	BU 200 90
W22	12991	kanał okrągły ze szwem spiralnym	SR 200 1072
W22	12992	kolano tłoczone z podwójną uszczelką	BU 200 90
W22	12993	kanał okrągły ze szwem spiralnym	SR 200 281
W22	12994	przewód elastyczny	FD 200 439
W22	12995	zawór wywiewny	200
W23	12996	kanał okrągły ze szwem spiralnym	SR 100 1407
W23	12997	kolano tłoczone z podwójną uszczelką	BU 100 90
W23	12998	kanał okrągły ze szwem spiralnym	SR 100 110
W23	12999	kolano tłoczone z podwójną uszczelką	BU 100 90
W23	13000	kanał okrągły ze szwem spiralnym	SR 100 920
W23	13001	przewód elastyczny	FD 100 586
W23	13002	zawór wywiewny	100
W24	13003	kanał okrągły ze szwem spiralnym	SR 250 1424
W24	13004	trójnik segmentowy z podwójną uszczelką	TCPU 250 125
W24	13005	kanał okrągły ze szwem spiralnym	SR 250 3000
W24	13006	nypel	NPU 250
W24	13007	kanał okrągły ze szwem spiralnym	SR 250 455
W24	13008	kolano tłoczone z podwójną uszczelką	BU 250 90
W24	13009	kanał okrągły ze szwem spiralnym	SR 250 1929
W24	13010	kolano tłoczone z podwójną uszczelką	BU 250 45
W24	13011	mufa	MF 250
W24	13012	kolano tłoczone z podwójną uszczelką	BU 250 45
W24	13013	mufa	MF 250
W24	13014	kolano tłoczone z podwójną uszczelką	BU 250 45
W24	13015	mufa	MF 250
W24	13016	kolano tłoczone z podwójną uszczelką	BU 250 45
W24	13017	kanał okrągły ze szwem spiralnym	SR 250 148
W24	13018	trójnik segmentowy z podwójną uszczelką	TCPU 250 125

Zestawienie materiałów instalacja wentylacji			
system	nr elementu	nazwa elementu	oznaczenie
[-]	[-]	[-]	[-]
W24	13019	redukcja tłoczona żeńska z podwójną uszczelką	RCFU 250 200
W24	13020	kanał okrągły ze szwem spiralnym	SR 200 360
W24	13021	kolano tłoczone z podwójną uszczelką	BU 200 90
W24	13022	kanał okrągły ze szwem spiralnym	SR 200 2185
W24	13023	kolano tłoczone z podwójną uszczelką	BU 200 90
W24	13024	kanał okrągły ze szwem spiralnym	SR 200 579
W24	13025	nypel	NPU 200
W24	13026	kanał okrągły ze szwem spiralnym	SR 200 3000
W24	13027	trójnik segmentowy z podwójną uszczelką	TCPU 200 200
W24	13028	redukcja tłoczona żeńska z podwójną uszczelką	RCFU 200 100
W24	13029	kanał okrągły ze szwem spiralnym	SR 100 655
W24	13030	nypel	NPU 100
W24	13031	kanał okrągły ze szwem spiralnym	SR 100 3000
W24	13032	kolano tłoczone z podwójną uszczelką	BU 100 90
W24	13033	kanał okrągły ze szwem spiralnym	SR 100 1410
W24	13034	kolano tłoczone z podwójną uszczelką	BU 100 90
W24	13035	kanał okrągły ze szwem spiralnym	SR 100 1105
W24	13036	nypel	NPU 100
W24	13037	kanał okrągły ze szwem spiralnym	SR 100 3000
W24	13038	kolano tłoczone z podwójną uszczelką	BU 100 90
W24	13039	kanał okrągły ze szwem spiralnym	SR 100 124
W24	13040	kolano tłoczone z podwójną uszczelką	BU 100 90
W24	13041	kanał okrągły ze szwem spiralnym	SR 100 256
W24	13042	klapa ppoż. z siłownkiem 24V i sprężyną powrotną (funkcja komfort)	Ø 100
W24	13043	kanał okrągły ze szwem spiralnym	SR 100 99
W24	13044	nypel	NPU 100
W24	13045	kanał okrągły ze szwem spiralnym	SR 100 3000
W24	13046	przepustnica regulacyjna okrągła	DRU 100
W24	13047	kanał okrągły ze szwem spiralnym	SR 100 274
W24	13048	przewód elastyczny	FD 100 561
W24	13049	zawór wywiewny	100
W24	13050	kanał okrągły ze szwem spiralnym	SR 200 543
W24	13051	trójnik segmentowy z podwójną uszczelką	TCPU 200 100
W24	13052	redukcja tłoczona żeńska z podwójną uszczelką	RCFU 200 160
W24	13053	mufa	MF 160
W24	13054	kolano tłoczone z podwójną uszczelką	BU 160 90
W24	13055	kanał okrągły ze szwem spiralnym	SR 160 3000
W24	13056	nypel	NPU 160
W24	13057	kanał okrągły ze szwem spiralnym	SR 160 286
W24	13058	klapa ppoż. z siłownkiem 24V i sprężyną powrotną (funkcja komfort)	Ø 160
W24	13059	kanał okrągły ze szwem spiralnym	SR 160 3000
W24	13060	nypel	NPU 160
W24	13061	kanał okrągły ze szwem spiralnym	SR 160 2187
W24	13062	kolano tłoczone z podwójną uszczelką	BU 160 90
W24	13063	kanał okrągły ze szwem spiralnym	SR 160 199
W24	13064	kolano tłoczone z podwójną uszczelką	BU 160 90
W24	13065	kanał okrągły ze szwem spiralnym	SR 160 3000
W24	13066	nypel	NPU 160
W24	13067	kanał okrągły ze szwem spiralnym	SR 160 3000

Zestawienie materiałów instalacja wentylacji			
system	nr elementu	nazwa elementu	oznaczenie
[-]	[-]	[-]	[-]
W24	13068	nypel	NPU 160
W24	13069	kanał okrągły ze szwem spiralnym	SR 160 513
W24	13070	trójnik segmentowy z podwójną uszczelką	TCPU 160 100
W24	13071	kanał okrągły ze szwem spiralnym	SR 160 1619
W24	13072	trójnik segmentowy z podwójną uszczelką	TCPU 160 100
W24	13073	redukcja tłoczona żeńska z podwójną uszczelką	RCFU 160 125
W24	13074	kanał okrągły ze szwem spiralnym	SR 125 1019
W24	13075	trójnik segmentowy z podwójną uszczelką	TCPU 125 100
W24	13076	kanał okrągły ze szwem spiralnym	SR 125 2482
W24	13077	kolano tłoczone z podwójną uszczelką	BU 125 90
W24	13078	kanał okrągły ze szwem spiralnym	SR 125 458
W24	13079	kolano tłoczone z podwójną uszczelką	BU 125 90
W24	13080	kanał okrągły ze szwem spiralnym	SR 125 467
W24	13081	trójnik segmentowy z podwójną uszczelką	TCPU 125 100
W24	13082	redukcja tłoczona żeńska z podwójną uszczelką	RCFU 125 100
W24	13083	kanał okrągły ze szwem spiralnym	SR 100 881
W24	13084	trójnik segmentowy z podwójną uszczelką	TCPU 100 100
W24	13085	kanał okrągły ze szwem spiralnym	SR 100 230
W24	13086	trójnik segmentowy z podwójną uszczelką	TCPU 100 100
W24	13087	mufa	MF 100
W24	13088	kolano tłoczone z podwójną uszczelką	BU 100 45
W24	13089	kanał okrągły ze szwem spiralnym	SR 100 130
W24	13090	kolano tłoczone z podwójną uszczelką	BU 100 45
W24	13091	kanał okrągły ze szwem spiralnym	SR 100 119
W24	13092	przepustnica regulacyjna okrągła	DRU 100
W24	13093	kanał okrągły ze szwem spiralnym	SR 100 358
W24	13094	kolano tłoczone z podwójną uszczelką	BU 100 90
W24	13095	kanał okrągły ze szwem spiralnym	SR 100 237
W24	13096	przewód elastyczny	FD 100 439
W24	13097	zawór wywiewny	100
W24	13098	kanał okrągły ze szwem spiralnym	SR 100 169
W24	13099	przepustnica regulacyjna okrągła	DRU 100
W24	13100	kanał okrągły ze szwem spiralnym	SR 100 182
W24	13101	przewód elastyczny	FD 100 569
W24	13102	zawór wywiewny	100
W24	13103	kanał okrągły ze szwem spiralnym	SR 100 151
W24	13104	przepustnica regulacyjna okrągła	DRU 100
W24	13105	mufa	MF 100
W24	13106	przewód elastyczny	FD 100 531
W24	13107	zawór wywiewny	100
W24	13108	mufa	MF 100
W24	13109	przepustnica regulacyjna okrągła	DRU 100
W24	13110	mufa	MF 100
W24	13111	przewód elastyczny	FD 100 594
W24	13112	zawór wywiewny	100
W24	13113	kanał okrągły ze szwem spiralnym	SR 100 150
W24	13114	przepustnica regulacyjna okrągła	DRU 100
W24	13115	kanał okrągły ze szwem spiralnym	SR 100 97
W24	13116	przewód elastyczny	FD 100 559
W24	13117	zawór wywiewny	100
W24	13118	kanał okrągły ze szwem spiralnym	SR 100 136
W24	13119	przepustnica regulacyjna okrągła	DRU 100

Zestawienie materiałów instalacja wentylacji			
system	nr elementu	nazwa elementu	oznaczenie
[-]	[-]	[-]	[-]
W24	13120	kanał okrągły ze szwem spiralnym	SR 100 145
W24	13121	przewód elastyczny	FD 100 535
W24	13122	zawór wywiewny	100
W24	13123	kanał okrągły ze szwem spiralnym	SR 100 186
W24	13124	przepustnica regulacyjna okrągła	DRU 100
W24	13125	kanał okrągły ze szwem spiralnym	SR 100 115
W24	13126	przewód elastyczny	FD 100 457
W24	13127	zawór wywiewny	100
W24	13128	kanał okrągły ze szwem spiralnym	SR 100 637
W24	13129	kolano tłoczone z podwójną uszczelką	BU 100 15
W24	13130	kanał okrągły ze szwem spiralnym	SR 100 175
W24	13131	kolano tłoczone z podwójną uszczelką	BU 100 15
W24	13132	kanał okrągły ze szwem spiralnym	SR 100 603
W24	13133	kolano tłoczone z podwójną uszczelką	BU 100 90
W24	13134	kanał okrągły ze szwem spiralnym	SR 100 518
W24	13135	kolano tłoczone z podwójną uszczelką	BU 100 90
W24	13136	kanał okrągły ze szwem spiralnym	SR 100 1504
W24	13137	nypel	NPU 100
W24	13138	kanał okrągły ze szwem spiralnym	SR 100 1504
W24	13139	trójnik segmentowy z podwójną uszczelką	TCPU 100 100
W24	13140	kanał okrągły ze szwem spiralnym	SR 100 273
W24	13141	kolano tłoczone z podwójną uszczelką	BU 100 90
W24	13142	kanał okrągły ze szwem spiralnym	SR 100 105
W24	13143	kolano tłoczone z podwójną uszczelką	BU 100 90
W24	13144	kanał okrągły ze szwem spiralnym	SR 100 853
W24	13145	kolano tłoczone z podwójną uszczelką	BU 100 90
W24	13146	kanał okrągły ze szwem spiralnym	SR 100 105
W24	13147	kolano tłoczone z podwójną uszczelką	BU 100 90
W24	13148	mufa	MF 100
W24	13149	trójnik segmentowy z podwójną uszczelką	TCPU 100 100
W24	13150	mufa	MF 100
W24	13151	przepustnica regulacyjna okrągła	DRU 100
W24	13152	kanał okrągły ze szwem spiralnym	SR 100 132
W24	13153	przewód elastyczny	FD 100 585
W24	13154	zawór wywiewny	100
W24	13155	kanał okrągły ze szwem spiralnym	SR 100 1163
W24	13156	przepustnica regulacyjna okrągła	DRU 100
W24	13157	kanał okrągły ze szwem spiralnym	SR 100 115
W24	13158	przewód elastyczny	FD 100 576
W24	13159	zawór wywiewny	100
W24	13160	kanał okrągły ze szwem spiralnym	SR 100 152
W24	13161	przepustnica regulacyjna okrągła	DRU 100
W24	13162	kanał okrągły ze szwem spiralnym	SR 100 205
W24	13163	przewód elastyczny	FD 100 508
W24	13164	zawór wywiewny	100
W24	13165	kanał okrągły ze szwem spiralnym	SR 125 365
W24	13166	kolano tłoczone z podwójną uszczelką	BU 125 45
W24	13167	kanał okrągły ze szwem spiralnym	SR 125 117
W24	13168	kolano tłoczone z podwójną uszczelką	BU 125 45
W24	13169	kanał okrągły ze szwem spiralnym	SR 125 591
W24	13170	kolano tłoczone z podwójną uszczelką	BU 125 45
W24	13171	kanał okrągły ze szwem spiralnym	SR 125 117
W24	13172	kolano tłoczone z podwójną uszczelką	BU 125 45
W24	13173	kanał okrągły ze szwem spiralnym	SR 125 1588

Zestawienie materiałów instalacja wentylacji			
system	nr elementu	nazwa elementu	oznaczenie
[-]	[-]	[-]	[-]
W24	13174	trójnik segmentowy z podwójną uszczelką	TCPU 125 100
W24	13175	kanał okrągły ze szwem spiralnym	SR 125 474
W24	13176	trójnik segmentowy z podwójną uszczelką	TCPU 125 125
W24	13177	redukcja tłoczona żeńska z podwójną uszczelką	RCFU 125 100
W24	13178	kanał okrągły ze szwem spiralnym	SR 100 175
W24	13179	przepustnica regulacyjna okrągła	DRU 100
W24	13180	kanał okrągły ze szwem spiralnym	SR 100 254
W24	13181	przewód elastyczny	FD 100 767
W24	13182	zawór wywiewny	100
W24	13183	kanał okrągły ze szwem spiralnym	SR 125 391
W24	13184	przepustnica regulacyjna okrągła	DRU 125
W24	13185	kanał okrągły ze szwem spiralnym	SR 125 162
W24	13186	przewód elastyczny	FD 125 626
W24	13187	redukcja tłoczona żeńska z podwójną uszczelką	RCFU 160 125
W24	13188	zawór wywiewny	160
W24	13189	kanał okrągły ze szwem spiralnym	SR 100 117
W24	13190	przepustnica regulacyjna okrągła	DRU 100
W24	13191	kanał okrągły ze szwem spiralnym	SR 100 165
W24	13192	przewód elastyczny	FD 100 826
W24	13193	zawór wywiewny	100
W24	13194	kanał okrągły ze szwem spiralnym	SR 125 755
W24	13195	kolano tłoczone z podwójną uszczelką	BU 125 90
W24	13196	kanał okrągły ze szwem spiralnym	SR 125 639
W24	13197	trójnik segmentowy z podwójną uszczelką	TCPU 125 100
W24	13198	redukcja tłoczona żeńska z podwójną uszczelką	RCFU 125 100
W24	13199	kanał okrągły ze szwem spiralnym	SR 100 1147
W24	13200	kolano tłoczone z podwójną uszczelką	BU 100 90
W24	13201	kanał okrągły ze szwem spiralnym	SR 100 1123
W24	13202	trójnik segmentowy z podwójną uszczelką	TCPU 100 100
W24	13203	kanał okrągły ze szwem spiralnym	SR 100 188
W24	13204	kolano tłoczone z podwójną uszczelką	BU 100 60
W24	13205	mufa	MF 100
W24	13206	kolano tłoczone z podwójną uszczelką	BU 100 60
W24	13207	kanał okrągły ze szwem spiralnym	SR 100 555
W24	13208	kolano tłoczone z podwójną uszczelką	BU 100 45
W24	13209	kanał okrągły ze szwem spiralnym	SR 100 222
W24	13210	kolano tłoczone z podwójną uszczelką	BU 100 45
W24	13211	kanał okrągły ze szwem spiralnym	SR 100 319
W24	13212	trójnik segmentowy z podwójną uszczelką	TCPU 100 100
W24	13213	kanał okrągły ze szwem spiralnym	SR 100 141
W24	13214	przepustnica regulacyjna okrągła	DRU 100
W24	13215	kanał okrągły ze szwem spiralnym	SR 100 125
W24	13216	przewód elastyczny	FD 100 657
W24	13217	zawór wywiewny	100
W24	13218	kanał okrągły ze szwem spiralnym	SR 100 1110
W24	13219	przepustnica regulacyjna okrągła	DRU 100
W24	13220	kanał okrągły ze szwem spiralnym	SR 100 235
W24	13221	przewód elastyczny	FD 100 552
W24	13222	zawór wywiewny	100
W24	13223	kanał okrągły ze szwem spiralnym	SR 100 250
W24	13224	przepustnica regulacyjna okrągła	DRU 100

Zestawienie materiałów instalacja wentylacji			
system	nr elementu	nazwa elementu	oznaczenie
[-]	[-]	[-]	[-]
W24	13225	kanał okrągły ze szwem spiralnym	SR 100 732
W24	13226	przewód elastyczny	FD 100 432
W24	13227	zawór wywiewny	100
W24	13228	kanał okrągły ze szwem spiralnym	SR 100 189
W24	13229	przepustnica regulacyjna okrągła	DRU 100
W24	13230	mufa	MF 100
W24	13231	przewód elastyczny	FD 100 478
W24	13232	zawór wywiewny	100
WT1	13233a	kanał okrągły ze szwem spiralnym	SR 125 2110
WT1	13233b	klapa ppoż. z siłownkiem 24V i sprężyną powrotną (funkcja komfort)	Ø 125
WT1	13233c	kanał okrągły ze szwem spiralnym	SR 125 446
WT1	13233d	kolano tłoczone z podwójną uszczelką	BU 125 90
WT1	13233e	kanał okrągły ze szwem spiralnym	SR 125 223
WT1	13233f	klapa ppoż. z siłownkiem 24V i sprężyną powrotną (funkcja komfort)	Ø 125
WT1	13233g	kanał okrągły ze szwem spiralnym	SR 125 823
WT1	13233h	przewód elastyczny	FD 125 352
WT1	13233i	redukcja tłoczona żeńska z podwójną uszczelką	RCFU 160 125
WT1	13233j	kanał okrągły ze szwem spiralnym	SR 125 3000
WT1	13234	nypel	NPU 125
WT1	13235	klapa ppoż. z siłownkiem 24V i sprężyną powrotną (funkcja komfort)	Ø 125
WT1	13236	kanał okrągły ze szwem spiralnym	SR 125 3000
WT1	13237	nypel	NPU 125
WT1	13238	kanał okrągły ze szwem spiralnym	SR 125 3000
WT1	13239	nypel	NPU 125
WT1	13240	kanał okrągły ze szwem spiralnym	SR 125 1739
WT1	13241	kolano tłoczone z podwójną uszczelką	BU 125 90
WT1	13242	kanał okrągły ze szwem spiralnym	SR 125 224
WT1	13243	zawór wywiewny	160
WT2	13244	kanał okrągły ze szwem spiralnym	SR 160 3000
WT2	13245	nypel	NPU 160
WT2	13246	kanał okrągły ze szwem spiralnym	SR 160 2454
WT2	13247	klapa ppoż. z siłownkiem 24V i sprężyną powrotną (funkcja komfort)	Ø 160
WT2	13248	kanał okrągły ze szwem spiralnym	SR 160 799
WT2	13249	kolano tłoczone z podwójną uszczelką	BU 160 90
WT2	13250	kanał okrągły ze szwem spiralnym	SR 160 422
WT2	13251	kolano tłoczone z podwójną uszczelką	BU 160 90
WT2	13252	kanał okrągły ze szwem spiralnym	SR 160 2062
WT2	13253	klapa ppoż. z siłownkiem 24V i sprężyną powrotną (funkcja komfort)	Ø 160
WT2	13254	kanał okrągły ze szwem spiralnym	SR 160 352
WT2	13255	kolano tłoczone z podwójną uszczelką	BU 160 90
WT2	13256	kanał okrągły ze szwem spiralnym	SR 160 2071
WT2	13257	kolano tłoczone z podwójną uszczelką	BU 160 90
WT2	13258	kanał okrągły ze szwem spiralnym	SR 160 2942
WT2	13260	kanał okrągły ze szwem spiralnym	SR 160 247
WT2	13261	kolano tłoczone z podwójną uszczelką	BU 160 90
WT2	13262	kanał okrągły ze szwem spiralnym	SR 160 488
WT2	13263	elastyczny tłumik hałasu długości 0,6 m, Ø 160	0,6m / 160

Zestawienie materiałów instalacja wentylacji			
system	**nr elementu**	**nazwa elementu**	**oznaczenie**
[-]	[-]	[-]	[-]
WT2	13264	kanał okrągły ze szwem spiralnym	SR 160 438
WT2	13265	wentylator kanałowy + regulator + klapa zwrotna Vw = 200 [m^3/h], Δp = 130 [Pa],	-
WT2	13266	kanał okrągły ze szwem spiralnym	SR 160 480
WT2	13267	elastyczny tłumik hałasu długości 0,6 m, Ø 160	0,6m / 160
WT2	13268	kanał okrągły ze szwem spiralnym	SR 160 3000
WT2	13269	nasadka siodłowa na kanał okrągły	LTRSR-200-100-160-100
WT2	13270	kratka wentylacyna wywiewna z przepustnicą regulacyjną Aef = 0,0111 [m^2]	200x100
WT2	13271	nypel	NPU 160
WT2	13272	kanał okrągły ze szwem spiralnym	SR 160 1274
WT2	13273	nasadka siodłowa na kanał okrągły	LTRSR-200-100-160-100
WT2	13274	kratka wentylacyna wywiewna z przepustnicą regulacyjną Aef = 0,0111 [m^2]	200x100
WT2	13275	zaślepka kanału	ESU 160
WT2	13536	klapa ppoż. z siłownkiem 24V i sprężyną powrotną (funkcja komfort)	Ø 160
WT3	13276	kanał okrągły ze szwem spiralnym	SR 200 3000
WT3	13277	nypel	NPU 200
WT3	13278	kanał okrągły ze szwem spiralnym	SR 200 2443
WT3	13279	klapa ppoż. z siłownkiem 24V i sprężyną powrotną (funkcja komfort)	Ø 200
WT3	13280	kanał okrągły ze szwem spiralnym	SR 200 308
WT3	13281	kolano tłoczone z podwójną uszczelką	BU 200 90
WT3	13282	kanał okrągły ze szwem spiralnym	SR 200 349
WT3	13283	kolano tłoczone z podwójną uszczelką	BU 200 90
WT3	13284	kanał okrągły ze szwem spiralnym	SR 200 2472
WT3	13285	klapa ppoż. z siłownkiem 24V i sprężyną powrotną (funkcja komfort)	Ø 200
WT3	13286	kanał okrągły ze szwem spiralnym	SR 200 306
WT3	13287	kolano tłoczone z podwójną uszczelką	BU 200 90
WT3	13288	kanał okrągły ze szwem spiralnym	SR 200 1995
WT3	13289	kolano tłoczone z podwójną uszczelką	BU 200 90
WT3	13290	kanał okrągły ze szwem spiralnym	SR 200 2911
WT3	13292	kanał okrągły ze szwem spiralnym	SR 200 233
WT3	13293	kolano tłoczone z podwójną uszczelką	BU 200 90
WT3	13294	kanał okrągły ze szwem spiralnym	SR 200 3000
WT3	13295	nypel	NPU 200
WT3	13296	kanał okrągły ze szwem spiralnym	SR 200 580
WT3	13297	elastyczny tłumik hałasu długości 1,2 m, Ø 200	1,2m / 200
WT3	13298	kanał okrągły ze szwem spiralnym	SR 200 1696
WT3	13299	kolano tłoczone z podwójną uszczelką	BU 200 90
WT3	13300	kanał okrągły ze szwem spiralnym	SR 200 981
WT3	13301	wentylator kanałowy + regulator + klapa zwrotna Vw = 470 [m^3/h], Δp = 200[Pa],	-
WT3	13302	kanał okrągły ze szwem spiralnym	SR 200 657
WT3	13303	elastyczny tłumik hałasu długości 1,2 m, Ø 200	1,2m / 200
WT3	13304	kanał okrągły ze szwem spiralnym	SR 200 2837
WT3	13305	nasadka siodłowa na kanał okrągły	LTRSR-500-100-200-100
WT3	13306	kratka wentylacyna wywiewna z przepustnicą regulacyjną Aef = 0,0301 [m^2]	500x100

Zestawienie materiałów instalacja wentylacji			
system	**nr ele-mentu**	**nazwa elementu**	**oznaczenie**
[-]	[-]	[-]	[-]
WT3	13307	nypel	NPU 200
WT3	13308	kanał okrągły ze szwem spiralnym	SR 200 3000
WT3	13309	nasadka siodłowa na kanał okrągły	LTRSR-500-100-200-100
WT3	13310	kratka wentylacyna wywiewna z prze-pustnicą regulacyjną Aef = 0,0301 [m^2]	500x100
WT3	13311	zaślepka kanału	ESU 200
WT3	13537	klapa ppoż. z siłownkiem 24V i sprężyną powrotną (funkcja komfort)	Ø 200
WT4	13312	kanał okrągły ze szwem spiralnym	SR 200 1953
WT4	13313	kolano tłoczone z podwójną uszczelką	BU 200 45
WT4	13314	kanał okrągły ze szwem spiralnym	SR 200 190
WT4	13315	kolano tłoczone z podwójną uszczelką	BU 200 45
WT4	13316	kanał okrągły ze szwem spiralnym	SR 200 629
WT4	13317	nypel	NPU 200
WT4	13318	kanał okrągły ze szwem spiralnym	SR 200 2274
WT4	13319	klapa ppoż. z siłownkiem 24V i sprężyną powrotną (funkcja komfort)	Ø 200
WT4	13320	kanał okrągły ze szwem spiralnym	SR 200 246
WT4	13321	kolano tłoczone z podwójną uszczelką	BU 200 90
WT4	13322	kanał okrągły ze szwem spiralnym	SR 200 2255
WT4	13323	kolano tłoczone z podwójną uszczelką	BU 200 90
WT4	13324	kanał okrągły ze szwem spiralnym	SR 200 394
WT4	13325	kolano tłoczone z podwójną uszczelką	BU 200 90
WT4	13326	kanał okrągły ze szwem spiralnym	SR 200 2997
WT4	13327	klapa ppoż. z siłownkiem 24V i sprężyną powrotną (funkcja komfort)	Ø 200
WT4	13328	kanał okrągły ze szwem spiralnym	SR 200 245
WT4	13329	kolano tłoczone z podwójną uszczelką	BU 200 90
WT4	13330	kanał okrągły ze szwem spiralnym	SR 200 1034
WT4	13331	kolano tłoczone z podwójną uszczelką	BU 200 90
WT4	13332	kanał okrągły ze szwem spiralnym	SR 200 1165
WT4	13333	kolano tłoczone z podwójną uszczelką	BU 200 90
WT4	13334	kanał okrągły ze szwem spiralnym	SR 200 2959
WT4	13335	klapa ppoż. z siłownkiem 24V i sprężyną powrotną (funkcja komfort)	Ø 200
WT4	13336	kanał okrągły ze szwem spiralnym	SR 200 185
WT4	13337	kolano tłoczone z podwójną uszczelką	BU 200 90
WT4	13338	kanał okrągły ze szwem spiralnym	SR 200 1003
WT4	13339	kolano tłoczone z podwójną uszczelką	BU 200 90
WT4	13340	mufa	MF 200
WT4	13341	redukcja tłoczona męska z podwójną uszczelką	RCU 200 160
WT4	13342	kanał okrągły ze szwem spiralnym	SR 160 172
WT4	13343	elastyczny tłumik hałasu długości 1,2 m, Ø 160	0,6m / 160
WT4	13344	kanał okrągły ze szwem spiralnym	0,6m / 160
WT4	13345	wentylator kanałowy + regulator + klapa zwrotna Vw = 250 [m^3/h], Δp = 130 [Pa],	-
WT4	13346	kanał okrągły ze szwem spiralnym	SR 160 462
WT4	13347	elastyczny tłumik hałasu długości 1,2 m, Ø 160	0,6m / 160
WT4	13348	kanał okrągły ze szwem spiralnym	0,6m / 160
WT4	13349	redukcja tłoczona męska z podwójną uszczelką	RCU 200 160
WT4	13350	kanał okrągły ze szwem spiralnym	SR 200 1290

Zestawienie materiałów instalacja wentylacji			
system	nr elementu	nazwa elementu	oznaczenie
[-]	[-]	[-]	[-]
WT4	13351	zaślepka kanału	ESU 200
WT4	13352	nasadka siodłowa na kanał okrągły	LTRSR-500-100-200-100
WT4	13353	kratka wentylacyna wywiewna z przepustnicą regulacyjną Aef = 0,0301 [m^2]	500x100
WT5	13354	kanał okrągły ze szwem spiralnym	SR 200 1903
WT5	13355	kolano tłoczone z podwójną uszczelką	BU 200 90
WT5	13356	kanał okrągły ze szwem spiralnym	SR 200 446
WT5	13357	kolano tłoczone z podwójną uszczelką	BU 200 90
WT5	13358	kanał okrągły ze szwem spiralnym	SR 200 1306
WT5	13359	nypel	NPU 200
WT5	13360	kanał okrągły ze szwem spiralnym	SR 200 3000
WT5	13361	nypel	NPU 200
WT5	13362	kanał okrągły ze szwem spiralnym	SR 200 3000
WT5	13363	nypel	NPU 200
WT5	13364	kanał okrągły ze szwem spiralnym	SR 200 3000
WT5	13365	nypel	NPU 200
WT5	13366	kanał okrągły ze szwem spiralnym	SR 200 891
WT5	13367	kolano tłoczone z podwójną uszczelką	BU 200 90
WT5	13368	kanał okrągły ze szwem spiralnym	SR 200 823
WT5	13369	kolano tłoczone z podwójną uszczelką	BU 200 90
WT5	13370	kanał okrągły ze szwem spiralnym	SR 200 1764
WT5	13371	trójnik segmentowy z podwójną uszczelką	TCPU 200 200
WT5	13372	kanał okrągły ze szwem spiralnym	SR 200 611
WT5	13373	przepustnica regulacyjna okrągła	DRU 200
WT5	13374	kanał okrągły ze szwem spiralnym	SR 200 857
WT5	13375	kolano tłoczone z podwójną uszczelką	BU 200 90
WT5	13376	mufa	MF 200
WT5	13377	zawór wywiewny	200
WT5	13378	mufa	MF 200
WT5	13379	kolano tłoczone z podwójną uszczelką	BU 200 60
WT5	13380	kanał okrągły ze szwem spiralnym	SR 200 151
WT5	13381	kolano tłoczone z podwójną uszczelką	BU 200 60
WT5	13382	kanał okrągły ze szwem spiralnym	SR 200 2185
WT5	13383	przepustnica regulacyjna okrągła	DRU 200
WT5	13384	kanał okrągły ze szwem spiralnym	SR 200 1063
WT5	13385	kolano tłoczone z podwójną uszczelką	BU 200 90
WT5	13386	mufa	MF 200
WT5	13387	zawór wywiewny	200
WT6	13388	kanał okrągły ze szwem spiralnym	SR 100 1473
WT6	13389	kolano tłoczone z podwójną uszczelką	BU 100 90
WT6	13390	kanał okrągły ze szwem spiralnym	SR 100 2124
WT6	13391	kolano tłoczone z podwójną uszczelką	BU 100 90
WT6	13392	kanał okrągły ze szwem spiralnym	SR 100 3000
WT6	13393	nypel	NPU 100
WT6	13394	kanał okrągły ze szwem spiralnym	SR 100 438
WT6	13395	klapa ppoż. z siłownkiem 24V i sprężyną powrotną (funkcja komfort)	Ø 100
WT6	13396	kanał okrągły ze szwem spiralnym	SR 100 3000
WT6	13397	nypel	NPU 100
WT6	13398	kanał okrągły ze szwem spiralnym	SR 100 929
WT6	13399	kolano tłoczone z podwójną uszczelką	BU 100 90
WT6	13400	kanał okrągły ze szwem spiralnym	SR 100 2317
WT6	13401	kolano tłoczone z podwójną uszczelką	BU 100 90

Zestawienie materiałów instalacja wentylacji			
system	nr elementu	nazwa elementu	oznaczenie
[-]	[-]	[-]	[-]
WT6	13402	kanał okrągły ze szwem spiralnym	SR 100 2263
WT6	13403	kolano tłoczone z podwójną uszczelką	BU 100 90
WT6	13404	kanał okrągły ze szwem spiralnym	SR 100 127
WT6	13405	kolano tłoczone z podwójną uszczelką	BU 100 90
WT6	13406	kanał okrągły ze szwem spiralnym	SR 100 3000
WT6	13407	nypel	NPU 100
WT6	13408	kanał okrągły ze szwem spiralnym	SR 100 561
WT6	13409	kolano tłoczone z podwójną uszczelką	BU 100 90
WT6	13410	kanał okrągły ze szwem spiralnym	SR 100 238
WT6	13411	kolano tłoczone z podwójną uszczelką	BU 100 90
WT6	13412	kanał okrągły ze szwem spiralnym	SR 100 2661
WT6	13413	klapa ppoż. z siłownkiem 24V i sprężyną powrotną (funkcja komfort)	Ø 100
WT6	13414	kanał okrągły ze szwem spiralnym	SR 100 671
WT6	13415	kolano tłoczone z podwójną uszczelką	BU 100 90
WT6	13416	kanał okrągły ze szwem spiralnym	SR 100 1421
WT6	13417	kolano tłoczone z podwójną uszczelką	BU 100 15
WT6	13418	kanał okrągły ze szwem spiralnym	SR 100 281
WT6	13419	kolano tłoczone z podwójną uszczelką	BU 100 15
WT6	13420	kanał okrągły ze szwem spiralnym	SR 100 807
WT6	13421	przewód elastyczny	FD 100 652
WT6	13422	zawór wywiewny	100
WT7	13423	kanał okrągły ze szwem spiralnym	SR 100 3000
WT7	13424	nypel	NPU 100
WT7	13425	kanał okrągły ze szwem spiralnym	SR 100 2475
WT7	13426	klapa ppoż. z siłownkiem 24V i sprężyną powrotną (funkcja komfort)	Ø 100
WT7	13427	kanał okrągły ze szwem spiralnym	SR 100 1191
WT7	13428	kolano tłoczone z podwójną uszczelką	BU 100 90
WT7	13429	kanał okrągły ze szwem spiralnym	SR 100 502
WT7	13430	kolano tłoczone z podwójną uszczelką	BU 100 90
WT7	13431	kanał okrągły ze szwem spiralnym	SR 100 1794
WT7	13432	klapa ppoż. z siłownkiem 24V i sprężyną powrotną (funkcja komfort)	Ø 100
WT7	13433	kanał okrągły ze szwem spiralnym	SR 100 403
WT7	13434	kolano tłoczone z podwójną uszczelką	BU 100 90
WT7	13435	kanał okrągły ze szwem spiralnym	SR 100 2198
WT7	13436	kolano tłoczone z podwójną uszczelką	BU 100 90
WT7	13437	kanał okrągły ze szwem spiralnym	SR 100 3007
WT7	13439	kanał okrągły ze szwem spiralnym	SR 100 302
WT7	13440	kolano tłoczone z podwójną uszczelką	BU 100 90
WT7	13441	kanał okrągły ze szwem spiralnym	SR 100 209
WT7	13442	elastyczny tłumik hałasu długości 1,2 m, Ø 100	1,2m / 100
WT7	13443	mufa	MF 100
WT7	13444	redukcja tłoczona męska z podwójną uszczelką	RCU 125 100
WT7	13445	kanał okrągły ze szwem spiralnym	SR 125 214
WT7	13446	wentylator kanałowy + regulator + klapa zwrotna Vw = 70 [m^3/h], Δp = 140 [Pa],	-
WT7	13447	kanał okrągły ze szwem spiralnym	SR 125 244
WT7	13448	redukcja tłoczona męska z podwójną uszczelką	RCU 125 100
WT7	13449	kanał okrągły ze szwem spiralnym	SR 100 181

Zestawienie materiałów instalacja wentylacji			
system	nr elementu	nazwa elementu	oznaczenie
[-]	[-]	[-]	[-]
WT7	13450	elastyczny tłumik hałasu długości 1,2 m, Ø 100	1,2m / 100
WT7	13451	kanał okrągły ze szwem spiralnym	SR 100 144
WT7	13452	kolano tłoczone z podwójną uszczelką	BU 100 90
WT7	13453	mufa	MF 100
WT7	13454	redukcja tłoczona żeńska z podwójną uszczelką	RCFU 125 100
WT7	13455	zawór wywiewny	125
WT7	13538	klapa ppoż. z siłownikiem 24V i sprężyną powrotną (funkcja komfort)	Ø 100
WD	13456	kanał okrągły ze szwem spiralnym	SR 315 1396
WD	13457	kolano tłoczone z podwójną uszczelką	BU 315 90
WD	13458	redukcja tłoczona żeńska z podwójną uszczelką	RCFU 315 250
WD	13459	kanał okrągły ze szwem spiralnym	SR 250 338
WD	13460	Okrągły regultor V.A.V. o wydajności 810 [m^3/h] wykonany z ognioodpornego materiału PPS do dygestorium. Wyposażony w pełną automatykę umożliwiającą sterowanie dodatkowym regulatorem V.A.V. np.. Na instalcji nawiewnej. Regulatorwyposażony w tłumik hałasu w wykonaniu chemoodpornym.	250
WD	13461	kanał okrągły ze szwem spiralnym	SR 250 360
WD	13462	tłumik na kanaał okrągły (dla regulatora VAV)	100/0250x1000
WD	13463	kanał okrągły ze szwem spiralnym	SR 250 156
WD	13464	kolano tłoczone z podwójną uszczelką	BU 250 90
WD	13465	kanał okrągły ze szwem spiralnym	SR 250 1141
KL1	13467	kanał okrągły ze szwem spiralnym	SR 125 1339
KL1	13468	redukcja tłoczona żeńska z podwójną uszczelką	RCFU 160 125
KL1	13469	zawór wywiewny	160
KL2	13470	kanał okrągły ze szwem spiralnym	SR 125 1339
KL2	13471	redukcja tłoczona żeńska z podwójną uszczelką	RCFU 160 125
KL2	13472	zawór wywiewny	160
KL3	13473	kanał okrągły ze szwem spiralnym	SR 125 1339
KL3	13474	redukcja tłoczona żeńska z podwójną uszczelką	RCFU 160 125
KL3	13475	zawór wywiewny	160
KL4	13476	kanał okrągły ze szwem spiralnym	SR 125 1339
KL4	13477	redukcja tłoczona żeńska z podwójną uszczelką	RCFU 160 125
KL4	13478	zawór wywiewny	160
KZ	13479	kanał prostokątny	LKR-150-450-329
KZ	13480	kolano prostokątne (łuk)	LBXR-150-450-90
KZ	13481	kanał prostokątny	LKR-150-450-1250
KZ	13482	kanał prostokątny	LKR-150-450-1250
KZ	13483	kanał prostokątny	LKR-150-450-1250
KZ	13484	kanał prostokątny	LKR-150-450-1250
KZ	13485	kanał prostokątny	LKR-150-450-865
KZ	13486	nasadka siodłowa	LTR-400-300-125-P20-400
KZ	13487	CZERPNIA ŚCIENNA 400X300 AEF = 0,078 [M2]	400x300
KZ	13488	zaślepka kanału prostokątnego	LEPR-150-450

Zestawienie materiałów instalacja wentylacji			
system	nr elementu	nazwa elementu	oznaczenie
[-]	[-]	[-]	[-]
KZ	13489	kanał prostokątny	LKR-150-450-329
KZ	13490	kolano prostokątne (łuk)	LBXR-150-450-90
KZ	13491	kanał prostokątny	LKR-150-450-1250
KZ	13492	kanał prostokątny	LKR-150-450-1250
KZ	13493	kanał prostokątny	LKR-150-450-1250
KZ	13494	kanał prostokątny	LKR-150-450-1250
KZ	13495	kanał prostokątny	LKR-150-450-865
KZ	13496	nasadka siodłowa	LTR-400-300-125-P20-400
KZ	13497	CZERPNIA ŚCIENNA 400X300 AEF = 0,078 [M2]	400x300
KZ	13498	zaślepka kanału prostokątnego	LEPR-150-450
KZ	13499	kanał prostokątny	LKR-150-450-329
KZ	13500	kolano prostokątne (łuk)	LBXR-150-450-90
KZ	13501	kanał prostokątny	LKR-150-450-1250
KZ	13502	kanał prostokątny	LKR-150-450-1250
KZ	13503	kanał prostokątny	LKR-150-450-1250
KZ	13504	kanał prostokątny	LKR-150-450-1250
KZ	13505	kanał prostokątny	LKR-150-450-865
KZ	13506	nasadka siodłowa	LTR-400-300-125-P20-400
KZ	13507	CZERPNIA ŚCIENNA 400X300 AEF = 0,078 [M2]	400x300
KZ	13508	zaślepka kanału prostokątnego	LEPR-150-450

Zestawienie materiałów instalacja wentylacji		
system	nazwa elementu	ilość
[-]	[-]	[-]
NW1	Centrala wentylacyjna nawiewno - wywiewna z wymiennikiem obrotowym automatyką i okablowaniem - wersja dachowa. Szafa sterownicza z dodatkowymi stykami sterującymi wentylatorami. Zblokowana wyrzutnia powietrza	1
	Wydajność nawiewu 16800 [m³/h]	
	Wydajność wywiewu 16800 [m³/h]	
	Spręż dyspozycyjny 300/250 [Pa]	
	filtry nawiew M5	
	filtry wywiew M5	
	moc nagrzewnicy 85,6[kW]	
	parametr grzewczy 60/40 [°C] glikol propylenowy (40%)	
	moc chłodnicy 74,1 [kW]	
	parametr chłodniczy 7/12 [°C] glikol propylenowy (40%)	
	moc elektryczna 14 [kW] , 3x400 [V]	
	wymiary [SxWxD] 3248 mm x 2555mm x6009 mm	
	masa 4599 [kg]	

Zestawienie materiałów instalacja wentylacji		
system	**nazwa elementu**	**ilość**
[-]	[-]	[-]
NW2	Centrala wentylacyjna nawiewno - wywiewna z wymiennikiem glikolowym automatyką i okablowaniem - wersja dachowa. Szafa sterownicza z dodatkowymi stykami sterującymi wentylatorami. Zblokowana wyrzutnia powietrza. Pełny układ hydrauliczny odzysku glikolowego	1
	Wydajność nawiewu 4670 [m³/h]	
	Wydajność wywiewu 2020 [m³/h]	
	Spręż dyspozycyjny 340/210 [Pa]	
	filtry nawiew M5	
	filtry wywiew M5	
	moc nagrzewnicy 22,4[kW]	
	parametr grzewczy 60/40 [°C] glikol propylenowy (40%)	
	moc chłodnicy 9,7 [kW]	
	parametr chłodniczy 7/12 [°C] glikol propylenowy (40%)	
	moc elektryczna 2,6[kW] , 3x400 [V]	
	wymiary [SxWxD] 1012 mm x 1991,5mm x 5385 mm	
	masa 2094 [kg]	
NW2_2	Centrala wentylacyjna wywiewna z wymiennikiem glikolowym automatyką i okablowaniem - wersja dachowa. Szafa sterownicza z dodatkowymi stykami sterującymi wentylatorami. Zblokowana wyrzutnia powietrza. Pełny układ hydrauliczny odzysku glikolowego	1
	Wydajność wywiewu 1465 [m³/h]	
	Spręż dyspozycyjny 300 [Pa]	
	filtry wywiew M5	
	moc elektryczna 1,5 [kW] , 3x400 [V]	
	wymiary [SxWxD] 706 mm x 864.5 mm x 4340 mm	
	masa 652 [kg]	
NW3	Centrala wentylacyjna nawiewno - wywiewna z komorą mieszania z wymiennikiem obrotowym automatyką i okablowaniem - wersja dachowa. Szafa sterownicza z dodatkowymi stykami sterującymi wentylatorami. Zblokowana wyrzutnia powietrza	1
	Wydajność nawiewu 21180 [m³/h]	
	Wydajność wywiewu 20980 [m³/h]	
	Spręż dyspozycyjny 260/190 [Pa]	
	filtry nawiew M5	
	filtry wywiew M5	
	moc nagrzewnicy 87,9 [kW]	
	parametr grzewczy 60/40 [°C] glikol propylenowy (40%)	
	moc chłodnicy 119,4 [kW]	
	parametr chłodniczy 7/12 [°C] glikol propylenowy (40%)	
	moc elektryczna 22 [kW] , 3x400 [V]	
	wymiary [SxWxD] 3860 mm x 2740.5 mm x 6228 mm	
	masa 5994 [kg]	
NW4	Centrala wentylacyjna nawiewno - wywiewna z wymiennikiem obrotowym automatyką i okablowaniem - wersja dachowa. Szafa sterownicza z dodatkowymi stykami sterującymi wentylatorami. Zblokowana wyrzutnia powietrza	1
	Wydajność nawiewu 2155 [m³/h]	

Zestawienie materiałów instalacja wentylacji		
system	nazwa elementu	ilość
[-]	[-]	[-]
	Wydajność wywiewu 1650 [m³/h]	
	Spręż dyspozycyjny 380/350 [Pa]	
	filtry nawiew M5	
	filtry wywiew M5	
	moc nagrzewnicy 7,8 [kW]	
	parametr grzewczy 60/40 [°C] glikol propylenowy (40%)	
	moc chłodnicy 4,5 [kW]	
	parametr chłodniczy 7/12 [°C] glikol propylenowy (40%)	
	moc elektryczna 2,5 [kW] , 3x400 [V]	
	wymiary [SxWxD] 706 (1260) mm x 1488 mm x 5280 mm	
	masa 1500 [kg]	
NW5	Centrala wentylacyjna nawiewno - wywiewna z wymiennikiem obrotowym automatyką i okablowaniem - wersja dachowa. Szafa sterownicza z dodatkowymi stykami sterującymi wentylatorami. Zblokowana wyrzutnia powietrza	1
	Wydajność nawiewu 5900 [m³/h]	
	Wydajność wywiewu 5250 [m³/h]	
	Spręż dyspozycyjny 480/360 [Pa]	
	filtry nawiew M5	
	filtry wywiew M5	
	moc nagrzewnicy 21,4 [kW]	
	parametr grzewczy 60/40 [°C] glikol propylenowy (40%)	
	moc chłodnicy 12,1 [kW]	
	parametr chłodniczy 7/12 [°C] glikol propylenowy (40%)	
	moc elektryczna 5,5 [kW] , 3x400 [V]	
	wymiary [SxWxD] 1012 (1650) mm x 2100 mm x 5666 mm	
	masa 1994 [kg]	
NW6	Centrala wentylacyjna nawiewno - wywiewna z wymiennikiem glikolowym automatyką i okablowaniem - wersja dachowa. Szafa sterownicza z dodatkowymi stykami sterującymi wentylatorami. Zblokowana wyrzutnia powietrza. Pełny układ hydrauliczny odzysku glikolowego	1
	Wydajność nawiewu 3700 [m³/h]	
	Wydajność wywiewu 3600 [m³/h]	
	Spręż dyspozycyjny 490/380 [Pa]	
	filtry nawiew M5	
	filtry wywiew M5	
	moc nagrzewnicy 21,9 [kW]	
	parametr grzewczy 60/40 [°C] glikol propylenowy (40%)	
	moc chłodnicy 7,7 [kW]	
	parametr chłodniczy 7/12 [°C] glikol propylenowy (40%)	
	moc elektryczna 4,9 [kW] , 3x400 [V]	
	wymiary [SxWxD] 1012 mm * 1685.5 mm * 5421 mm	
	masa 2002 [kg]	

Zestawienie materiałów instalacja wentylacji		
system	**nazwa elementu**	**ilość**
[-]	[-]	[-]
NW7	Centrala wentylacyjna nawiewno - wywiewna z komorą mieszania z wymiennikiem obrotowym automatyką i okablowaniem - wersja dachowa. Szafa sterownicza z dodatkowymi stykami sterującymi wentylatorami. Zblokowana wyrzutnia powietrza	1
	Wydajność nawiewu 2700 [m³/h]	
	Wydajność wywiewu 2700 [m³/h]	
	Spręż dyspozycyjny 280/220 [Pa]	
	filtry nawiew M5 + F7	
	filtry wywiew M5	
	moc nagrzewnicy 10,3 [kW]	
	parametr grzewczy 60/40 [°C] glikol propylenowy (40%)	
	moc chłodnicy 11,9 [kW]	
	parametr chłodniczy 7/12 [°C] glikol propylenowy (40%)	
	moc elektryczna 4 [kW] , 3x400 [V]	
	wymiary [SxWxD] 706 (1120) mm x 1488 mm x 5751mm	
	masa 1407 [kg]	
NW8	Centrala wentylacyjna nawiewno - wywiewnaz wymiennikiem obrotowym automatyką i okablowaniem - wersja dachowa. Szafa sterownicza z dodatkowymi stykami sterującymi wentylatorami. Zblokowana wyrzutnia powietrza	1
	Wydajność nawiewu 14665 [m³/h]	
	Wydajność wywiewu 11495 [m³/h]	
	Spręż dyspozycyjny 480/420 [Pa]	
	filtry nawiew M5	
	filtry wywiew M5	
	moc nagrzewnicy 55 [kW]	
	parametr grzewczy 60/40 [°C] glikol propylenowy (40%)	
	moc chłodnicy 30,3 [kW]	
	parametr chłodniczy 7/12 [°C] glikol propylenowy (40%)	
	moc elektryczna 16 [kW] , 3x400 [V]	
	wymiary [SxWxD] 2636 mm x 2403,5 mm x 5295 mm	
	masa 3681 [kg]	
NW9	Centrala wentylacyjna nawiewno - wywiewnaz wymiennikiem obrotowym automatyką i okablowaniem - wersja dachowa. Szafa sterownicza z dodatkowymi stykami sterującymi wentylatorami. Zblokowana wyrzutnia powietrza	1
	Wydajność nawiewu 3065 [m³/h]	
	Wydajność wywiewu 2940 [m³/h]	
	Spręż dyspozycyjny 310/270 [Pa]	
	filtry nawiew M5	
	filtry wywiew M5	
	moc nagrzewnicy 11,2 [kW]	
	parametr grzewczy 60/40 [°C] glikol propylenowy (40%)	
	moc chłodnicy 6,7 [kW]	
	parametr chłodniczy 7/12 [°C] glikol propylenowy (40%)	
	moc elektryczna 3 [kW] , 3x400 [V]	
	wymiary [SxWxD] 1169 mm x 1488 mm x 5118 mm	

Zestawienie materiałów instalacja wentylacji		
system	**nazwa elementu**	**ilość**
[-]	[-]	[-]
	masa 1436 [kg]	
NW10	Centrala wentylacyjna nawiewno - wywiewnaz wymiennikiem obrotowym automatyką i okablowaniem - wersja dachowa. Szafa sterownicza z dodatkowymi stykami sterującymi wentylatorami. Zblokowana wyrzutnia powietrza	1
	Wydajność nawiewu 3115 [m³/h]	
	Wydajność wywiewu 2710 [m³/h]	
	Spręż dyspozycyjny 270/240 [Pa]	
	filtry nawiew M5	
	filtry wywiew M5	
	moc nagrzewnicy 10,5 [kW]	
	parametr grzewczy 60/40 [°C] glikol propylenowy (40%)	
	moc chłodnicy 6,8 [kW]	
	parametr chłodniczy 7/12 [°C] glikol propylenowy (40%)	
	moc elektryczna 3 [kW] , 3x400 [V]	
	wymiary [SxWxD] 1012 (1235) mm x 1488 mm x 5086 mm	
	masa 1472 [kg]	
NW11	Centrala wentylacyjna nawiewno - wywiewnaz wymiennikiem obrotowym automatyką i okablowaniem - wersja dachowa. Szafa sterownicza z dodatkowymi stykami sterującymi wentylatorami. Zblokowana wyrzutnia powietrza	1
	Wydajność nawiewu 2785 [m³/h]	
	Wydajność wywiewu 2425 [m³/h]	
	Spręż dyspozycyjny 280/ 260 [Pa]	
	filtry nawiew M5	
	filtry wywiew M5	
	moc nagrzewnicy 9,2 [kW]	
	parametr grzewczy 60/40 [°C] glikol propylenowy (40%)	
	moc chłodnicy 6 [kW]	
	parametr chłodniczy 7/12 [°C] glikol propylenowy (40%)	
	moc elektryczna 3 [kW] , 3x400 [V]	
	wymiary [SxWxD] 1012 mm x 1488 mm x 4820 mm	
	masa 1269 [kg]	
NW12	Centrala wentylacyjna nawiewno - wywiewnaz wymiennikiem glikolowym automatyką i okablowaniem - wersja dachowa. Szafa sterownicza z dodatkowymi stykami sterującymi wentylatorami. Zblokowana wyrzutnia powietrza. Pełny układ hydrauliczny odzysku glikolowego	1
	Wydajność nawiewu 2250 [m³/h]	
	Wydajność wywiewu 1810 [m³/h]	
	Spręż dyspozycyjny 280/200 [Pa]	
	filtry nawiew M5 + F7	
	filtry wywiew M5	
	moc nagrzewnicy 11,6 [kW]	
	parametr grzewczy 60/40 [°C] glikol propylenowy (40%)	
	moc chłodnicy 4,7 [kW]	
	parametr chłodniczy 7/12 [°C] glikol propylenowy (40%)	
	moc elektryczna 4 [kW] , 3x400 [V]	

Zestawienie materiałów instalacja wentylacji		
system	**nazwa elementu**	**ilość**
[-]	[-]	[-]
	wymiary [SxWxD] 1012 mm x 1685.5mm x 5191 mm	
	masa 1791[kg]	
NW13	Centrala wentylacyjna nawiewno - wywiewnaz wymiennikiem obrotowym automatyką i okablowaniem - wersja dachowa. Szafa sterownicza z dodatkowymi stykami sterującymi wentylatorami. Zblokowana wyrzutnia powietrza.	1
	Wydajność nawiewu 4460 [m³/h]	
	Wydajność wywiewu 4050 [m³/h]	
	Spręż dyspozycyjny 450/320 [Pa]	
	filtry nawiew M5	
	filtry wywiew M5	
	moc nagrzewnicy 15,7 [kW]	
	parametr grzewczy 60/40 [°C] glikol propylenowy (40%)	
	moc chłodnicy 9,2 [kW]	
	parametr chłodniczy 7/12 [°C] glikol propylenowy (40%)	
	moc elektryczna 4 [kW] , 3x400 [V]	
	wymiary [SxWxD] 1318 mm x 1488 mm x 4691 mm	
	masa 1535 [kg]	
NW14	Centrala wentylacyjna nawiewno - wywiewnaz wymiennikiem obrotowym automatyką i okablowaniem - wersja dachowa. Szafa sterownicza z dodatkowymi stykami sterującymi wentylatorami. Zblokowana wyrzutnia powietrza.	1
	Wydajność nawiewu 1710 [m³/h]	
	Wydajność wywiewu 1640 [m³/h]	
	Spręż dyspozycyjny 350/360 [Pa]	
	filtry nawiew M5	
	filtry wywiew M5	
	moc nagrzewnicy 6,9 [kW]	
	parametr grzewczy 60/40 [°C] glikol propylenowy (40%)	
	moc elektryczna 3 [kW] , 3x400 [V]	
	wymiary [SxWxD] 706 (1130) mm x 1488 mm x 4714 mm	
	masa 1172 [kg]	
NW15	Centrala wentylacyjna nawiewno - wywiewnaz wymiennikiem obrotowym automatyką i okablowaniem - wersja dachowa. Szafa sterownicza z dodatkowymi stykami sterującymi wentylatorami. Zblokowana wyrzutnia powietrza.	1
	Wydajność nawiewu 11350 [m³/h]	
	Wydajność wywiewu 10250 [m³/h]	
	Spręż dyspozycyjny 300/160 [Pa]	
	filtry nawiew M5	
	filtry wywiew M5	
	moc nagrzewnicy 52,9 [kW]	
	parametr grzewczy 60/40 [°C] glikol propylenowy (40%)	
	moc chłodnicy 50,2 [kW]	
	parametr chłodniczy 7/12 [°C] glikol propylenowy (40%)	
	moc elektryczna 13 [kW] , 3x400 [V]	
	wymiary [SxWxD] 1930 mm x 2100 mm x 5179 mm	

Zestawienie materiałów instalacja wentylacji		
system	nazwa elementu	ilość
[-]	[-]	[-]
	masa 2739 [kg]	
NW16	Centrala wentylacyjna nawiewno - wywiewnaz wymiennikiem obrotowym automatyką i okablowaniem - wersja dachowa. Szafa sterownicza z dodatkowymi stykami sterującymi wentylatorami. Zblokowana wyrzutnia powietrza.	1
	Wydajność nawiewu 4500 [m³/h]	
	Wydajność wywiewu 4500 [m³/h]	
	Spręż dyspozycyjny 470/460 [Pa]	
	filtry nawiew M5	
	filtry wywiew M5	
	moc nagrzewnicy 14,5 [kW]	
	parametr grzewczy 60/40 [°C] glikol propylenowy (40%)	
	moc chłodnicy 9,3 [kW]	
	parametr chłodniczy 7/12 [°C] glikol propylenowy (40%)	
	moc elektryczna 4 [kW] , 3x400 [V]	
	wymiary [SxWxD] 1318 mm x 1488 mm x 4483 mm	
	masa 1450 [kg]	
NW17	Centrala wentylacyjna nawiewno - wywiewnaz wymiennikiem glikolowym automatyką i okablowaniem - wersja dachowa. Szafa sterownicza z dodatkowymi stykami sterującymi wentylatorami. Zblokowana wyrzutnia powietrza. Pełny układ hydrauliczny odzysku glikolowego	1
	Wydajność nawiewu 3890 [m³/h]	
	Wydajność wywiewu 1040 [m³/h]	
	Spręż dyspozycyjny 300/230 [Pa]	
	filtry nawiew M5	
	filtry wywiew M5	
	moc nagrzewnicy 17,2 [kW]	
	parametr grzewczy 60/40 [°C] glikol propylenowy (40%)	
	moc chłodnicy 8 [kW]	
	parametr chłodniczy 7/12 [°C] glikol propylenowy (40%)	
	moc elektryczna 3 [kW] , 3x400 [V]	
	wymiary [SxWxD] 1012 mm * 1991.5 mm * 5186 mm	
	masa 2033 [kg]	
NW17_2	Centrala wentylacyjna wywiewna z wymiennikiem glikolowym automatyką i okablowaniem - wersja dachowa. Szafa sterownicza z dodatkowymi stykami sterującymi wentylatorami. Zblokowana wyrzutnia powietrza. Pełny układ hydrauliczny odzysku glikolowego	1
	Wydajność wywiewu 2040 [m³/h]	
	Spręż dyspozycyjny 320 [Pa]	
	filtry wywiew M5	
	moc elektryczna 1 [kW] , 3x400 [V]	
	wymiary [SxWxD] 706 mm x 864.5 mm x 4635 mm	
	masa 850 [kg]	
NW18	Centrala wentylacyjna nawiewno - wywiewnaz wymiennikiem obrotowym automatyką i okablowaniem - wersja dachowa. Szafa sterownicza z dodatkowymi stykami sterującymi wentylatorami. Zblokowana wyrzutnia powietrza.	1

Zestawienie materiałów instalacja wentylacji		
system	**nazwa elementu**	**ilość**
[-]	[-]	[-]
	Wydajność nawiewu 4000 [m³/h]	
	Wydajność wywiewu 4000 [m³/h]	
	Spręż dyspozycyjny 330/400 [Pa]	
	filtry nawiew M5	
	filtry wywiew M5	
	moc nagrzewnicy 11,9 [kW]	
	parametr grzewczy 60/40 [°C] glikol propylenowy (40%)	
	moc chłodnicy 8,3 [kW]	
	parametr chłodniczy 7/12 [°C] glikol propylenowy (40%)	
	moc elektryczna 4 [kW] , 3x400 [V]	
	wymiary [SxWxD] 1318 mm x 1488 mm x 5402 mm	
	masa 1647 [kg]	
N_dygestorium	Centrala wentylacyjna nawiewna zautomatyką i okablowaniem	1
	Wydajność nawiewu 810 [m³/h]	
	moc nagrzewnicy 10,9 [kW]	
	parametr grzewczy 60/40 [°C] glikol propylenowy (40%)	
	Spręż dyspozycyjny 320 [Pa]	
	filtry wywiew M5	
	moc elektryczna 1,5 [kW] , 3x400 [V]	
	wymiary [SxWxD] 706 mm x 558.5 mm x 3134 mm	
	masa 400 [kg]	
NWK	Centrala wentylacyjna nawiewno - wywiewnaz wymiennikiem glikolowym automatyką i okablowaniem - wersja dachowa. Szafa sterownicza z dodatkowymi stykami sterującymi wentylatorami. Zblokowana wyrzutnia powietrza. Pełny układ hydrauliczny odzysku glikolowego	1
	Wydajność nawiewu 12420 [m³/h]	
	Wydajność wywiewu 3470 [m³/h]	
	Spręż dyspozycyjny 510/420 [Pa]	
	filtry nawiew M5	
	filtry wywiew M5	
	moc nagrzewnicy 46,9 [kW]	
	parametr grzewczy 60/40 [°C] glikol propylenowy (40%)	
	moc chłodnicy 59,9 [kW]	
	parametr chłodniczy 7/12 [°C] glikol propylenowy (40%)	
	moc elektryczna 10 [kW] , 3x400 [V]	
	wymiary [SxWxD] 1624 mm x 2614,5 mm x 5814 mm	
	masa 4219 [kg]	
NWK_2	Centrala wentylacyjna wywiewna z wymiennikiem glikolowym automatyką i okablowaniem - wersja dachowa. Szafa sterownicza z dodatkowymi stykami sterującymi wentylatorami. Zblokowana wyrzutnia powietrza. Pełny układ hydrauliczny odzysku glikolowego	1
	Wydajność wywiewu 9600 [m³/h]	
	Spręż dyspozycyjny 350 [Pa]	
	filtry wywiew M5	
	moc elektryczna 8 [kW] , 3x400 [V]	

Zestawienie materiałów instalacja wentylacji		
system	**nazwa elementu**	**ilość**
[-]	[-]	[-]
	wymiary [SxWxD] 1318 mm * 1792.5 mm * 5360 mm	
	masa 2202 [kg]	
W1	wentylator dachowy + regulator + podstawa dachowa tłumiąca + wyłącznik serwisowy + klapa zwrotna Vw = 690 [m^3/h], Δp = 260 [Pa],	1
W3	wentylator dachowy + regulator + podstawa dachowa tłumiąca + wyłącznik serwisowy + klapa zwrotna Vw = 500 [m^3/h], Δp = 200 [Pa],	1
WT1	wentylator dachowy + regulator + podstawa dachowa tłumiąca + wyłącznik serwisowy + klapa zwrotna Vw = 120 [m^3/h], Δp = 130 [Pa],	1
WT2	wentylator kanałowy + regulator + klapa zwrotna Vw = 200 [m^3/h], Δp = 130 [Pa],	1
WT3	wentylator kanałowy + regulator + klapa zwrotna Vw = 470 [m^3/h], Δp = 210[Pa],	1
WT4	wentylator kanałowy + regulator + klapa zwrotna Vw = 250 [m^3/h], Δp = 130 [Pa],	1
WT5	wentylator dachowy + regulator + podstawa dachowa tłumiąca + wyłącznik serwisowy + klapa zwrotna Vw = 550 [m^3/h], Δp = 130 [Pa],	1
WT6	wentylator dachowy + regulator + podstawa dachowa tłumiąca + wyłącznik serwisowy + klapa zwrotna Vw = 50 [m^3/h], Δp = 100 [Pa],	1
WT7	wentylator kanałowy + regulator + klapa zwrotna Vw = 70 [m^3/h], Δp = 140 [Pa],	1
W4	wentylator dachowy + regulator + podstawa dachowa tłumiąca + wyłącznik serwisowy + klapa zwrotna Vw = 305 [m^3/h], Δp = 150 [Pa],	1
W5	wentylator dachowy + regulator + podstawa dachowa tłumiąca + wyłącznik serwisowy + klapa zwrotna Vw = 230 [m^3/h], Δp = 70 [Pa],	1
W6	wentylator dachowy + regulator + podstawa dachowa tłumiąca + wyłącznik serwisowy + klapa zwrotna Vw = 255 [m^3/h], Δp = 100 [Pa],	1
W7	wentylator dachowy + regulator + podstawa dachowa tłumiąca + wyłącznik serwisowy + klapa zwrotna Vw = 210 [m^3/h], Δp = 160 [Pa],	1
W8	wentylator dachowy + regulator + podstawa dachowa tłumiąca + wyłącznik serwisowy + klapa zwrotna Vw = 150 [m^3/h], Δp = 50 [Pa],	1
W10	wentylator dachowy + regulator + podstawa dachowa tłumiąca + wyłącznik serwisowy + klapa zwrotna Vw = 190 [m^3/h], Δp = 170 [Pa],	1
W11	wentylator dachowy + regulator + podstawa dachowa tłumiąca + wyłącznik serwisowy + klapa zwrotna Vw = 200 [m^3/h], Δp = 100 [Pa],	1
W12	wentylator dachowy + regulator + podstawa dachowa tłumiąca + wyłącznik serwisowy + klapa zwrotna Vw = 790 [m^3/h], Δp = 220 [Pa],	1
W13	wentylator dachowy + regulator + podstawa dachowa tłumiąca + wyłącznik serwisowy + klapa zwrotna Vw = 1120 [m^3/h], Δp = 220 [Pa],	1
W14	wentylator dachowy + regulator + podstawa dachowa tłumiąca + wyłącznik serwisowy + klapa zwrotna Vw = 150 [m^3/h], Δp = 120 [Pa],	1
W15	wentylator dachowy + regulator + podstawa dachowa tłumiąca + wyłącznik serwisowy + klapa zwrotna Vw = 150 [m^3/h], Δp = 80 [Pa],	1
W16	wentylator dachowy + regulator + podstawa dachowa tłumiąca + wyłącznik serwisowy + klapa zwrotna Vw = 150 [m^3/h], Δp = 70 [Pa],	1
W17	wentylator dachowy + regulator + podstawa dachowa tłumiąca + wyłącznik serwisowy + klapa zwrotna Vw = 50 [m^3/h], Δp = 100 [Pa],	1
W18	wentylator dachowy + regulator + podstawa dachowa tłumiąca + wyłącznik serwisowy + klapa zwrotna Vw = 1225 [m^3/h], Δp = 220 [Pa],	1
W19	wentylator dachowy + regulator + podstawa dachowa tłumiąca + wyłącznik serwisowy + klapa zwrotna Vw = 130 [m^3/h], Δp = 90 [Pa],	1
W20	wentylator dachowy + regulator + podstawa dachowa tłumiąca + wyłącznik serwisowy + klapa zwrotna Vw = 100 [m^3/h], Δp = 150 [Pa],	1
W21	wentylator dachowy + regulator + podstawa dachowa tłumiąca + wyłącznik serwisowy + klapa zwrotna Vw = 50 [m^3/h], Δp = 60 [Pa],	1
W22	wentylator dachowy + regulator + podstawa dachowa tłumiąca + wyłącznik serwisowy + klapa zwrotna Vw = 240 [m^3/h], Δp = 70 [Pa],	1

Zestawienie materiałów instalacja wentylacji		
system	**nazwa elementu**	**ilość**
[-]	[-]	[-]
W23	wentylator dachowy + regulator + podstawa dachowa tłumiąca + wyłącznik serwisowy + klapa zwrotna Vw = 30 [m^3/h], Δp = 50 [Pa],	1
W24	wentylator dachowy + regulator + podstawa dachowa tłumiąca + wyłącznik serwisowy + klapa zwrotna Vw = 30 [m^3/h], Δp = 180 [Pa],	1
KL1	wentylator dachowy + regulator + podstawa dachowa tłumiąca + wyłącznik serwisowy + klapa zwrotna Vw = 100 [m^3/h], Δp = 70 [Pa],	1
KL2	wentylator dachowy + regulator + podstawa dachowa tłumiąca + wyłącznik serwisowy + klapa zwrotna Vw = 100 [m^3/h], Δp = 70 [Pa],	1
KL3	wentylator dachowy + regulator + podstawa dachowa tłumiąca + wyłącznik serwisowy + klapa zwrotna Vw = 100 [m^3/h], Δp = 70 [Pa],	1
KL4	wentylator dachowy + regulator + podstawa dachowa tłumiąca + wyłącznik serwisowy + klapa zwrotna Vw = 100 [m^3/h], Δp = 70 [Pa],	1
W_dyg	wentylator dachowy chemoodporny + regulator + podstawa dachowa tłumiąca chemoodporna + wyłącznik serwisowy + klapa zwrotna chemoodporna Vw = 810 [m^3/h], Δp = 280 [Pa],	1
-	Nawiewno - wywiewne urządzenie wentylacji zdecentralizowanej z odzyskiem ciepła z funkcja grzania i chłodzenia oraz funkcją recyrkulacji. montowane pod parpetem okiennym. Jednostka typu master	32
-	Nawiewno - wywiewne urządzenie wentylacji zdecentralizowanej z odzyskiem ciepła z funkcja grzania i chłodzenia oraz funkcją recyrkulacji. montowane pod parpetem okiennym. Jednostka typu slave	58
-	sterownik ścienny dla urządzeń nawiewno - wywiewnych	32
W1	elastyczny tłumik hałasu długości 1,2 m, Ø 250	1
W3	elastyczny tłumik hałasu długości 1,2 m, Ø 200	1
WT1	elastyczny tłumik hałasu długości 1,2 m, Ø 100	1
WT5	elastyczny tłumik hałasu długości 1,2 m, Ø 200	1
WT6	elastyczny tłumik hałasu długości 1,2 m, Ø 100	1
W4	elastyczny tłumik hałasu długości 1,2 m, Ø 160	1
W5	elastyczny tłumik hałasu długości 1,2 m, Ø 160	1
W6	elastyczny tłumik hałasu długości 1,2 m, Ø 160	1
W7	elastyczny tłumik hałasu długości 1,2 m, Ø 125	1
W8	elastyczny tłumik hałasu długości 1,2 m, Ø 125	1
W10	elastyczny tłumik hałasu długości 1,2 m, Ø 125	1
W11	elastyczny tłumik hałasu długości 1,2 m, Ø 125	1
W12	elastyczny tłumik hałasu długości 1,2 m, Ø 250	1
W13	elastyczny tłumik hałasu długości 1,2 m, Ø 315	1
W14	elastyczny tłumik hałasu długości 1,2 m, Ø 125	1
W15	elastyczny tłumik hałasu długości 1,2 m, Ø 125	1
W16	elastyczny tłumik hałasu długości 1,2 m, Ø 125	1
W17	elastyczny tłumik hałasu długości 1,2 m, Ø 100	1
W18	elastyczny tłumik hałasu długości 1,2 m, Ø 315	1
W19	elastyczny tłumik hałasu długości 1,2 m, Ø 100	1
W20	elastyczny tłumik hałasu długości 1,2 m, Ø 100	1
W21	elastyczny tłumik hałasu długości 1,2 m, Ø 100	1
W22	elastyczny tłumik hałasu długości 1,2 m, Ø 160	1
W23	elastyczny tłumik hałasu długości 1,2 m, Ø 100	1
W24	elastyczny tłumik hałasu długości 1,2 m, Ø 250	1
KL1	elastyczny tłumik hałasu długości 0,6 m, Ø 125	1
KL2	elastyczny tłumik hałasu długości 0,6 m, Ø 125	1
KL3	elastyczny tłumik hałasu długości 0,6 m, Ø 125	1
KL4	elastyczny tłumik hałasu długości 0,6 m, Ø 125	1

Zestawienie materiałów instalacja wentylacji		
system	**nazwa elementu**	**ilość**
[-]	[-]	[-]
WT2	wyrzutnia dachowa z wyrzutem pionowym Aef = 0,015 [m^2] , Ø 125	1
WT3	wyrzutnia dachowa z wyrzutem pionowym Aef = 0,035 [m^2] , Ø 200	1
WT4	wyrzutnia dachowa z wyrzutem pionowym Aef = 0,018 [m^2] , Ø 160	1
WT7	wyrzutnia dachowa z wyrzutem pionowym Aef = 0,008 [m^2] , Ø 100	1
WT2	podstawa dachowa Ø 125	1
WT3	podstawa dachowa Ø 200	1
WT4	podstawa dachowa Ø 160	1
WT7	podstawa dachowa Ø 100	1
-	Systemowe podpory pod kanały wentylacyjne	1 [kp.]
-	Zawór ppoż. Ø 200	8
-	podstawa dachowa + wywietrzak grwaitacyjny Ø 200 dla szybów windowych	2 [kpl.]
-	przepustnica regulacyjna soczewkowa Ø 100	170
-	przepustnica regulacyjna soczewkowa Ø 125	50
-	przepustnica regulacyjna soczewkowa Ø 160	60
-	przepustnica regulacyjna soczewkowa Ø 200	
-	wielopłaszczyznowa przepustnica regulacyjna prostokątna	10
-	samoczynna klapa zwrotna Ø 100	5
-	samoczynna klapa zwrotna Ø 125	8
-	samoczynna klapa zwrotna Ø 160	6
-	samoczynna klapa zwrotna Ø 200	6
-	kratka nawiewna aluminiowa 1425x225	90
-	kratka wywiewna aluminiowa 525x225	90
-	rewizja na kanał prostokątny	200 [kpl.]
-	rewizja na kanał okrągły	360 [kpl.]
-	izolacja na bazie kauczuku syntetycznego grubości 30 mm w płaszczu stalowym	450 [m^2]
-	izolacja z wełny mineralnej grubości 80 mm w płaszczu stalowym	500 [m^2]
	izolacja z wełny mineralnej grubości 50 mm w płaszczu stalowym	950 [m^2]
	izolacja z wełny mineralnej grubości 50 mm w płaszczu z folii aluminiowej	1300 [m^2]
-	izolacja z wełny mineralnej grubości 30 mm w płaszczu z folii aluminiowej	6900 [m^2]
-	izolacja na bazie kauczuku syntetycznego grubości 30 mm	260 [m^2]

UWAGA !
Kanały wentylacyjne dla central wentylacyjnych w klasie szczelności B.
Przewidzieć w szafie centrali styki sterujące wentylatorami.

Zestawienie materiałów klimatyzacja			
oznaczenie	**nazwa**	**ilość**	**jednostka**
ZJK1.1a	agregat skraplajacy o wydajności chłodniczej 40 kW	1	[kpl.]
WJK1.1a_1	klimatyzator kasetonowy o wydajności chłodniczej 2,25 kW	1	[kpl.]

Zestawienie materiałów klimatyzacja			
oznaczenie	**nazwa**	**ilość**	**jednostka**
WJK1.1a_2	klimatyzator kasetonowy o wydajności chłodniczej 2,25 kW	1	[kpl.]
WJK1.1a_3	klimatyzator kasetonowy o wydajności chłodniczej 3,57 kW	1	[kpl.]
WJK1.1a_4	klimatyzator kasetonowy o wydajności chłodniczej 3,16 kW	1	[kpl.]
WJK1.1a_5	klimatyzator kasetonowy o wydajności chłodniczej 3,19 kW	1	[kpl.]
WJK1.1a_6	klimatyzator kasetonowy o wydajności chłodniczej 3,76 kW	1	[kpl.]
WJK1.1a_7	klimatyzator kasetonowy o wydajności chłodniczej 3,27 kW	1	[kpl.]
WJK1.1a_8	klimatyzator kasetonowy o wydajności chłodniczej 3,27 kW	1	[kpl.]
WJK1.1a_9	klimatyzator kasetonowy o wydajności chłodniczej 3,27 kW	1	[kpl.]
WJK1.1a_10	klimatyzator kasetonowy o wydajności chłodniczej 3,19 kW	1	[kpl.]
WJK1.1a_11	klimatyzator kasetonowy o wydajności chłodniczej 2,75 kW	1	[kpl.]
WJK1.1a_12	klimatyzator kasetonowy o wydajności chłodniczej 2,25 kW	1	[kpl.]
ZJK1.1b	agregat skraplajacy o wydajności chłodniczej 27,9 kW	1	[kpl.]
WJK1.1b_1	klimatyzator kasetonowy o wydajności chłodniczej 3,06 kW	1	[kpl.]
WJK1.1b_2	klimatyzator kasetonowy o wydajności chłodniczej 3,06 kW	1	[kpl.]
WJK1.1b_3	klimatyzator kasetonowy o wydajności chłodniczej 3,06 kW	1	[kpl.]
WJK1.1b_4	klimatyzator kasetonowy o wydajności chłodniczej 3,06 kW	1	[kpl.]
WJK1.1b_5	klimatyzator kasetonowy o wydajności chłodniczej 2,71 kW	1	[kpl.]
WJK1.1b_6	klimatyzator kasetonowy o wydajności chłodniczej 2,71 kW	1	[kpl.]
WJK1.1b_7	klimatyzator kasetonowy o wydajności chłodniczej 2,71 kW	1	[kpl.]
WJK1.1b_8	klimatyzator kasetonowy o wydajności chłodniczej 2,58 kW	1	[kpl.]
ZJK1.2	agregat skraplajacy o wydajności chłodniczej 82 kW	1	[kpl.]
WJK1.2_1	klimatyzator kasetonowy o wydajności chłodniczej 4,81 kW	1	[kpl.]
WJK1.2_2	klimatyzator kasetonowy o wydajności chłodniczej 2,9 kW	1	[kpl.]
WJK1.2_3	klimatyzator kasetonowy o wydajności chłodniczej 2,91 kW	1	[kpl.]
WJK1.2_4	klimatyzator kasetonowy o wydajności chłodniczej 2,66 kW	1	[kpl.]
WJK1.2_5	klimatyzator kasetonowy o wydajności chłodniczej 2,66 kW	1	[kpl.]
WJK1.2_6	klimatyzator kasetonowy o wydajności chłodniczej 2,82 kW	1	[kpl.]
WJK1.2_7	klimatyzator ścienny o wydajności chłodniczej 0,87 kW	1	[kpl.]

Zestawienie materiałów klimatyzacja			
oznaczenie	**nazwa**	**ilość**	**jednostka**
WJK1.2_8	klimatyzator kasetonowy o wydajności chłodniczej 2,82 kW	1	[kpl.]
WJK1.2_9	klimatyzator ścienny o wydajności chłodniczej 0,87 kW	1	[kpl.]
WJK1.2_10	klimatyzator kasetonowy o wydajności chłodniczej 1,89 kW	1	[kpl.]
WJK1.2_11	klimatyzator ścienny o wydajności chłodniczej 0,32 kW	1	[kpl.]
WJK1.2_12	klimatyzator ścienny o wydajności chłodniczej 0,32 kW	1	[kpl.]
WJK1.2_13	klimatyzator kasetonowy o wydajności chłodniczej 2,29 kW	1	[kpl.]
WJK1.2_14	klimatyzator kasetonowy o wydajności chłodniczej 2,51 kW	1	[kpl.]
WJK1.2_15	klimatyzator kasetonowy o wydajności chłodniczej 2,14 kW	1	[kpl.]
WJK1.2_16	klimatyzator kasetonowy o wydajności chłodniczej 2,14 kW	1	[kpl.]
WJK1.2_17	klimatyzator kasetonowy o wydajności chłodniczej 2,24 kW	1	[kpl.]
WJK1.2_18	klimatyzator kasetonowy o wydajności chłodniczej 2,24 kW	1	[kpl.]
WJK1.2_19	klimatyzator kasetonowy o wydajności chłodniczej 3,57 kW	1	[kpl.]
WJK1.2_20	klimatyzator kasetonowy o wydajności chłodniczej 3 kW	1	[kpl.]
WJK1.2_21	klimatyzator kasetonowy o wydajności chłodniczej 2,29 kW	1	[kpl.]
WJK1.2_22	klimatyzator kasetonowy o wydajności chłodniczej 2,29 kW	1	[kpl.]
WJK1.2_23	klimatyzator kasetonowy o wydajności chłodniczej 2,21 kW	1	[kpl.]
WJK1.2_24	klimatyzator ścienny o wydajności chłodniczej 0,66 kW	1	[kpl.]
WJK1.2_25	klimatyzator kasetonowy o wydajności chłodniczej 3,04 kW	1	[kpl.]
WJK1.2_26	klimatyzator kasetonowy o wydajności chłodniczej 3,04 kW	1	[kpl.]
WJK1.2_27	klimatyzator kasetonowy o wydajności chłodniczej 3,04 kW	1	[kpl.]
WJK1.2_28	klimatyzator kasetonowy o wydajności chłodniczej 3,04 kW	1	[kpl.]
WJK1.2_29	klimatyzator kasetonowy o wydajności chłodniczej 3,04 kW	1	[kpl.]
WJK1.2_30	klimatyzator kasetonowy o wydajności chłodniczej 4 kW	1	[kpl.]
WJK1.2_31	klimatyzator kasetonowy o wydajności chłodniczej 4 kW	1	[kpl.]
WJK1.2_32	klimatyzator kasetonowy o wydajności chłodniczej 2,34 kW	1	[kpl.]
ZJK1.3	agregat skraplajacy o wydajności chłodniczej 22,4 kW	1	[kpl.]
WJK1.3_1	klimatyzator kasetonowy z nawiewme obwodowym wydajności chłodniczej 3,66 kW	1	[kpl.]

Zestawienie materiałów klimatyzacja			
oznaczenie	**nazwa**	**ilość**	**jednostka**
WJK1.3_2	klimatyzator kasetonowy z nawiewme obwodowym wydajności chłodniczej 3,66 kW	1	[kpl.]
WJK1.3_3	klimatyzator kasetonowy z nawiewme obwodowym wydajności chłodniczej 3,66 kW	1	[kpl.]
WJK1.3_4	klimatyzator kasetonowy z nawiewme obwodowym wydajności chłodniczej 3,66 kW	1	[kpl.]
WJK1.3_5	klimatyzator kasetonowy z nawiewme obwodowymwydajności chłodniczej 3,66 kW	1	[kpl.]
WJK1.3_6	klimatyzator kasetonowy z nawiewme obwodowymwydajności chłodniczej 3,66 kW	1	[kpl.]
ZJK1.4	agregat skraplajacy o wydajności chłodniczej 22,4 kW	1	[kpl.]
WJK1.4_1	klimatyzator kasetonowy z nawiewme obwodowymwydajności chłodniczej 6,5 kW	1	[kpl.]
WJK1.4_2	klimatyzator kasetonowy z nawiewme obwodowymwydajności chłodniczej 6,5 kW	1	[kpl.]
WJK1.4_3	klimatyzator kasetonowy z nawiewme obwodowymwydajności chłodniczej 6,5 kW	1	[kpl.]
ZJK2	agregat skraplajacy o wydajności chłodniczej 12,1kW	1	[kpl.]
WJK2_1	klimatyzator kasetonowy wydajności chłodniczej 2,25 kW	1	[kpl.]
WJK2_2	klimatyzator kasetonowy wydajności chłodniczej 2,44 kW	1	[kpl.]
WJK2_3	klimatyzator kasetonowy wydajności chłodniczej 2,48 kW	1	[kpl.]
WJK2_4	klimatyzator kasetonowy wydajności chłodniczej 2,12 kW	1	[kpl.]
WJK2_5	klimatyzator kasetonowy wydajności chłodniczej 3,08 kW	1	[kpl.]
ZJK4	agregat skraplajacy o wydajności chłodniczej 9,5 kW	1	[kpl.]
WJK4_1	klimatyzator kasetonowy wydajności chłodniczej 1,63 kW	1	[kpl.]
WJK4_2	klimatyzator kasetonowy wydajności chłodniczej 2,52 kW	1	[kpl.]
WJK4_3	klimatyzator kasetonowy wydajności chłodniczej 2,52 kW	1	[kpl.]
WJK4_4	klimatyzator kasetonowy wydajności chłodniczej 2,42 kW	1	[kpl.]
ZJK5	agregat skraplajacy o wydajności chłodniczej 40 kW	1	[kpl.]
WJK5_1	klimatyzator kasetonowy wydajności chłodniczej 2,47 kW	1	[kpl.]
WJK5_2	klimatyzator kasetonowy wydajności chłodniczej 2,47 kW	1	[kpl.]
WJK5_3	klimatyzator kasetonowy wydajności chłodniczej 2,48 kW	1	[kpl.]

Zestawienie materiałów klimatyzacja			
oznaczenie	**nazwa**	**ilość**	**jednostka**
WJK5_4	klimatyzator kasetonowy wydajności chłodniczej 2,65 kW	1	[kpl.]
WJK5_5	klimatyzator kasetonowy wydajności chłodniczej 2,65 kW	1	[kpl.]
WJK5_6	klimatyzator kasetonowy wydajności chłodniczej 2,65 kW	1	[kpl.]
WJK5_7	klimatyzator kasetonowy wydajności chłodniczej 2,65 kW	1	[kpl.]
WJK5_8	klimatyzator kasetonowy wydajności chłodniczej 3,11 kW	1	[kpl.]
WJK5_9	klimatyzator kasetonowy wydajności chłodniczej 3,11 kW	1	[kpl.]
WJK5_10	klimatyzator kasetonowy wydajności chłodniczej 3,11 kW	1	[kpl.]
WJK5_11	klimatyzator kasetonowy wydajności chłodniczej 3,11 kW	1	[kpl.]
WJK5_12	klimatyzator kasetonowy wydajności chłodniczej 3,11 kW	1	[kpl.]
WJK5_13	klimatyzator kasetonowy wydajności chłodniczej 2,65 kW	1	[kpl.]
WJK5_14	klimatyzator kasetonowy wydajności chłodniczej 2,65 kW	1	[kpl.]
WJK5_15	klimatyzator kasetonowy wydajności chłodniczej 2,65 kW	1	[kpl.]
WJK5_16	klimatyzator kasetonowy wydajności chłodniczej 2,65 kW	1	[kpl.]
WJK5_17	klimatyzator kasetonowy wydajności chłodniczej 2,15 kW	1	[kpl.]
-	trójnik instalacji freonowej	79	[kpl.]
-	panel do klimatyzatora kasetonowego	74	[kpl.]
-	Sterownik przewodowy dotykowy	45	[kpl.]
-	Panel maskujący kasety 360	9	[kpl.]
-	Sterownik przewodowy z czujnikiem temperatury	2	[kpl.]
-	serwer systemu klimatyzacji (tzw. Bms klimatyzacji)	1	[kpl.]
ZJK3	agregat skraplajacy o wydajności chłodniczej 2 kW	1	[kpl.]
WJK3_1	klimatyzator kasetonowy wydajności chłodniczej 1,49 kW	1	[kpl.]
ZJK6	agregat skraplajacy o wydajności chłodniczej 2,5 kW	1	[kpl.]
WJK6_1	klimatyzator kasetonowy wydajności chłodniczej 2,25 kW	1	[kpl.]
ZJK7	agregat skraplajacy o wydajności chłodniczej 2,5 kW	1	[kpl.]
WJK7_1	klimatyzator kasetonowy wydajności chłodniczej 2,25 kW	1	[kpl.]
ZJK8	agregat skraplajacy o wydajności chłodniczej 7 kW	1	[kpl.]
WJK8_1	klimatyzator kasetonowy wydajności chłodniczej 5 kW	1	[kpl.]

Zestawienie materiałów klimatyzacja			
oznaczenie	**nazwa**	**ilość**	**jednostka**
WJKP 1	szafa klimatyzacji precyjnej o wydajności chłodniczej Qchł = 3,8 [kW] i wydajności grzewczej Qg = 0,5 [kW] wyposażona w zdalny skraplacz, automatykę, nawilżacz parowy, grzałkę elektryczną, system osuszania	1	[kpl.]
WJKP 2	szafa klimatyzacji precyjnej o wydajności chłodniczej Qchł = 3,8 [kW] i wydajności grzewczej Qg = 1 [kW] wyposażona w zdalny skraplacz, automatykę, nawilżacz parowy, grzałkę elektryczną, system osuszania	1	[kpl.]
	rura chłodnicza 6.35 [mm] miedziana w izolacji na bazie kauczuku syntetycznego	400	[mb]
	rura chłodnicza 9.52 [mm] miedziana w izolacji na bazie kauczuku syntetycznego	400	[mb]
	rura chłodnicza 12.70 [mm] miedziana w izolacji na bazie kauczuku syntetycznego	380	[mb]
	rura chłodnicza 15.88 [mm] miedziana w izolacji na bazie kauczuku syntetycznego	260	[mb]
	rura chłodnicza 19.05 [mm] miedziana w izolacji na bazie kauczuku syntetycznego	110	[mb]
	rura chłodnicza 22.22 [mm] miedziana w izolacji na bazie kauczuku syntetycznego	95	[mb]
	rura chłodnicza 28.58 [mm] miedziana w izolacji na bazie kauczuku syntetycznego	100	[mb]
	rura chłodnicza 34.92 [mm] miedziana w izolacji na bazie kauczuku syntetycznego	8	[mb]
	przejście ppoż dla rur niepalnych	6	[kpl.]
	pompka skroplin dla klimatyzatora	92	[kpl.]

LEGENDA

- Kanał nawiewny/czerpny
- Kanał wywiewny/wyrzutowy
- Kratka transferowa w drzwiach lub podcięcie drzwi
- Zawory wentylacyjne wywiewne / nawiewne
- Kratka wentylacyjna z przepustnicą
- Nawiewnik wirowy
- Wywiewnik sufitowy
- Klapa przeciwpożarowa
- Zawór przeciwpożarowy
- Klapa zwrotna
- Przepustnica powietrza
- Wentylator kanałowy
- Tłumik szumu
- CAV – Regulator CAV
- VAV – Regulator VAV
- Rewizja na kanał prostokątny
- Rewizja na kanał okrągły

Uwagi:

PRACOWNIA PROJEKTOWA
94-128 Łódź
ul. Gimnastyczna 14
tel. (042) 209 32 86
fax.(042) 209 32 87
ppplon@ppplon.pl

NIP 727-195-21-46 | EW. DZ. GOSP. 40656 | REGON 471595178

www.ppplon.pl

OBIEKT:	BUDYNEK WIELOFUNKCYJNY, W SKŁAD KTÓREGO WCHODZI: PRZEDSZKOLE, DOM KULTURY, SZKOŁA PODSTAWOWA Z SALĄ GIMNASTYCZNĄ PRZY UL. BERYLOWEJ W LUBLINIE
NR RYSUNKU:	W/01
INWESTOR:	GMINA LUBLIN, 20-109 Lublin, Pl. Króla Władysława Łokietka 1
BRANŻA:	INST. SANITARNE
NAZWA:	PROJEKT WYKONAWCZY BUDOWY BUDYNKU WIELOFUNKCYJNEGO, W SKŁAD KTÓREGO WCHODZI: PRZEDSZKOLE, DOM KULTURY I SZKOŁA PODSTAWOWA Z SALĄ GIMNASTYCZNĄ PRZY UL. BERYLOWEJ W LUBLINIE.
FAZA:	PW
PROJEKTANT:	mgr inż. Piotr Pleń upr. bud. nr MAP/0077/PWOS/03 w specjalności instalacyjnej bez ograniczeń
PODPIS:	
SPRAWDZAJĄCY:	mgr inż. Adam Głowacz upr. bud. SLK/4350/PWOS/12 w specjalności instalacyjnej bez ograniczeń
DATA:	WRZESIEŃ 2016 r.
OPRACOWAŁ:	mgr inż. Aleksandra Benasik
NAZWA RYS.:	RZUT PIWNIC - INSTALACJA WENTYLACJI
SKALA:	1:100

PRACOWNIA PROJEKTOWA
94-128 Łódź
ul. Gimnastyczna 14
tel. (042) 209 32 86
fax.(042) 209 32 87
NIP 727-186-21-48 EW. DZ. GOSP. 40658 REGON 471595178
www.ppplon.pl ppplon@ppplon.pl

OBIEKT:	BUDYNEK WILOFUNKCYJNY, W SKŁAD KTÓREGO WCHODZI: PRZEDSZKOLE, DOM KULTURY, SZKOŁA PODSTAWOWA Z SALĄ GIMNASTYCZNĄ PRZY UL. BERYLOWEJ W LUBLINIE		NR RYSUNKU: W/02
INWESTOR:	GMINA LUBLIN, 20-109 Lublin, Pl. Króla Władysława Łokietka 1		BRANŻA: INST. SANITARNE
NAZWA:	PROJEKT WYKONAWCZY BUDOWY BUDYNKU WIELOFUNKCYJNEGO, W SKŁAD KTÓREGO WCHODZI: PRZEDSZKOLE, DOM KULTURY I SZKOŁA PODSTAWOWA Z SALĄ GIMNASTYCZNĄ PRZY UL. BERYLOWEJ W LUBLINIE.		FAZA: PW
PROJEKTANT:	mgr inż. Piotr Pleń upr. bud. nr MAP/0077/PWOS/03 w specjalności instalacyjnej bez ograniczeń	PODPIS:	DATA: WRZESIEŃ 2016 r.
SPRAWDZAJĄCY:	mgr inż. Adam Głowacz upr. bud. SLK/4350/PWOS/12 w specjalności instalacyjnej bez ograniczeń		
OPRACOWAŁ:	mgr inż. Aleksandra Banasik		
NAZWA RYS.:	RZUT PARTERU - INSTALACJA WENTYLACJI		SKALA: 1:100

PRACOWNIA PROJEKTOWA
94-128 Łódź
ul. Gimnastyczna 14
tel. (042) 209 32 86
fax.(042) 209 32 87
ppplon@ppplon.pl

NIP 727-186-21-49 EW. DZ. GOSP. 40658 REGON 471535178
www.ppplon.pl

OBIEKT:	BUDYNEK WIELOFUNKCYJNY, W SKŁAD KTÓREGO WCHODZI: PRZEDSZKOLE, DOM KULTURY, SZKOŁA PODSTAWOWA Z SALĄ GIMNASTYCZNĄ PRZY UL. BERYLOWEJ W LUBLINIE
INWESTOR:	GMINA LUBLIN, 20-109 Lublin, Pl. Króla Władysława Łokietka 1
NAZWA:	PROJEKT WYKONAWCZY BUDOWY BUDYNKU WIELOFUNKCYJNEGO, W SKŁAD KTÓREGO WCHODZI: PRZEDSZKOLE, DOM KULTURY I SZKOŁA PODSTAWOWA Z SALĄ GIMNASTYCZNĄ PRZY UL. BERYLOWEJ W LUBLINIE.
PROJEKTANT:	mgr inż. Piotr Pleń upr. bud. nr MAP/0077/PWOS/03 w specjalności instalacyjnej bez ograniczeń
SPRAWDZAJĄCY:	mgr inż. Adam Głowacz upr. bud. SLK/4350/PWOS/12 w specjalności instalacyjnej bez ograniczeń
OPRACOWAŁ:	mgr inż. Aleksandra Banasik
NAZWA RYS.:	RZUT PIĘTRA I - INSTALACJA WENTYLACJI
NR RYSUNKU:	W/03
BRANŻA:	INST. SANITARNE
FAZA:	PW
DATA:	WRZESIEŃ 2016 r.
SKALA:	1:100

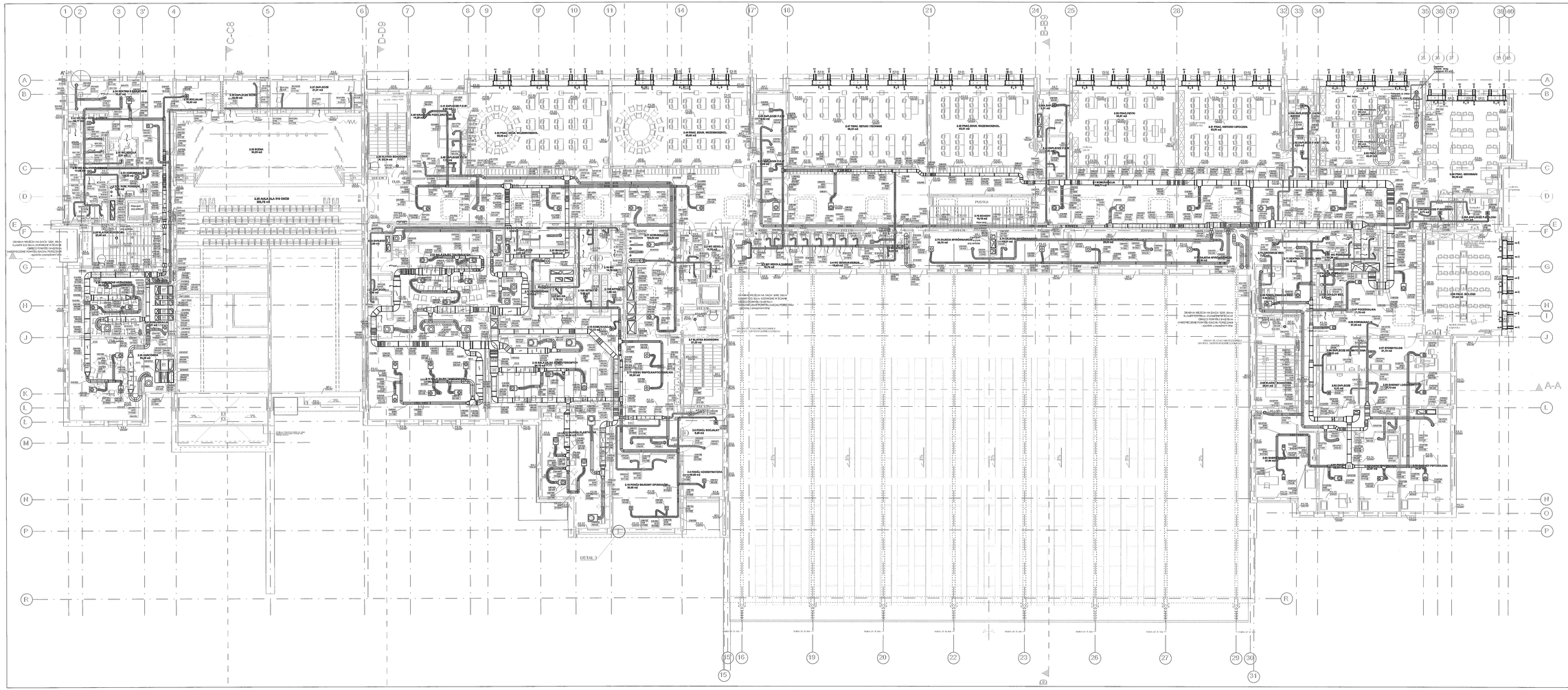

PRACOWNIA PROJEKTOWA
94-428 Łódź
ul. Gimnazjalna 74
tel.: (042) 209 32 55
fax.: (042) 209 32 57
biuro@pracowniapod.pl
www.pracowniapod.pl
NIP 727-280-32-16
GN CC GOOY-16858 REGON 472585181

OBIEKT:	BUDYNEK WIELOFUNKCYJNY, W SKŁAD KTÓREGO WCHODZI: PRZEDSZKOLE, DOM KULTURY, SZKOŁA PODSTAWOWA Z SALĄ GIMNASTYCZNĄ PRZY UL. BERTLOWEJ W LUBLINIE
NR WARIANTU:	W/04
INWESTOR:	GMINA LUBLIN, 20-109 Lublin, Pl. Króla Władysława Łokietka 1
BRANŻA:	PW
PROJEKTANT:	PROJEKT WYKONAWCZY BUDOWY BUDYNKU WIELOFUNKCYJNEGO, W SKŁAD KTÓREGO WCHODZI: PRZEDSZKOLE, DOM KULTURY I SZKOŁA PODSTAWOWA Z SALĄ GIMNASTYCZNĄ PRZY UL. BERTLOWEJ W LUBLINIE
mgr inż. Piotr Pierl upr. bud. nr WAP/0172/POOS/13 w specjalności instalacyjnej bez ograniczeń	
sprawdzający: mgr inż. Adam Głowacz upr. bud. SLA/4300/POOS/12 w specjalności instalacyjnej bez ograniczeń	
opracował: mgr inż. Aleksandra Serafin	
TEMAT: RZUT PIĘTRA II - INSTALACJA WENTYLACJI	
DATA: WRZESIEŃ 2016 r.	
SKALA: 1:100	

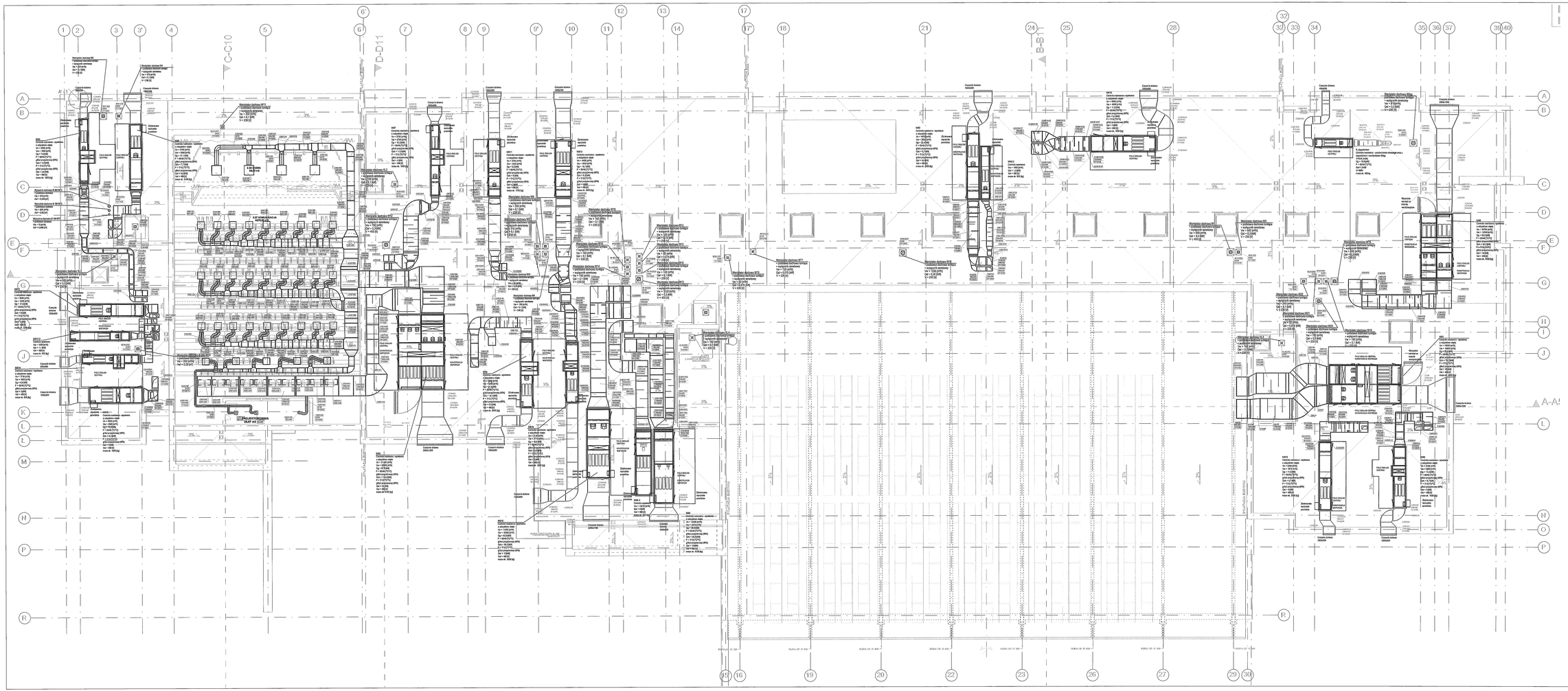

PRACOWNIA PROJEKTOWA
BI+FB 1-042
ul. Cmentarzyna 14
tel./fax(42) 209 22 97
NIP 727-30-32-416 EN CC 4240F 43B8 RED24-172EBLR
www.pusbox.pl pusbox@wp.pl

OBIEKT: BUDYNEK WIELOFUNKCYJNY WRAZ Z SALĄ GIMNASTYCZNĄ, PRZEDSZKOLE, CZĘŚĆ USŁUGOWA, SZKOŁA PODSTAWOWA Z SALĄ GIMNASTYCZNĄ, PRZY UL. BERTOLDA W LUBLINIE

NR INWENTARZOWY: W/05

LOKALIZACJA: DZIELNICA LUBLIN, 20-159 Lublin, Pl. Króla Władysława Łokietka 7

BRANŻA: PW

PROJEKT WYKONAWCZY BUDYNKU WIELOFUNKCYJNEGO, W CZĘŚCI USŁUGOWEJ, SZKOŁY PODSTAWOWEJ Z SALĄ GIMNASTYCZNĄ, PRZEDSZKOLA Z SALĄ GIMNASTYCZNĄ PRZY UL. BERTOLDA W LUBLINIE

PROJEKTOWAŁ: mgr inż. Piotr Piwt upr. bud. nr MAZ/0027/PWOO/09 w specjalności instalacyjnej bez ograniczeń

SPRAWDZIŁ: mgr inż. Adam Głowacz upr. bud. ŚLK/0009/PWOO/12 w specjalności instalacyjnej bez ograniczeń

OPRACOWAŁ: mgr inż. Aleksandra Berezik

RYSUNEK: RZUT DACHU - INSTALACJA WENTYLACJI

DATA: WRZESIEŃ 2016 r.

SKALA: 1:100

LEGENDA

[symbol]	agregat skraplający z pionowym wyrzutem powietrza
[symbol]	agregat skraplający z poziomym wyrzutem powietrza
[symbol]	trójnik klimatyzacyjny
[symbol]	jednostka klimatyzacji wewnętrznej
———	przewód instalacji klimatyzacji typu freonowej

Ozn.	Średnica
A	ø6.35
B	ø9.52
C	ø12.70
D	ø15.88
E	ø19.05
F	ø22.22
H	ø28.58
J	ø34.92

- Woda lodowa zasilanie - rury prowadzone podstropowo
- Woda lodowa powrót - rury prowadzone podstropowo
- Woda lodowa zasilanie - rury prowadzone w izolacji posadzki
- Woda lodowa powrót - rury prowadzone w izolacji posadzki
- Woda lodowa zasilanie - rury prowadzone na dachu
- Woda lodowa powrót - rury prowadzone na dachu

Pwl Plan wody lodowej

przejście ppoż Przejście przez przegrody oddzielenia pożarowego

UWAGI!

Przy przejściu przez przegrody oddzielenia pożarowego należy stosować gotowe rozwiązania, posiadające odporność ogniową równą odporności ogniowej tego oddzielenia!

INSTALACJĘ WODY LODOWEJ DLA SZKOŁY ORAZ PRZEDSZKOLA NALEŻY OPOMIAROWAĆ ODDZIELNIE LICZNIKAMI CIEPŁA

WYKONAWCA JEST ZOBLIGOWANY DO SPRAWDZENIA WSZYSTKICH PODAWANYCH PRZEZ PROJEKTANTA WYMIARÓW I KĄTÓW. ROZWIĄZANIE PROJEKTOWE POWINNO BYĆ SPRAWDZONE PRZEZ WYKONAWCĘ POD KĄTEM TECHNOLOGII I MONTAŻU. JEŻELI PRZED PRZYSTĄPIENIEM DO REALIZACJI LUB W TRAKCIE JEJ TRWANIA, WYKONAWCA NAPOTKA ROZBIEŻNOŚCI LUB NIEJASNOŚCI W DOKUMENTACJI, NIEZWŁOCZNIE POWIADOMI O TYM PROJEKTANTA CELEM ICH WYJAŚNIENIA. WSZELKIE ZMIANY, ZAMIANY MATERIAŁÓW LUB TECHNOLOGII ZAWARTCH W PROJEKCIE MUSZĄ BYĆ WYPRZEDZAJĄCO UZGODNIONE I ZAAKCEPTOWANE PRZEZ INWESTORA I PROJEKTANTA. INFORMACJE ZAWARTE NA RYSUNKU NALEŻY ROZPATRYWAĆ ŁĄCZNIE Z RYSUNKAMI POZOSTAŁYCH BRANŻ PRZYGOTOWUJĄCYCH PROJEKTY DLA TEGO OBIEKTU ORAZ STANEM FAKTYCZNYM INSTALACJI ISTNIEJĄCYCH W BUDYNKU.

INFORMACJE LUB WYMAGANIA PODANE W KTÓREJKOLWIEK CZĘŚCI DOKUMENTACJI PROJEKTOWEJ – RYSUNKOWEJ, OPISOWEJ CZY SPECYFIKACJI MATERIAŁOWEJ, SĄ OBOWIĄZUJĄCE DLA WYKONAWCY TAK JAKBY ZAWARTE BYŁY W CAŁEJ DOKUMENTACJI.

ILOŚCI I DŁUGOŚCI MATERIAŁÓW PRZEDSTAWIONE W DOKUMENTACJI PROJEKTOWEJ SĄ PODANE ORIENTACYJNIE. OBOWIĄZKIEM WYKONAWCY JEST UWZGLĘDNIENIE WSZYSTKICH ELEMENTÓW, KTÓRE ZOSTAŁY NARYSOWANE I OPISANE LUB NIEUJĘTE A KONIECZNE DO PRAWIDŁOWEGO WYKONANIA INSTALACJI I JEJ FUNKCJONOWANIA.

PRACOWNIA PROJEKTOWA
94-128 Łódź
ul. Gimnastyczna 14
tel. (042) 209 32 86
fax.(042) 209 32 87
andrzejkusztelak@architekci.pl
NIP 727-186-21-48 EW. DZ. GOSP. 40658 REGON 471596178

OBIEKT:	BUDYNEK WILOFUNKCYJNY, W SKŁAD KTÓREGO WCHODZI: PRZEDSZKOLE, DOM KULTURY, SZKOŁA PODSTAWOWA Z SALĄ GIMNASTYCZNĄ PRZY UL. BERYLOWEJ W LUBLINIE	NR RYSUNKU:	WL/01
INWESTOR:	GMINA LUBLIN, 20-109 Lublin, Pl. Króla Władysława Łokietka 1	BRANŻA:	INST. SANITARNE
NAZWA:	PROJEKT WYKONAWCZY BUDOWY BUDYNKU WILOFUNKCYJNEGO, W SKŁAD KTÓREGO WCHODZI: PRZEDSZKOLE, DOM KULTURY I SZKOŁA PODSTAWOWA Z SALĄ GIMNASTYCZNĄ PRZY UL. BERYLOWEJ W LUBLINIE.	FAZA:	PW
PROJEKTANT:	mgr inż. Piotr Pleń upr. bud. nr MAP/0077/PWOS/03 w specjalności instalacyjnej bez ograniczeń	PODPIS:	DATA: WRZESIEŃ 2016 r.
SPRAWDZAJĄCY:	mgr inż. Adam Głowacz upr. bud. SLK/4350/PWOS/12 w specjalności instalacyjnej bez ograniczeń		
OPRACOWAŁ:	mgr inż. Adriana Gruszka		
NAZWA RYS.:	RZUT PIWNICY- INSTALACJA WODY LODOWEJ I KLIMATYZACJA FREON.	SKALA:	1:100

LEGENDA

- agregat skraplający z pionowym wyrzutem powietrza
- agregat skraplający z poziomym wyrzutem powietrza
- trójnik klimatyzacyjny
- jednostka klimatyzacji wewnętrznej
- przewód instalacji klimatyzacji typu freonowej

Ozn.	Średnica
A	ø6.35
B	ø9.52
C	ø12.70
D	ø15.88
E	ø19.05
F	ø22.22
H	ø28.58
J	ø34.92

- Woda lodowa zasilanie - rury prowadzone podstropowo
- Woda lodowa powrót - rury prowadzone podstropowo
- Woda lodowa zasilanie - rury prowadzone w izolacji posadzki
- Woda lodowa powrót - rury prowadzone w izolacji posadzki
- Woda lodowa zasilanie - rury prowadzone na dachu
- Woda lodowa powrót - rury prowadzone na dachu

Pwl Pion wody lodowej

przejście ppoż Przejście przez przegrody oddzielenia pożarowego

UWAGI!

Przy przejściu przez przegrody oddzielenia pożarowego należy stosować gotowe rozwiązania, posiadające odporność ogniową równą odporności ogniowej tego oddzielenia!

INSTALCJAĘ WODY LODOWEJ DLA SZKOŁY ORAZ PRZEDSZKOLA NALEŻY OPOMIAROWAĆ ODDZIELNIE LICZNIKAMI CIEPŁA

WYKONAWCA JEST ZOBLIGOWANY DO SPRAWDZENIA WSZYSTKICH PODAWANYCH PRZEZ PROJEKTANTA WYMIARÓW I KĄTÓW. ROZWIĄZANIE PROJEKTOWE POWINNO BYĆ SPRAWDZONE PRZEZ WYKONAWCĘ POD KĄTEM TECHNOLOGII I MONTAŻU. JEŻELI PRZED PRZYSTĄPIENIEM DO REALIZACJI LUB W TRAKCIE JEJ TRWANIA, WYKONAWCA NAPOTKA ROZBIEŻNOŚCI LUB NIEJASNOŚCI W DOKUMENTACJI, NIEZWŁOCZNIE POWIADOMI O TYM PROJEKTANTA CELEM ICH WYJAŚNIENIA. WSZELKIE ZMIANY, ZAMIANY MATERIAŁÓW LUB TECHNOLOGI ZAWARTCH W PROJEKCIE MUSZĄ BYĆ WYPRZEDZAJĄCO UZGODNIONE I ZAAKCEPTOWANE PRZEZ INWESTORA I PROJEKTANTA. INFORMACJE ZAWARTE NA RYSUNKU NALEŻY ROZPATRYWAĆ ŁĄCZNIE Z RYSUNKAMI POZOSTAŁYCH BRANŻ PRZYGOTOWUJĄCYCH PROJEKTY DLA TEGO OBIEKTU ORAZ STANEM FAKTYCZNYM INSTALACJI ISTNIEJĄCYCH W BUDYNKU.

INFORMACJE LUB WYMAGANIA PODANE W KTÓREJKOLWIEK CZĘŚCI DOKUMENTACJI PROJEKTOWEJ – RYSUNKOWEJ, OPISOWEJ CZY SPECYFIKACJI MATERIAŁOWEJ, SĄ OBOWIĄZUJĄCE DLA WYKONAWCY TAK JAKBY ZAWARTE BYŁY W CAŁEJ DOKUMENTACJI.

ILOŚCI I DŁUGOŚCI MATERIAŁÓW PRZEDSTAWIONE W DOKUMENTACJI PROJEKTOWEJ SĄ PODANE ORIENTACYJNIE. OBOWIĄZKIEM WYKONAWCY JEST UWZGLĘDNIENIE WSZYSTKICH ELEMENTÓW, KTÓRE ZOSTAŁY NARYSOWANE I OPISANE LUB NIEUJĘTE A KONIECZNE DO PRAWIDŁOWEGO WYKONANIA INSTALACJI I JEJ FUNKCJONOWANIA.

PRACOWNIA PROJEKTOWA
94-128 Łódź
ul. Gimnastyczna 14
tel. (042) 209 32 86
fax.(042) 209 32 87
andrzejkusztelak@architekci.pl
NIP 727-186-21-48 EW. DZ. GOSP. 40858 REGON 471596178

OBIEKT:	BUDYNEK WILOFUNKCYJNY, W SKŁAD KTÓREGO WCHODZI: PRZEDSZKOLE, DOM KULTURY, SZKOŁA PODSTAWOWA Z SALĄ GIMNASTYCZNĄ PRZY UL. BERYLOWEJ W LUBLINIE
NR RYSUNKU:	WL/02
INWESTOR:	GMINA LUBLIN, 20-109 Lublin, Pl. Króla Władysława Łokietka 1
BRANŻA:	INST. SANITARNE
NAZWA:	PROJEKT WYKONAWCZY BUDOWY BUDYNKU WILOFUNKCYJNEGO, W SKŁAD KTÓREGO WCHODZI: PRZEDSZKOLE, DOM KULTURY I SZKOŁA PODSTAWOWA Z SALĄ GIMNASTYCZNĄ PRZY UL. BERYLOWEJ W LUBLINIE.
FAZA:	PW
PROJEKTANT:	mgr inż. Piotr Pień upr. bud. nr MAP/0077/PWOS/03 w specjalności instalacyjnej bez ograniczeń
SPRAWDZAJĄCY:	mgr inż. Adam Głowacz upr. bud. SLK/4350/PWOS/12 w specjalności instalacyjnej bez ograniczeń
OPRACOWAŁ:	mgr inż. Adriana Gruszka
PODPIS:	
DATA:	WRZESIEŃ 2016 r.
NAZWA RYS.:	RZUT PARTERU- INSTALACJA WODY LODOWEJ I KLIMATYZACJA FREON
SKALA:	1:100

LEGENDA

- agregat skraplający z pionowym wyrzutem powietrza
- agregat skraplający z poziomym wyrzutem powietrza
- trójnik klimatyzacyjny
- jednostka klimatyzacji wewnętrznej
- przewód instalacji klimatyzacji typu freonowej

Ozn.	Średnica
A	ø6.35
B	ø9.52
C	ø12.70
D	ø15.88
E	ø19.05
F	ø22.22
H	ø28.58
J	ø34.92

- Woda lodowa zasilanie - rury prowadzone podstropowo
- Woda lodowa powrót - rury prowadzone podstropowo
- Woda lodowa zasilanie - rury prowadzone w izolacji posadzki
- Woda lodowa powrót - rury prowadzone w izolacji posadzki
- Woda lodowa zasilanie - rury prowadzone na dachu
- Woda lodowa powrót - rury prowadzone na dachu

Pwl Pion wody lodowej

przejście ppoż — Przejście przez przegrody oddzielenia pożarowego

UWAGI!

Przy przejściu przez przegrody oddzielenia pożarowego należy stosować gotowe rozwiązania, posiadające odporność ogniową równą odporności ogniowej tego oddzielania!

INSTALCJĘ WODY LODOWEJ DLA SZKOŁY ORAZ PRZEDSZKOLA NALEŻY OPOMIAROWAĆ ODDZIELNIE LICZNIKAMI CIEPŁA

WYKONAWCA JEST ZOBLIGOWANY DO SPRAWDZENIA WSZYSTKICH PODAWANYCH PRZEZ PROJEKTANTA WYMIARÓW I KĄTÓW. ROZWIĄZANIE PROJEKTOWE POWINNO BYĆ SPRAWDZONE PRZEZ WYKONAWCĘ POD KĄTEM TECHNOLOGII I MONTAŻU. JEŻELI PRZED PRZYSTĄPIENIEM DO REALIZACJI LUB W TRAKCIE JEJ TRWANIA, WYKONAWCA NAPOTKA ROZBIEŻNOŚCI LUB NIEJASNOŚCI W DOKUMENTACJI, NIEZWŁOCZNIE POWIADOMI O TYM PROJEKTANTA CELEM ICH WYJAŚNIENIA. WSZELKIE ZMIANY, ZAMIANY MATERIAŁÓW LUB TECHNOLOGI ZAWARTCH W PROJEKCIE MUSZĄ BYĆ WYPRZEDZAJĄCO UZGODNIONE I ZAAKCEPTOWANE PRZEZ INWESTORA I PROJEKTANTA. INFORMACJE ZAWARTE NA RYSUNKU NALEŻY ROZPATRYWAĆ ŁĄCZNIE Z RYSUNKAMI POZOSTAŁYCH BRANŻ PRZYGOTOWUJĄCYCH PROJEKTY DLA TEGO OBIEKTU ORAZ STANEM FAKTYCZNYM INSTALACJI ISTNIEJĄCYCH W BUDYNKU.

INFORMACJE LUB WYMAGANIA PODANE W KTÓREJKOLWIEK CZĘŚCI DOKUMENTACJI PROJEKTOWEJ – RYSUNKOWEJ, OPISOWEJ CZY SPECYFIKACJI MATERIAŁOWEJ, SĄ OBOWIĄZUJĄCE DLA WYKONAWCY TAK JAKBY ZAWARTE BYŁY W CAŁEJ DOKUMENTACJI.

ILOŚCI I DŁUGOŚCI MATERIAŁÓW PRZEDSTAWIONE W DOKUMENTACJI PROJEKTOWEJ SĄ PODANE ORIENTACYJNIE. OBOWIĄZKIEM WYKONAWCY JEST UWZGLĘDNIENIE WSZYSTKICH ELEMENTÓW, KTÓRE ZOSTAŁY NARYSOWANE I OPISANE LUB NIEUJĘTE A KONIECZNE DO PRAWIDŁOWEGO WYKONANIA INSTALACJI I JEJ FUNKCJONOWANIA.

PRACOWNIA PROJEKTOWA
94-128 Łódź
ul. Gimnastyczna 14
tel. (042) 209 32 86
fax.(042) 209 32 87
andrzejkusztelak@architekci.pl
NIP 727-186-21-48 EW. DZ. GOSP. 40858 REGON 471596178

OBIEKT:	BUDYNEK WILOFUNKCYJNY, W SKŁAD KTÓREGO WCHODZI: PRZEDSZKOLE, DOM KULTURY, SZKOŁA PODSTAWOWA Z SALĄ GIMNASTYCZNĄ PRZY UL. BERYLOWEJ W LUBLINIE		NR RYSUNKU: WL/03
INWESTOR:	GMINA LUBLIN, 20-109 Lublin, Pl. Króla Władysława Łokietka 1		BRANŻA: INST. SANITARNE
NAZWA:	PROJEKT WYKONAWCZY BUDOWY BUDYNKU WILOFUNKCYJNEGO, W SKŁAD KTÓREGO WCHODZI: PRZEDSZKOLE, DOM KULTURY I SZKOŁA PODSTAWOWA Z SALĄ GIMNASTYCZNĄ PRZY UL. BERYLOWEJ W LUBLINIE.		FAZA: PW
PROJEKTANT:	mgr inż. Piotr Pień upr. bud. nr MAP/0077/PWOS/03 w specjalności instalacyjnej bez ograniczeń	PODPIS:	DATA: WRZESIEŃ 2016 r.
SPRAWDZAJĄCY:	mgr inż. Adam Głowacz upr. bud. SLK/4350/PWOS/12 w specjalności instalacyjnej bez ograniczeń		
OPRACOWAŁ:	mgr inż. Adriana Gruszka		
NAZWA RYS.:	RZUT PIĘTRA I- INSTALACJA WODY LODOWEJ I KLIMATYZACJA FREON.		SKALA: 1:100

LEGENDA

- agregat skraplający z pionowym wyrzutem powietrza
- agregat skraplający z poziomym wyrzutem powietrza
- trójnik klimatyzacyjny
- jednostka klimatyzacji wewnętrznej
- przewód instalacji klimatyzacji typu freonowej

Ozn.	Średnica
A	ø6.35
B	ø9.52
C	ø12.70
D	ø15.88
E	ø19.05
F	ø22.22
H	ø28.58
J	ø34.92

- Woda lodowa zasilanie - rury prowadzone podstropowo
- Woda lodowa powrót - rury prowadzone podstropowo
- Woda lodowa zasilanie - rury prowadzone w izolacji posadzki
- Woda lodowa powrót - rury prowadzone w izolacji posadzki
- Woda lodowa zasilanie - rury prowadzone na dachu
- Woda lodowa powrót - rury prowadzone na dachu

Pwl Plan wody lodowej

przejście ppoż Przejście przez przegrody oddzielenia pożarowego

OP - ODGAZOWYWACZ PRÓŻNIOWY

NWP - PRZEPONOWE NACZYNIE WZBIORCZE

UG - ZESPÓŁ DO UZUPEŁNIANIA ROZTWORU GLIKOLU

UWAGI

Przy przejściu przez przegrody oddzielenia pożarowego należy stosować gotowe rozwiązania, posiadające odpornaść ogniową równą odporności ogniowej tego oddzielenia!

INSTALACJĘ WODY LODOWEJ DLA SZKOŁY ORAZ PRZEDSZKOLA NALEŻY OPOMIAROWAĆ ODDZIELNIE LICZNIKAMI CIEPŁA

WYKONAWCA JEST ZOBLIGOWANY DO SPRAWDZENIA WSZYSTKICH PODAWANYCH PRZEZ PROJEKTANTA WYMIARÓW I KĄTÓW. ROZWIĄZANIE PROJEKTOWE POWINNO BYĆ SPRAWDZONE PRZEZ WYKONAWCĘ POD KĄTEM TECHNOLOGII I MONTAŻU. JEŻELI PRZED PRZYSTĄPIENIEM DO REALIZACJI LUB W TRAKCIE JEJ TRWANIA, WYKONAWCA NAPOTKA ROZBIEŻNOŚCI LUB NIEJASNOŚCI W DOKUMENTACJI, NIEZWŁOCZNIE POWIADOMI O TYM PROJEKTANTA CELEM ICH WYJAŚNIENIA. WSZELKIE ZMIANY, ZAMIANY MATERIAŁÓW LUB TECHNOLOGI ZAWARTCH W PROJEKCIE MUSZĄ BYĆ WYPRZEDZAJĄCO UZGODNIONE I ZAAKCEPTOWANE PRZEZ INWESTORA I PROJEKTANTA. INFORMACJE ZAWARTE NA RYSUNKU NALEŻY ROZPATRYWAĆ ŁĄCZNIE Z RYSUNKAMI POZOSTAŁYCH BRANŻ PRZYGOTOWUJĄCYCH PROJEKTY DLA TEGO OBIEKTU ORAZ STANEM FAKTYCZNYM INSTALACJI ISTNIEJĄCYCH W BUDYNKU.

INFORMACJE LUB WYMAGANIA PODANE W KTÓREJKOLWIEK CZĘŚCI DOKUMENTACJI PROJEKTOWEJ – RYSUNKOWEJ, OPISOWEJ CZY SPECYFIKACJI MATERIAŁOWEJ, SĄ OBOWIĄZUJĄCE DLA WYKONAWCY TAK JAKBY ZAWARTE BYŁY W CAŁEJ DOKUMENTACJI.

ILOŚCI I DŁUGOŚCI MATERIAŁÓW PRZEDSTAWIONE W DOKUMENTACJI PROJEKTOWEJ SĄ PODANE ORIENTACYJNIE. OBOWIĄZKIEM WYKONAWCY JEST UWZGLĘDNIENIE WSZYSTKICH ELEMENTÓW, KTÓRE ZOSTAŁY NARYSOWANE I OPISANE LUB NIEUJĘTE A KONIECZNE DO PRAWIDŁOWEGO WYKONANIA INSTALACJI I JEJ FUNKCJONOWANIA.

PRACOWNIA PROJEKTOWA
94-128 Łódź
ul. Gimnastyczna 14
tel. (042) 209 32 86
fax.(042) 209 32 87
andrzejkusztelak@architekci.pl
NIP 727-186-21-48 EW. DZ. GOSP. 40858 REGON 471595178

OBIEKT: BUDYNEK WIELOFUNKCYJNY, W SKŁAD KTÓREGO WCHODZI: PRZEDSZKOLE, DOM KULTURY, SZKOŁA PODSTAWOWA Z SALĄ GIMNASTYCZNĄ PRZY UL. BERYLOWEJ W LUBLINIE

NR RYSUNKU: WL/04

INWESTOR: GMINA LUBLIN, 20-109 Lublin, Pl. Króla Władysława Łokietka 1

BRANŻA: INST. SANITARNE

NAZWA: PROJEKT WYKONAWCZY BUDOWY BUDYNKU WIELOFUNKCYJNEGO, W SKŁAD KTÓREGO WCHODZI: PRZEDSZKOLE, DOM KULTURY I SZKOŁA PODSTAWOWA Z SALĄ GIMNASTYCZNĄ PRZY UL. BERYLOWEJ W LUBLINIE.

FAZA: PW

PROJEKTANT: mgr inż. Piotr Pleń upr. bud. nr MAP/0077/PWOS/03 w specjalności instalacyjnej bez ograniczeń

SPRAWDZAJĄCY: mgr inż. Adam Glowacz upr. bud. SLK/4350/PWOS/12 w specjalności instalacyjnej bez ograniczeń

OPRACOWAŁ: mgr inż. Adriana Gruszka

PODPIS:

DATA: WRZESIEŃ 2016 r.

NAZWA RYS.: RZUT PIĘTRA II- INSTALACJA WODY LODOWEJ I KLIMATYZACJA FREON.

SKALA: 1:100

LEGENDA

- agregat skraplający z pionowym wyrzutem powietrza
- agregat skraplający z poziomym wyrzutem powietrza
- trójnik klimatyzacyjny
- jednostka klimatyzacji wewnętrznej
- przewód instalacji klimatyzacji typu freonowej

Ozn.	Średnica
A	ø6.35
B	ø9.52
C	ø12.70
D	ø15.88
E	ø19.05
F	ø22.22
H	ø28.58
J	ø34.92

- Woda lodowa zasilanie - rury prowadzone podstropowo
- Woda lodowa powrót - rury prowadzone podstropowo
- Woda lodowa zasilanie - rury prowadzone w izolacji posadzki
- Woda lodowa powrót - rury prowadzone w izolacji posadzki
- Woda lodowa zasilanie - rury prowadzone na dachu
- Woda lodowa powrót - rury prowadzone na dachu

Pwl Pion wody lodowej

przejście ppoż. – Przejście przez przegrody oddzielenia pożarowego

- ZO - ZAWÓR ODCINAJĄCY
- PO - PRZEPUSTNICA ODCINAJĄCA Z DŹWIGNIĄ
- ZRw - ZAWÓR RÓWNOWAŻĄCY I REGULACYJNY NIEZALEŻNY OD WAHAŃ CIŚNIENIA Z SIŁOWNIKIEM
- ZR - ZAWÓR RÓWNOWAŻĄCY I REGULACYJNY (BY-PASS)
- ZRK - ZAWÓR RÓWNOWAŻĄCY KOLKEŻĄCY [illegible]
- Lchł - LICZNIK CHŁODU

UWAGI

Przy przejściu przez przegrody oddzielenia pożarowego należy stosować gotowe rozwiązania, posiadające odporność ogniową równą odporności ogniowej tego oddzielenia!

INSTALACJĘ WODY LODOWEJ DLA SZKOŁY ORAZ PRZEDSZKOLA NALEŻY OPOMIAROWAĆ ODDZIELNIE LICZNIKAMI CIEPŁA.

WYKONAWCA JEST ZOBLIGOWANY DO SPRAWDZENIA WSZYSTKICH PODAWANYCH PRZEZ PROJEKTANTA WYMIARÓW I KĄTÓW. ROZWIĄZANIE PROJEKTOWE POWINNO BYĆ SPRAWDZONE PRZEZ WYKONAWCĘ POD KĄTEM TECHNOLOGII I MONTAŻU. JEŻELI PRZED PRZYSTĄPIENIEM DO REALIZACJI LUB W TRAKCIE JEJ TRWANIA, WYKONAWCA NAPOTKA ROZBIEŻNOŚCI LUB NIEJASNOŚCI W DOKUMENTACJI, NIEZWŁOCZNIE POWIADOMI O TYM PROJEKTANTA CELEM ICH WYJAŚNIENIA. WSZELKIE ZMIANY, ZAMIANY MATERIAŁÓW LUB TECHNOLOGII ZAWARTYCH W PROJEKCIE MUSZĄ BYĆ WYPRZEDZAJĄCO UZGODNIONE I ZAAKCEPTOWANE PRZEZ INWESTORA I PROJEKTANTA. INFORMACJE ZAWARTE NA RYSUNKU NALEŻY ROZPATRYWAĆ ŁĄCZNIE Z RYSUNKAMI PODSTAWOWYCH BRANŻ PRZYGOTOWUJĄCYCH PROJEKTY DLA TEGO OBIEKTU ORAZ STANEM FAKTYCZNYM INSTALACJI ISTNIEJĄCYCH W BUDYNKU.

INFORMACJE LUB WYMAGANIA PODANE W KTÓREJKOLWIEK CZĘŚCI DOKUMENTACJI PROJEKTOWEJ - RYSUNKOWEJ, OPISOWEJ CZY SPECYFIKACJI MATERIAŁOWEJ, SĄ OBOWIĄZUJĄCE DLA WYKONAWCY TAK JAKBY ZAWARTE BYŁY W CAŁEJ DOKUMENTACJI.

ILOŚCI I DŁUGOŚCI MATERIAŁÓW PRZEDSTAWIONE W DOKUMENTACJI PROJEKTOWEJ SĄ PODANE ORIENTACYJNIE. OBOWIĄZKIEM WYKONAWCY JEST UWZGLĘDNIENIE WSZYSTKICH ELEMENTÓW, KTÓRE ZOSTAŁY NARYSOWANE I OPISANE LUB NIEUJĘTE A KONIECZNE DO PRAWIDŁOWEGO WYKONANIA INSTALACJI I JEJ FUNKCJONOWANIA.

PRACOWNIA PROJEKTOWA
94-128 Łódź
ul. Gimnastyczna 14
tel. (042) 209 32 86
fax.(042) 209 32 87
andrzejkusztal@architekci.pl
NIP 727-106-21-48 EW. DZ. GOSP. 40668 REGON 471556178

OBIEKT:	BUDYNEK WILOFUNKCYJNY, W SKŁAD KTÓREGO WCHODZI: PRZEDSZKOLE, DOM KULTURY, SZKOŁA PODSTAWOWA Z SALĄ GIMNASTYCZNĄ PRZY UL. BERYLOWEJ W LUBLINIE
NR RYSUNKU:	WL/05
INWESTOR:	GMINA LUBLIN, 20-109 Lublin, Pl. Króla Władysława Łokietka 1
BRANŻA:	INST. SANITARNE
NAZWA:	PROJEKT WYKONAWCZY BUDOWY BUDYNKU WILOFUNKCYJNEGO, W SKŁAD KTÓREGO WCHODZI: PRZEDSZKOLE, DOM KULTURY I SZKOŁA PODSTAWOWA Z SALĄ GIMNASTYCZNĄ PRZY UL. BERYLOWEJ W LUBLINIE.
FAZA:	PW
PROJEKTANT:	mgr inż. Piotr Pleń upr. bud. nr MAP/0077/PWOS/03 w specjalności instalacyjnej bez ograniczeń
SPRAWDZAJĄCY:	mgr inż. Adam Głowacz upr. bud. SLK/4350/PWOS/12 w specjalności instalacyjnej bez ograniczeń
PODPIS:	
DATA:	WRZESIEŃ 2016 r.
OPRACOWAŁ:	mgr inż. Adriana Gruszka
NAZWA RYS.:	RZUT DACHU- INSTALACJA WODY LODOWEJ I KLIMATYZACJA FREON.
SKALA:	1:100

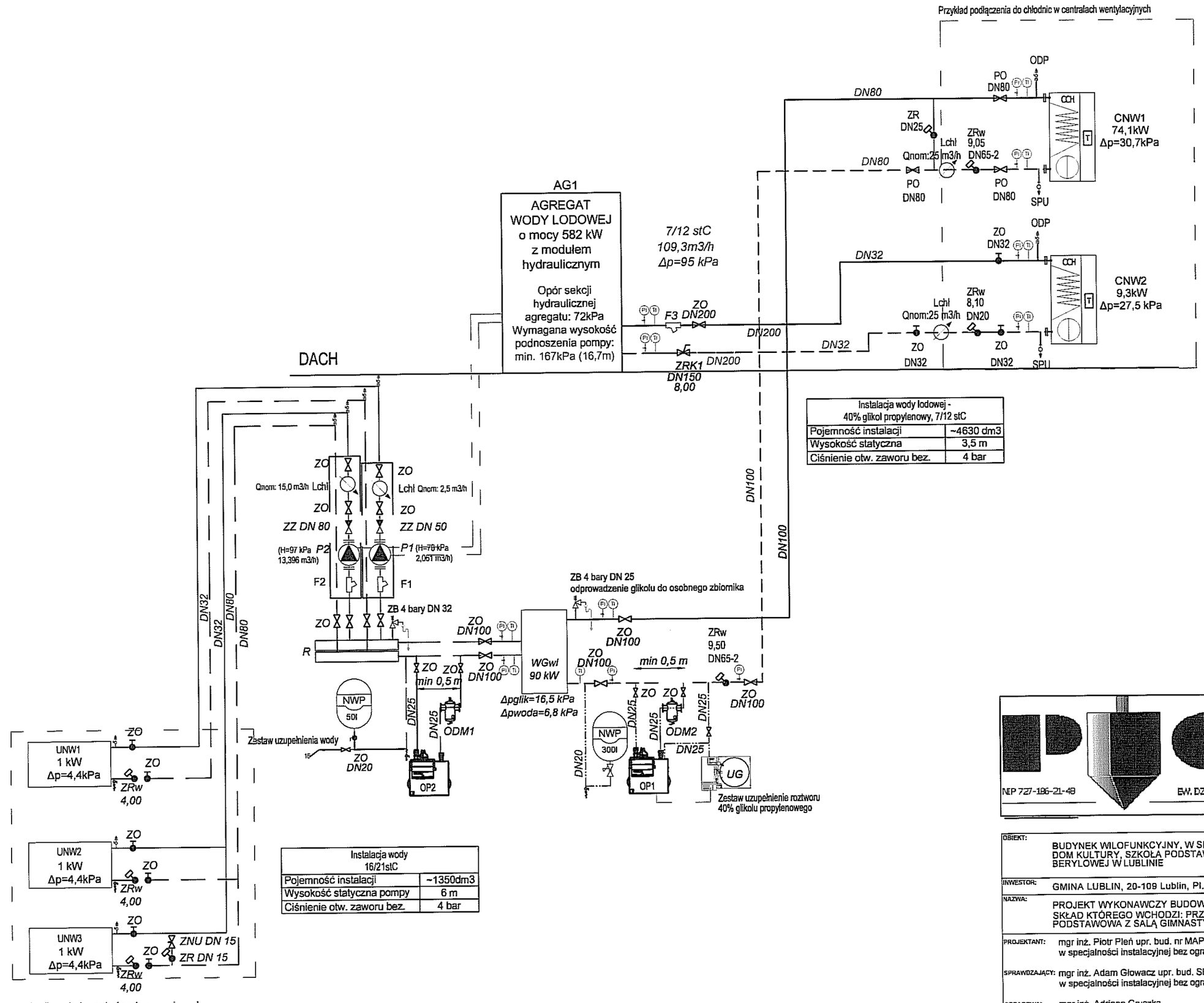

Przykład podłączenia do urządzeń nawiewno-wywiewnych

Instalacja wody lodowej - 40% glikol propylenowy, 7/12 stC	
Pojemność instalacji	~4630 dm3
Wysokość statyczna	3,5 m
Ciśnienie otw. zaworu bez.	4 bar

Instalacja wody 16/21stC	
Pojemność instalacji	~1350dm3
Wysokość statyczna pompy	6 m
Ciśnienie otw. zaworu bez.	4 bar

LEGENDA

- Woda lodowa zasilanie - obieg wodny
- Woda lodowa powrót - obieg wodny
- Woda lodowa zasilanie - obieg glikolowy
- Woda lodowa powrót - obieg glikolowy

Pwl Pion wody lodowej

ZO - ZAWÓR ODCINAJĄCY
PO - PRZEPUSTNICA ODCINAJĄCA Z DŹWIGNIĄ
ZRw - ZAWÓR RÓWNOWAŻĄCY. NIEZALEŻNY OD WAHAŃ CIŚNIENIA
Lchł - LICZNIK CHŁODU
ODP - ODPOWIETRZNIK AUTOMATYCZNY
SPU - ZAWÓR SPUSTOWY
F - FILTR SIATKOWY
ZZ - ZAWÓR ZWROTNY
NWP - NACZYNIE WZBIORCZE
P - POMPA
ZB - ZAWÓR BEZPIECZEŃSTWA
WGwl - WYMIENNIK GLIKOLOWY WODY LODOWEJ
ZR - ZAWÓR RÓWNOWAŻĄCY I REGULACYJNY
ZNU - ZAWÓR NADMIAROWO-UPUSTOWY
OP - ODGAZOWYWACZ PRÓŻNIOWY
ODM - SEPARATOR ZANIECZYSZCZEŃ

UWAGI !!

- ze względu na warsztatowe wykonanie rodzielacza, rodzaj króćców: powrót / zasilanie ustalić na budowie;
-Parametry techniczne armatury podłączeniowej instalacji wody lodowej do chłodnic w centralach wentylacyjnych zgodnie z rzutem dachu rys. WL-5;
-Nastawy armatury pdłączeniowej urządzeń nawiewno-wywiewnych naniesione na schemat obowiązują do wszystkich urządzeń UNW w projekcie tzn. ZRw 4,00 DN 15;

PRACOWNIA PROJEKTOWA
94-128 Łódź
ul. Gimnastyczna 14
tel. (042) 209 32 86
fax.(042) 209 32 87
pppion@pppion.pl
NIP 727-186-21-48 EW. DZ. GOSP. 40659 REGON 471595178

OBIEKT:	BUDYNEK WILOFUNKCYJNY, W SKŁAD KTÓREGO WCHODZI: PRZEDSZKOLE, DOM KULTURY, SZKOŁA PODSTAWOWA Z SALĄ GIMNASTYCZNĄ PRZY UL. BERYLOWEJ W LUBLINIE
INWESTOR:	GMINA LUBLIN, 20-109 Lublin, Pl. Króla Władysława Łokietka 1
NAZWA:	PROJEKT WYKONAWCZY BUDOWY BUDYNKU WILOFUNKCYJNEGO, W SKŁAD KTÓREGO WCHODZI: PRZEDSZKOLE, DOM KULTURY I SZKOŁA PODSTAWOWA Z SALĄ GIMNASTYCZNĄ PRZY UL. BERYLOWEJ W LUBLINIE.
PROJEKTANT:	mgr inż. Piotr Pleń upr. bud. nr MAP/0077/PWOS/03 w specjalności instalacyjnej bez ograniczeń
SPRAWDZAJĄCY:	mgr inż. Adam Głowacz upr. bud. SLK/4350/PWOS/12 w specjalności instalacyjnej bez ograniczeń
OPRACOWAŁ:	mgr inż. Adriana Gruszka
NAZWA RYS.:	SCHEMAT INSTALACJi WODY LODOWEJ

NR RYSUNKU:	WL/06
BRANŻA:	INST. SANITARNE
FAZA:	PW
PODPIS:	
DATA:	WRZESIEŃ 2016 r.
SKALA:	-

LEGENDA

———	Woda lodowa zasilanie - obieg wodny
———	Woda lodowa powrót - obieg wodny
———	Woda lodowa zasilanie - obieg glikolowy
———	Woda lodowa powrót - obieg glikolowy
———	Woda lodowa by-pass
Pwl	Pion wody lodowej
	Zawór odcinający, DN 15
	Niezależny od ciśnienia zawór równoważący i regulacyjny do regulacji płynnej z siłownikiem, nastawa 4,00 DN 15
	Odpowietrznik prosty
	Zawór nadmiarowo-upustowy DN 15
	Zawór równoważący DN 15LF

UWAGI!

Przy przejściu przez przegrody oddzielenia pożarowego należy stosować gotowe rozwiązania, posiadające odporność ogniową równą odporności ogniowej tego oddzielenia!

INSTALCJĘ WODY LODOWEJ DLA SZKOŁY ORAZ PRZEDSZKOLA NALEŻY OPOMIAROWAĆ ODDZIELNIE LICZNIKAMI CIEPŁA

WYKONAWCA JEST ZOBLIGOWANY DO SPRAWDZENIA WSZYSTKICH PODAWANYCH PRZEZ PROJEKTANTA WYMIARÓW I KĄTÓW. ROZWIĄZANIE PROJEKTOWE POWINNO BYĆ SPRAWDZONE PRZEZ WYKONAWCĘ POD KĄTEM TECHNOLOGII I MONTAŻU. JEŻELI PRZED PRZYSTĄPIENIEM DO REALIZACJI LUB W TRAKCIE JEJ TRWANIA, WYKONAWCA NAPOTKA ROZBIEŻNOŚCI LUB NIEJASNOŚCI W DOKUMENTACJI, NIEZWŁOCZNIE POWIADOMI O TYM PROJEKTANTA CELEM ICH WYJAŚNIENIA. WSZELKIE ZMIANY, ZAMIANY MATERIAŁÓW LUB TECHNOLOGI ZAWARTCH W PROJEKCIE MUSZĄ BYĆ WYPRZEDZAJĄCO UZGODNIONE I ZAAKCEPTOWANE PRZEZ INWESTORA I PROJEKTANTA. INFORMACJE ZAWARTE NA RYSUNKU NALEŻY ROZPATRYWAĆ ŁĄCZNIE Z RYSUNKAMI POZOSTAŁYCH BRANŻ PRZYGOTOWUJĄCYCH PROJEKTY DLA TEGO OBIEKTU ORAZ STANEM FAKTYCZNYM INSTALACJI ISTNIEJĄCYCH W BUDYNKU.

INFORMACJE LUB WYMAGANIA PODANE W KTÓREJKOLWIEK CZĘŚCI DOKUMENTACJI PROJEKTOWEJ – RYSUNKOWEJ, OPISOWEJ CZY SPECYFIKACJI MATERIAŁOWEJ, SĄ OBOWIĄZUJĄCE DLA WYKONAWCY TAK JAKBY ZAWARTE BYŁY W CAŁEJ DOKUMENTACJI.

ILOŚCI I DŁUGOŚCI MATERIAŁÓW PRZEDSTAWIONE W DOKUMENTACJI PROJEKTOWEJ SĄ PODANE ORIENTACYJNIE. OBOWIĄZKIEM WYKONAWCY JEST UWZGLĘDNIENIE WSZYSTKICH ELEMENTÓW, KTÓRE ZOSTAŁY NARYSOWANE I OPISANE LUB NIEUJĘTE A KONIECZNE DO PRAWIDŁOWEGO WYKONANIA INSTALACJI I JEJ FUNKCJONOWANIA.

PRACOWNIA PROJEKTOWA
94-128 Łódź
ul. Gimnastyczna 14
tel. (042) 209 32 86
fax.(042) 209 32 87
ppplon@ppplon.pl
NIP 727-186-21-49 EW. DZ. GOSP. 40658 REGON 471595178

OBIEKT:	BUDYNEK WILOFUNKCYJNY, W SKŁAD KTÓREGO WCHODZI: PRZEDSZKOLE, DOM KULTURY, SZKOŁA PODSTAWOWA Z SALĄ GIMNASTYCZNĄ PRZY UL. BERYLOWEJ W LUBLINIE	NR RYSUNKU:	**WL/07**
INWESTOR:	GMINA LUBLIN, 20-109 Lublin, Pl. Króla Władysława Łokietka 1	BRANŻA:	INST. SANITARNE
NAZWA:	PROJEKT WYKONAWCZY BUDOWY BUDYNKU WILOFUNKCYJNEGO, W SKŁAD KTÓREGO WCHODZI: PRZEDSZKOLE, DOM KULTURY I SZKOŁA PODSTAWOWA Z SALĄ GIMNASTYCZNĄ PRZY UL. BERYLOWEJ W LUBLINIE.	FAZA:	**PW**
PROJEKTANT:	mgr inż. Piotr Pleń upr. bud. nr MAP/0077/PWOS/03 w specjalności instalacyjnej bez ograniczeń; PODPIS:	DATA:	WRZESIEŃ 2016 r.
SPRAWDZAJĄCY:	mgr inż. Adam Głowacz upr. bud. SLK/4350/PWOS/12 w specjalności instalacyjnej bez ograniczeń		
OPRACOWAŁ:	mgr inż. Adriana Gruszka		
NAZWA RYS.:	**ROZWINIĘCIE INSTALACJI WODY LODOWEJ**	SKALA:	1:100