KONSORCJUM:

Elektroprojekt S.A.	ELEKTROPROJEKT S.A. Oddział w Lublinie 20-447 Lublin, ul. Diamentowa 4 tel. (81) 744 00 11, fax. (81) 744 19 45
PROMEX	PPW „PROMEX Sp. z o.o." Spółka Komandytowa 80-290 Gdańsk, ul. W. Reymonta 11 tel. (58) 520 27 16 fax (58) 341 25 20
Przedsiębiorstwo Wielobranżowe ELEKTROSYSTEM s.c. Pracownia Projektowa Urządzeń Elektroenergetycznych	PW „ELEKTROSYSTEM" s.c. 20-533 Lublin, ul. Przedwiośnie 3/15 Tel./fax (81) 740 58 24

	Egz.5
nr arch. projektu	EP9-2101/4/PW/2010
Obiekt	**HALA OBSŁUGOWO – NAPRAWCZA Z ZAPLECZEM**
Tom 2.5	**Konstrukcje budowlane** **Cześć V – Hala O-N**

Tytuł projektu

DOKUMENTACJA PROJEKTOWA NA BUDOWĘ ZAJEZDNI TROLEJBUSOWEJ PRZY ULICY GRYGOWEJ W LUBLINIE

PROJEKT WYKONAWCZY

Inwestor	Gmina Lublin 20-950 Lublin, Pl. Łokietka 1
Adres inwestycji	**Lublin, ul. Grygowej** **nr ewid. dz. 1/27, 1/28, 1/144 w obrębie 12**

Funkcja	Imię i nazwisko Nr uprawnień	Specjalność budowlana	Podpis
Projektant	mgr inż. Przemysław Napiórkowski upr.nr KUP/0091/POOK/05	konstrukcje budowlane	
Projektant	mgr inż. Marek Krzyżanowski upr.nr UAN-N- 8346/26/TO/86	konstrukcje budowlane	
Sprawdzający	mgr inż. Jacek Kruszyński upr.nr POM/0344/PWOK/09	konstrukcje budowlane.	

Gdańsk, styczeń 2011

TOM 2.5

ELEMENTY ŻELBETOWE ZAPLECZA - PIĘTRO

		Przekrój [cm]	Ilość	Zestawienie stali [kg]
PAE-01	SZH-2/1	24x37	3szt.	
PAE-02	SZH-2/2	24x24	1szt.	
PAE-03	SZH-2/3	24x24	1szt.	
PAE-04	SZH-2/4	24x42	1szt.	
PAE-05	SZH-2/5	24x45	1szt.	
PAE-06	SZH-2/6; SZH-2/6a	24x24	2szt.	
PAE-07	SZH-2/7	24x24	1szt.	
PAE-08	SZH-2/8	24x24	1szt.	
PAE-09	SZH-2/9	24x41	1szt.	
PAE-10	SZH-2/10	24x24	8szt.	
PAE-11	SZH-2/11	24x24	7szt.	
PAE-12	SZH-2/12	24x24	2szt.	
PAE-13	SZH-2/13	24x24	1szt.	
PAE-14	SZH-2/14	24x36	1szt.	
PAE-15	SZH-2/15	24x24	1szt.	
PAE-16	SZH-2/16	24x24	1szt.	
PAE-17	SZH-2/17	24x24	1szt.	
PAE-18	SZH-2/18	24x24	2szt.	
PAE-19	SZH-2/19	24x24	6szt.	
PAE-20	SZH-2/20	24x24	1szt.	
PAE-21	SZH-2/21	24x24	1szt.	
PAE-22	SZH-2/22	24x24	1szt.	
PAE-23	SZH-2/23; 2/23a	24x24	3szt.	
PAE-24	SZH-2/24	24x24	2szt.	
PAE-25	BZH-2/1	24x24	12szt.	
PAE-26	BZH-2/2	24x24	4szt.	
PAE-27	BZH-2/3	24x24	1szt.	
PAE-28	BZH-2/4	24x35	1szt.	
PAE-29	BZH-2/5	24x24	1szt.	
PAE-30	BZH-2/6	24x24	2szt.	
PAE-31	BZH-2/7	24x24	1szt.	
PAE-32	BZH-2/8	24x24	1szt.	
PAE-33	BZH-2/9	24x45	1szt.	
PAE-34	BZH-2/10	24x45	1szt.	
PAE-35	BZH-2/11	24x45	1szt.	
PAE-36	BZH-2/14	24x24	1szt.	
PAE-37	BZH-2/15	24x24	1szt.	
PAE-38	TZH-2/1	gr.24cm	1szt.	
PAE-39	WZH-2/1	24x45	mb	
PAE-40	WZH-2/1	24x45	mb	
PAE-41	WZH-2/3	24x18	mb	
PAE-42	WZH-2/4	24x24	mb	
PAE-43	WZH-2/5	24x22	mb	
PAE-44	WZH-2/6	24x20	mb	

ELEMENTY ŻELBETOWE ZAPLECZA - STROPY

		Przekrój [cm]	Ilość	Zestawienie stali [kg]
PAF-01	STROP NAD PARTEREM WYLEWKA WH-1/1	gr.27cm	1szt.	
PAF-02	STROP NAD PARTEREM WYLEWKA WH-1/2 i WH-1/5	gr.27cm	1szt.	
PAF-03	STROP NAD PARTEREM WYLEWKA WH-1/3 i WH-1/6	gr.27cm	1szt.	
PAF-04	STROP NAD PARTEREM WYLEWKA WH-1/4	gr.18cm	1szt.	
PAF-05	STROP NAD PARTEREM WYLEWKA WH-1/7	gr.27cm	1szt.	
PAF-06	RUSZT STALOWY RSH-1	IPE270	4szt.	
PAF-07	STROP NAD PARTEREM WYLEWKA WH-1/8 i WH-1/9	gr. 8cm	4szt.	
PAF-08	STROP NAD PARTEREM WYLEWKA WH-1/10	gr.27cm	1szt.	
PAF-09	RUSZT STALOWY RSH-2	IPE270	2szt.	
PAF-10	STROP NAD PARTEREM WYLEWKA WH-1/11; WH-1/11a; V	gr. 8cm		
PAF-11	STROP NAD PARTEREM WYLEWKA WH-1/13	gr.27cm	2szt.	
PAF-12	STROP NAD PIĘTREM WYLEWKA WH-2/1	gr.27cm	1szt.	
PAF-13	STROP NAD PIĘTREM WYLEWKA WH-2/2	gr.27cm	1szt.	
PAF-14	STROP NAD PIĘTREM WYLEWKA WH-2/3; 2/4; 2/5	gr.27cm	1szt.	
PAF-15	RYGIEL STALOWY RSH-1	HE450A		
PAF-16	RUSZT STALOWY RSH-3	IPE270		
PAF-17	STROP NAD PIĘTREM WYLEWKI OD WH-2/6 DO WH-2/11	gr. 8cm		
PAF-18	RUSZT STALOWY RSH-4	IPE270		
PAF-19	WYCOFANO	-		
PAF-20	RUSZT STALOWY RSH-5	IPE270		
PAF-21	WYCOFANO	-		
PAF-22	STROP NAD PIĘTREM WYLEWKA WH-2/12; 2/13; 2/14	gr.27cm		

ELEMENTY ŻELBETOWE ZAPLECZA - DACH

		Przekrój [cm]	Ilość	Zestawienie stali [kg]
PAG-01	SZH-3/1	24x24	12szt.	
PAG-02	SZH-3/2	24x24	11szt.	
PAG-03	SZH-3/3	24x24	2szt.	
PAG-04	SZH-3/4	24x24	2szt.	
PAG-05	WZH-3/1	24x18	mb	
PAG-06	WZH-3/2	24x20	mb	

SŁUP ŻELBETOWY SZH-2/1
skala 1:20 — 3 szt.

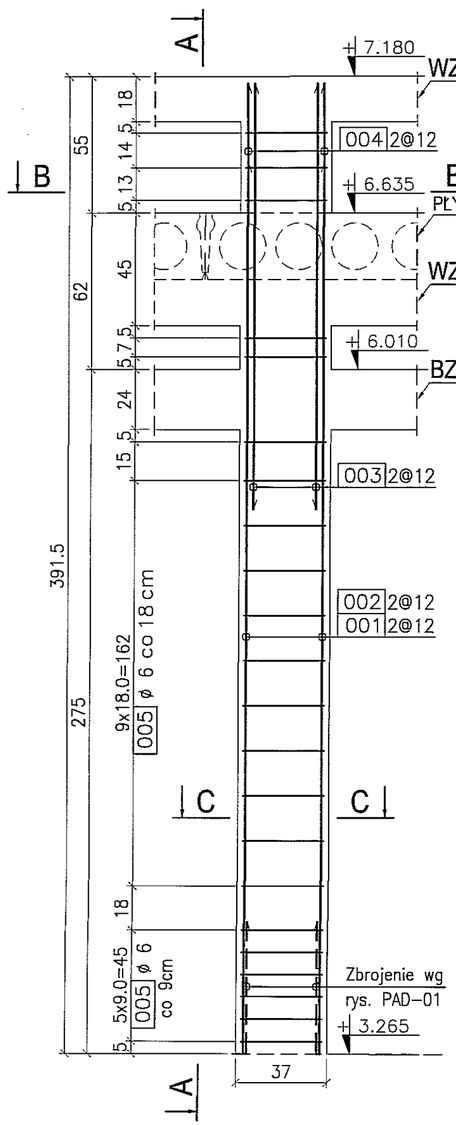

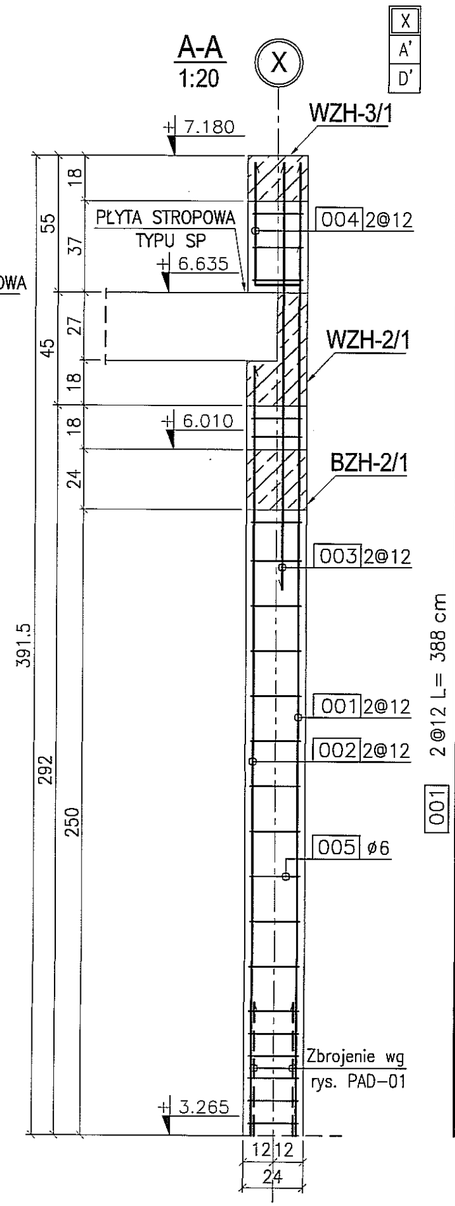

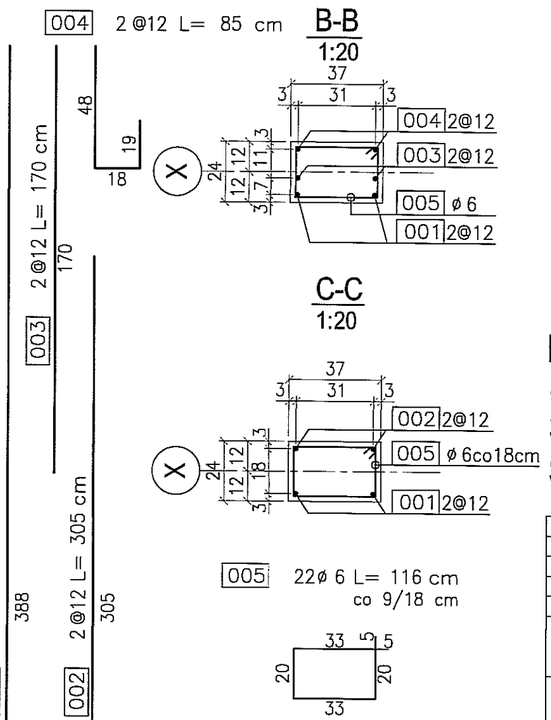

UWAGI:

1. Rysunek rozpatrywać wspólnie z rysunkami złożeniowymi i rysunkami wykonawczymi belek żelbetowych.
2. Rysunek rozpatrywać wspólnie z rysunkiem PAD–01.

BETON : B30 (C25/30)
STAL : Ø - A-0 St0S-b
STAL : # - A-III 34GS
STAL : @ - A-IIIN RB500 W

ZMIANA NR:	DATA:	TREŚĆ ZMIANY:
3		
2		
1		

KONSORCJUM:

Elektroprojekt S.A. Oddział Lublin
Elektroprojekt S.A. Oddział w Lublinie, 20-447 Lublin, ul.Diamentowa 4, tel. 81 744 00 11; fax.81 744 19 45

Przedsiębiorstwo Wielobranżowe ELEKTROSYSTEM s.c. Pracownia Projektowa Urządzeń Elektroenergetycznych
ELEKTROSYSTEM s.c. 20-533 Lublin, ul.Przedwiośnie 3/15, tel./fax 081-740 58 24

PROMEX
PPW "PROMEX" SP. Z O.O. SPÓŁKA KOMANDYTOWA, 80-290 Gdańsk, ul. W. Rejmonta 11, tel. 58 520 27 15, www.promex.com.pl

faza projektu:					
PROJEKT WYKONAWCZY					
	imie, nazwisko	specjalność:	numer uprawn.	data:	podpis
Projektant:	mgr inż. Przemysław Napiórkowski	konstruktor	KUP/0091/POOK/05	02.08.2010	
Projektant:	mgr inż. Marek Krzyżanowski	konstruktor	UAN-N-8346/26/10/86	02.08.2010	
Opracowanie:	inż. Marta Nowak	konstruktor		02.08.2010	
Opracowanie:	mgr inż. Agata Drozda	konstruktor		02.08.2010	
Sprawdzający:	mgr inż. Jacek Kruszyński	konstruktor	POM/0344/PWOK/09	02.08.2010	

branża: KONSTRUKCJA

nr umowy: 1423/IN/2010 — tom: tom2 EP9-2101/4/2010

Tytuł inwestycji:
Budowa Zajezdni Trolejbusowej w Lublinie przy ulicy Grygowej nr działek 1/27, 1/28, 1/30

Obiekt:
Hala obsługowo-naprawcza z zapleczem

Tytuł rysunku:
SŁUP ŻELBETOWY SZH-2/1

rys nr archiwalny:	skala:	format:	nr kolejny:
	1:20	A-3	PAE-01

SŁUP ŻELBETOWY SZH-2
skala 1:20 1 s

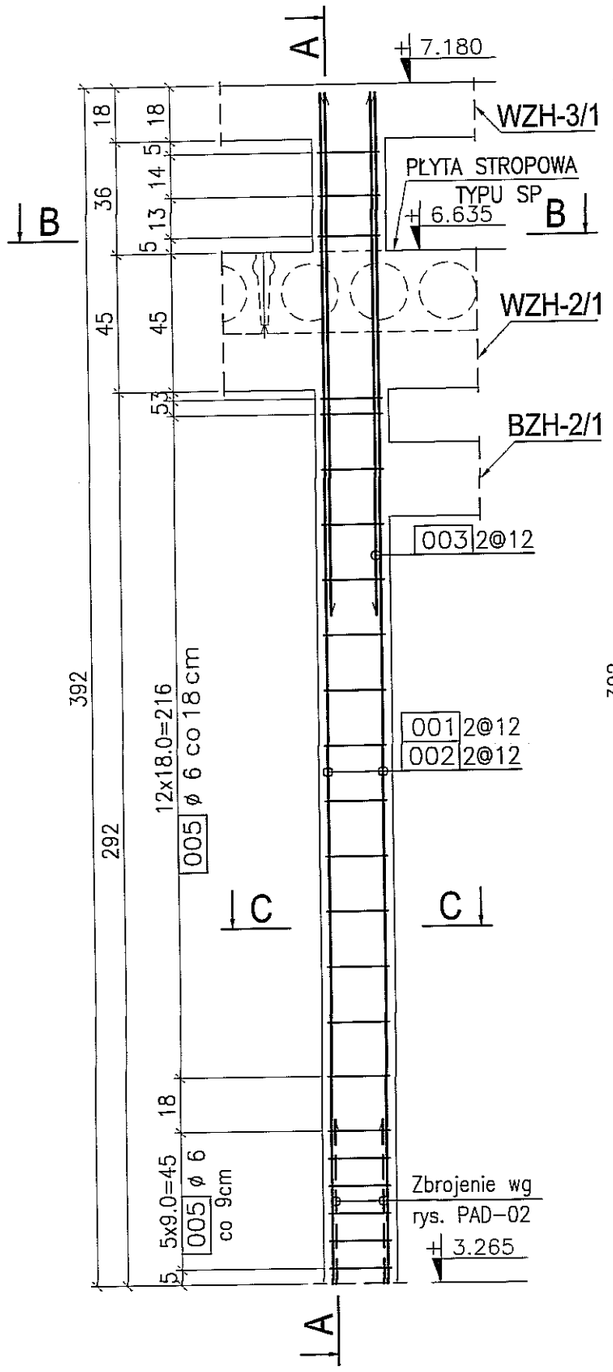

A-A
1:20

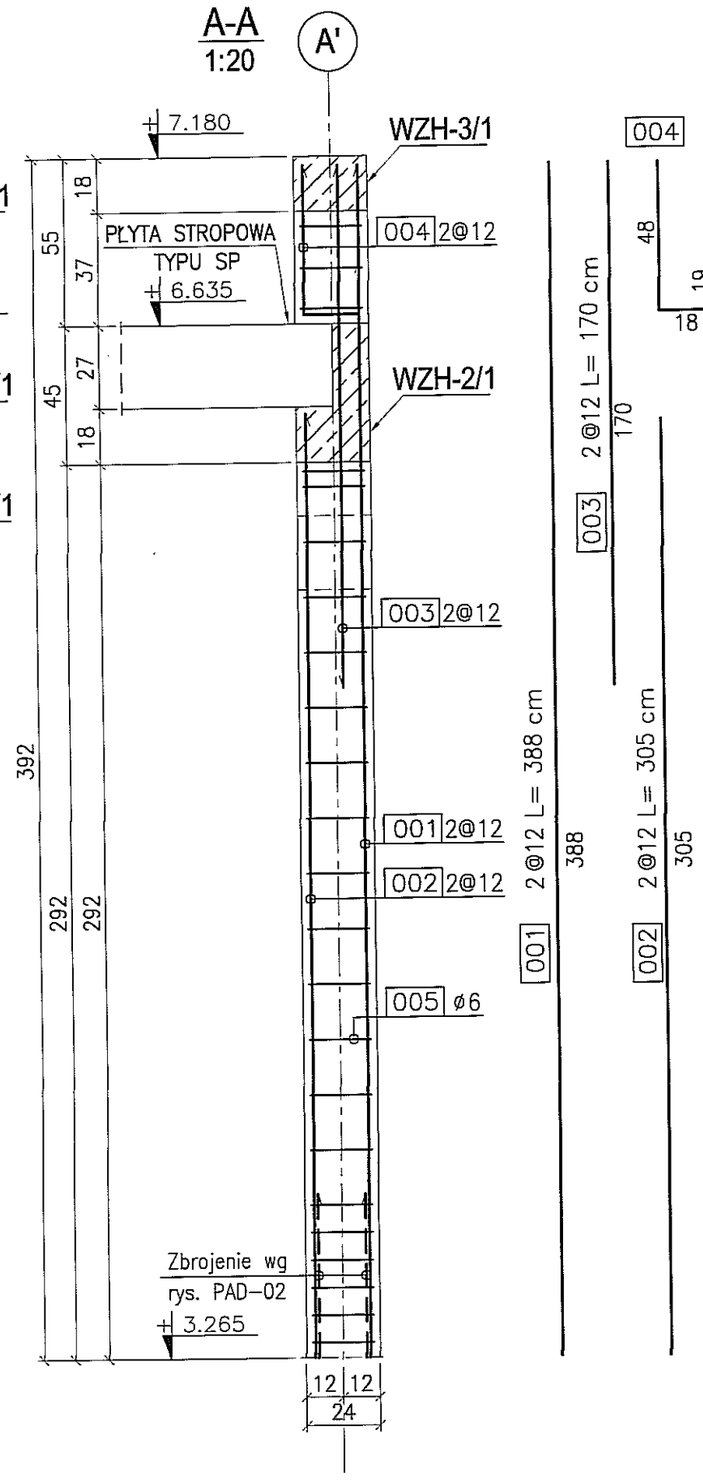

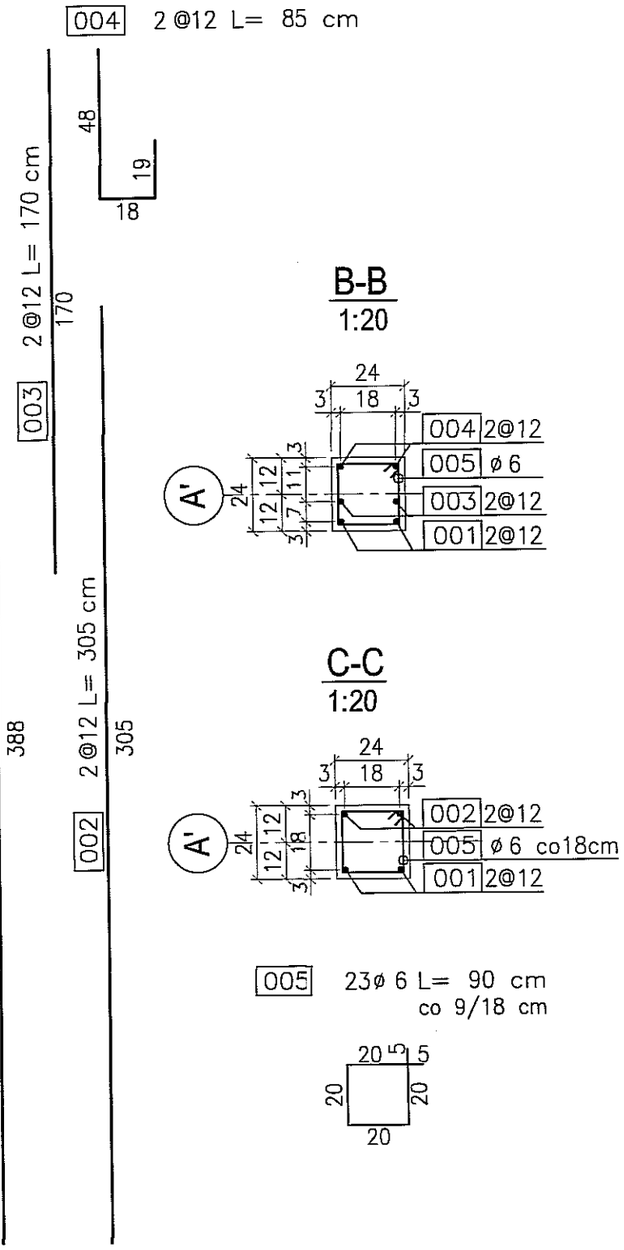

B-B
1:20

C-C
1:20

005 23ø 6 L= 90 cm
co 9/18 cm

UWAGI:

1. Rysunek rozpatrywać wspólnie z rysunkam złożeniowymi i rysunkami wykonawczymi belek żelbetowych.
2. Rysunek rozpatrywać wspólnie z rysunkiem PAD–02.

BETON : B30 (C25/30)
STAL : Ø - A-0 St0S-b
STAL : # - A-III 34GS
STAL : @ - A-IIIN RB500 W

ZMIANA NR:	DATA:	TREŚĆ ZMIANY:
3		
2		
1		

KONSORCJUM:

Elektroprojekt® S.A.
Oddział Lublin
Elektroprojekt S.A. Oddział w L
20-447 Lublin, ul.Diamentowa 4
tel. 81 744 00 11; fax.81 744 19

Przedsiębiorstwo Wielobranżowe ELEKTROSYSTEM s.c.
Pracownia Projektowa Urządzeń Elektroenergetycznych
ELEKTROSYSTEM s.c.
20-533 Lublin, ul.Przedwiośn
tel./fax 081-740 58 24

PROMEX
PPW "PROMEX" SP. Z O.O. SPÓŁKA KOMAND
80-290 Gdańsk, ul. W. Rejmonta 11
tel. 58 520 27 16, www.promex.com.pl

faza projektu: PROJEKT WYKONAWCZY
branża: KONSTRUKCJA

	imie, nazwisko	specjalność:	numer uprawn.	data:
Projektant:	mgr inż. Przemysław Napiórkowski	konstruktor	KUP/0091/POOK/05	02.08.2010
Projektant:	mgr inż. Marek Krzyżanowski	konstruktor	UAN-N-8346/26/TO/86	02.08.2010
Opracowanie:	inż. Marta Nowak	konstruktor		02.08.2010
Opracowanie:	mgr inż. Agata Drozda	konstruktor		02.08.2010
Sprawdzający:	mgr inż. Jacek Kruszyński	konstruktor	POM/0344/PWOK/09	02.08.2010

nr umowy: 1423/IN/2010
tom: tom2 EP9-2101/4/20

Tytuł inwestycji:
Budowa Zajezdni Trolejbusowej w Lublinie przy ulicy G
nr działek 1/27, 1/28, 1/30

Obiekt:
Hala obsługowo-naprawcza z zapleczem

Tytuł rysunku:
SŁUP ŻELBETOWY SZH-2/2

rys nr archiwalny:	skala:	format:	nr kolejny:
	1:20	A-3	PA

SŁUP ŻELBETOWY SZH-2/3

skala 1:20 1 szt.

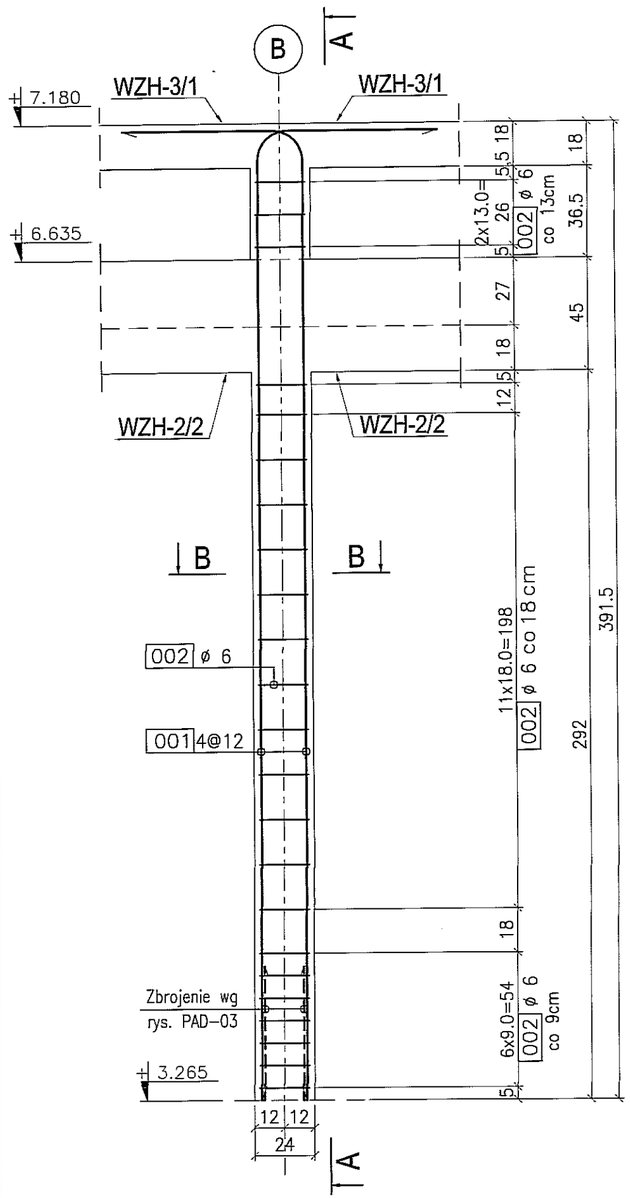

A-A
1:20

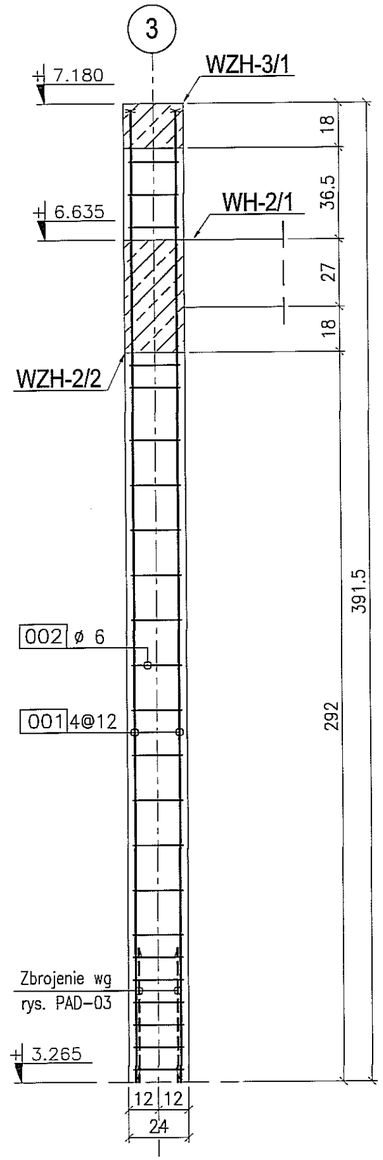

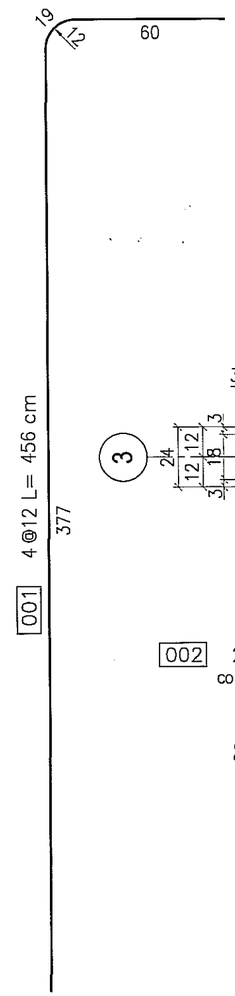

B-B
1:20

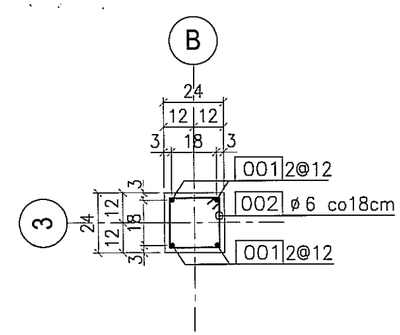

002 23ø 6 L= 90 cm
co 9/13/18 cm

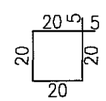

UWAGI:

1. Rysunek rozpatrywać wspólnie z rysunkami złożeniowymi oraz rysunkami wykonawczymi belek i wieńców żelbetowych.
2. Rysunek rozpatrywać wspólnie z rysunkiem PAD–03.

BETON : B30 (C25/30)
STAL : Ø - A-0 St0S-b
STAL : # - A-III 34GS
STAL : @ - A-IIIN RB500 W

ZMIANA NR:	DATA:	TREŚĆ ZMIANY:
3		
2		
1		

KONSORCJUM:

Elektroprojekt® S.A.
Oddział Lublin

Elektroprojekt S.A. Oddział w Lublinie
20-447 Lublin, ul.Diamentowa 4
tel. 81 744 00 11; fax.81 744 19 45

Przedsiębiorstwo Wielobranżowe ELEKTROSYSTEM s.c.
Pracownia Projektowa Urządzeń Elektroenergetycznych

ELEKTROSYSTEM s.c.
20-533 Lublin, ul.Przedwiośnie 3/15
tel./fax 081-740 58 24

PROMEX

PPW "PROMEX" SP. Z O.O. SPÓŁKA KOMANDYTOWA
80-290 Gdańsk, ul. W. Rejmonta 11
tel. 58 520 27 16, www.promex.com.pl

faza projektu: PROJEKT WYKONAWCZY
branża: KONSTRUKCJA

	imie, nazwisko	specjalność:	numer uprawn.	data:	podpis
Projektant:	mgr inż. Przemysław Napiórkowski	konstruktor	KUP/0091/POOK/05	02.08.2010	
Projektant:	mgr inż. Marek Krzyżanowski	konstruktor	UAN-N-8346/26/10/86	02.08.2010	
Opracowanie:	inż. Marta Nowak	konstruktor		02.08.2010	
Opracowanie:	Joanna Pajewska	konstruktor		02.08.2010	
Sprawdzający:	mgr inż. Jacek Kruszyński	konstruktor	POM/0344/PWOK/09	02.08.2010	

nr umowy: 1423/IN/2010
tom: tom2 EP9-2101/4/2010

Tytuł inwestycji:
Budowa Zajezdni Trolejbusowej w Lublinie przy ulicy Grygowej nr działek 1/27, 1/28, 1/30

Obiekt:
Hala obsługowo-naprawcza z zapleczem

Tytuł rysunku:
SŁUP ŻELBETOWY SZH-2/3

rys nr archiwalny:	skala:	format:	nr kolejny:
	1:20	A-3	PAE-03

SŁUP ŻELBETOWY SZH-2/4

skala 1:20 — 1 szt.

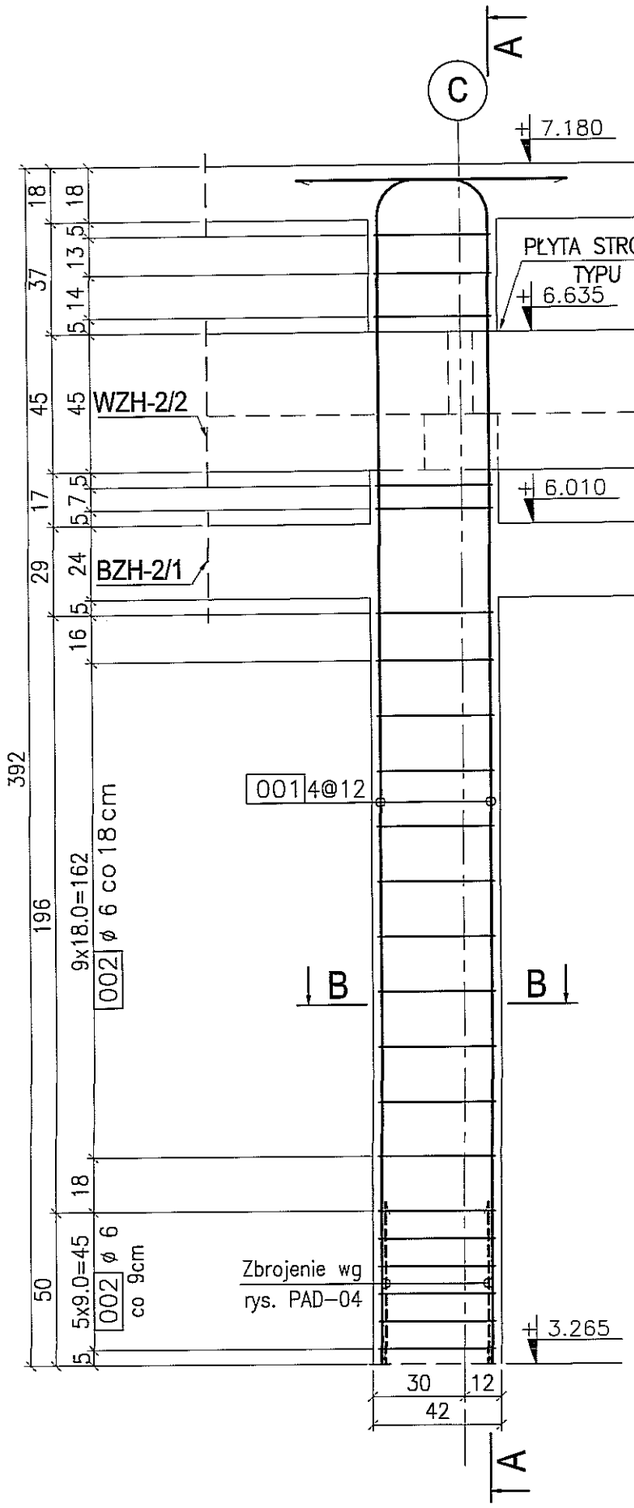

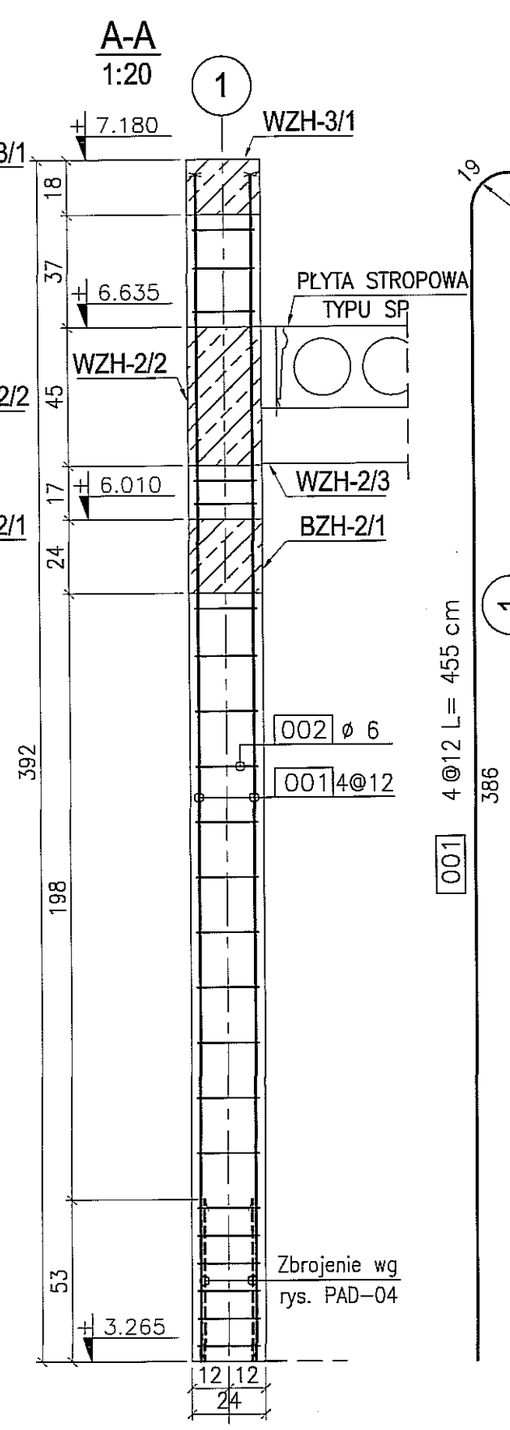

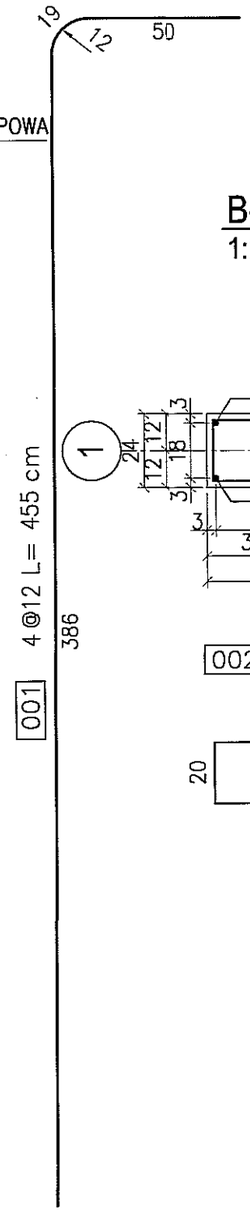

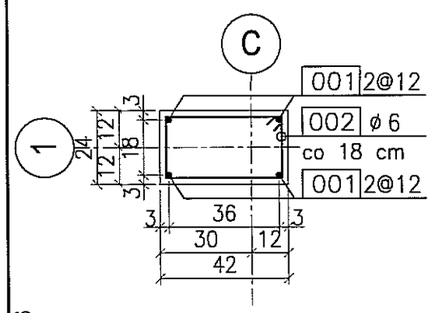

002 22ø 6 L= 126 cm
co 9/18 cm

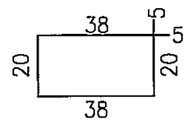

UWAGI:

1. Rysunek rozpatrywać wspólnie z rysunkami złożeniowymi oraz rysunkami wykonawczymi belek żelbetowych.
2. Rysunek rozpatrywać wspólnie z rysunkiem PAD–04.

BETON : B30 (C25/30)
STAL : Ø - A-0 St0S-b
STAL : # - A-III 34GS
STAL : @ - A-IIIN RB500 W

ZMIANA NR:	DATA:	TREŚĆ ZMIANY:
3		
2		
1		

KONSORCJUM:

Elektroprojekt® S.A.
Oddział Lublin

Elektroprojekt S.A. Oddział w Lublinie
20-447 Lublin, ul.Diamentowa 4
tel. 81 744 00 11; fax.81 744 19 45

Przedsiębiorstwo Wielobranżowe ELEKTROSYSTEM s.c.
Pracownia Projektowa Urządzeń Elektroenergetycznych
ELEKTROSYSTEM s.c.
20-533 Lublin, ul.Przedwiośnie 3/15
tel./fax 081-740 58 24

PROMEX
PPW "PROMEX" SP. Z O.O. SPÓŁKA KOMANDYTOWA
80-290 Gdańsk, ul. W. Rejmonta 11
tel. 58 520 27 16, www.promex.com.pl

faza projektu: PROJEKT WYKONAWCZY — branża: KONSTRUKCJA

	imie, nazwisko	specjalność:	numer uprawn.	data:	podpis
Projektant:	mgr inż. Przemysław Napiórkowski	konstruktor	KUP/0091/POOK/05	02.08.2010	
Projektant:	mgr inż. Marek Krzyżanowski	konstruktor	UAN-N-8346/26/10/86	02.08.2010	
Opracowanie:	mgr inż. Aleksandra Piepiórka	konstruktor		02.08.2010	
Opracowanie:	mgr inż. Agnieszka Bartosik	konstruktor		02.08.2010	
Sprawdzający:	mgr inż. Jacek Kruszyński	konstruktor	POM/0344/PWOK/09	02.08.2010	

nr umowy: 1423/IN/2010 — tom: tom2 EP9-2101/4/2010

Tytuł inwestycji:
Budowa Zajezdni Trolejbusowej w Lublinie przy ulicy Grygowej nr działek 1/27, 1/28, 1/30

Obiekt:
Hala obsługowo-naprawcza z zapleczem

Tytuł rysunku:
SŁUP ŻELBETOWY SZH-2/4

rys nr archiwalny:	skala:	format:	nr kolejny:
	1:20	A-3	PAE-04

SŁUP ŻELBETOWY SZH-2/5

skala 1:20 1 szt.

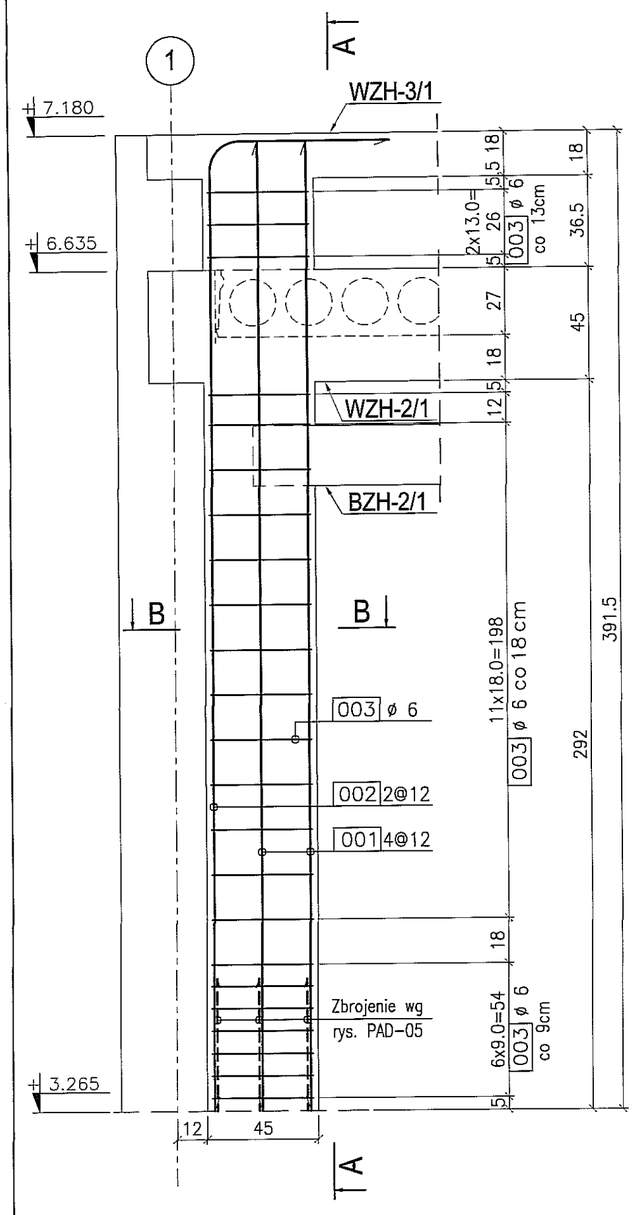

A-A
1:20

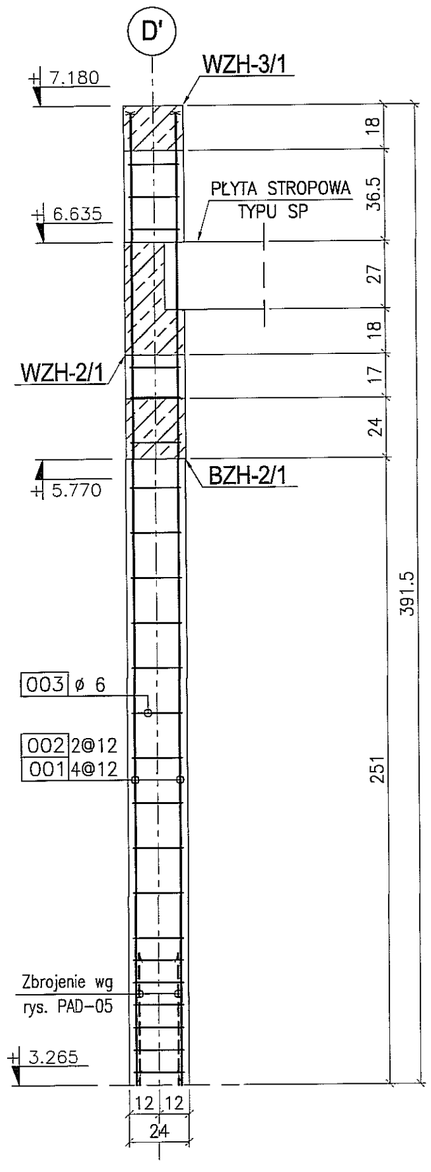

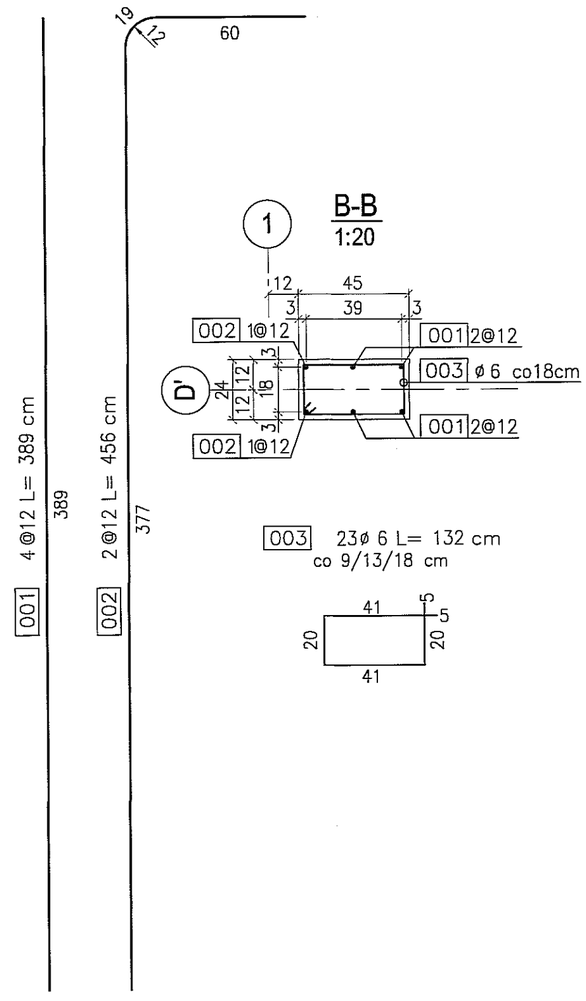

UWAGI:

1. Rysunek rozpatrywać wspólnie z rysunkami złożeniowymi oraz rysunkami wykonawczymi belek i wieńców żelbetowych.
2. Rysunek rozpatrywać wspólnie z rysunkiem PAD–05.

BETON : B30 (C25/30)
STAL : Ø - A-0 St0S-b
STAL : # - A-III 34GS
STAL : @ - A-IIIN RB500 W

ZMIANA NR:	DATA:	TREŚĆ ZMIANY:
3		
2		
1		

KONSORCJUM:

Elektroprojekt® S.A.
Oddział Lublin

Elektroprojekt S.A. Oddział w Lublinie
20-447 Lublin, ul.Diamentowa 4
tel. 81 744 00 11; fax.81 744 19 45

Przedsiębiorstwo Wielobranżowe ELEKTROSYSTEM s.c.
Pracownia Projektowa Urządzeń Elektroenergetycznych

ELEKTROSYSTEM s.c.
20-533 Lublin, ul.Przedwiośnie 3/15
tel./fax 081-740 58 24

PROMEX

PPW "PROMEX" SP. Z O.O. SPÓŁKA KOMANDYTOWA
80-280 Gdańsk, ul. W. Rejmonta 11
tel. 58 520 27 15, www.promex.com.pl

faza projektu: PROJEKT WYKONAWCZY
branża: KONSTRUKCJA

	imie, nazwisko	specjalnosc:	numer uprawn.	data:	podpis
Projektant:	mgr inż. Przemysław Napiórkowski	konstruktor	KUP/0091/POOK/05	02.08.2010	
Projektant:	mgr inż. Marek Krzyżanowski	konstruktor	UAN-N-8346/26/TO/86	02.08.2010	
Opracowanie:	inż. Marta Nowak	konstruktor		02.08.2010	
Opracowanie:	Joanna Pajewska	konstruktor		02.08.2010	
Sprawdzający:	mgr inż. Jacek Kruszyński	konstruktor	POM/0344/PWOK/09	02.08.2010	

nr umowy: 1423/IN/2010
tom: tom2 EP9-2101/4/2010

Tytuł inwestycji:
Budowa Zajezdni Trolejbusowej w Lublinie przy ulicy Grygowej
nr działek 1/27, 1/28, 1/30

Obiekt:
Hala obsługowo-naprawcza z zapleczem

Tytuł rysunku:
SŁUP ŻELBETOWY SZH-2/5

rys nr archiwalny:	skala:	format:	nr kolejny:
	1:20	A-3	PAE-05

SŁUP ŻELBETOWY SZH-2/6; SZH-2/6a
skala 1:20 — 2 szt.

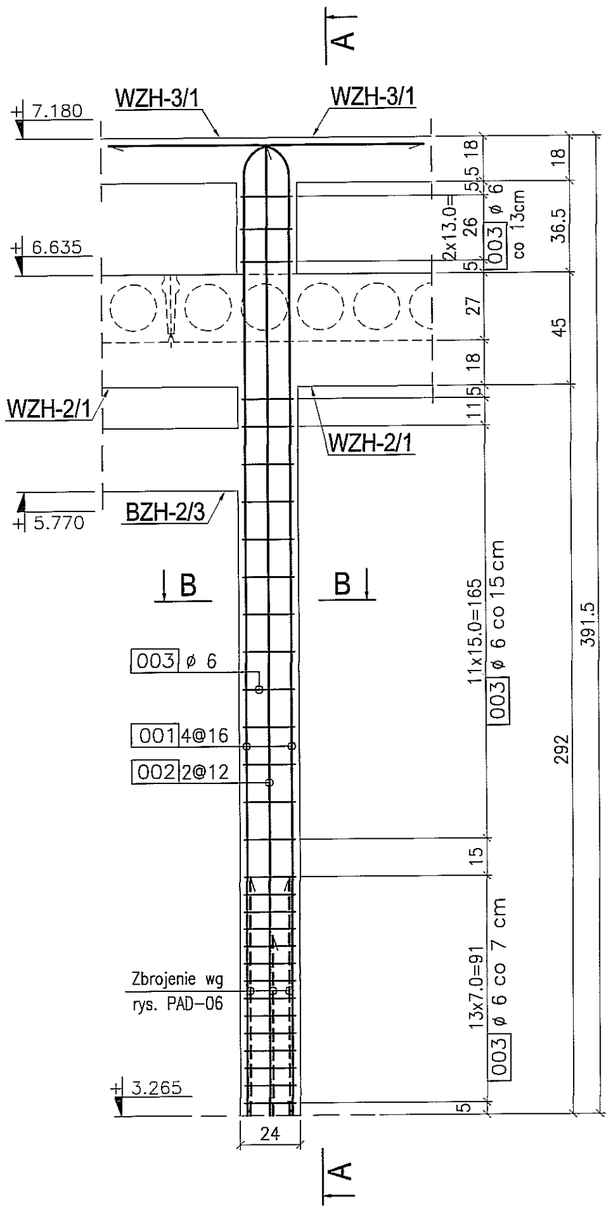

A-A
1:20

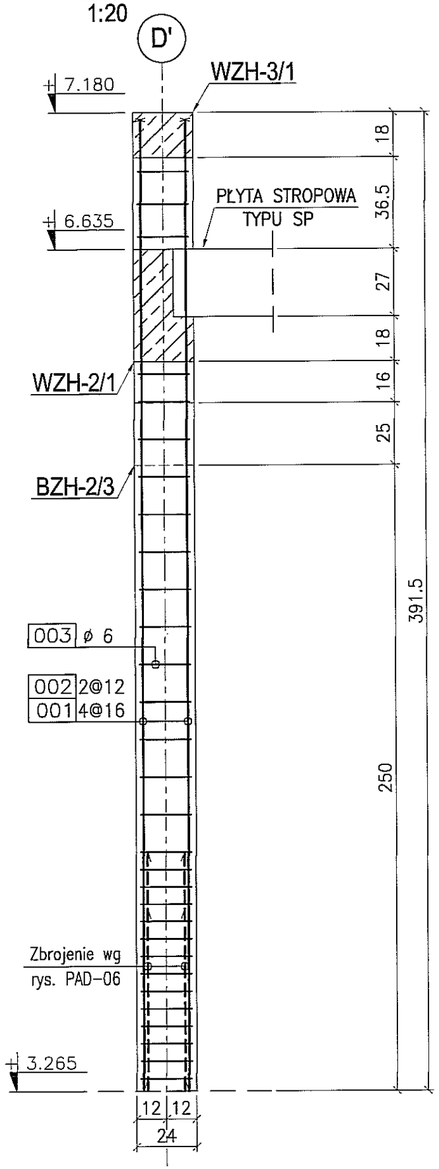

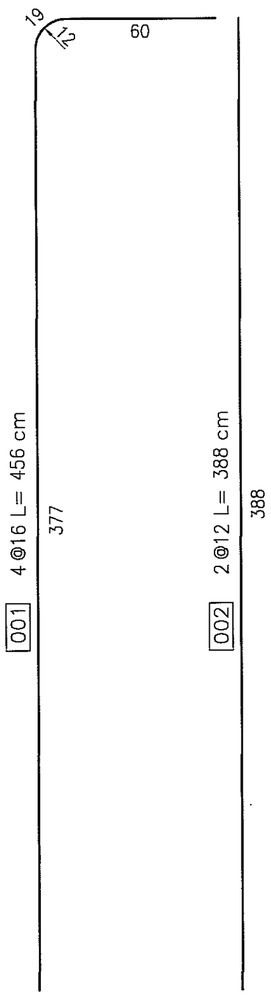

B-B
1:20

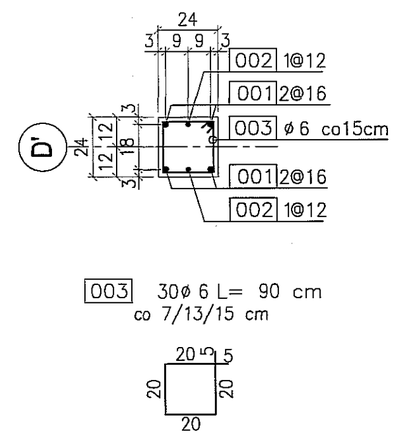

UWAGI:

1. Rysunek rozpatrywać wspólnie z rysunkami złożeniowymi oraz rysunkami wykonawczymi belek i wieńców żelbetowych.
2. Rysunek rozpatrywać wspólnie z rysunkiem PAD–06.
3. Słup żelbetowy SZH–2/6 jest lustrzanym odbiciem słupa SZH–2/6a.
4. Słup żelbetowy SZH–2/6 rozpatrywać wspólnie z wieńcem żelbetowym WZH–2/6 wg rysunku PAA–19.

BETON : B30 (C25/30)
STAL : Ø - A-0 St0S-b
STAL : # - A-III 34GS
STAL : @ - A-IIIN RB500 W

ZMIANA NR:	DATA:	TREŚĆ ZMIANY:
3		
2		
1		

KONSORCJUM:

Elektroprojekt® S.A.
Oddział Lublin
Elektroprojekt S.A. Oddział w Lublinie
20-447 Lublin, ul.Diamentowa 4
tel. 81 744 00 11; fax 81 744 19 45

Przedsiębiorstwo Wielobranżowe ELEKTROSYSTEM s.c.
Pracownia Projektowa Urządzeń Elektroenergetycznych
ELEKTROSYSTEM s.c.
20-533 Lublin, ul.Przedwiośnie 3/15
tel./fax 081-740 58 24

PROMEX
PPW "PROMEX" SP. Z O.O. SPÓŁKA KOMANDYTOWA
80-290 Gdańsk, ul. W. Rejmonta 11
tel. 58 520 27 16, www.promex.com.pl

faza projektu: PROJEKT WYKONAWCZY
branża: KONSTRUKCJA

	imie, nazwisko	specjalność:	numer uprawn.	data:	podpis
Projektant:	mgr inż. Przemysław Napiórkowski	konstruktor	KUP/0091/POOK/05	02.08.2010	
Projektant:	mgr inż. Marek Krzyżanowski	konstruktor	UAN-N-8346/26/10/86	02.08.2010	
Opracowanie:	inż. Marta Nowak	konstruktor		02.08.2010	
Opracowanie:	Joanna Pajewska	konstruktor		02.08.2010	
Sprawdzający:	mgr inż. Jacek Kruszyński	konstruktor	POM/0344/PWOK/09	02.08.2010	

nr umowy: 1423/IN/2010
tom: tom2 EP9-2101/4/2010

Tytuł inwestycji:
Budowa Zajezdni Trolejbusowej w Lublinie przy ulicy Grygowej
nr działek 1/27, 1/28, 1/30

Obiekt:
Hala obsługowo-naprawcza z zapleczem

Tytuł rysunku:
SŁUP ŻELBETOWY SZH-2/6; SZH-2/6a

rys nr archiwalny:
skala: 1:20
format: A-3
nr kolejny: PAE-06

SŁUP ŻELBETOWY SZH
skala 1:20

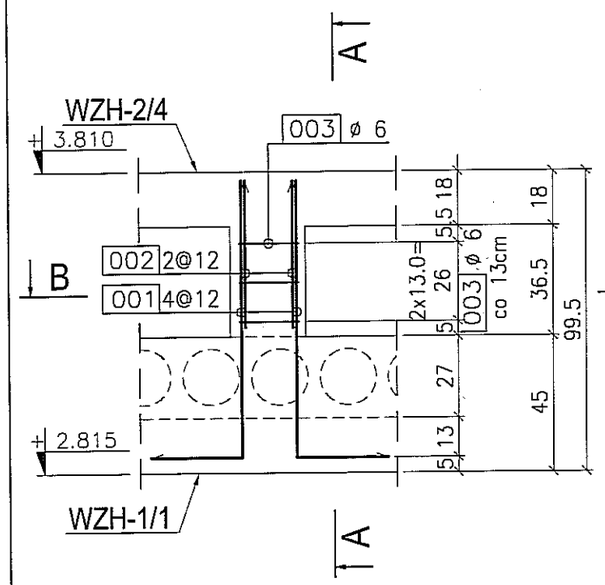

A-A
1:20

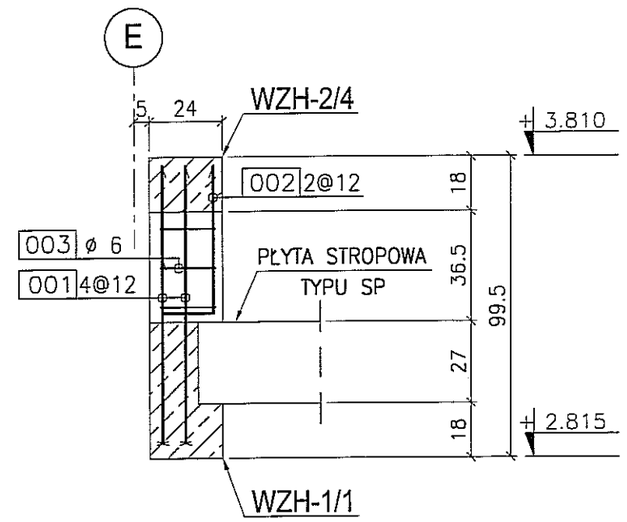

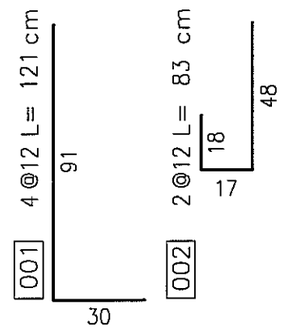

UWAGI:

1. Rysunek rozpatrywać wspólnie z rysunk złożeniowymi oraz rysunkami wykonawc wieńców żelbetowych.

BETON : B30 (C25/30)
STAL : Ø - A-0 St0S-b
STAL : # - A-III 34GS
STAL : @ - A-IIIN RB500 W

B-B
1:20

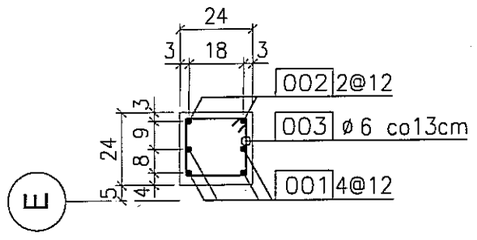

003 3ø 6 L= 90 cm
co 13 cm

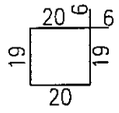

3		
2		
1		
ZMIANA NR:	DATA:	TREŚĆ ZMIANY:

KONSORCJUM:

Elektroprojekt® S.A.
Oddział Lublin

Elektroprojekt S.A. Oddz
20-447 Lublin, ul.Diamen
tel. 81 744 00 11; fax.81

Przedsiębiorstwo Wielobranżowe ELEKTROSYSTEM s.c.
Pracownia Projektowa Urządzeń Elektroenergetycznych

ELEKTROSYSTEM s.c
20-533 Lublin, ul.Przer
tel./fax 081-740 58 24

PROMEX

PPW "PROMEX" SP. Z O.O. SPÓŁKA KOM
80-290 Gdańsk, ul. W. Rejmonta 11
tel. 58 520 27 16, www.promex.com.pl

faza projektu:	branża:
PROJEKT WYKONAWCZY	KONSTRUKCJA

	imie, nazwisko	specjalność:	numer uprawn.	data:
Projektant:	mgr inż. Przemysław Napiórkowski	konstruktor	KUP/0091/POOK/05	02.08.
Projektant:	mgr inż. Marek Krzyżanowski	konstruktor	UAN-N-8346/26/TO/86	02.08.
Opracowanie:	inż. Marta Nowak	konstruktor		02.08.
Opracowanie:	Joanna Pajewska	konstruktor		02.08.
Sprawdzający:	mgr inż. Jacek Kruszyński	konstruktor	POM/0344/PWOK/09	02.08.

nr umowy	tom:
1423/IN/2010	tom2 EP9-2101/4

Tytuł inwestycji:
Budowa Zajezdni Trolejbusowej w Lublinie przy ulicy
nr działek 1/27, 1/28, 1/30

Obiekt:
Hala obsługowo-naprawcza z zapleczem

Tytuł rysunku:
SŁUP ŻELBETOWY SZH-2/7

rys nr archiwalny:	skala:	format:	nr kolejn
	1:20	A-3	1

SŁUP ŻELBETOWY SZH-2/8

skala 1:20 1 szt.

PRZEKRÓJ A-A
1:20

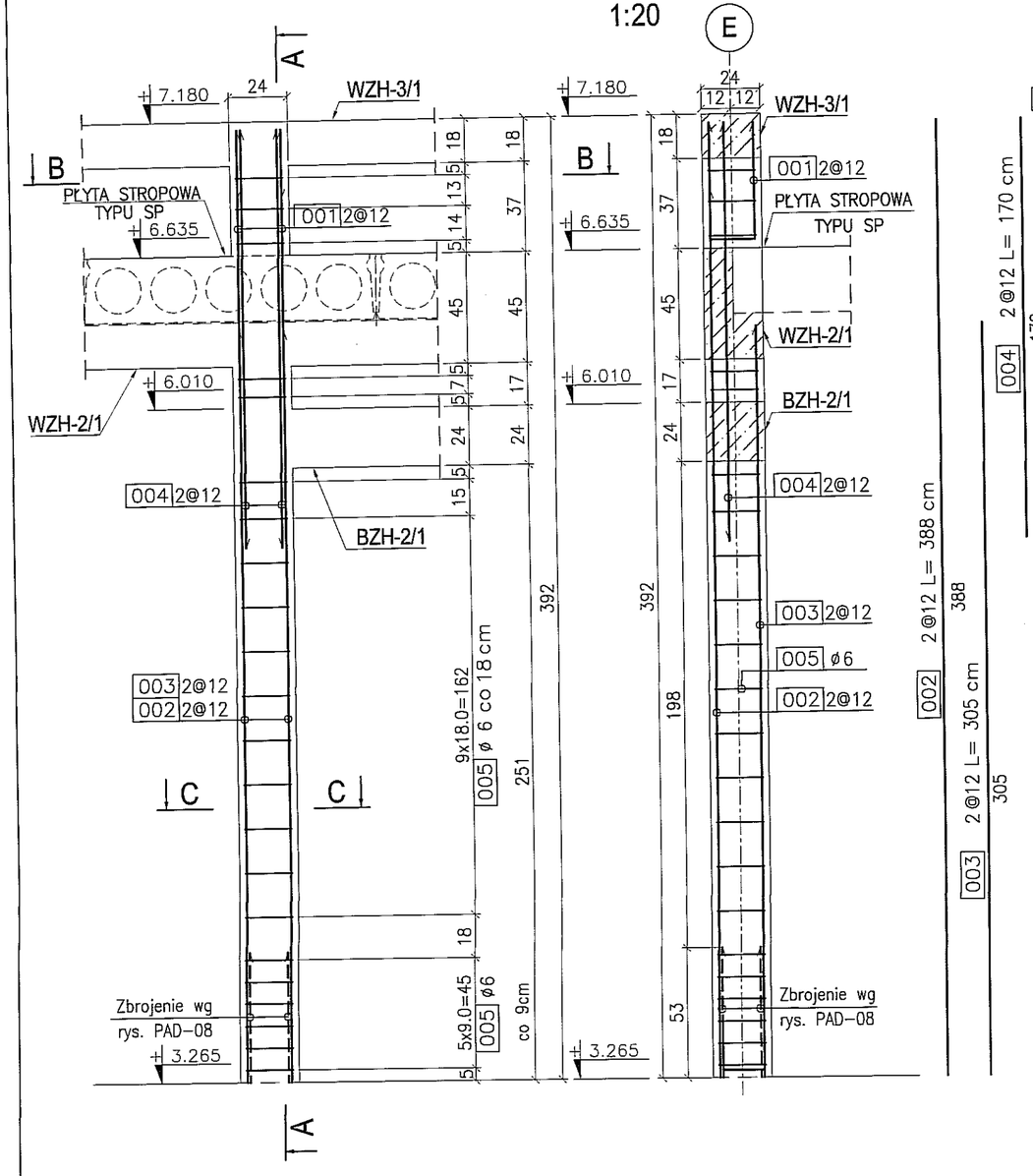

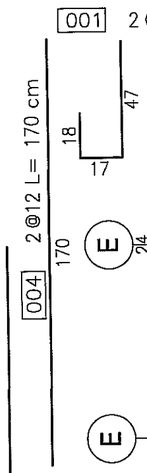

B-B
1:20

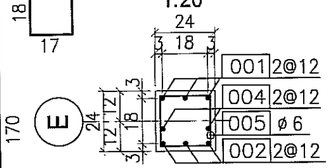

C-C
1:20

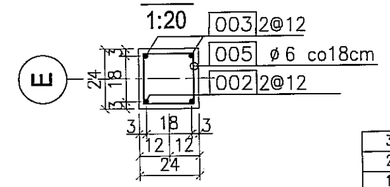

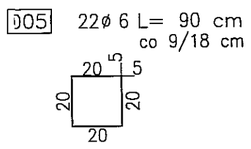

UWAGI:

1. Rysunek rozpatrywać wspólnie z rysunkami złożeniowymi oraz rysunkami wykonawczymi belek żelbetowych.
2. Rysunek rozpatrywać wspólnie z rysunkiem PAD–08.

BETON : B30 (C25/30)
STAL : Ø - A-0 St0S-b
STAL : # - A-III 34GS
STAL : @ - A-IIIN RB500 W

ZMIANA NR:	DATA:	TREŚĆ ZMIANY:
3		
2		
1		

KONSORCJUM:

Elektroprojekt® S.A.
Oddział Lublin
Elektroprojekt S.A. Oddział w Lublinie
20-447 Lublin, ul.Diamentowa 4
tel. 81 744 00 11; fax.81 744 19 45

Przedsiębiorstwo Wielobranżowe ELEKTROSYSTEM s.c.
Pracownia Projektowa Urządzeń Elektroenergetycznych
ELEKTROSYSTEM s.c.
20-533 Lublin, ul.Przedwiośnie 3/15
tel./fax 081-740 58 24

PROMEX
PPW "PROMEX" SP. Z O.O. SPÓŁKA KOMANDYTOWA
80-290 Gdańsk, ul. W. Rejmonta 11
tel. 58 520 27 16, www.promex.com.pl

faza projektu: PROJEKT WYKONAWCZY
branża: KONSTRUKCJA

	imie, nazwisko	specjalność:	numer uprawn.	data:	podpis
Projektant:	mgr inż. Przemysław Napiórkowski	konstruktor	KUP/0091/POOK/05	02.08.2010	
Projektant:	mgr inż. Marek Krzyżanowski	konstruktor	MAN-N-8346/26/10/86	02.08.2010	
Opracowanie:	mgr inż. Aleksandra Piepiórka	konstruktor		02.08.2010	
Opracowanie:	mgr inż. Agnieszka Bartosik	konstruktor		02.08.2010	
Sprawdzający:	mgr inż. Jacek Kruszyński	konstruktor	POM/0344/PWOK/09	02.08.2010	

nr umowy: 1423/IN/2010
tom: tom2 EP9-2101/4/2010

Tytuł inwestycji:
Budowa Zajezdni Trolejbusowej w Lublinie przy ulicy Grygowej
nr działek 1/27, 1/28, 1/30

Obiekt:
Hala obsługowo-naprawcza z zapleczem

Tytuł rysunku:
SŁUP ŻELBETOWY SZH-2/8

rys nr archiwalny:	skala:	format:	nr kolejny:
	1:20	A-3	PAE-08

SŁUP ŻELBETOWY SZH-2/9

skala 1:20 1 szt.

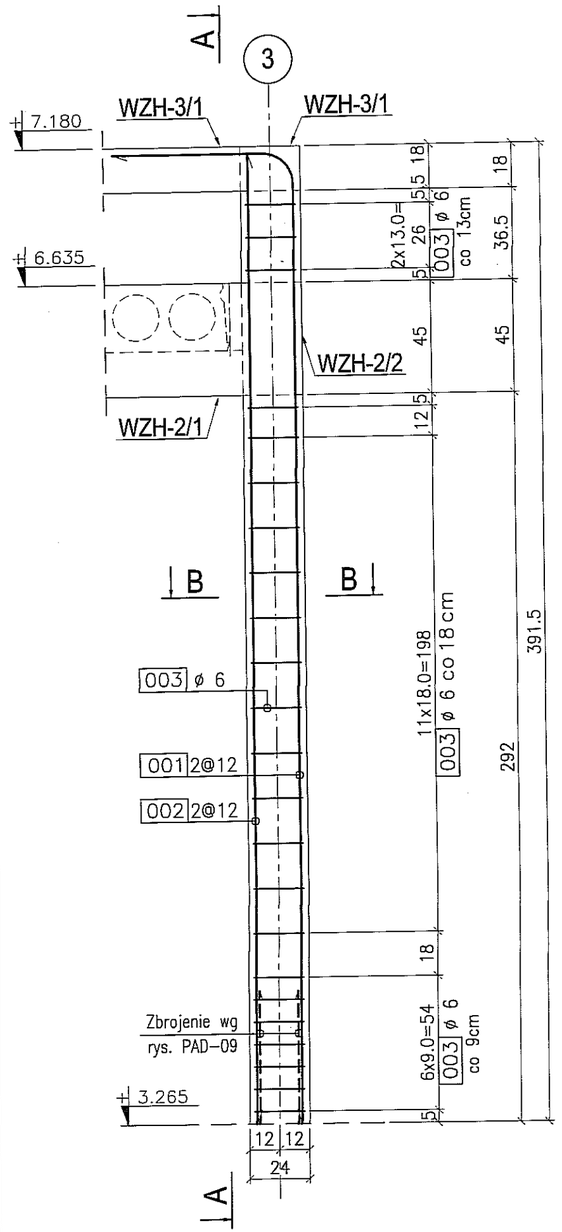

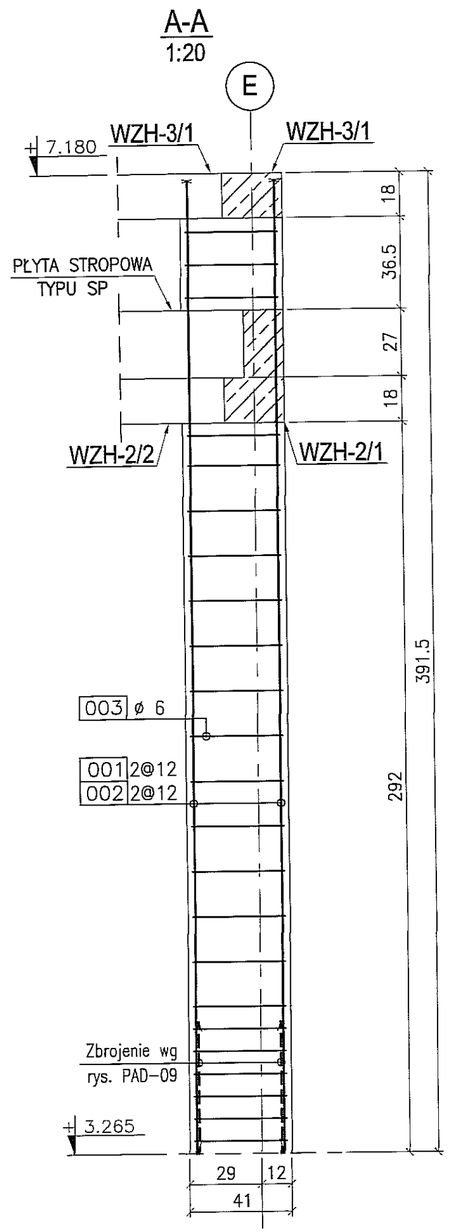

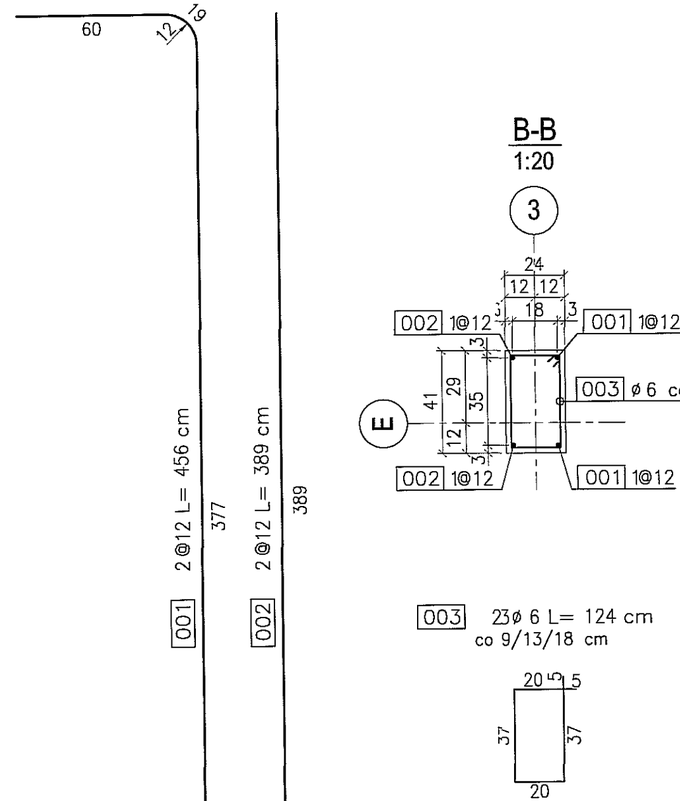

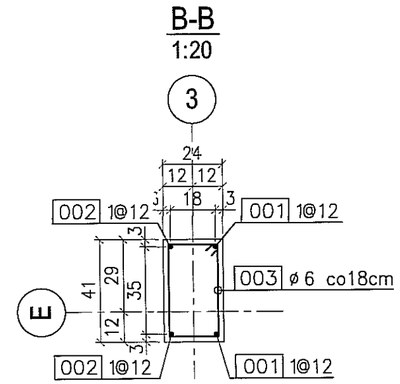

UWAGI:

1. Rysunek rozpatrywać wspólnie z rysunkami złożeniowymi oraz rysunkami wykonawczymi wieńców żelbetowych.
2. Rysunek rozpatrywać wspólnie z rysunkiem PAD–09.

BETON : B30 (C25/30)
STAL : Ø - A-0 St0S-b
STAL : # - A-III 34GS
STAL : @ - A-IIIN RB500 W

ZMIANA NR:	DATA:	TREŚĆ ZMIANY:
3		
2		
1		

KONSORCJUM:

Elektroprojekt® S.A. Oddział Lublin
Elektroprojekt S.A. Oddział w Lublinie
20-447 Lublin, ul.Diamentowa 4
tel. 81 744 00 11; fax.81 744 19 45

Przedsiębiorstwo Wielobranżowe ELEKTROSYSTEM s.c.
Pracownia Projektowa Urządzeń Elektroenergetycznych
ELEKTROSYSTEM s.c.
20-533 Lublin, ul.Przedwiośnie 3/15
tel./fax 081-740 58 24

PROMEX
PPW "PROMEX" SP. Z O.O. SPÓŁKA KOMANDYTOWA
80-290 Gdańsk, ul. W. Rejmonta 11
tel. 58 520 27 16, www.promex.com.pl

faza projektu: PROJEKT WYKONAWCZY
branża: KONSTRUKCJA

	imie, nazwisko	specjalność:	numer uprawn.	data:	podpis
Projektant:	mgr inż. Przemysław Napiórkowski	konstruktor	KUP/0091/POOK/05	02.08.2010	
Projektant:	mgr inż. Marek Krzyżanowski	konstruktor	UAN-N-8346/26/TO/86	02.08.2010	
Opracowanie:	inż. Marta Nowak	konstruktor		02.08.2010	
Opracowanie:	Joanna Pajewska	konstruktor		02.08.2010	
Sprawdzający:	mgr inż. Jacek Kruszyński	konstruktor	POM/0344/PWOK/09	02.08.2010	

nr umowy: 1423/IN/2010
tom: tom2 EP9-2101/4/2010

Tytuł inwestycji:
Budowa Zajezdni Trolejbusowej w Lublinie przy ulicy Grygowej nr działek 1/27, 1/28, 1/30

Obiekt:
Hala obsługowo-naprawcza z zapleczem

Tytuł rysunku:
SŁUP ŻELBETOWY SZH-2/9

rys nr archiwalny:	skala:	format:	nr kolejny:
	1:20	A-3	PAE-09

SŁUP ŻELBETOWY SZH-2/10
skala 1:20

szt.8

PRZEKRÓJ B-B
1:20

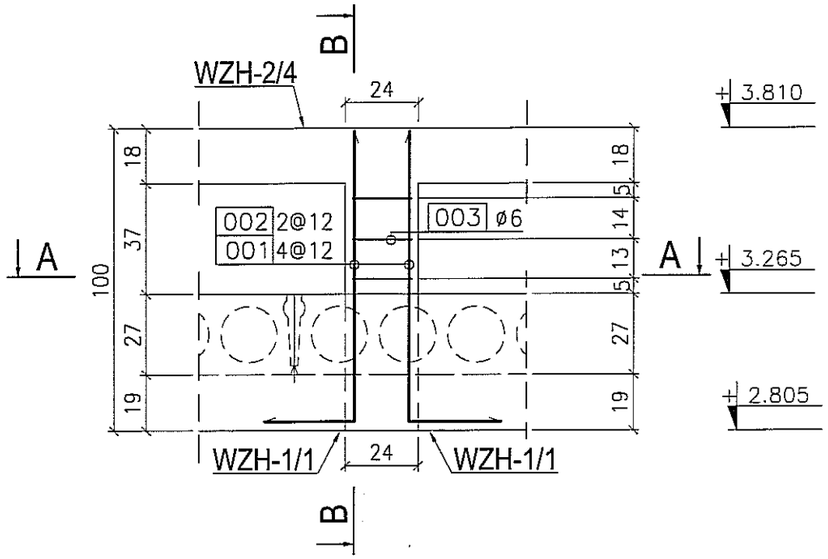

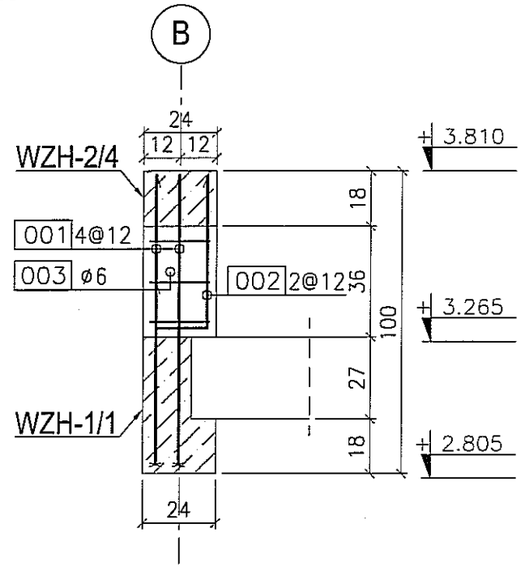

BETON : B30 (C25/30)
STAL : Ø - A-0 St0S-b
STAL : # - A-III 34GS
STAL : @ - A-IIIN RB500 W

PRZEKRÓJ A-A
1:10

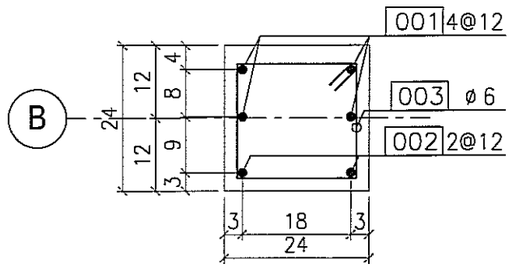

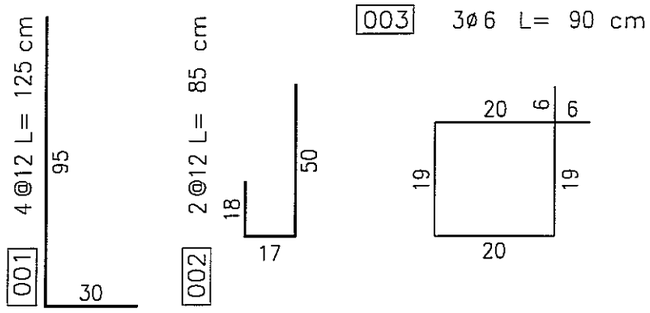

ZMIANA NR:	DATA:	TREŚĆ ZMIANY:

KONSORCJUM:

Elektroprojekt® S.A.
Oddział Lublin

Elektroprojekt S.A. Oddział w Lublinie
20-447 Lublin, ul.Diamentowa 4
tel. 81 744 00 11; fax.81 744 19 45

Przedsiębiorstwo Wielobranżowe ELEKTROSYSTEM s.c.
Pracownia Projektowa Urządzeń Elektroenergetycznych

ELEKTROSYSTEM s.c.
20-533 Lublin, ul.Przedwiośnie 3/15
tel./fax 081-740 58 24

PROMEX

PPW "PROMEX" SP. Z O.O. SPÓŁKA KOMANDYTOWA
80-290 Gdańsk, ul. W. Rejmonta 11
tel. 58 520 27 16, www.promex.com.pl

faza projektu: PROJEKT WYKONAWCZY

branża: KONSTRUKCJA

	imie, nazwisko	specjalność:	numer uprawn.	data:
Projektant:	mgr inż. Przemysław Napiórkowski	konstruktor	KUP/0091/POOK/05	02.08.2010
Projektant:	mgr inż. Marek Krzyżanowski	konstruktor	UAN-N-8346/26/TO/86	02.08.2010
Opracowanie:	mgr inż. Karolina Olejnik	konstruktor		02.08.2010
Opracowanie:	mgr inż. Agnieszka Bsrtosik	konstruktor		02.08.2010
Sprawdzający:	mgr inż. Jacek Kruszyński	konstruktor	POM/0344/PWOK/09	02.08.2010

nr umowy: 1423/IN/2010

tom: tom2 EP9-2101/5/2010

Tytuł inwestycji:
Budowa Zajezdni Trolejbusowej w Lublinie przy ulicy Grygowej
nr działek 1/27, 1/28, 1/30

Budynek administracyjny z dyspozytornią

Tytuł rysunku:
SŁUP ŻELBETOWY SZH-2/10

rys nr archiwalny:	skala:	format:	nr kolejny:
	1:20	A3	PAE-10

SŁUP ŻELBETOWY SZH-2/11
skala 1:20 7 szt.

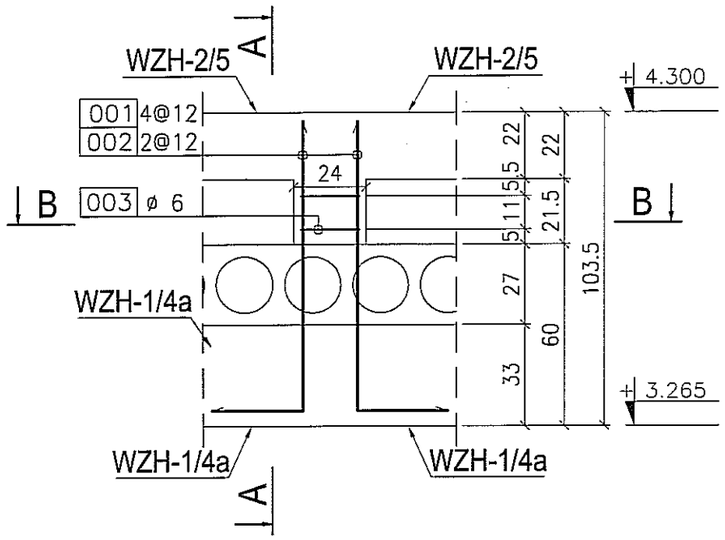

A-A
1:20

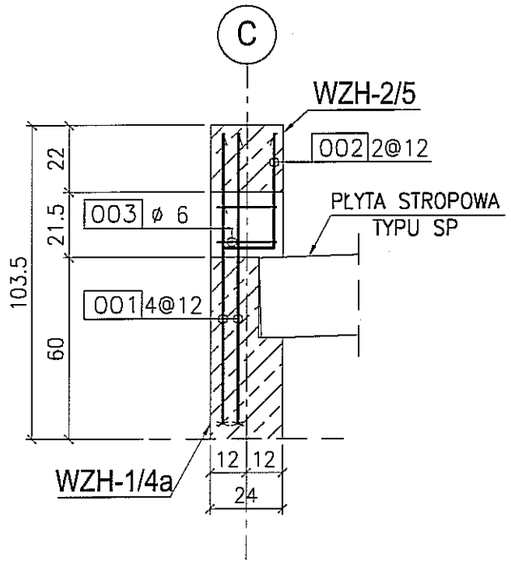

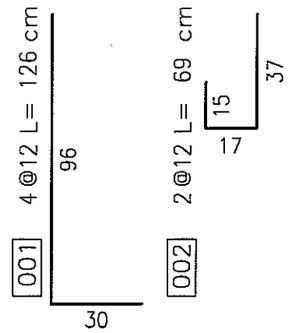

UWAGI:

1. Rysunek rozpatrywać wspólnie z rysunkami złożeniowymi oraz rysunkami wykonawczymi wieńców żelbetowych.

BETON : B30 (C25/30)
STAL : Ø - A-0 St0S-b
STAL : # - A-III 34GS
STAL : @ - A-IIIN RB500 W

B-B
1:20

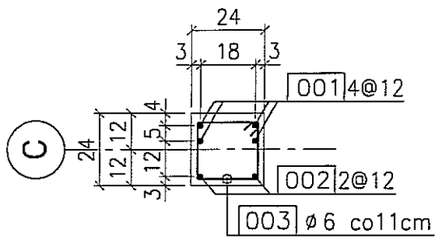

003 2ø 6 L= 90 cm
co 11 cm

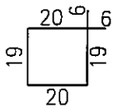

3		
2		
1		
ZMIANA NR:	DATA:	TREŚĆ ZMIANY:

KONSORCJUM:

Elektroprojekt® S.A.
Oddział Lublin

Elektroprojekt S.A. Oddział w Lublinie
20-447 Lublin, ul.Diamentowa 4
tel. 81 744 00 11; fax.81 744 19 45

Przedsiębiorstwo Wielobranżowe ELEKTROSYSTEM s.c.
Pracownia Projektowa Urządzeń Elektroenergetycznych

ELEKTROSYSTEM s.c.
20-533 Lublin, ul.Przedwiośnie 3/15
tel./fax 081-740 58 24

PROMEX

PPW "PROMEX" SP. Z O.O. SPÓŁKA KOMANDYTOWA
80-290 Gdańsk, ul. W. Rejmonta 11
tel. 58 520 27 16, www.promex.com.pl

faza projektu:	branża:
PROJEKT WYKONAWCZY	KONSTRUKCJA

	imie, nazwisko	specjalność:	numer uprawn.	data:	podpis
Projektant:	mgr inż. Przemysław Napiórkowski	konstruktor	KUP/0091/POOK/05	02.08.2010	
Projektant:	mgr inż. Marek Krzyżanowski	konstruktor	UAN-N-8346/26/10/86	02.08.2010	
Opracowanie:	inż. Marta Nowak	konstruktor		02.08.2010	
Opracowanie:	Joanna Pajewska	konstruktor		02.08.2010	
Sprawdzający:	mgr inż. Jacek Kruszyński	konstruktor	POM/0344/PWOK/09	02.08.2010	

nr umowy	tom:
1423/IN/2010	tom2 EP9-2101/4/2010

Tytuł inwestycji:
Budowa Zajezdni Trolejbusowej w Lublinie przy ulicy Grygowej
nr działek 1/27, 1/28, 1/30

Obiekt:
Hala obsługowo-naprawcza z zapleczem

Tytuł rysunku:
SŁUP ŻELBETOWY SZH-2/11

rys nr archiwalny:	skala:	format:	nr kolejny:
	1:20	A-3	PAE-11

SŁUP ŻELBETOWY SZH-2/12
skala 1:20 2 szt.

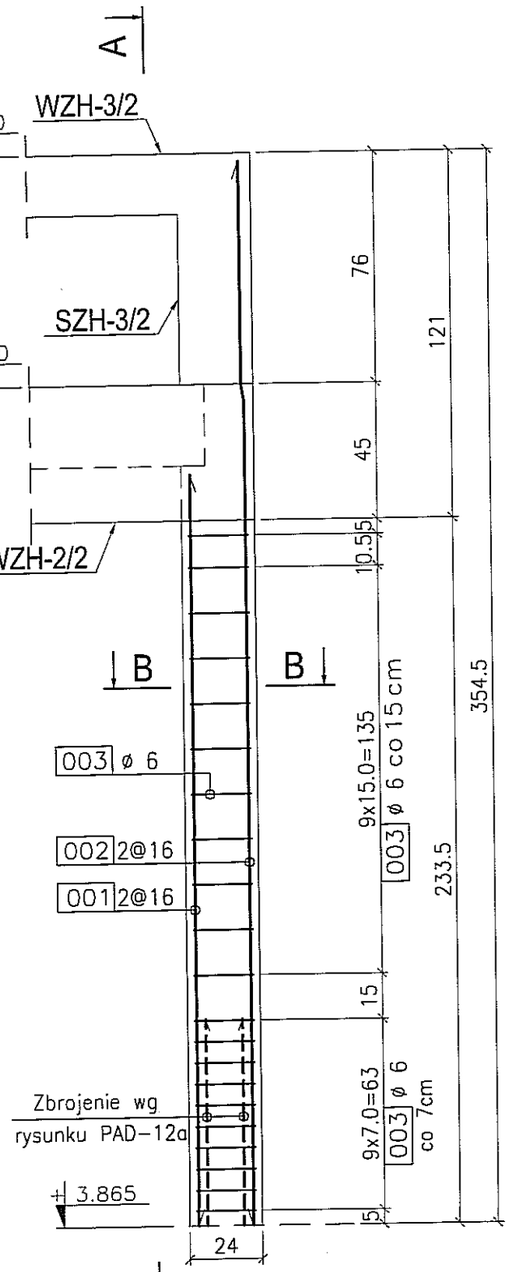

A-A
1:20

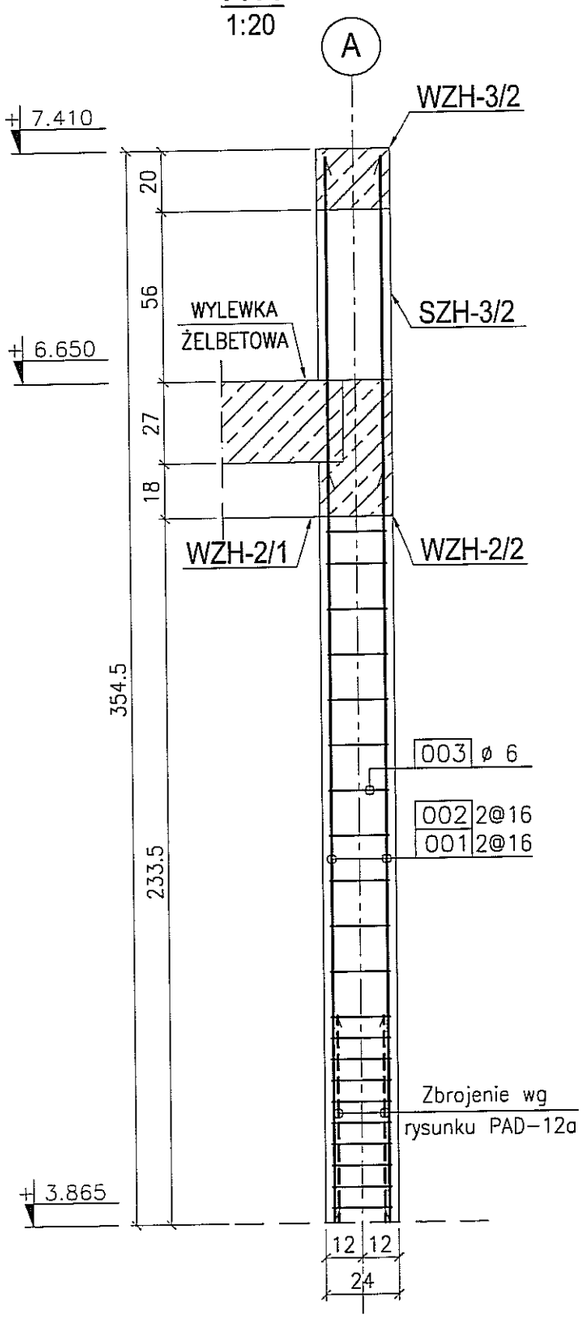

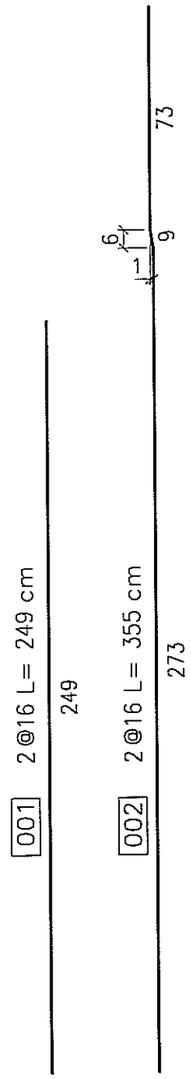

B-B
1:20

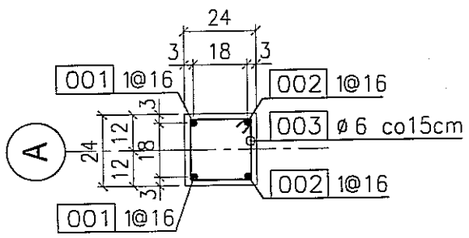

003 21ø 6 L= 90 cm
co 7/15 cm

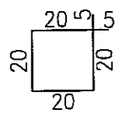

UWAGI:

1. Rysunek rozpatrywać wspólnie z rysunkami złożeniowymi oraz rysunkami wykonawczymi wieńców żelbetowych.
2. Rysunek rozpatrywać wspólnie z rysunkiem PAD–12a.

BETON : B30 (C25/30)
STAL : Ø - A-0 St0S-b
STAL : # - A-III 34GS
STAL : @ - A-IIIN RB500 W

ZMIANA NR:	DATA:	TREŚĆ ZMIANY:
3		
2		
1		

KONSORCJUM:

Elektroprojekt® S.A. Oddział Lublin
Elektroprojekt S.A. Oddział w Lublinie
20-447 Lublin, ul.Diamentowa 4
tel. 81 744 00 11; fax.81 744 19 45

Przedsiębiorstwo Wielobranżowe ELEKTROSYSTEM s.c. Pracownia Projektowo Urządzeń Elektroenergetycznych
ELEKTROSYSTEM s.c.
20-533 Lublin, ul.Przedwiośnie 3/15
tel./fax 081-740 58 24

PROMEX
PPW "PROMEX" SP. Z O.O. SPÓŁKA KOMANDYTOWA
80-290 Gdańsk, ul. W. Rejmonta 11
tel. 58 520 27 16, www.promex.com.pl

faza projektu: PROJEKT WYKONAWCZY
branża: KONSTRUKCJA

	imie, nazwisko	specjalność:	numer uprawn.	data:	podpis
Projektant:	mgr inż. Przemysław Napiórkowski	konstruktor	KUP/0091/POOK/05	02.08.2010	
Projektant:	mgr inż. Marek Krzyżanowski	konstruktor	UAN-N-8346/26/10/86	02.08.2010	
Opracowanie:	inż. Maria Nowak	konstruktor		02.08.2010	
Opracowanie:	Joanna Rajewska	konstruktor		02.08.2010	
Sprawdzający:	mgr inż. Jacek Kruszyński	konstruktor	POM/0344/PWOK/09	02.08.2010	

nr umowy: 1423/IN/2010
tom: tom2 EP9-2101/4/2010

Tytuł inwestycji:
Budowa Zajezdni Trolejbusowej w Lublinie przy ulicy Grygowej
nr działek 1/27, 1/28, 1/30

Obiekt:
Hala obsługowo-naprawcza z zapleczem

Tytuł rysunku:
SŁUP ŻELBETOWY SZH-2/12

rys nr archiwalny:	skala:	format:	nr kolejny:
	1:20	A-3	PAE-12

SŁUP ŻELBETOWY SZH-2/13
skala 1:20 — 1 szt.

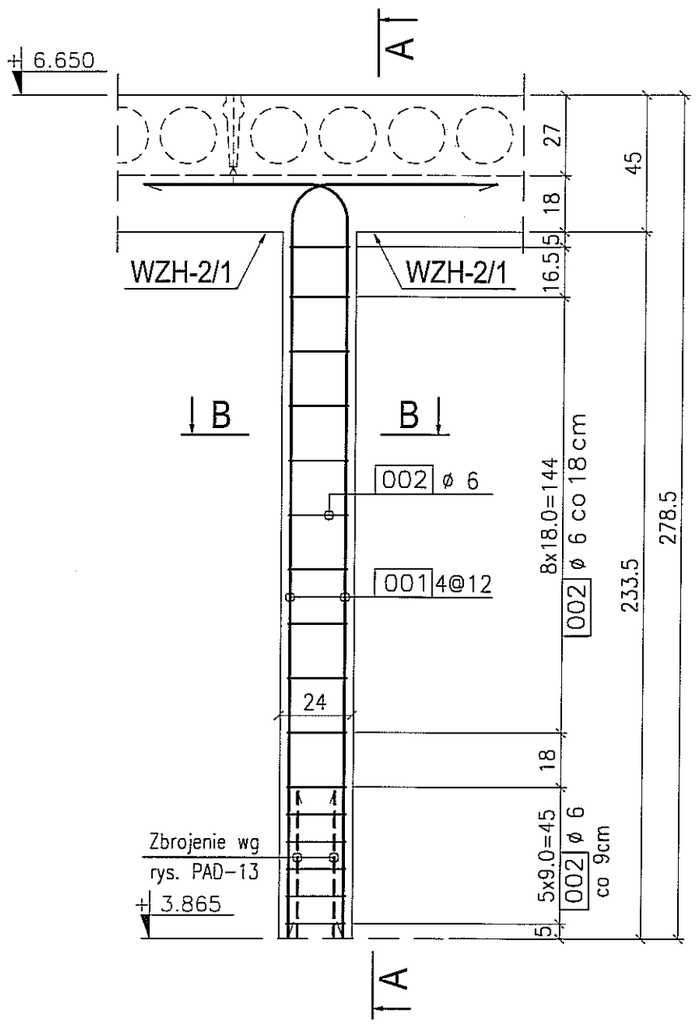

A-A
1:20

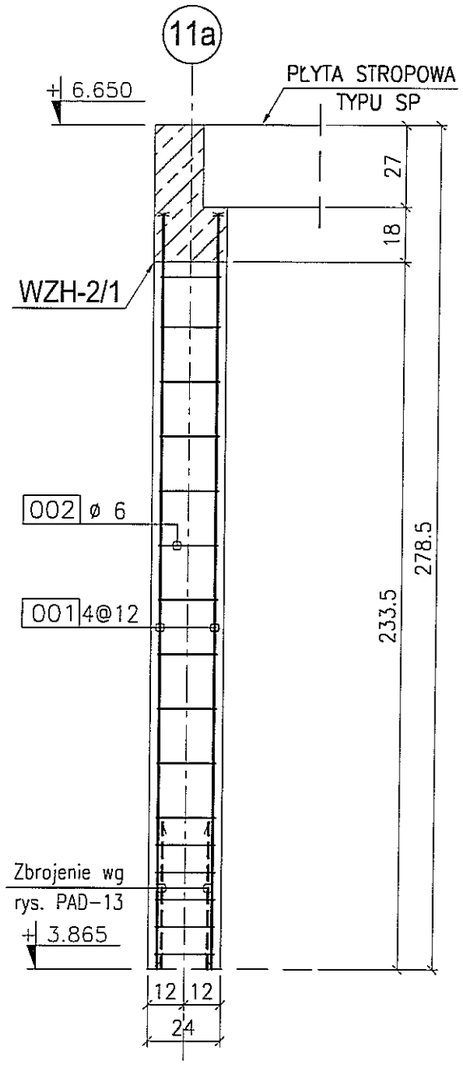

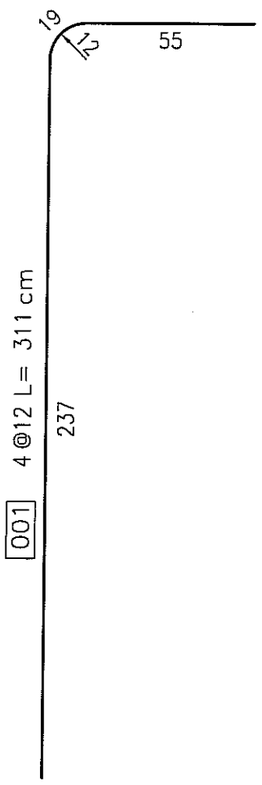

B-B
1:20

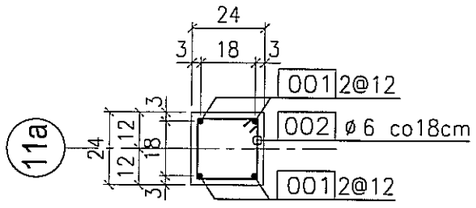

002 16ø 6 L= 90 cm
co 9/18 cm

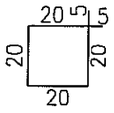

UWAGI:
1. Rysunek rozpatrywać wspólnie z rysunkami złożeniowymi oraz rysunkami wykonawczymi wieńców żelbetowych.
2. Rysunek rozpatrywać wspólnie z rysunkiem PAD–13.

BETON : B30 (C25/30)
STAL : Ø - A-0 St0S-b
STAL : # - A-III 34GS
STAL : @ - A-IIIN RB500 W

ZMIANA NR:	DATA:	TREŚĆ ZMIANY:
3		
2		
1		

KONSORCJUM:

Elektroprojekt® S.A. Oddział Lublin
Elektroprojekt S.A. Oddział w Lublinie
20-447 Lublin, ul.Diamentowa 4
tel. 81 744 00 11; fax.81 744 19 45

Przedsiębiorstwo Wielobranżowe ELEKTROSYSTEM s.c.
Pracownia Projektowa Urządzeń Elektroenergetycznych
ELEKTROSYSTEM s.c.
20-533 Lublin, ul.Przedwiośnie 3/15
tel./fax 081-740 58 24

PROMEX
PPW "PROMEX" SP. Z O.O. SPÓŁKA KOMANDYTOWA
80-290 Gdańsk, ul. W. Rejmonta 11
tel. 58 520 27 16, www.promex.com.pl

faza projektu: PROJEKT WYKONAWCZY
branża: KONSTRUKCJA

	imie, nazwisko	specjalność:	numer uprawn.	data:	podpis
Projektant:	mgr inż. Przemysław Napiórkowski	konstruktor	KUP/0091/POOK/05	02.08.2010	
Projektant:	mgr inż. Marek Krzyżanowski	konstruktor	UAN-N-8346/26/TO/86	02.08.2010	
Opracowanie:	inż. Marta Nowak	konstruktor		02.08.2010	
Opracowanie:	Joanna Rajewska	konstruktor		02.08.2010	
Sprawdzający:	mgr inż. Jacek Kruszyński	konstruktor	POM/0344/PWOK/09	02.08.2010	

nr umowy: 1423/IN/2010
tom: tom2 EP9-2101/4/2010

Tytuł inwestycji:
Budowa Zajezdni Trolejbusowej w Lublinie przy ulicy Grygowej nr działek 1/27, 1/28, 1/30

Obiekt:
Hala obsługowo-naprawcza z zapleczem

Tytuł rysunku:
SŁUP ŻELBETOWY SZH-2/13

rys nr archiwalny:	skala:	format:	nr kolejny:
	1:20	A-3	PAE-13

SŁUP ŻELBETOWY SZH-2/14
skala 1:20 1 szt.

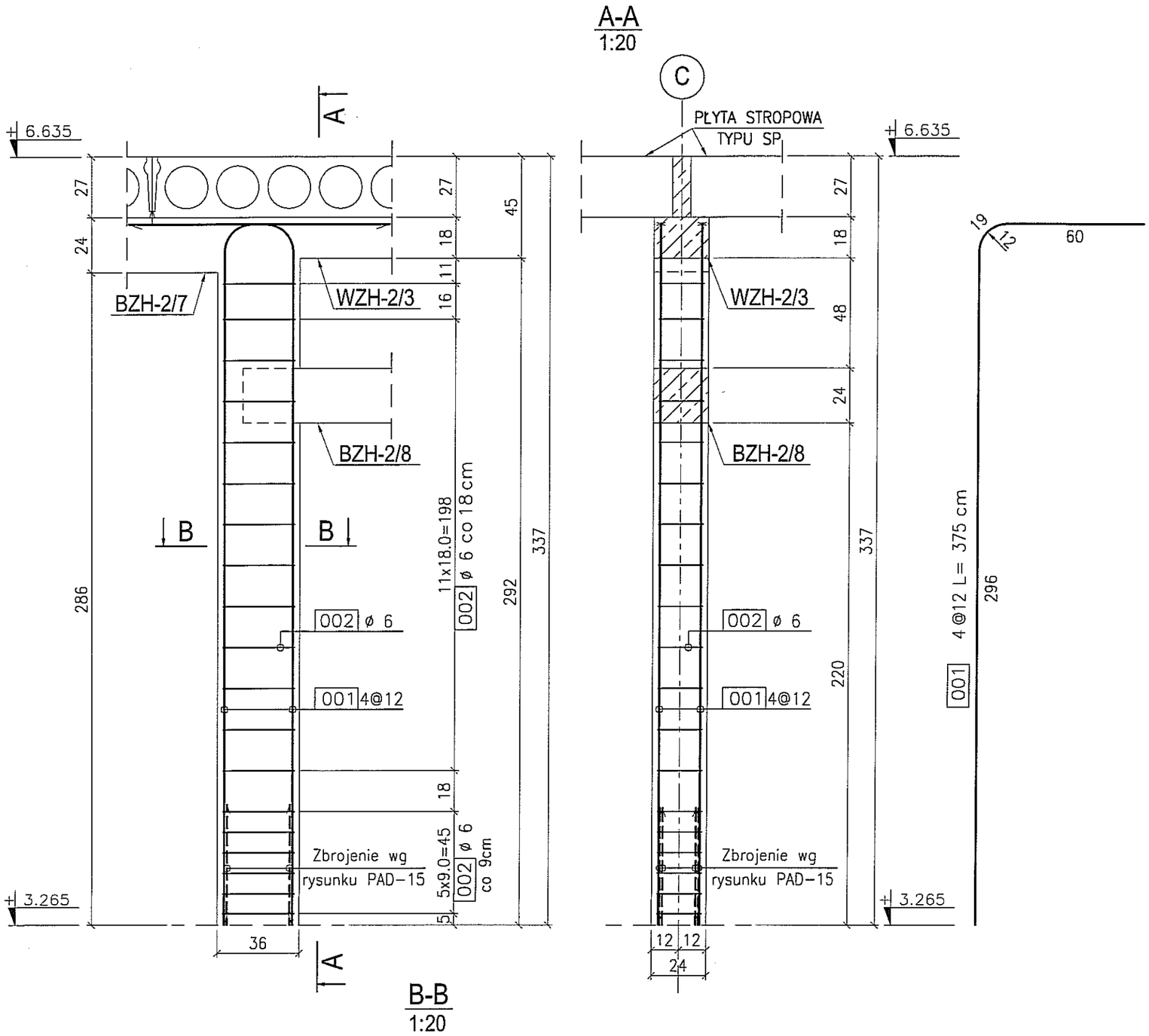

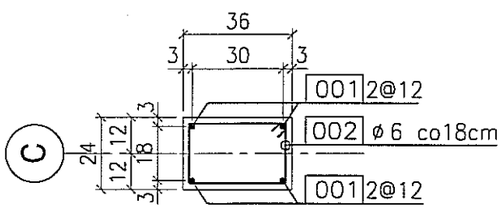

002 19ø 6 L= 114 cm
co 9/18 cm

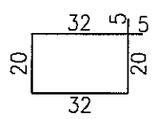

UWAGI:

1. Rysunek rozpatrywać wspólnie z rysunkami złożeniowymi oraz rysunkami wykonawczymi belek i wieńców żelbetowych.
2. Rysunek rozpatrywać wspólnie z rysunkiem PAD–15.

BETON : B30 (C25/30)
STAL : Ø - A-0 St0S-b
STAL : # - A-III 34GS
STAL : @ - A-IIIN RB500 W

ZMIANA NR:	DATA:	TREŚĆ ZMIANY:
3		
2		
1		

KONSORCJUM:

Elektroprojekt® S.A. Oddział Lublin
Elektroprojekt S.A. Oddział w Lublinie
20-447 Lublin, ul.Diamentowa 4
tel. 81 744 00 11; fax.81 744 19 45

Przedsiębiorstwo Wielobranżowe ELEKTROSYSTEM s.c.
Pracownia Projektowa Urządzeń Elektroenergetycznych
ELEKTROSYSTEM s.c.
20-533 Lublin, ul.Przedwiośnie 3/15
tel./fax 081-740 58 24

PROMEX
PPW "PROMEX" SP. Z O.O. SPÓŁKA KOMANDYTOWA
80-290 Gdańsk, ul. W. Rejmonta 11
tel. 58 520 27 16, www.promex.com.pl

faza projektu: PROJEKT WYKONAWCZY
branża: KONSTRUKCJA

	imie, nazwisko	specjalność:	numer uprawn.	data:	podpis
Projektant:	mgr inż. Przemysław Napiórkowski	konstruktor	KUP/0091/POOK/05	02.08.2010	
Projektant:	mgr inż. Marek Krzyżanowski	konstruktor	UAN-N-8346/26/TO/86	02.08.2010	
Opracowanie:	inż. Marta Nowak	konstruktor		02.08.2010	
Opracowanie:	Joanna Rajewska	konstruktor		02.08.2010	
Sprawdzający:	mgr inż. Jacek Kruszyński	konstruktor	POW/0344/PWOK/09	02.08.2010	

nr umowy: 1423/IN/2010
tom: tom2 EP9-2101/4/2010

Tytuł inwestycji:
Budowa Zajezdni Trolejbusowej w Lublinie przy ulicy Grygowej nr działek 1/27, 1/28, 1/30

Obiekt:
Hala obsługowo-naprawcza z zapleczem

Tytuł rysunku:
SŁUP ŻELBETOWY SZH-2/14

rys nr archiwalny:	skala:	format:	nr kolejny:
	1:20	A-3	PAE-14

SŁUP ŻELBETOWY SZH-2/15

skala 1:20 1 szt.

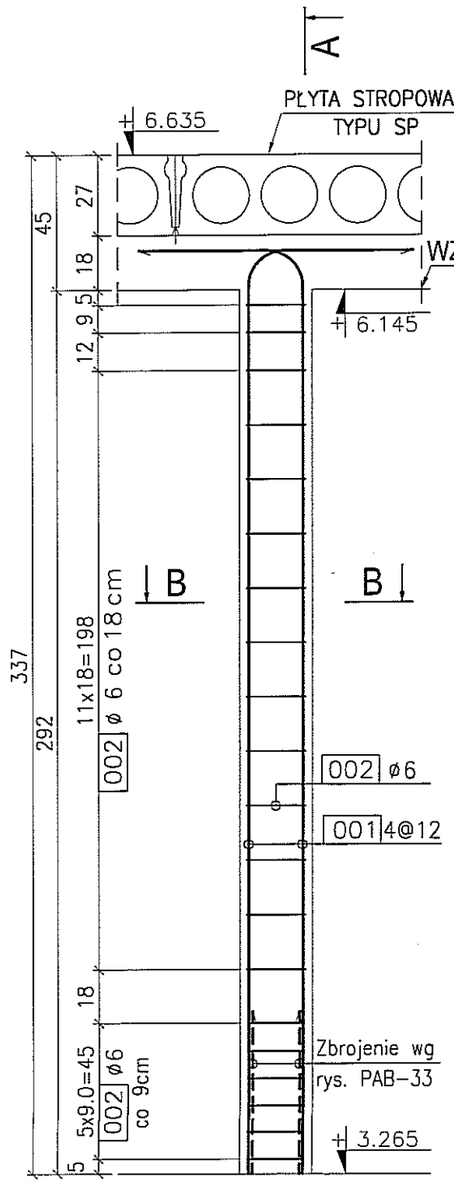

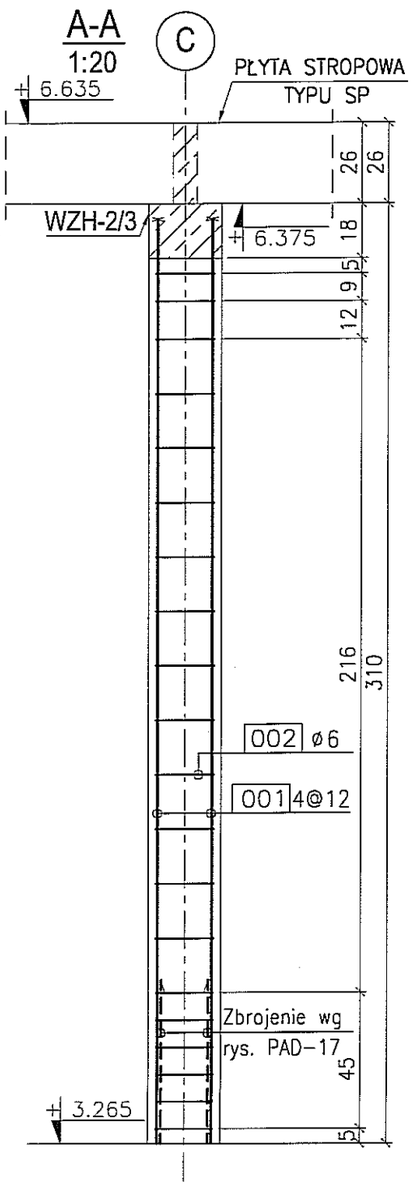

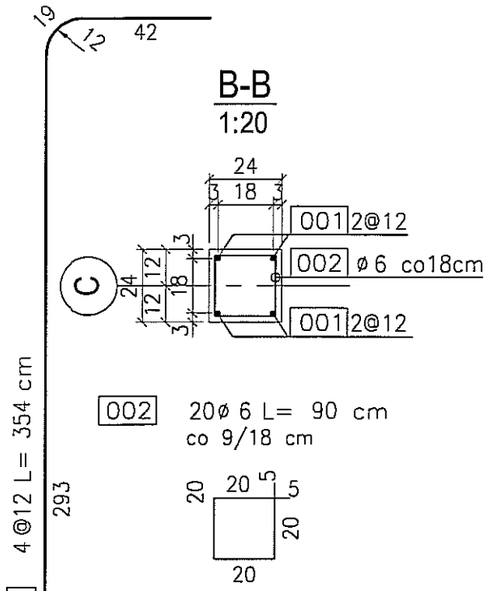

UWAGI:

1. Rysunek rozpatrywać wspólnie z rysunkami złożeniowymi oraz rysunkami wykonawczymi belek żelbetowych.
2. Rysunek rozpatrywać wspólnie z rysunkiem PAD–17.

BETON : B30 (C25/30)
STAL : Ø - A-0 St0S-b
STAL : # - A-III 34GS
STAL : @ - A-IIIN RB500 W

ZMIANA NR:	DATA:	TREŚĆ ZMIANY:
3		
2		
1		

KONSORCJUM:

Elektroprojekt® S.A.
Oddział Lublin

Elektroprojekt S.A. Oddział w Lublinie
20-447 Lublin, ul.Diamentowa 4
tel. 81 744 00 11; fax.81 744 19 45

Przedsiębiorstwo Wielobranżowe ELEKTROSYSTEM s.c.
Pracownia Projektowa Urządzeń Elektroenergetycznych

ELEKTROSYSTEM s.c.
20-533 Lublin, ul.Przedwiośnie 3/15
tel./fax 081-740 58 24

PROMEX

PPW "PROMEX" SP. Z O.O. SPÓŁKA KOMANDYTOWA
80-290 Gdańsk, ul. W. Rejmonta 11
tel. 58 520 27 16, www.promex.com.pl

faza projektu: PROJEKT WYKONAWCZY
branża: KONSTRUKCJA

	imie, nazwisko	specjalność:	numer uprawn.	data:	podpis
Projektant:	mgr inż. Przemysław Napiórkowski	konstruktor	KUP/0091/POOK/05	02.08.2010	
Projektant:	mgr inż. Marek Krzyżanowski	konstruktor	UAN-N-8346/26/TO/86	02.08.2010	
Opracowanie:	mgr inż. Aleksandra Piepiórka	konstruktor		02.08.2010	
Opracowanie:	mgr inż. Agnieszka Bartosik	konstruktor		02.08.2010	
Sprawdzający:	mgr inż. Jacek Kruszyński	konstruktor	POM/0344/PWOK/09	02.08.2010	

nr umowy: 1423/IN/2010
tom: tom2 EP9-2101/4/2010

Tytuł inwestycji:
Budowa Zajezdni Trolejbusowej w Lublinie przy ulicy Grygowej nr działek 1/27, 1/28, 1/30

Obiekt:
Hala obsługowo-naprawcza z zapleczem

Tytuł rysunku:
SŁUP ŻELBETOWY SZH-2/15

rys nr archiwalny:	skala:	format:	nr kolejny:
	1:20	A-3	PAE-15

SŁUP ŻELBETOWY SZH-2/16
skala 1:20 1 szt.

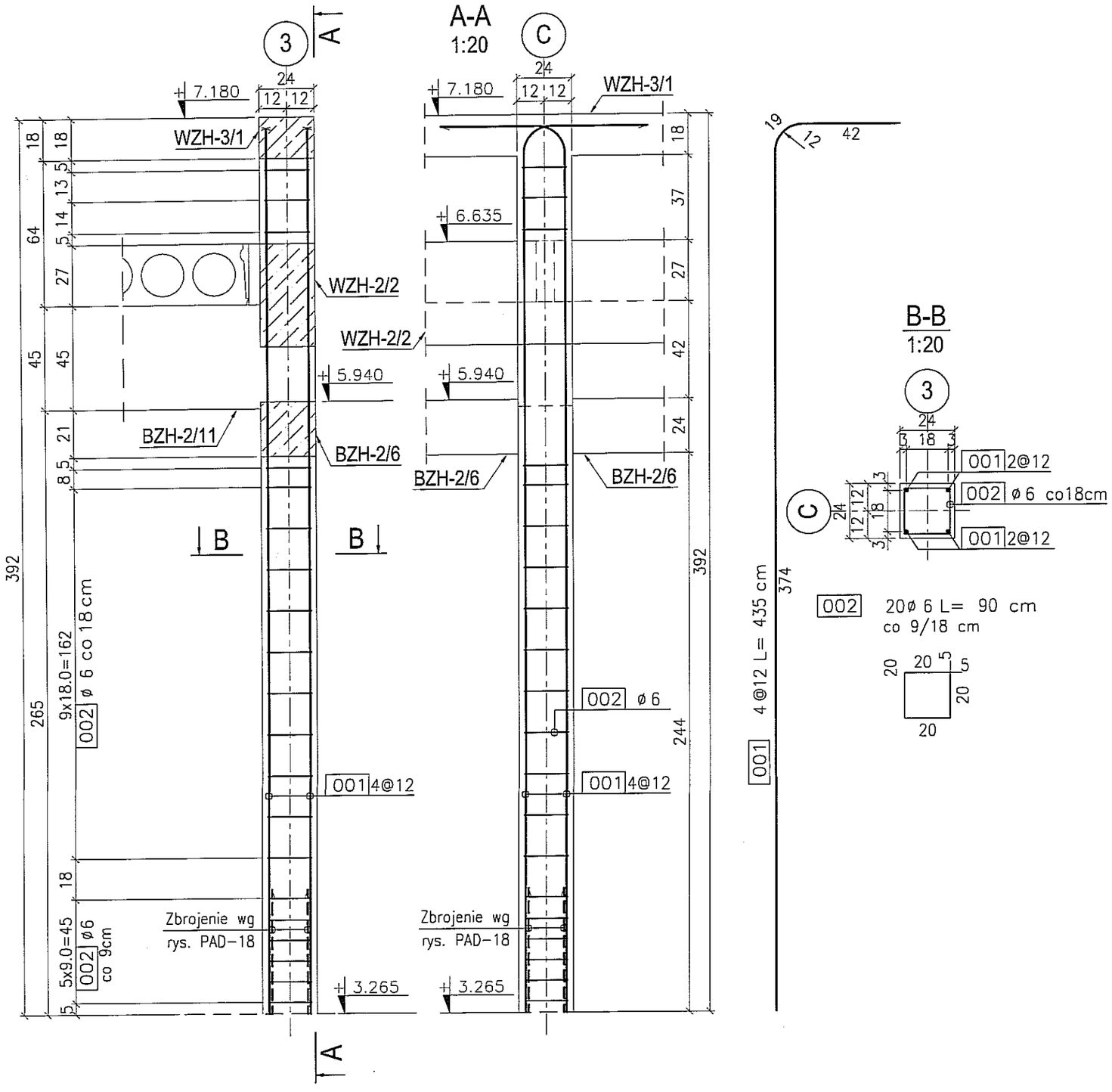

UWAGI:

1. Rysunek rozpatrywać wspólnie z rysunkami złożeniowymi oraz rysunkami wykonawczymi belek żelbetowych.
2. Rysunek rozpatrywać wspólnie z rysunkiem PAD–18.

BETON : B30 (C25/30)
STAL : Ø - A-0 St0S-b
STAL : # - A-III 34GS
STAL : @ - A-IIIN RB500 W

ZMIANA NR:	DATA:	TREŚĆ ZMIANY:
3		
2		
1		

KONSORCJUM:

Elektroprojekt® S.A. Oddział Lublin
Elektroprojekt S.A. Oddział w Lublinie
20-447 Lublin, ul.Diamentowa 4
tel. 81 744 00 11; fax.81 744 19 45

Przedsiębiorstwo Wielobranżowe ELEKTROSYSTEM s.c.
Pracownia Projektowa Urządzeń Elektroenergetycznych
ELEKTROSYSTEM s.c.
20-533 Lublin, ul.Przedwiośnie 3/15
tel./fax 081-740 58 24

PROMEX
PPW "PROMEX" SP. Z O.O. SPÓŁKA KOMANDYTOWA
80-290 Gdańsk, ul. W. Rejmonta 11
tel. 58 520 27 16, www.promex.com.pl

faza projektu: PROJEKT WYKONAWCZY
branża: KONSTRUKCJA

	imie, nazwisko	specjalność:	numer uprawn.	data:	podpis
Projektant:	mgr inż. Przemysław Napiórkowski	konstruktor	KUP/0091/POOK/05	02.08.2010	
Projektant:	mgr inż. Marek Krzyżanowski	konstruktor	UAN-N-8346/26/10/86	02.08.2010	
Opracowanie:	mgr inż. Aleksandra Piepiórka	konstruktor		02.08.2010	
Opracowanie:	mgr inż. Agnieszka Bartosik	konstruktor		02.08.2010	
Sprawdzający:	mgr inż. Jacek Kruszyński	konstruktor	POM/0344/PWOK/09	02.08.2010	

nr umowy: 1423/IN/2010
tom: tom2 EP9-2101/4/2010

Tytuł inwestycji:
Budowa Zajezdni Trolejbusowej w Lublinie przy ulicy Grygowej nr działek 1/27, 1/28, 1/30

Obiekt:
Hala obsługowo-naprawcza z zapleczem

Tytuł rysunku:
SŁUP ŻELBETOWY SZH-2/16

rys nr archiwalny:	skala:	format:	nr kolejny:
	1:20	A-3	PAE-16

SŁUP ŻELBETOWY SZH-2/17
skala 1:20 1 szt.

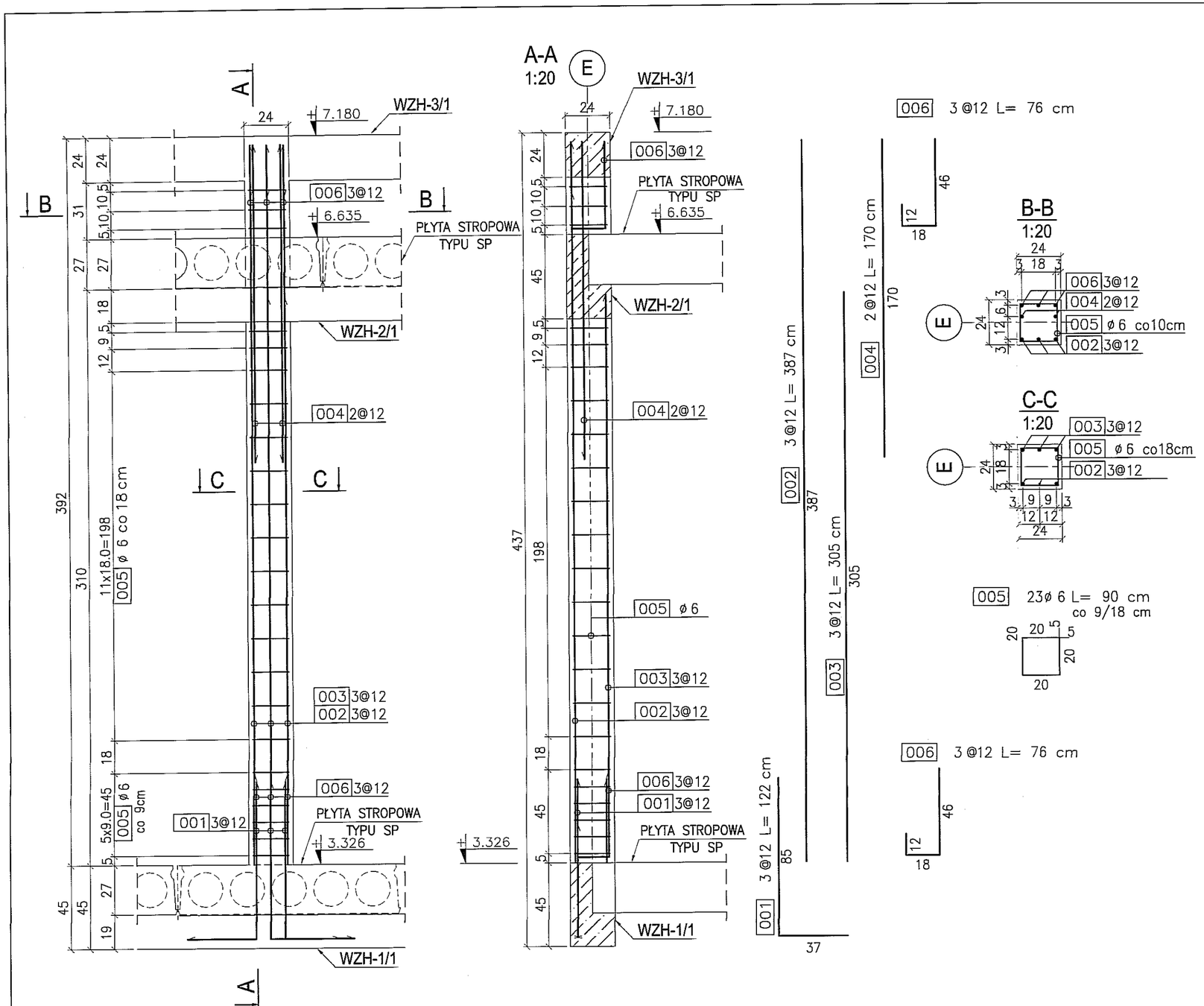

UWAGI:

1. Rysunek rozpatrywać wspólnie z rysunkami złożeniowymi i rysunkami wykonawczymi belek żelbetowych.
2. Rysunek rozpatrywać wspólnie z rysunkiem PAB–33.
3. W słupie przewiduje się mocowanie trakcji za pomocą kotew klejonych

BETON : B30 (C25/30)
STAL : Ø - A-0 St0S-b
STAL : # - A-III 34GS
STAL : @ - A-IIIN RB500 W

ZMIANA NR:	DATA:	TREŚĆ ZMIANY:
3		
2		
1		

KONSORCJUM:

Elektroprojekt® S.A.
Oddział Lublin
Elektroprojekt S.A. Oddział w Lublinie
20-447 Lublin, ul.Diamentowa 4
tel. 81 744 00 11; fax.81 744 19 45

Przedsiębiorstwo Wielobranżowe ELEKTROSYSTEM s.c.
Pracownia Projektowa Urządzeń Elektroenergetycznych
ELEKTROSYSTEM s.c.
20-533 Lublin, ul.Przedwiośnie 3/15
tel./fax 081-740 56 24

PROMEX
PPW "PROMEX" SP. Z O.O. SPÓŁKA KOMANDYTOWA
80-290 Gdańsk, ul. W. Rejmonta 11
tel. 58 520 27 16, www.promex.com.pl

faza projektu:	branża:
PROJEKT WYKONAWCZY	KONSTRUKCJA

	imie, nazwisko	specjalność:	numer uprawn.	data:	podpis
Projektant:	mgr inż. Przemysław Napiórkowski	konstruktor	KUP/0091/POOK/05	02.08.2010	
Projektant:	mgr inż. Marek Krzyżanowski	konstruktor	UAN-N-8346/26/70/86	02.08.2010	
Opracowanie:	inż. Marta Nowak	konstruktor		02.08.2010	
Opracowanie:	mgr inż. Agnieszka Bartosik	konstruktor		02.08.2010	
Sprawdzający:	mgr inż. Jacek Kruszyński	konstruktor	POM/0344/PWOK/09	02.08.2010	

nr umowy	tom:
1423/IN/2010	tom2 EP9-2101/4/2010

Tytuł inwestycji:
Budowa Zajezdni Trolejbusowej w Lublinie przy ulicy Grygowej nr działek 1/27, 1/28, 1/30

Obiekt:
Hala obsługowo-naprawcza z zapleczem

Tytuł rysunku:
SŁUP ŻELBETOWY SZH-2/17

rys nr archiwalny:	skala:	format:	nr kolejny:
	1:20	A-3	PAE-17

SŁUP ŻELBETOWY SZH-2/18
skala 1:20 — 2 szt.

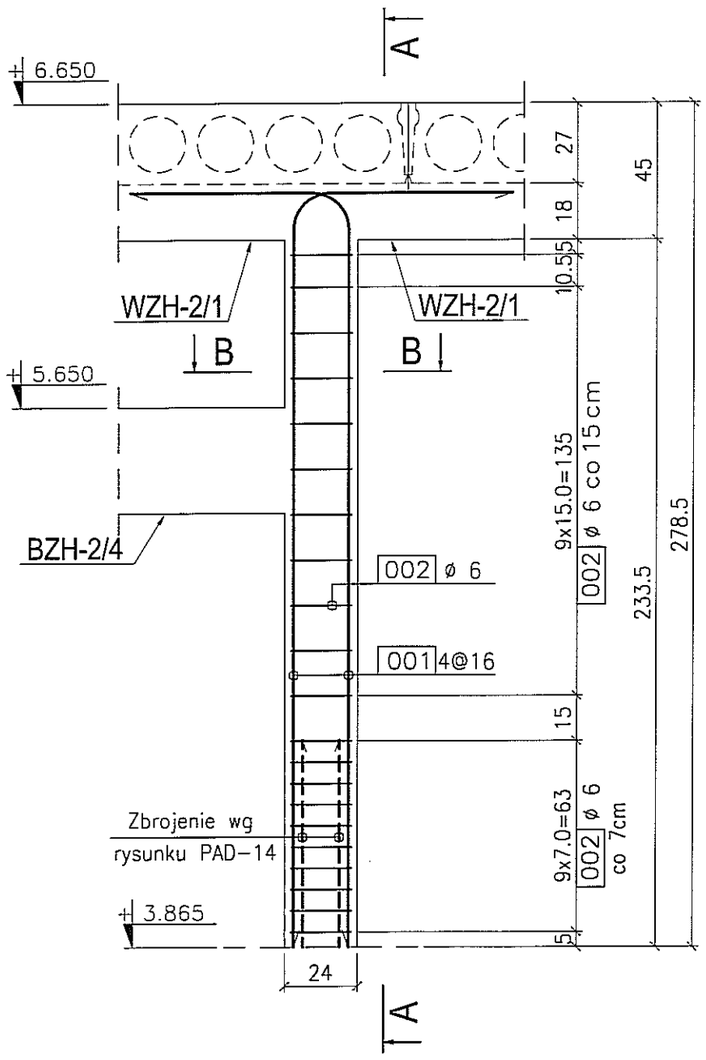

A-A
1:20

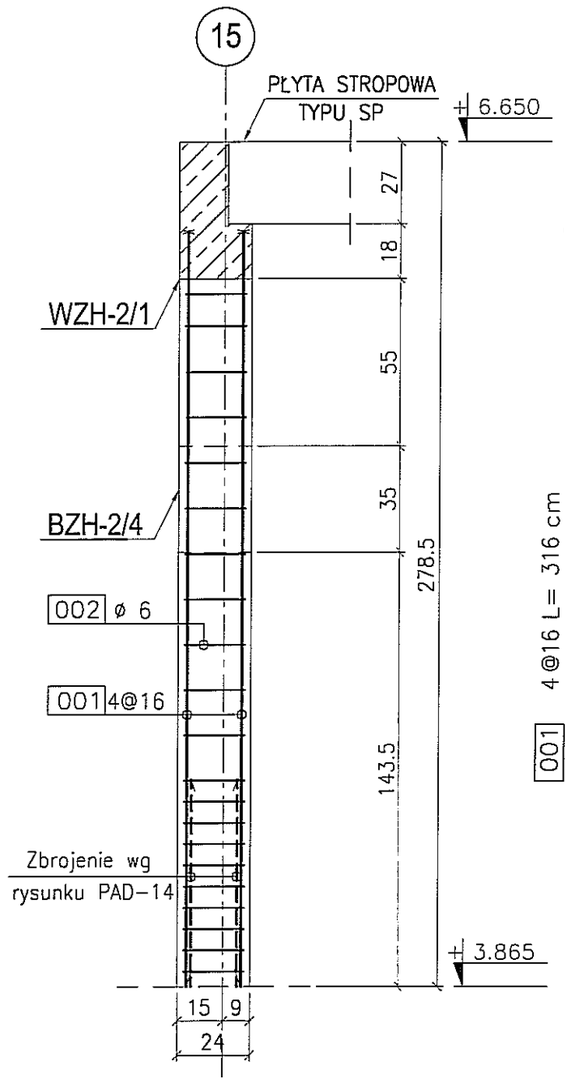

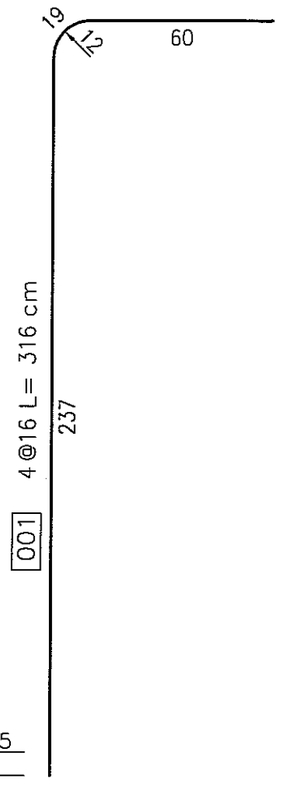

B-B
1:20

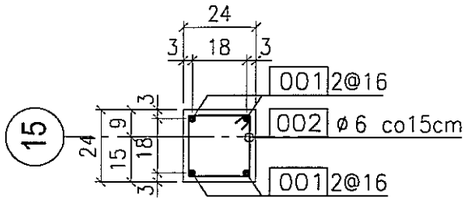

002 21ø 6 L= 90 cm
co 7/15 cm

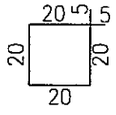

UWAGI:

1. Rysunek rozpatrywać wspólnie z rysunkami złożeniowymi oraz rysunkami wykonawczymi belek i wieńców żelbetowych.
2. Rysunek rozpatrywać wspólnie z rysunkiem PAD-14.
3. Rysunek rozpatrywać wspólnie z rysunkiem ściany w osi 15: PAA-14, rysunkami wykonawczymi elementów stalowych: PAK-14, PAK-18 oraz rysunkiem PAK-31.

BETON : B30 (C25/30)
STAL : Ø - A-0 St0S-b
STAL : # - A-III 34GS
STAL : @ - A-IIIN RB500 W

ZMIANA NR:	DATA:	TREŚĆ ZMIANY:
3		
2		
1		

KONSORCJUM:

Elektroprojekt® S.A. Oddział Lublin
Elektroprojekt S.A. Oddział w Lublinie
20-447 Lublin, ul.Diamentowa 4
tel. 81 744 00 11; fax.81 744 19 45

Przedsiębiorstwo Wielobranżowe ELEKTROSYSTEM s.c.
Pracownia Projektowa Urządzeń Elektroenergetycznych
ELEKTROSYSTEM s.c.
20-533 Lublin, ul.Przedwiośnie 3/15
tel./fax 081-740 58 24

PROMEX
PPW "PROMEX" SP. Z O.O. SPÓŁKA KOMANDYTOWA
80-290 Gdańsk, ul. W. Rejmonta 11
tel. 58 520 27 16, www.promex.com.pl

faza projektu: PROJEKT WYKONAWCZY
branża: KONSTRUKCJA

	imie, nazwisko	specjalność:	numer uprawn.	data:	podpis
Projektant:	mgr inż. Przemysław Napiórkowski	konstruktor	KUP/0091/POOK/05	02.08.2010	
Projektant:	mgr inż. Marek Krzyżanowski	konstruktor	UAN-N-8346/26/10/86	02.08.2010	
Opracowanie:	inż. Marta Nowak	konstruktor		02.08.2010	
Opracowanie:	Joanna Pajewska	konstruktor		02.08.2010	
Sprawdzający:	mgr inż. Jacek Kruszyński	konstruktor	POM/0344/PWOK/09	02.08.2010	

nr umowy: 1423/IN/2010
tom: tom2 EP9-2101/4/2010

Tytuł inwestycji:
Budowa Zajezdni Trolejbusowej w Lublinie przy ulicy Grygowej nr działek 1/27, 1/28, 1/30

Obiekt:
Hala obsługowo-naprawcza z zapleczem

Tytuł rysunku:
SŁUP ŻELBETOWY SZH-2/18

rys nr archiwalny:	skala:	format:	nr kolejny:
	1:20	A-3	PAE-18

SŁUP ŻELBETOWY SZH-2/19

skala 1:20 — 6 szt.

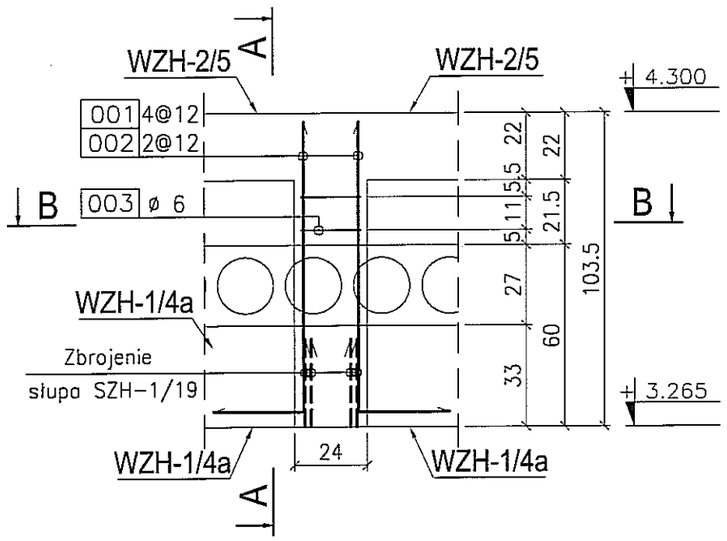

A-A
1:20

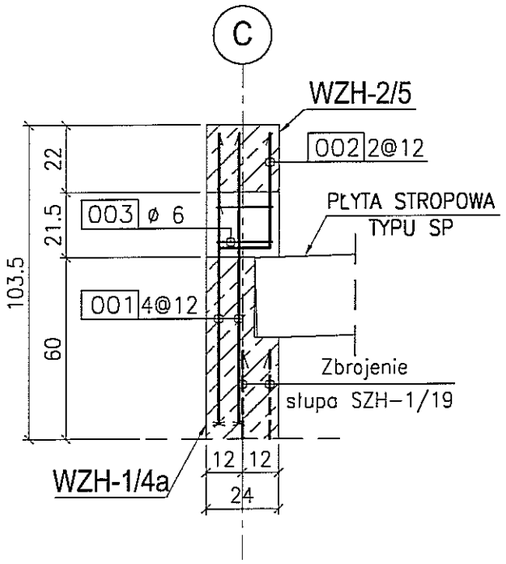

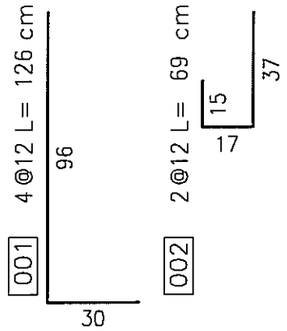

UWAGI:

1. Rysunek rozpatrywać wspólnie z rysunkami złożeniowymi oraz rysunkami wykonawczymi wieńców żelbetowych.
2. Rysunek rozpatrywać wspólnie z rysunkiem PAD–21.

BETON : B30 (C25/30)
STAL : Ø - A-0 St0S-b
STAL : # - A-III 34GS
STAL : @ - A-IIIN RB500 W

B-B
1:20

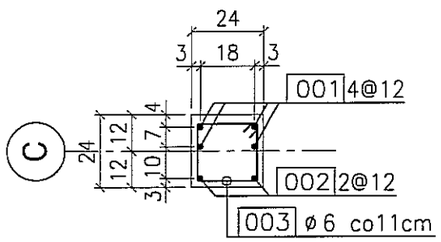

003 2ø 6 L= 90 cm
co 11 cm

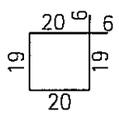

3		
2		
1		
ZMIANA NR:	DATA:	TREŚĆ ZMIANY:

KONSORCJUM:

Elektroprojekt® S.A.
Oddział Lublin

Elektroprojekt S.A. Oddział w Lublinie
20-447 Lublin, ul.Diamentowa 4
tel. 81 744 00 11; fax.81 744 19 45

Przedsiębiorstwo Wielobranżowe ELEKTROSYSTEM s.c.
Pracownia Projektowa Urządzeń Elektroenergetycznych

ELEKTROSYSTEM s.c.
20-533 Lublin, ul.Przedwiośnie 3/15
tel./fax 081-740 58 24

PROMEX

PPW "PROMEX" SP. Z O.O. SPÓŁKA KOMANDYTOWA
80-290 Gdańsk, ul. W. Rejmonta 11
tel. 58 520 27 16, www.promex.com.pl

faza projektu: PROJEKT WYKONAWCZY — branża: KONSTRUKCJA

	imie, nazwisko	specjalność:	numer uprawn.	data:	podpis
Projektant:	mgr inż. Przemysław Napiórkowski	konstruktor	KUP/0091/POOK/05	02.08.2010	
Projektant:	mgr inż. Marek Krzyżanowski	konstruktor	UAN-N-8346/26/TO/86	02.08.2010	
Opracowanie:	inż. Marta Nowak	konstruktor		02.08.2010	
Opracowanie:	Joanna Rajewska	konstruktor		02.08.2010	
Sprawdzający:	mgr inż. Jacek Kruszyński	konstruktor	POM/0344/PWOK/09	02.08.2010	

nr umowy: 1423/IN/2010 — tom: tom2 EP9-2101/4/2010

Tytuł inwestycji:
Budowa Zajezdni Trolejbusowej w Lublinie przy ulicy Grygowej nr działek 1/27, 1/28, 1/30

Obiekt:
Hala obsługowo-naprawcza z zapleczem

Tytuł rysunku:
SŁUP ŻELBETOWY SZH-2/19

rys nr archiwalny:	skala:	format:	nr kolejny:
	1:20	A-3	PAE-19

SŁUP ŻELBETOWY SZH-2/20

skala 1:20 1 szt.

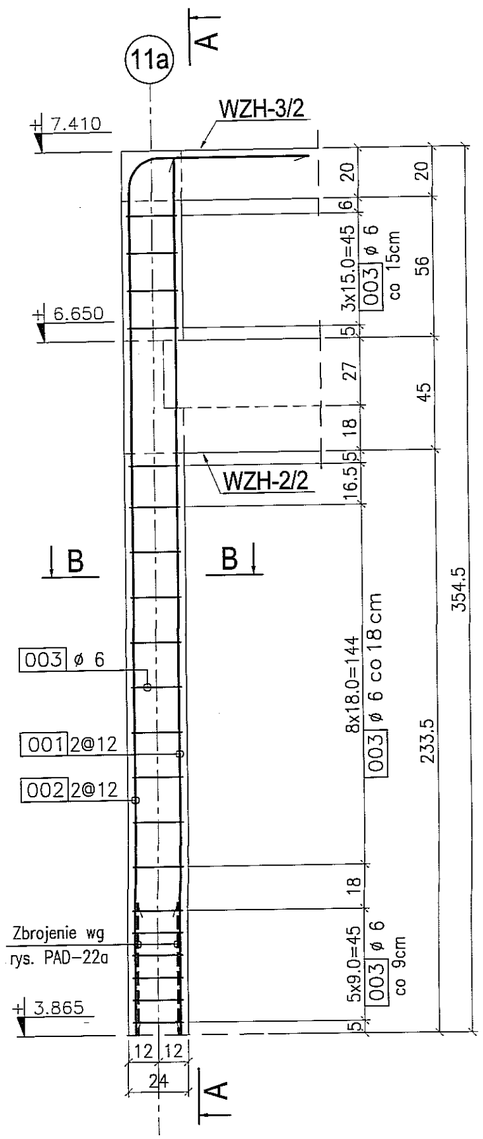

A-A
1:20

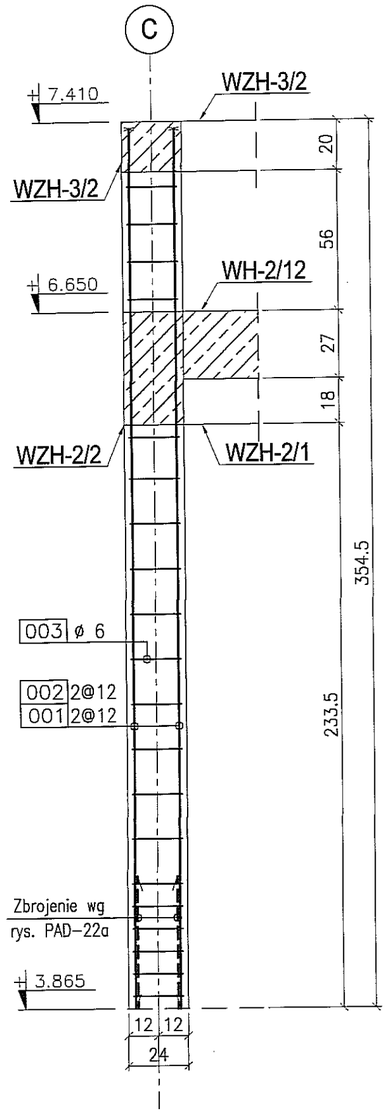

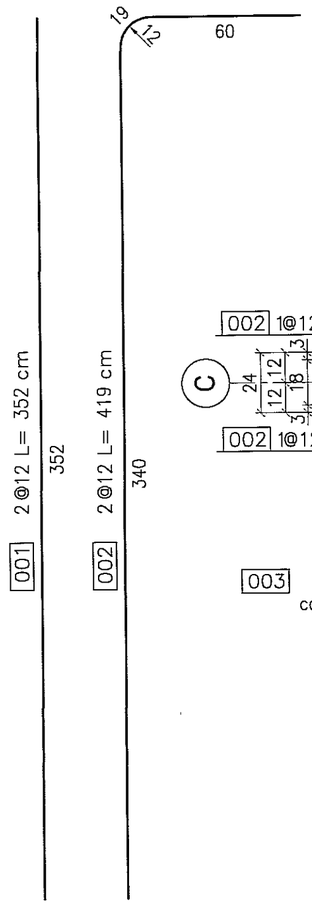

B-B
1:20

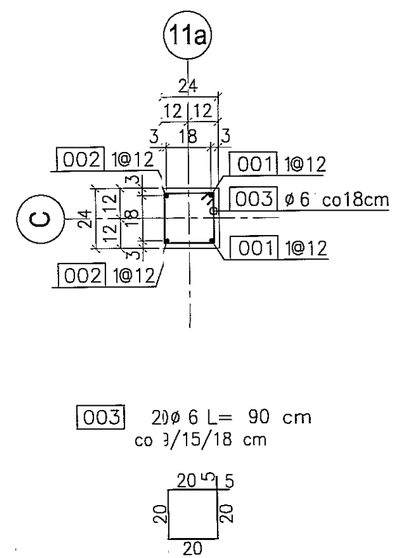

UWAGI:

1. Rysunek rozpatrywać wspólnie z rysunkami złożeniowymi oraz rysunkami wykonawczymi wieńców żelbetowych.
2. Rysunek rozpatrywać wspólnie z rysunkiem PAD–22a.

BETON : B30 (C25/30)
STAL : Ø - A-0 St0S-b
STAL : # - A-III 34GS
STAL : @ - A-IIIN RB500 W

ZMIANA NR:	DATA:	TREŚĆ ZMIANY:
3		
2		
1		

KONSORCJUM:

Elektroprojekt® S.A.
Oddział Lublin

Elektroprojekt S.A. Oddział w Lublinie
20-447 Lublin, ul.Diamentowa 4
tel. 81 744 00 11; fax.81 744 19 45

Przedsiębiorstwo Wielobranżowe ELEKTROSYSTEM s.c.
Pracownia Projektowa Urządzeń Elektroenergetycznych

ELEKTROSYSTEM s.c.
20-533 Lublin, ul.Przedwiośnie 3/15
tel./fax 081-740 58 24

PROMEX

PPW "PROMEX" SP. Z O.O. SPÓŁKA KOMANDYTOWA
80-290 Gdańsk, ul. W. Rejmonta 11
tel. 58 520 27 16, www.promex.com.pl

faza projektu: PROJEKT WYKONAWCZY
branża: KONSTRUKCJA

	imie, nazwisko	specjalność:	numer uprawn.	data:	podpis
Projektant:	mgr inż. Przemysław Napiórkowski	konstruktor	KUP/0091/POOK/05	02.08.2010	
Projektant:	mgr inż. Marek Krzyżanowski	konstruktor	UAN-N-8346/26/10/86	02.08.2010	
Opracowanie:	inż. Marta Nowak	konstruktor		02.08.2010	
Opracowanie:	Joanna Pajewska	konstruktor		02.08.2010	
Sprawdzający:	mgr inż. Jacek Kruszyński	konstruktor	POM/0344/PWOK/09	02.08.2010	

nr umowy: 1423/IN/2010
tom: tom2 EP9-2101/4/2010

Tytuł inwestycji:
Budowa Zajezdni Trolejbusowej w Lublinie przy ulicy Grygowej
nr działek 1/27, 1/28, 1/30

Obiekt:
Hala obsługowo-naprawcza z zapleczem

Tytuł rysunku:
SŁUP ŻELBETOWY SZH-2/20

rys nr archiwalny:	skala:	format:	nr kolejny:
	1:20	A-3	PAE-20

SŁUP ŻELBETOWY SZH-2/21

skala 1:20 — 1 szt.

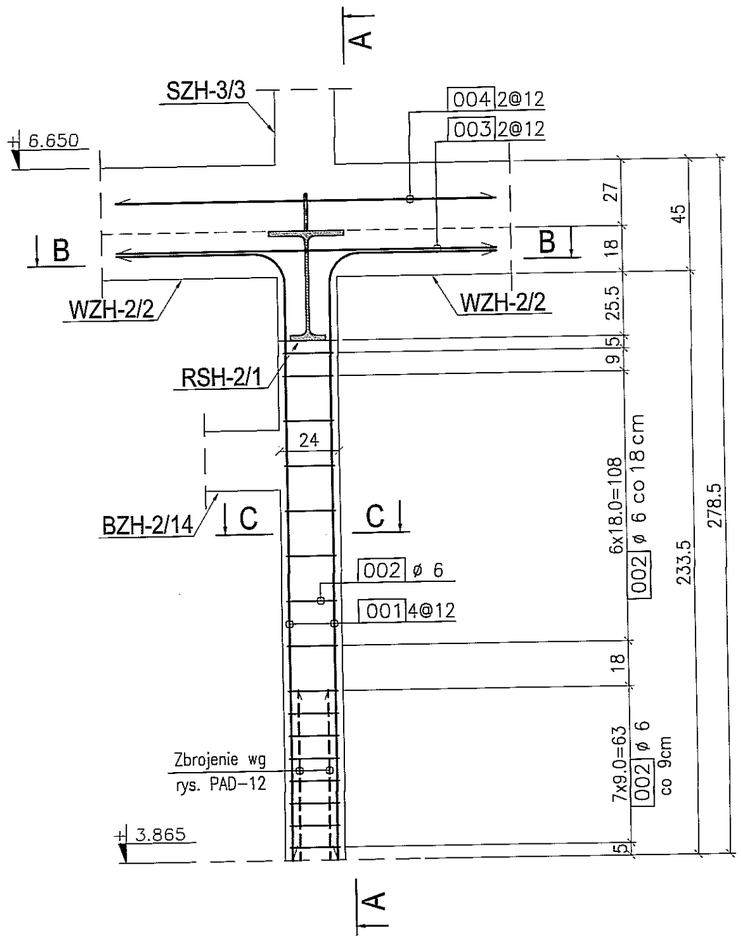

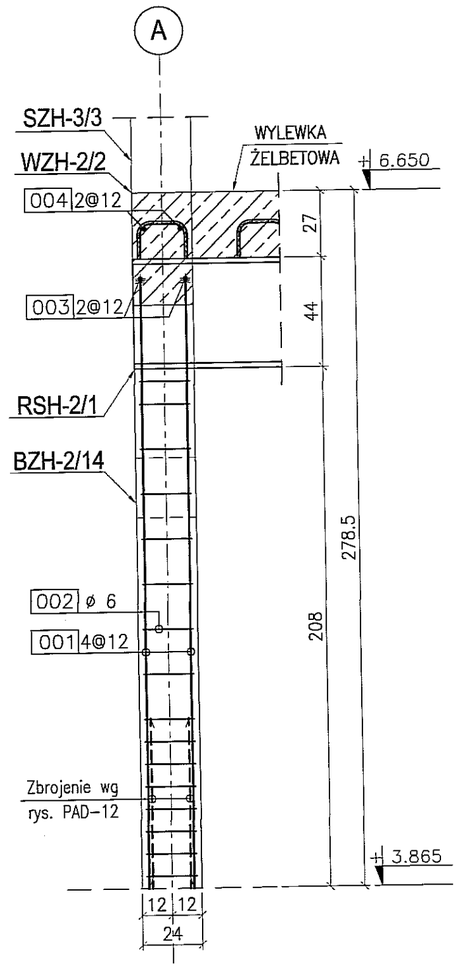

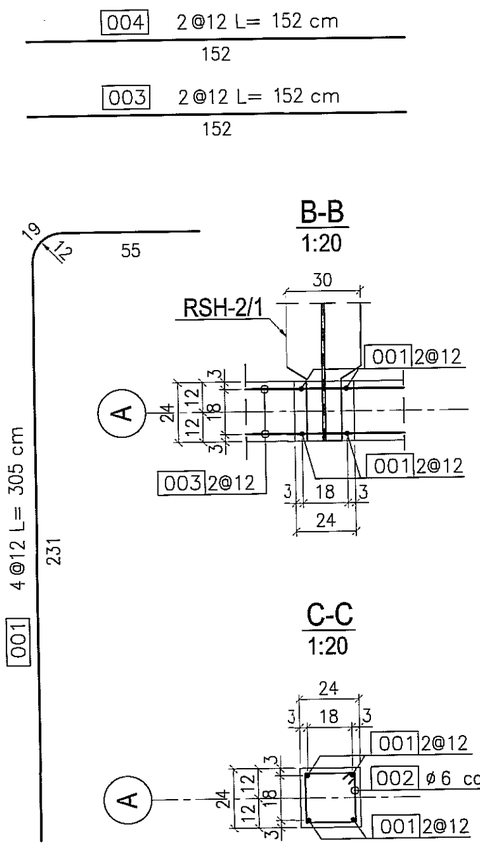

STAL : 18G2A (wg PN); S355J2G3 (wg EN)

ELEKTRODY - wg PN-EN 499
DRUTY I PRĘTY (MIG/MAG i TIG) - wg PN-EN 440
DRUTY RDZENIOWE (MIG/MAG) - wg PN-EN 758

zabezpieczenie ogniochronne: R 30
klasa konstrukcji: 2

BETON : B30 (C25/30)
STAL : Ø - A-0 St0S-b
STAL : # - A-III 34GS
STAL : @ - A-IIIN RB500 W

ZMIANA NR:	DATA:	TREŚĆ ZMIANY:
3		
2		
1		

KONSORCJUM:

Elektroprojekt® S.A.
Oddział Lublin
Elektroprojekt S.A. Oddział w Lublinie
20-447 Lublin, ul.Diamentowa 4
tel. 81 744 00 11; fax.81 744 19 45

Przedsiębiorstwo Wielobranżowe ELEKTROSYSTEM s.c.
Pracownia Projektowa Urządzeń Elektroenergetycznych
ELEKTROSYSTEM s.c.
20-533 Lublin, ul.Przedwiośnie 3/15
tel./fax 081-740 58 24

PROMEX
PPW "PROMEX" SP. Z O.O. SPÓŁKA KOMANDYTOWA
80-290 Gdańsk, ul. W. Rejmonta 11
tel. 58 520 27 16, www.promex.com.pl

faza projektu: PROJEKT WYKONAWCZY — branża: KONSTRUKCJA

	imie, nazwisko	specjalność:	numer uprawn.	data:	podpis
Projektant:	mgr inż. Przemysław Napiórkowski	konstruktor	KUP/0091/POOK/05	02.08.2010	
Projektant:	mgr inż. Marek Krzyżanowski	konstruktor	UAN-N-8346/26/10/86	02.08.2010	
Opracowanie:	inż. Marta Nowak	konstruktor		02.08.2010	
Opracowanie:	Joanna Pajewska	konstruktor		02.08.2010	
Sprawdzający:	mgr inż. Jacek Kruszyński	konstruktor	POM/0344/PWOK/09	02.08.2010	

nr umowy: 1423/IN/2010 — tom: tom2 EP9-2101/4/2010

Tytuł inwestycji:
Budowa Zajezdni Trolejbusowej w Lublinie przy ulicy Grygowej
nr działek 1/27, 1/28, 1/30

Obiekt:
Hala obsługowo-naprawcza z zapleczem

Tytuł rysunku:
SŁUP ŻELBETOWY SZH-2/21

rys nr archiwalny:	skala:	format:	nr kolejny:
	1:20	A-3	PAE-21

UWAGI:

1. Rysunek rozpatrywać wspólnie z rysunkami złożeniowymi oraz rysunkami wykonawczymi wieńców żelbetowych.
2. Rysunek rozpatrywać wspólnie z rysunkiem PAD–12 i PAF–15.
3. Pręty nr 003 przełożyć przez otwory belki stalowej RSH–2/1.
4. Pręty nr 004 przełożyć przez element składowy belki stalowej RSH–2/1.

SŁUP ŻELBETOWY SZH-2/22

skala 1:20 — 1 szt.

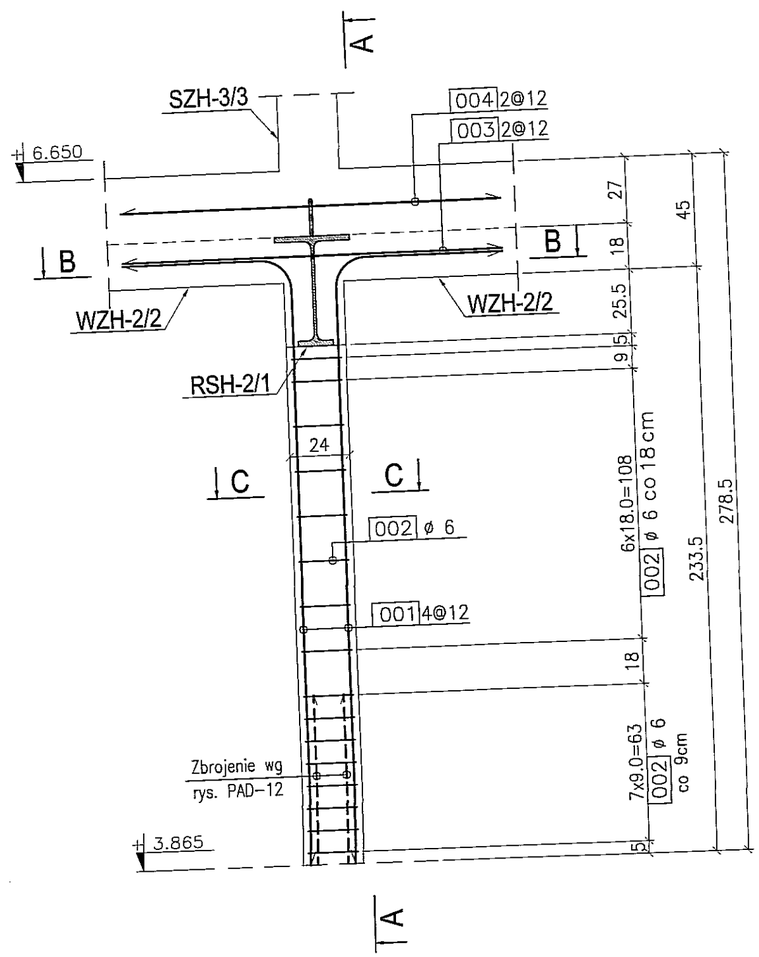

A-A
1:20

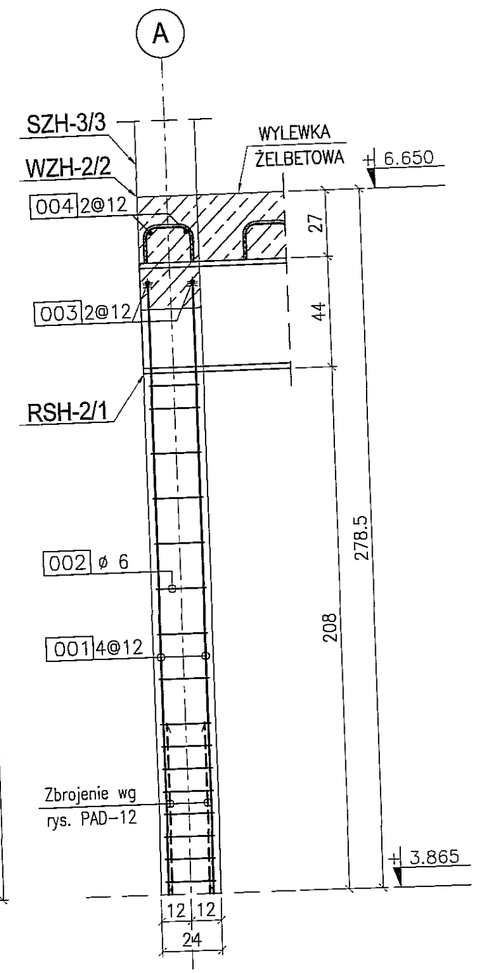

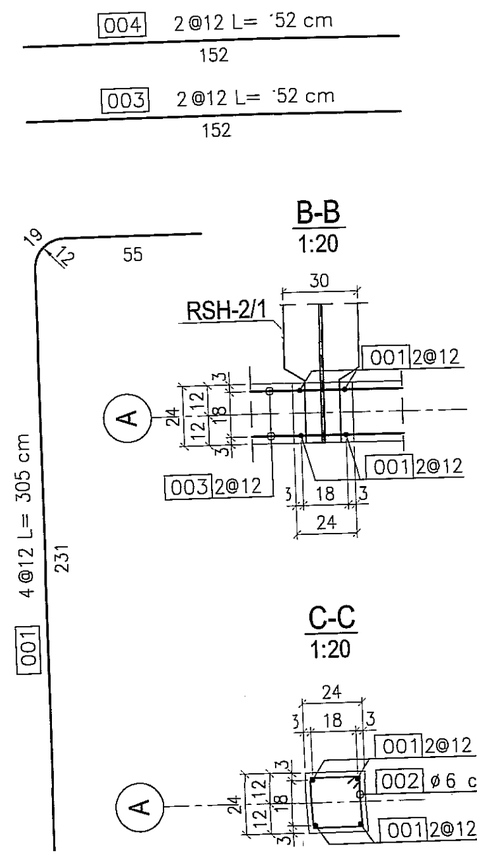

B-B
1:20

C-C
1:20

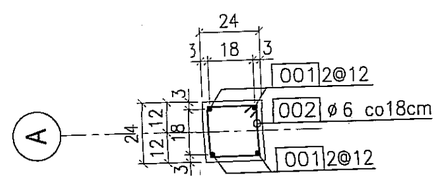

002 16ø 6 L= 90 cm
co 9/18 cm

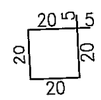

STAL : 18G2A (wg PN); S355J2G3 (wg EN)

ELEKTRODY - wg PN-EN 499
DRUTY I PRĘTY (MIG/MAG i TIG) - wg PN-EN 440
DRUTY RDZENIOWE (MIG/MAG) - wg PN-EN 758

zabezpieczenie ogniochronne: R 30
klasa konstrukcji: 2

BETON : B30 (C25/30)
STAL : Ø - A-0 St0S-b
STAL : # - A-III 34GS
STAL : @ - A-IIIN RB500 W

UWAGI:

1. Rysunek rozpatrywać wspólnie z rysunkami złożeniowymi oraz rysunkami wykonawczymi wieńców żelbetowych.
2. Rysunek rozpatrywać wspólnie z rysunkiem PAD-12 i PAF-15.
3. Pręty nr 003 przełożyć przez otwory belki stalowej RSH-2/1.
4. Pręty nr 004 przełożyć przez element składowy belki stalowej RSH-2/1.

ZMIANA NR:	DATA:	TREŚĆ ZMIANY:
3		
2		
1		

KONSORCJUM:

Elektroprojekt® S.A.
Oddział Lublin
Elektroprojekt S.A. Oddział w Lublinie
20-447 Lublin, ul.Diamentowa 4
tel. 81 744 00 11; fax.81 744 19 45

Przedsiębiorstwo Wielobranżowe ELEKTROSYSTEM s.c.
Pracownia Projektowa Urządzeń Elektroenergetycznych
ELEKTROSYSTEM s.c.
20-533 Lublin, ul.Przedwiośnie 3/15
tel./fax 081-740 58 24

PROMEX
PPW "PROMEX" SP. Z O.O. SPÓŁKA KOMANDYTOWA
80-299 Gdańsk, ul. W. Rejmonta 11
tel. 58 520 27 16, www.promex.com.pl

faza projektu: PROJEKT WYKONAWCZY
branża: KONSTRUKCJA

	imie, nazwisko	specjalnosc:	numer uprawn.	data:	podpis
Projektant:	mgr inż. Przemysław Napiórkowski	konstruktor	KUP/0091/POOK/05	02.08.2010	
Projektant:	mgr inż. Marek Krzyżanowski	konstruktor	UAN-N-8346/26/10/86	02.08.2010	
Opracowanie:	inż. Marta Nowak	konstruktor		02.08.2010	
Opracowanie:	Joanna Pajewska	konstruktor		02.08.2010	
Sprawdzający:	mgr inż. Jacek Kruszyński	konstruktor	POM/0344/PWOK/09	02.08.2010	

nr umowy: 1423/IN/2010
tom: tom2 EP9-2101/4/2010

Tytuł inwestycji:
Budowa Zajezdni Trolejbusowej w Lublinie przy ulicy Grygowe
nr działek 1/27, 1/28, 1/30

Obiekt:
Hala obsługowo-naprawcza z zapleczem

Tytuł rysunku:
SŁUP ŻELBETOWY SZH-2/22

rys nr archiwalny:	skala:	format:	nr kolejny:
	1:20	A-3	PAE-22

SŁUP ŻELBETOWY SZH-2/23; SZH-2/23a
skala 1:20

3 szt.

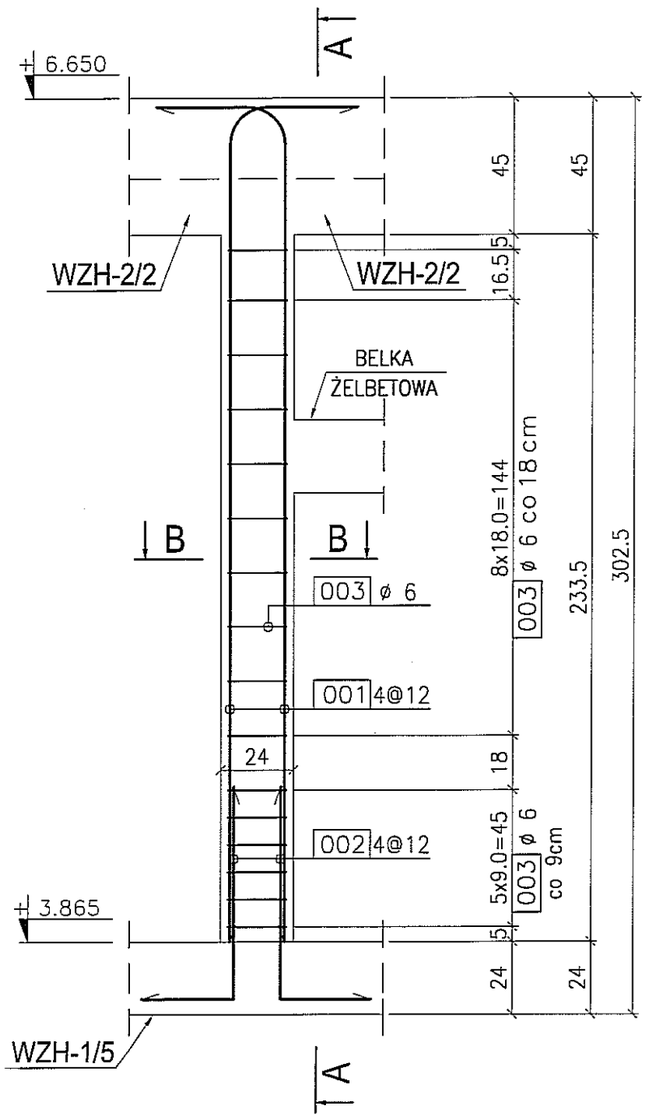

A-A
1:20

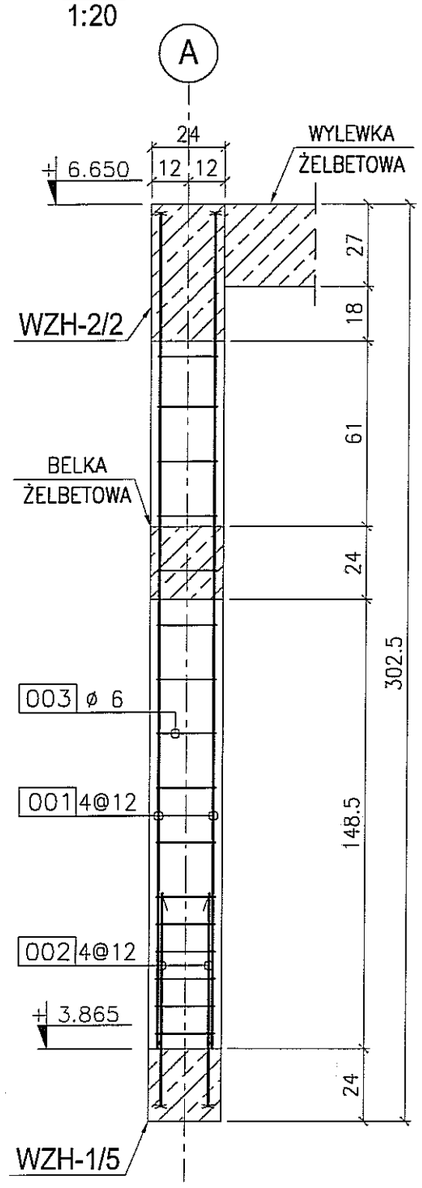

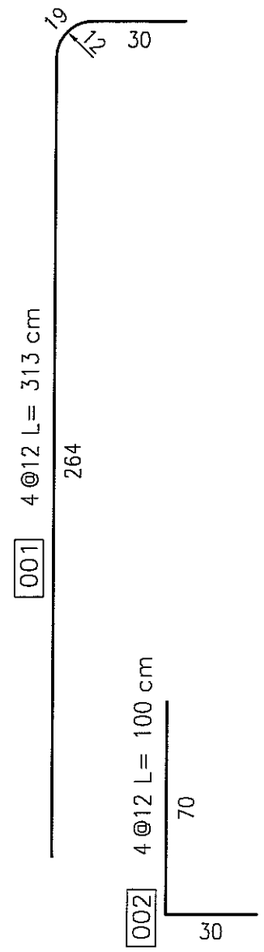

UWAGI:

1. Rysunek rozpatrywać wspólnie z rysunkami złożeniowymi oraz rysunkami wykonawczymi belek i wieńców żelbetowych.
2. Słup żelbetowy SZH-2/23a jest lustrzanym odbiciem słupa SZH-2/23.

BETON : B30 (C25/30)
STAL : Ø - A-0 St0S-b
STAL : # - A-III 34GS
STAL : @ - A-IIIN RB500 W

B-B
1:20

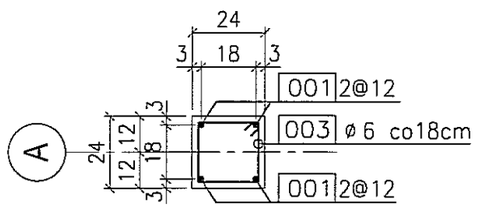

003 16ø 6 L= 90 cm
co 9/18 cm

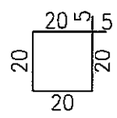

3		
2		
1		
ZMIANA NR:	DATA:	TREŚĆ ZMIANY:

KONSORCJUM:

Elektroprojekt® S.A.
Oddział Lublin

Elektroprojekt S.A. Oddział w Lublinie
20-447 Lublin, ul.Diamentowa 4
tel. 81 744 00 11; fax.81 744 19 45

Przedsiębiorstwo Wielobranżowe ELEKTROSYSTEM s.c.
Pracownia Projektowa Urządzeń Elektroenergetycznych

ELEKTROSYSTEM s.c.
20-533 Lublin, ul.Przedwiośnie 3/15
tel./fax 081-740 58 24

PROMEX

PPW "PROMEX" SP. Z O.O. SPÓŁKA KOMANDYTOWA
80-290 Gdańsk, ul. W. Rejmonta 11
tel. 58 520 27 16, www.promex.com.pl

faza projektu: PROJEKT WYKONAWCZY
branża: KONSTRUKCJA

	imie, nazwisko	specjalność:	numer uprawn.	data:	podpis
Projektant:	mgr inż. Przemysław Napiórkowski	konstruktor	KUP/0091/POOK/05	02.08.2010	
Projektant:	mgr inż. Marek Krzyżanowski	konstruktor	UAN-N-8346/26/10/86	02.08.2010	
Opracowanie:	inż. Marta Nowak	konstruktor		02.08.2010	
Opracowanie:	Joanna Pajewska	konstruktor		02.08.2010	
Sprawdzający:	mgr inż. Jacek Kruszyński	konstruktor	POM/0344/PWOK/09	02.08.2010	

nr umowy: 1423/IN/2010
tom: tom2 EP9-2101/4/2010

Tytuł inwestycji:
Budowa Zajezdni Trolejbusowej w Lublinie przy ulicy Grygowej nr działek 1/27, 1/28, 1/30

Obiekt:
Hala obsługowo-naprawcza z zapleczem

Tytuł rysunku:
SŁUP ŻELBETOWY SZH-2/23; SZH-2/23a

rys nr archiwalny:	skala:	format:	nr kolejny:
	1:20	A-3	PAE-23

SŁUP ŻELBETOWY SZH-2/24

skala 1:20 2 szt.

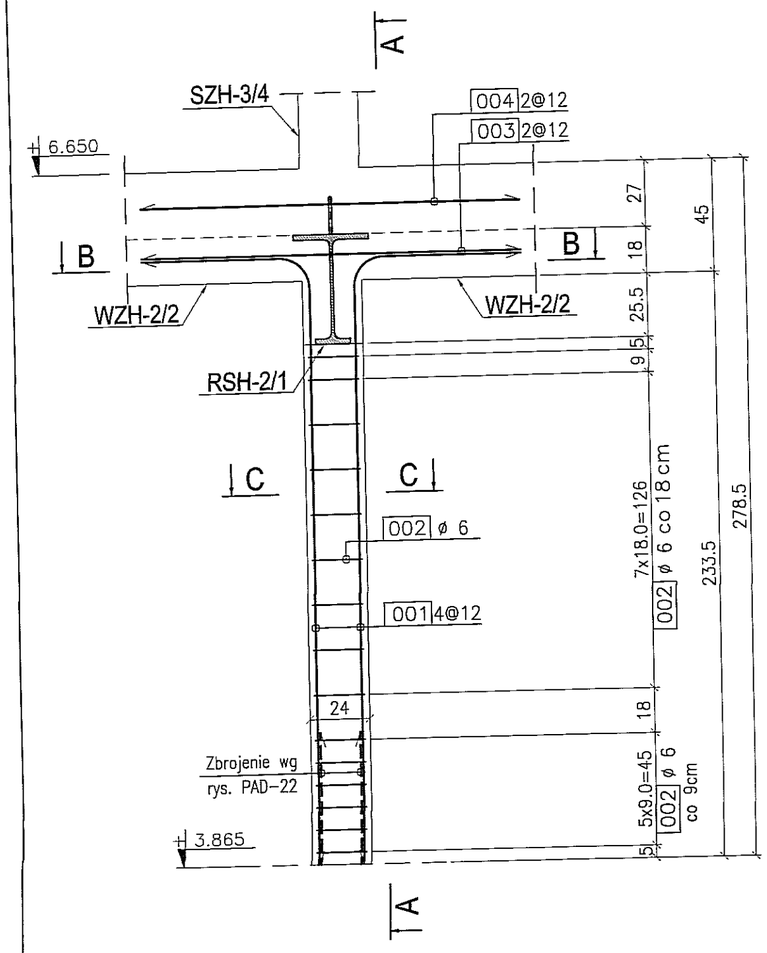

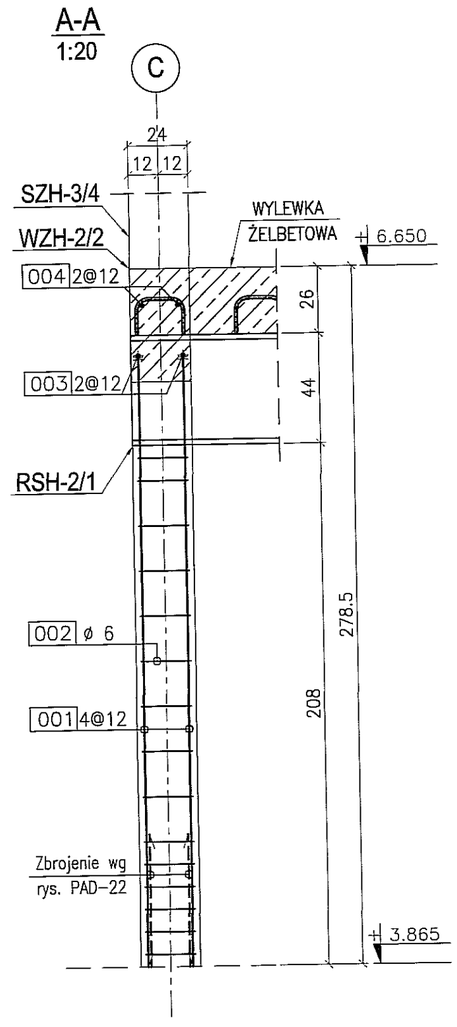

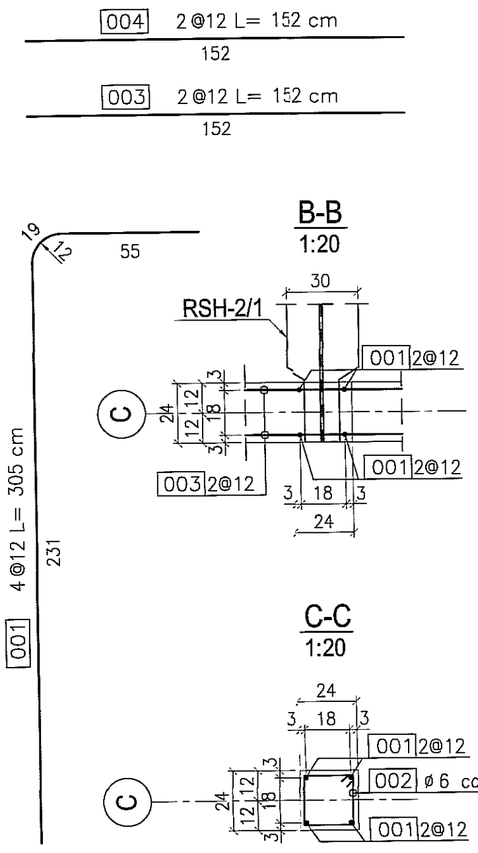

002 15ø 6 L= 90 cm
co 9/18 cm

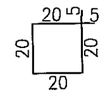

STAL : 18G2A (wg PN); S355J2G3 (wg EN)

ELEKTRODY - wg PN-EN 499
DRUTY I PRĘTY (MIG/MAG i TIG) - wg PN-EN 440
DRUTY RDZENIOWE (MIG/MAG) - wg PN-EN 758

zabezpieczenie ogniochronne: R 30
klasa konstrukcji: 2

BETON : B30 (C25/30)
STAL : Ø - A-0 St0S-b
STAL : # - A-III 34GS
STAL : @ - A-IIIN RB500 W

UWAGI:

1. Rysunek rozpatrywać wspólnie z rysunkami złożeniowymi oraz rysunkami wykonawczymi wieńców żelbetowych.
2. Rysunek rozpatrywać wspólnie z rysunkiem PAD-22 i PAF-15.
3. Pręty nr 003 przełożyć przez otwory belki stalowej RSH-2/1.
4. Pręty nr 004 przełożyć przez element składowy belki stalowej RSH-2/1.

ZMIANA NR:	DATA:	TREŚĆ ZMIANY:
3		
2		
1		

KONSORCJUM:

Elektroprojekt® S.A.
Oddział Lublin

Elektroprojekt S.A. Oddział w Lublinie
20-447 Lublin, ul.Diamentowa 4
tel. 81 744 00 11; fax.81 744 19 45

Przedsiębiorstwo Wielobranżowe ELEKTROSYSTEM s.c.
Pracownia Projektowa Urządzeń Elektroenergetycznych

ELEKTROSYSTEM s.c.
20-533 Lublin, ul.Przedwiośnie 3/15
tel./fax 081-740 59 24

PROMEX

PPW "PROMEX" SP. Z O.O. SPÓŁKA KOMANDYTOWA
80-290 Gdańsk, ul. W. Rejmonta 11
tel. 58 520 27 16, www.promex.com.pl

faza projektu: PROJEKT WYKONAWCZY
branża: KONSTRUKCJA

	imie, nazwisko	specjalność:	numer uprawn.	data:	podpis
Projektant:	mgr inż. Przemysław Napiórkowski	konstruktor	KUP/0091/POOK/05	02.08.2010	
Projektant:	mgr inż. Marek Krzyżanowski	konstruktor	UAN-N-8346/26/T0/86	02.08.2010	
Opracowanie:	inż. Marta Nowak	konstruktor		02.08.2010	
Opracowanie:	Joanna Pajewska	konstruktor		02.08.2010	
Sprawdzający:	mgr inż. Jacek Kruszyński	konstruktor	POM/0344/PWOK/09	02.08.2010	

nr umowy: 1423/IN/2010
tom: tom2 EP9-2101/4/2010

Tytuł inwestycji:
Budowa Zajezdni Trolejbusowej w Lublinie przy ulicy Grygowej
nr działek 1/27, 1/28, 1/30

Obiekt:
Hala obsługowo-naprawcza z zapleczem

Tytuł rysunku:
SŁUP ŻELBETOWY SZH-2/24

rys nr archiwalny:
skala: 1:20
format: A-3
nr kolejny: PAE-24

BELKA ŻELBETOWA BZH-2/1
skala 1:20 szt.12

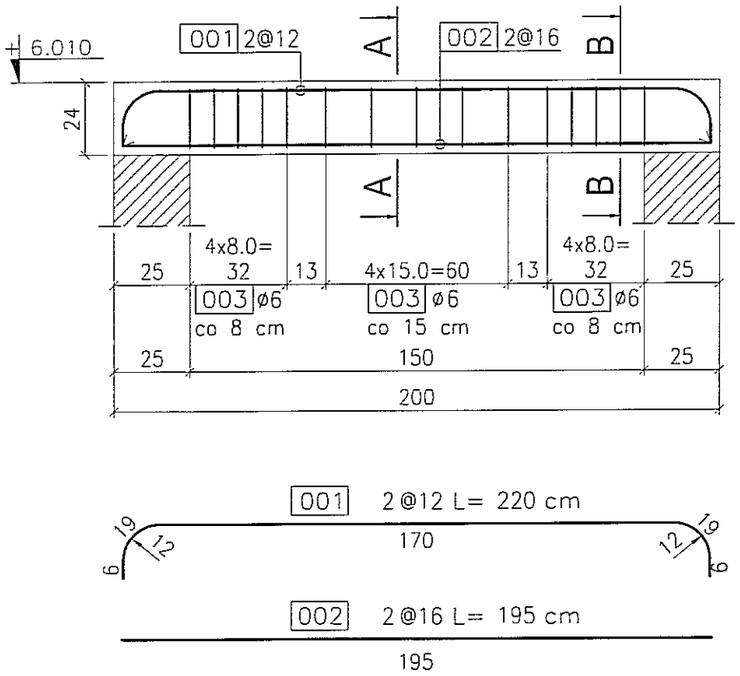

UWAGI:

1. Rysunek rozpatrywać wspólnie z rysunkami złożeniowymi.

BETON : B30 (C25/30)
STAL : Ø - A-0 St0S-b
STAL : # - A-III 34GS
STAL : @ - A-IIIN RB500 W

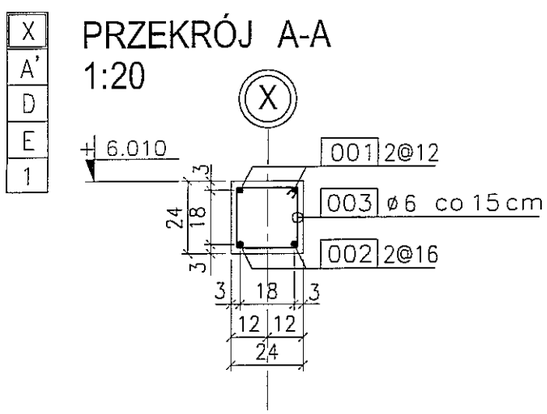

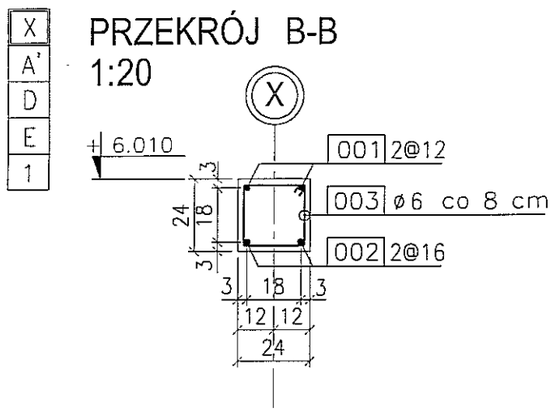

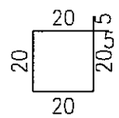

3		
2		
1		
ZMIANA NR:	DATA:	TREŚĆ ZMIANY:

KONSORCJUM:

Elektroprojekt® S.A. Oddział Lublin
Elektroprojekt S.A. Oddział w Lublinie
20-447 Lublin, ul.Diamentowa 4
tel. 81 744 00 11; fax.81 744 19 45

Przedsiębiorstwo Wielobranżowe ELEKTROSYSTEM s.c.
Pracownia Projektowa Urządzeń Elektroenergetycznych
ELEKTROSYSTEM s.c.
20-533 Lublin, ul.Przedwiośnie 3/15
tel./fax 081-740 58 24

PROMEX
PPW "PROMEX" SP. Z O.O. SPÓŁKA KOMANDYTOWA
80-290 Gdańsk, ul. W. Rejmonta 11
tel. 58 520 27 16, www.promex.com.pl

faza projektu: PROJEKT WYKONAWCZY
branża: KONSTRUKCJA

	imie, nazwisko	specjalność:	numer uprawn.	data:	podpis
Projektant:	mgr inż. Przemysław Napiórkowski	konstruktor	KUP/0091/POOK/05	02.08.2010	
Projektant:	mgr inż. Marek Krzyżanowski	konstruktor	UAN-N-8346/26/10/86	02.08.2010	
Opracowanie:	mgr inż. Aleksandra Piepiórka	konstruktor		02.08.2010	
Opracowanie:	inż. Marta Nowak	konstruktor		02.08.2010	
Sprawdzający:	mgr inż. Jacek Kruszyński	konstruktor	POM/0344/PWOK/09	02.08.2010	

nr umowy: 1423/IN/2010
tom: tom2 EP9-2101/4/2010

Tytuł inwestycji:
Budowa Zajezdni Trolejbusowej w Lublinie przy ulicy Grygowej nr działek 1/27, 1/28, 1/30

Obiekt:
Hala obsługowo-naprawcza z zapleczem

Tytuł rysunku:
BELKA ŻELBETOWA BZH-2/1

rys nr archiwalny:	skala:	format:	nr kolejny:
	1:20	A-3	PAE-25

BELKA ŻELBETOWA BZH-2/2
skala 1:20 szt.4

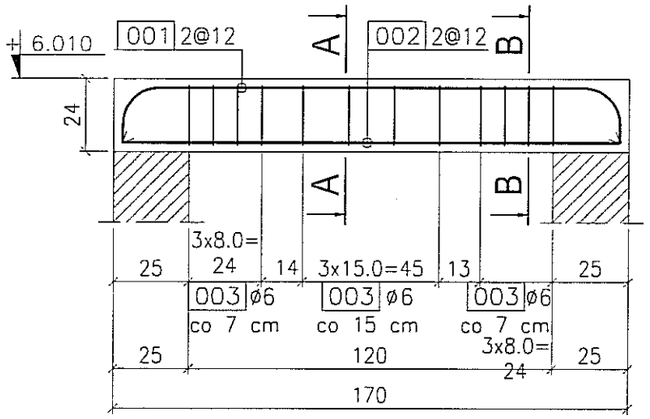

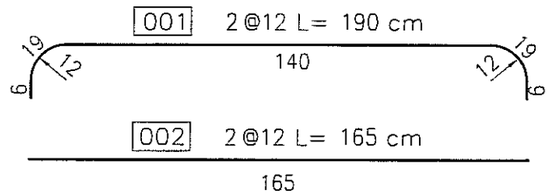

PRZEKRÓJ A-A
1:20

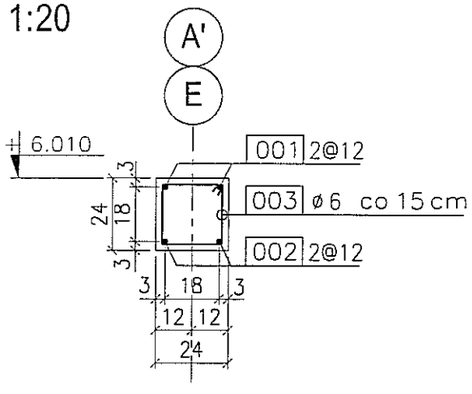

PRZEKRÓJ B-B
1:20

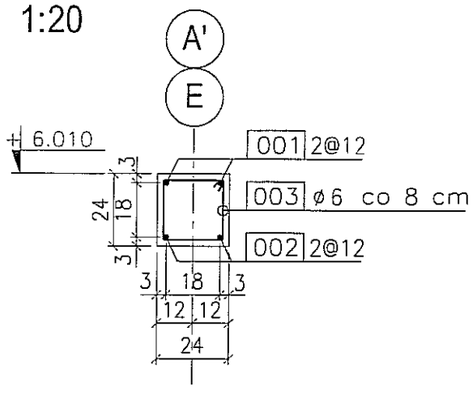

003 12ø6 L= 90 cm
co 8/15 cm

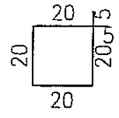

UWAGI:

1. Rysunek rozpatrywać wspólnie z rysunkami złożeniowymi.
2. Poziom belki żelbetowej BZH-1/2 w osi E wynosi +2.640m ppp.

BETON : B30 (C25/30)
STAL : Ø - A-0 St0S-b
STAL : # - A-III 34GS
STAL : @ - A-IIIN RB500 W

ZMIANA NR:	DATA:	TREŚĆ ZMIANY:
3		
2		
1		

KONSORCJUM:

Elektroprojekt® S.A.
Oddział Lublin
Elektroprojekt S.A. Oddział w Lublinie
20-447 Lublin, ul.Diamentowa 4
tel. 81 744 00 11; fax.81 744 19 45

Przedsiębiorstwo Wielobranżowe ELEKTROSYSTEM s.c.
Pracownia Projektowo Urządzeń Elektroenergetycznych
ELEKTROSYSTEM s.c.
20-533 Lublin, ul.Przedwiośnie 3/15
tel./fax 081-740 58 24

PROMEX
PPW "PROMEX" SP. Z O.O. SPÓŁKA KOMANDYTOWA
80-290 Gdańsk, ul. W. Rejmonta 11
tel. 58 520 27 16, www.promex.com.pl

faza projektu: PROJEKT WYKONAWCZY
branża: KONSTRUKCJA

	imie, nazwisko	specjalność:	numer uprawn.	data:	podpis
Projektant:	mgr inż. Przemysław Napiórkowski	konstruktor	KUP/0091/POOK/05	02.08.2010	
Projektant:	mgr inż. Marek Krzyżanowski	konstruktor	UAN-N-8346/26/10/86	02.08.2010	
Opracowanie:	mgr inż. Aleksandra Piepiórka	konstruktor		02.08.2010	
Opracowanie:	inż. Marta Nowak	konstruktor		02.08.2010	
Sprawdzający:	mgr inż. Jacek Kruszyński	konstruktor	POM/0344/PWOK/09	02.08.2010	

nr umowy: 1423/IN/2010
tom: tom2 EP9-2101/4/2010

Tytuł inwestycji:
Budowa Zajezdni Trolejbusowej w Lublinie przy ulicy Grygowej nr działek 1/27, 1/28, 1/30

Obiekt:
Hala obsługowo-naprawcza z zapleczem

Tytuł rysunku:
BELKA ŻELBETOWA BZH-2/2

rys nr archiwalny:	skala:	format:	nr kolejny:
	1:20	A-3	PAE-26

BELKA ŻELBETOWA BZH-2/3

skala 1:20 szt.1

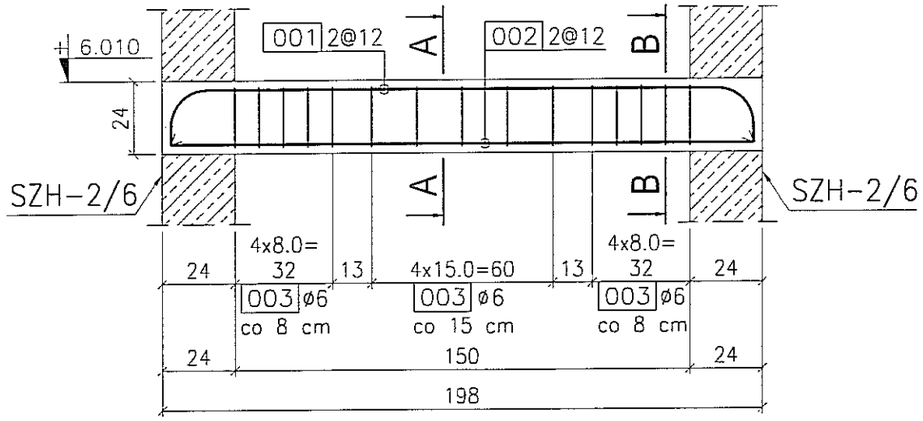

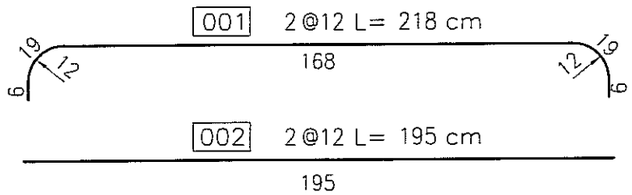

PRZEKRÓJ A-A
1:20

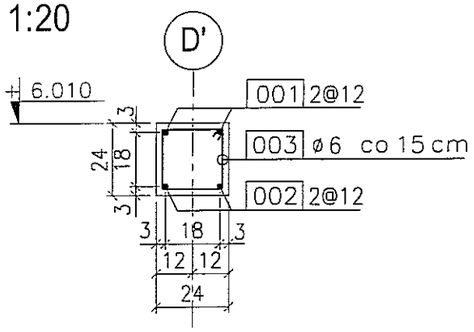

PRZEKRÓJ B-B
1:20

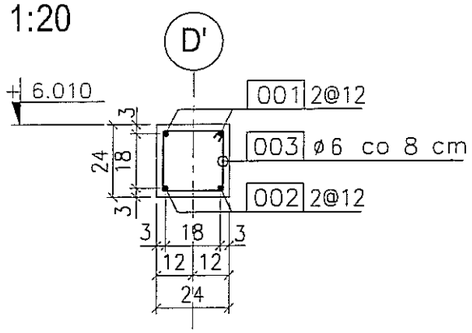

003 15ø6 L= 90 cm
co 8/15 cm

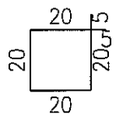

UWAGI:

1. Rysunek rozpatrywać wspólnie z rysunkami złożeniowymi.

BETON : B30 (C25/30)
STAL : Ø - A-0 St0S-b
STAL : # - A-III 34GS
STAL : @ - A-IIIN RB500 W

3		
2		
1		
ZMIANA NR:	DATA:	TREŚĆ ZMIANY:

KONSORCJUM:

Elektroprojekt® S.A. Oddział Lublin
Elektroprojekt S.A. Oddział w Lublinie
20-447 Lublin, ul.Diamentowa 4
tel. 81 744 00 11; fax.81 744 19 45

Przedsiębiorstwo Wielobranżowe ELEKTROSYSTEM s.c.
Pracownia Projektowa Urządzeń Elektroenergetycznych
ELEKTROSYSTEM s.c.
20-533 Lublin, ul.Przedwiośnie 3/15
tel./fax 081-740 58 24

PROMEX
PPW "PROMEX" SP. Z O.O. SPÓŁKA KOMANDYTOWA
80-290 Gdańsk, ul. W. Rejmonta 11
tel. 58 520 27 16, www.promex.com.pl

faza projektu:	branża:
PROJEKT WYKONAWCZY	KONSTRUKCJA

	imie, nazwisko	specjalność:	numer uprawn.	data:	podpis
Projektant:	mgr inż. Przemysław Napiórkowski	konstruktor	KUP/0091/POOK/05	02.08.2010	
Projektant:	mgr inż. Marek Krzyżanowski	konstruktor	UAN-N-8346/26/10/66	02.08.2010	
Opracowanie:	mgr inż. Aleksandra Piepiórka	konstruktor		02.08.2010	
Opracowanie:	inż. Marta Nowak	konstruktor		02.08.2010	
Sprawdzający:	mgr inż. Jacek Kruszyński	konstruktor	POM/0344/PWOK/09	02.08.2010	

nr umowy	tom:
1423/IN/2010	tom2 EP9-2101/4/2010

Tytuł inwestycji:
Budowa Zajezdni Trolejbusowej w Lublinie przy ulicy Grygowej nr działek 1/27, 1/28, 1/30

Obiekt:
Hala obsługowo-naprawcza z zapleczem

Tytuł rysunku:
BELKA ŻELBETOWA BZH-2/3

rys nr archiwalny:	skala:	format:	nr kolejny:
	1:20	A-3	PAE-27

BELKA ŻELBETOWA BZH-2/4

skala 1:20 szt.1

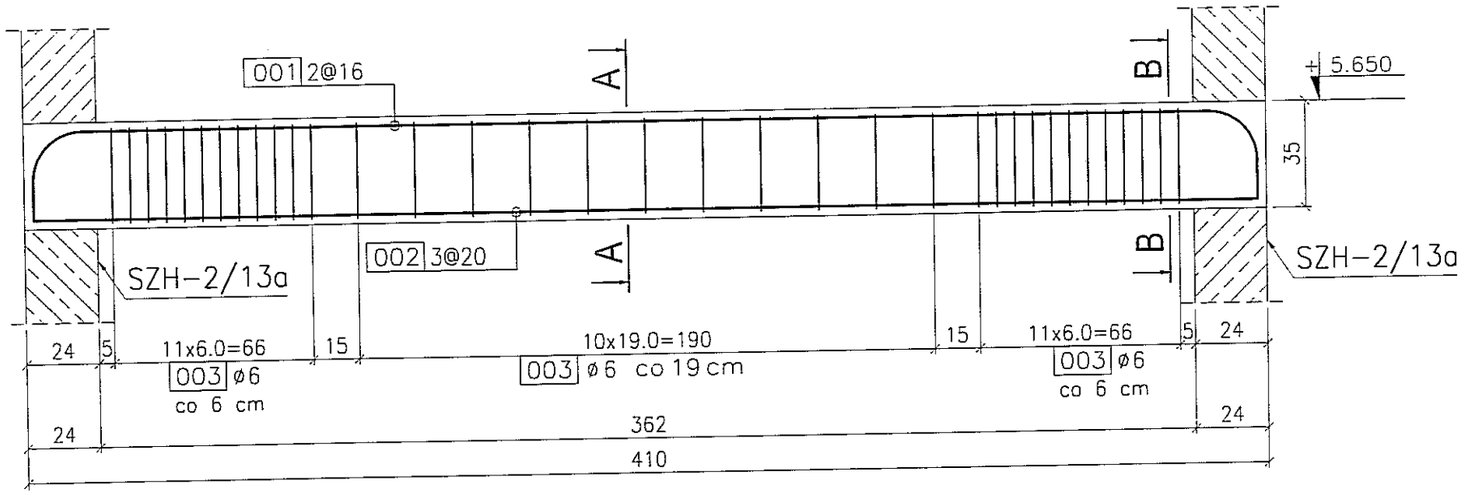

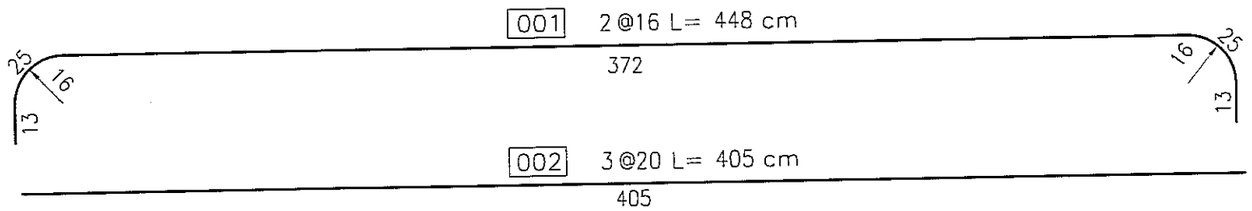

UWAGI:

1. Rysunek rozpatrywać wspólnie z rysunkami złożeniowymi oraz z rysunkami PAK–18 i PAK–32.

BETON : B30 (C25/30)
STAL : Ø - A-0 St0S-b
STAL : # - A-III 34GS
STAL : @ - A-IIIN RB500 W

PRZEKRÓJ A-A
1:20

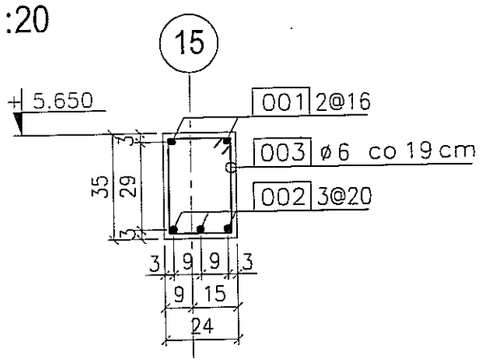

PRZEKRÓJ B-B
1:20

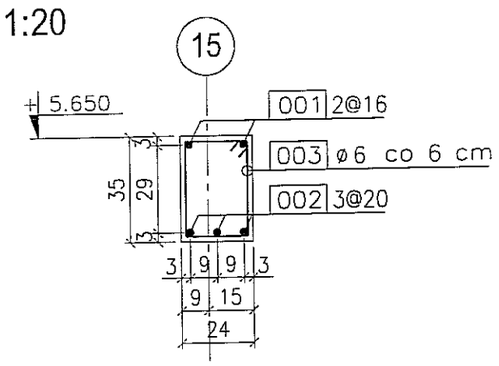

003 35 ø6 L= 114 cm
co 11/19 cm

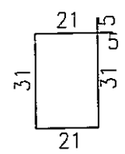

3		
2		
1		
ZMIANA NR:	DATA:	TREŚĆ ZMIANY:

KONSORCJUM:

Elektroprojekt® S.A.
Oddział Lublin

Elektroprojekt S.A. Oddział w Lublinie
20-447 Lublin, ul.Diamentowa 4
tel. 81 744 00 11; fax.81 744 19 45

Przedsiębiorstwo Wielobranżowe ELEKTROSYSTEM s.c.
Pracownia Projektowa Urządzeń Elektroenergetycznych

ELEKTROSYSTEM s.c.
20-533 Lublin, ul.Przedwiośnie 3/15
tel./fax 081-740 58 24

PROMEX

PPW "PROMEX" SP. Z O.O. SPÓŁKA KOMANDYTOWA
80-290 Gdańsk, ul. W. Rejmonta 11
tel. 58 520 27 16, www.promex.com.pl

faza projektu: PROJEKT WYKONAWCZY
branża: KONSTRUKCJA

	imie, nazwisko	specjalność:	numer uprawn.	data:	podpis
Projektant:	mgr inż. Przemysław Napiórkowski	konstruktor	KUP/0091/POOK/05	02.08.2010	
Projektant:	mgr inż. Marek Krzyżanowski	konstruktor	UAN-N-8346/26/10/86	02.08.2010	
Opracowanie:	mgr inż. Aleksandra Piepiórka	konstruktor		02.08.2010	
Opracowanie:	inż. Marja Nowak	konstruktor		02.08.2010	
Sprawdzający:	mgr inż. Jacek Kruszyński	konstruktor	POM/0344/PWOK/09	02.08.2010	

nr umowy: 1423/IN/2010
tom: tom2 EP9-2101/4/2010

Tytuł inwestycji:
Budowa Zajezdni Trolejbusowej w Lublinie przy ulicy Grygowej nr działek 1/27, 1/28, 1/30

Obiekt:
Hala obsługowo-naprawcza z zapleczem

Tytuł rysunku:
BELKA ŻELBETOWA BZH-2/4

rys nr archiwalny:	skala:	format:	nr kolejny:
	1:20	A-3	PAE-28

BELKA ŻELBETOWA BZH-2/6
skala 1:20 szt.2

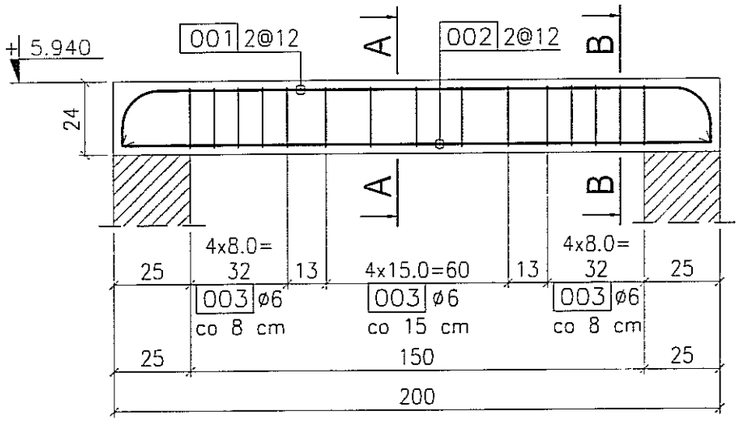

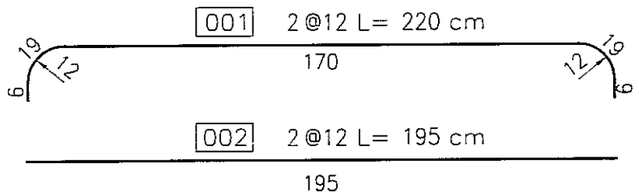

UWAGI:

1. Rysunek rczpatrywać wspólnie z rysunkami złożeniowymi.

BETON : B30 (C25/30)
STAL : Ø - A-0 St0S-b
STAL : # - A-III 34GS
STAL : @ - A-IIIN RB500 W

PRZEKRÓJ A-A
1:20

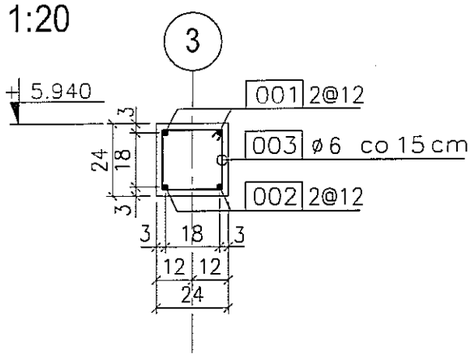

PRZEKRÓJ B-B
1:20

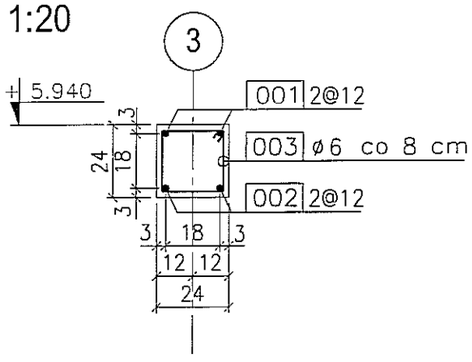

003 15ø6 L= 90 cm
co 8/15 cm

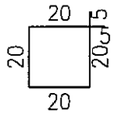

3		
2		
1		
ZMIANA NR:	DATA:	TREŚĆ ZMIANY:

KONSORCJUM:

Elektroprojekt® S.A.
Oddział Lublin

Elektroprojekt S.A. Oddział w Lublinie
20-447 Lublin, ul.Diamentowa 4
tel. 81 744 00 11; fax.81 744 19 45

Przedsiębiorstwo Wielobranżowe ELEKTROSYSTEM s.c.
Pracownia Projektowa Urządzeń Elektroenergetycznych

ELEKTROSYSTEM s.c.
20-533 Lublin, ul.Przedwiośnie 3/15
tel./fax 081-740 58 24

PROMEX

PPW "PROMEX" SP. Z O.O. SPÓŁKA KOMANDYTOWA
80-290 Gdańsk, ul. W. Rejmonta 11
tel. 58 520 27 16, www.promex.com.pl

faza projektu: PROJEKT WYKONAWCZY
branża: KONSTRUKCJA

	imie, nazwisko	specjalność:	numer uprawn.	data:	podpis
Projektant:	mgr inż. Przemysław Napiórkowski	konstruktor	KUP/0091/POOK/05	02.08.2010	
Projektant:	mgr inż. Marek Krzyżanowski	konstruktor	UAN-N-8346/26/TO/86	02.08.2010	
Opracowanie:	mgr inż. Aleksandra Piepiórka	konstruktor		02.08.2010	
Opracowanie:	inż. Maria Nowak	konstruktor		02.08.2010	
Sprawdzający:	mgr inż. Jacek Kruszyński	konstruktor	POM/0344/PWOK/09	02.08.2010	

nr umowy: 1423/IN/2010
tom: tom2 EP9-2101/4/2010

Tytuł inwestycji:
Budowa Zajezdni Trolejbusowej w Lublinie przy ulicy Grygowej nr działek 1/27, 1/28, 1/30

Obiekt:
Hala obsługowo-naprawcza z zapleczem

Tytuł rysunku:
BELKA ŻELBETOWA BZH-2/6

rys nr archiwalny:	skala:	format:	nr kolejny:
	1:20	A-3	PAE-30

BELKA ŻELBETOWA BZH-2/5
skala 1:20 szt.1

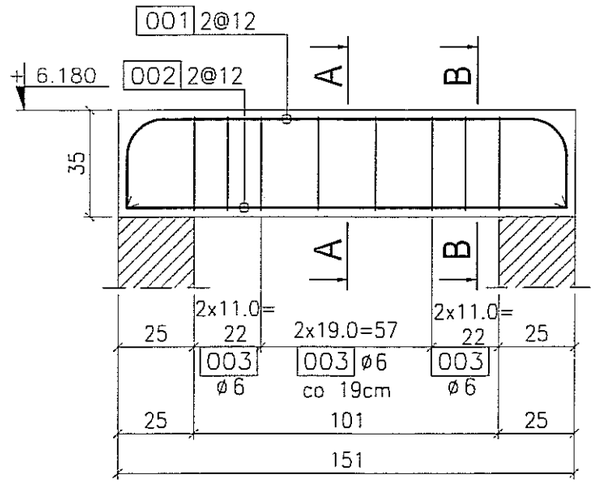

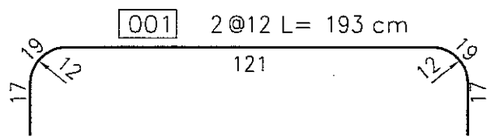

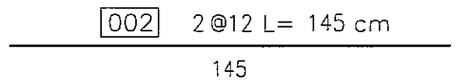

PRZEKRÓJ A-A
1:20

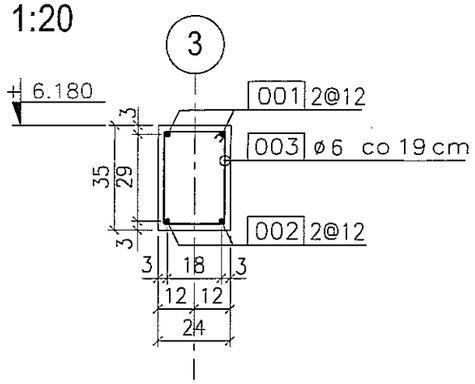

PRZEKRÓJ B-B
1:20

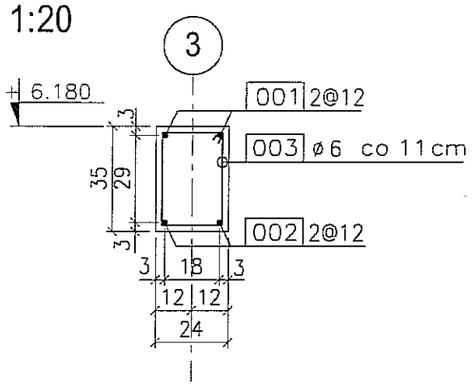

003 8ø6 L= 112 cm
co 11/19 cm

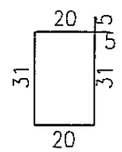

UWAGI:

1. Rysunek rozpatrywać wspólnie z rysunkami złożeniowymi.

BETON : B30 (C25/30)
STAL : Ø - A-0 St0S-b
STAL : # - A-III 34GS
STAL : @ - A-IIIN RB500 W

ZMIANA NR:	DATA:	TREŚĆ ZMIANY:
3		
2		
1		

KONSORCJUM:

Elektroprojekt® S.A.
Oddział Lublin

Elektroprojekt S.A. Oddział w Lublinie
20-447 Lublin, ul.Diamentowa 4
tel. 81 744 00 11; fax.81 744 19 45

Przedsiębiorstwo Wielobranżowe ELEKTROSYSTEM s.c.
Pracownia Projektowa Urządzeń Elektroenergetycznych

ELEKTROSYSTEM s.c.
20-533 Lublin, ul.Przedwiośnie 3/15
tel./fax 081-740 58 24

PROMEX

PPW "PROMEX" SP. Z O.O. SPÓŁKA KOMANDYTOWA
80-290 Gdańsk, ul. W. Rejmonta 11
tel. 58 520 27 16, www.promex.com.pl

faza projektu: PROJEKT WYKONAWCZY
branża: KONSTRUKCJA

	imie, nazwisko	specjalność	numer uprawn.	data:	podpis
Projektant:	mgr inż. Przemysław Napiórkowski	konstruktor	KUP/0091/POOK/05	02.08.2010	
Projektant:	mgr inż. Marek Krzyżanowski	konstruktor	UAN-N-8346/26/10/86	02.08.2010	
Opracowanie:	mgr inż. Aleksandra Piepiórka	konstruktor		02.08.2010	
Opracowanie:	inż. Marta Nowak	konstruktor		02.08.2010	
Sprawdzający:	mgr inż. Jacek Kruszyński	konstruktor	POM/0344/PWOK/09	02.08.2010	

nr umowy: 1423/IN/2010
tom: tom2 EP9-2101/4/2010

Tytuł inwestycji:
Budowa Zajezdni Trolejbusowej w Lublinie przy ulicy Grygowej
nr działek 1/27, 1/28, 1/30

Obiekt:
Hala obsługowo-naprawcza z zapleczem

Tytuł rysunku:
BELKA ŻELBETOWA BZH-2/5

rys nr archiwalny:	skala:	format:	nr kolejny:
	1:20	A-3	PAE-29

BELKA ŻELBETOWA BZH-2/7
skala 1:20 szt.1

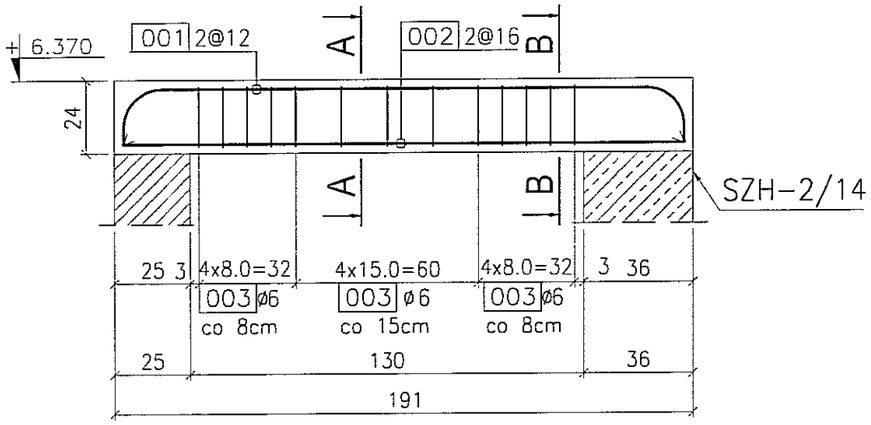

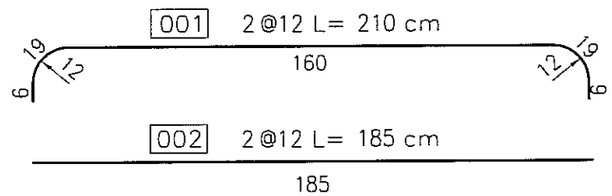

PRZEKRÓJ A-A
1:20

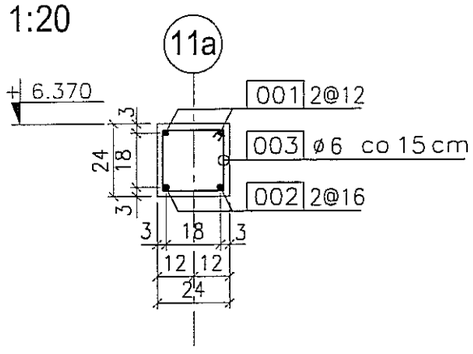

PRZEKRÓJ B-B
1:20

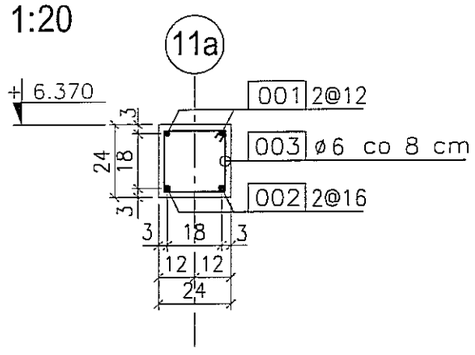

003 13 ø6 L= 90 cm
co 8/15 cm

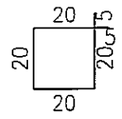

UWAGI:

1. Rysunek rozpatrywać wspólnie z rysunkami złożeniowymi.

BETON : B30 (C25/30)
STAL : Ø - A-0 St0S-b
STAL : # - A-III 34GS
STAL : @ - A-IIIN RB500 W

ZMIANA NR:	DATA:	TREŚĆ ZMIANY:
3		
2		
1		

KONSORCJUM:

Elektroprojekt® S.A. Oddział Lublin
Elektroprojekt S.A. Oddział w Lublinie, 20-447 Lublin, ul.Diamentowa 4, tel. 81 744 00 11; fax.81 744 19 45

Przedsiębiorstwo Wielobranżowe ELEKTROSYSTEM s.c. Pracownia Projektowa Urządzeń Elektroenergetycznych
ELEKTROSYSTEM s.c. 20-533 Lublin, ul.Przedwiośnie 3/15, tel./fax 081-740 58 24

PROMEX
PPW "PROMEX" SP. Z O.O. SPÓŁKA KOMANDYTOWA, 80-290 Gdańsk, ul. W. Rejmonta 11, tel. 58 520 27 16, www.promex.com.pl

faza projektu: PROJEKT WYKONAWCZY
branża: KONSTRUKCJA

	imie, nazwisko	specjalność:	numer uprawn.	data:	podpis
Projektant:	mgr inż. Przemysław Napiórkowski	konstruktor	KUP/0091/POOK/05	02.08.2010	
Projektant:	mgr inż. Marek Krzyżanowski	konstruktor	UAN-N-8346/26/10/66	02.08.2010	
Opracowanie:	mgr inż. Aleksandra Piepiórka	konstruktor		02.08.2010	
Opracowanie:	inż. Marta Nowak	konstruktor		02.08.2010	
Sprawdzający:	mgr inż. Jacek Kruszyński	konstruktor	POM/0344/PWOK/09	02.08.2010	

nr umowy: 1423/IN/2010
tom: tom2 EP9-2101/4/2010

Tytuł inwestycji:
Budowa Zajezdni Trolejbusowej w Lublinie przy ulicy Grygowej nr działek 1/27, 1/28, 1/30

Obiekt:
Hala obsługowo-naprawcza z zapleczem

Tytuł rysunku:
BELKA ŻELBETOWA BZH-2/7

rys nr archiwalny:
skala: 1:20
format: A-3
nr kolejny: PAE-31

BELKA ŻELBETOWA BZH-2/8

skala 1:20 szt.1

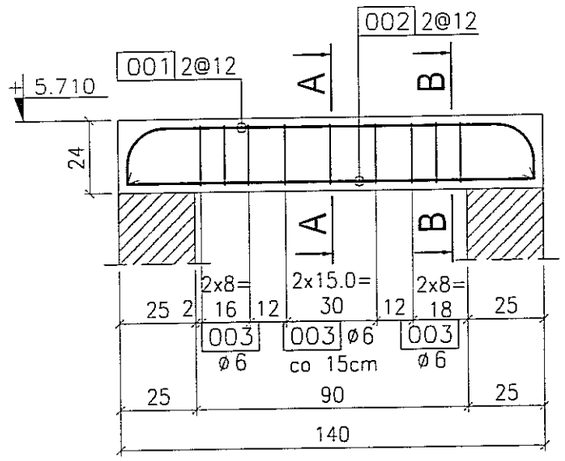

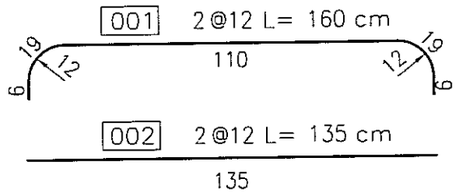

PRZEKRÓJ A-A
1:20

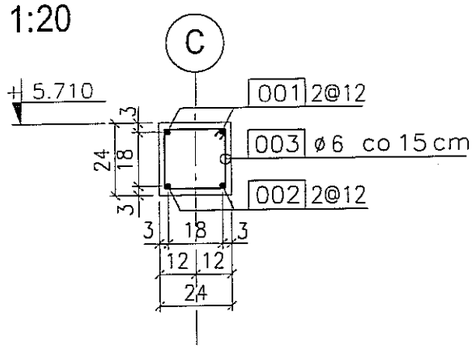

PRZEKRÓJ B-B
1:20

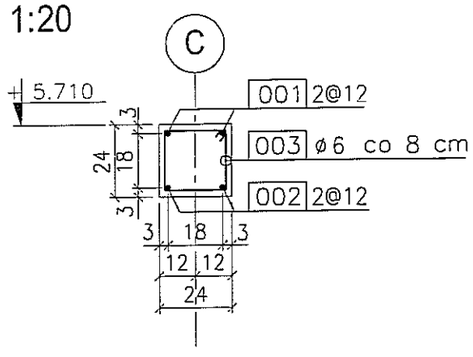

003 9ø6 L= 90 cm
co 8/15 cm

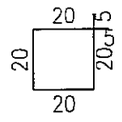

UWAGI:

1. Rysunek rozpatrywać wspólnie z rysunkami złożeniowymi.

BETON : B30 (C25/30)
STAL : Ø - A-0 St0S-b
STAL : # - A-III 34GS
STAL : @ - A-IIIN RB500 W

ZMIANA NR:	DATA:	TREŚĆ ZMIANY:
3		
2		
1		

KONSORCJUM:

Elektroprojekt® S.A.
Oddział Lublin

Elektroprojekt S.A. Oddział w Lublinie
20-447 Lublin, ul.Diamentowa 4
tel. 81 744 00 11; fax.81 744 19 45

Przedsiębiorstwo Wielobranżowe ELEKTROSYSTEM s.c.
Pracownia Projektowa Urządzeń Elektroenergetycznych

ELEKTROSYSTEM s.c.
20-533 Lublin, ul.Przedwiośnie 3/15
tel./fax 081-740 58 24

PROMEX

PPW "PROMEX" SP. Z O.O. SPÓŁKA KOMANDYTOWA
80-290 Gdańsk, ul. W. Rejmonta 11
tel. 58 520 27 16, www.promex.com.pl

faza projektu: PROJEKT WYKONAWCZY
branża: KONSTRUKCJA

	imie, nazwisko	specjalność:	numer uprawn.	data:	podpis
Projektant:	mgr inż. Przemysław Napiórkowski	konstruktor	KUP/0091/POOK/05	02.08.2010	
Projektant:	mgr inż. Marek Krzyżanowski	konstruktor	UAN-N-8346/26/10/86	02.08.2010	
Opracowanie:	mgr inż. Aleksandra Piepiórka	konstruktor		02.08.2010	
Opracowanie:	inż. Marta Nowak	konstruktor		02.08.2010	
Sprawdzający:	mgr inż. Jacek Kruszyński	konstruktor	POM/0344/PWOK/09	02.08.2010	

nr umowy: 1423/IN/2010
tom: tom2 EP9-2101/4/2010

Tytuł inwestycji:
Budowa Zajezdni Trolejbusowej w Lublinie przy ulicy Grygowej
nr działek 1/27, 1/28, 1/30

Obiekt:
Hala obsługowo-naprawcza z zapleczem

Tytuł rysunku:
BELKA ŻELBETOWA BZH-2/8

rys nr archiwalny:	skala:	format:	nr kolejny:
	1:20	A-3	PAE-32

BELKA ŻELBETOWA BZH-2/9
skala 1:20 szt.1

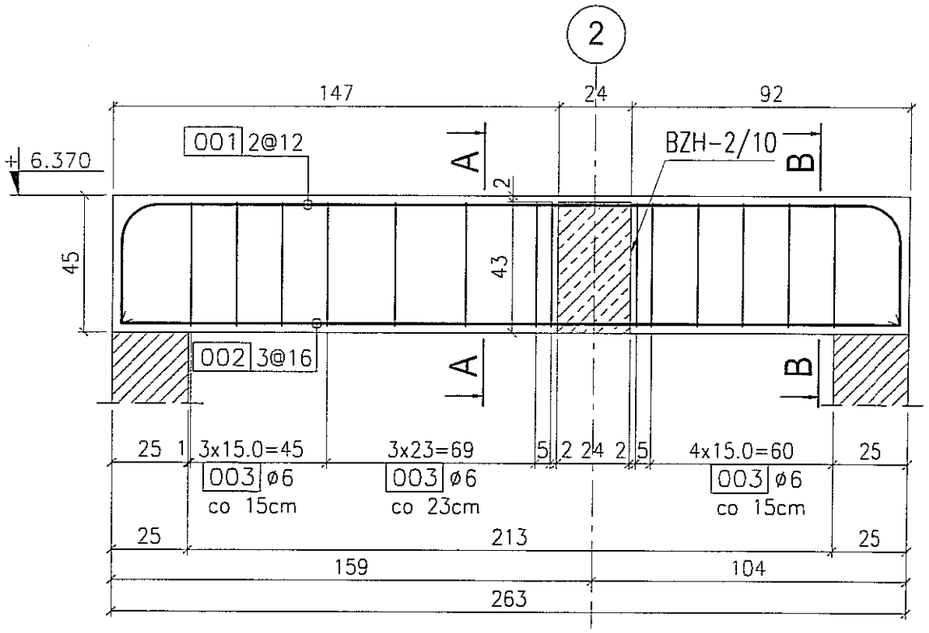

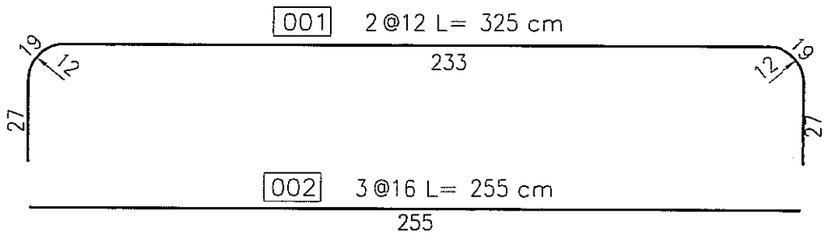

PRZEKRÓJ A-A
1:20

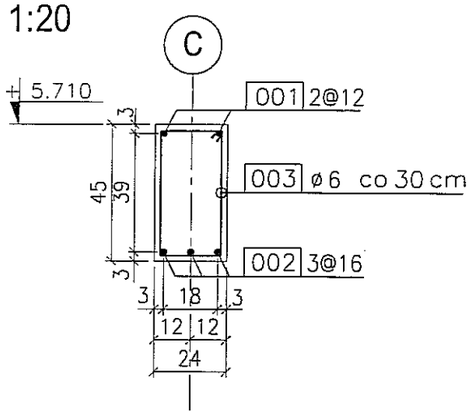

PRZEKRÓJ B-B
1:20

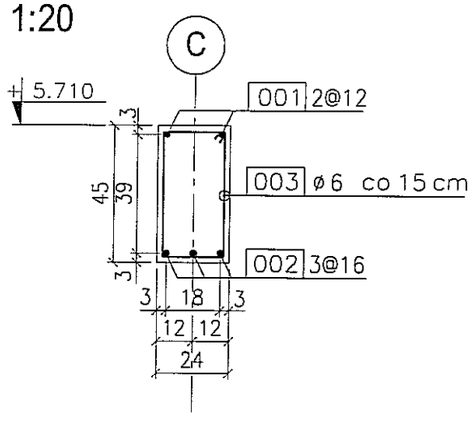

003 14 ø6 L= 132 cm

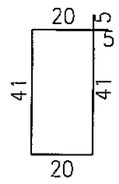

UWAGI:

1. Rysunek rozpatrywać wspólnie z rysunkami złożeniowymi oraz z rysunkiem PAE-34.

BETON : B30 (C25/30)
STAL : Ø - A-0 St0S-b
STAL : # - A-III 34GS
STAL : @ - A-IIIN RB500 W

ZMIANA NR:	DATA:	TREŚĆ ZMIANY:
3		
2		
1		

KONSORCJUM:

Elektroprojekt® S.A. Oddział Lublin
Elektroprojekt S.A. Oddział w Lublinie
20-447 Lublin, ul.Diamentowa 4
tel. 81 744 00 11; fax.81 744 19 45

Przedsiębiorstwo Wielobranżowe ELEKTROSYSTEM s.c.
Pracownia Projektowa Urządzeń Elektroenergetycznych
ELEKTROSYSTEM s.c.
20-533 Lublin, ul.Przedwiośnie 3/15
tel./fax 081-740 58 24

PROMEX
PPW "PROMEX" SP. Z O.O. SPÓŁKA KOMANDYTOWA
80-290 Gdańsk, ul. W. Rejmonta 11
tel. 58 520 27 16, www.promex.com.pl

faza projektu: PROJEKT WYKONAWCZY
branża: KONSTRUKCJA

	imie, nazwisko	specjalność:	numer uprawn.	data:	podpis
Projektant:	mgr inż. Przemysław Napiórkowski	konstruktor	KUP/0091/POOK/05	02.08.2010	
Projektant:	mgr inż. Marek Krzyżanowski	konstruktor	UAN-N-8346/26/10/86	02.08.2010	
Opracowanie:	mgr inż. Aleksandra Piepiórka	konstruktor		02.08.2010	
Opracowanie:	inż. Marta Nowak	konstruktor		02.08.2010	
Sprawdzający:	mgr inż. Jacek Kruszyński	konstruktor	POM/0344/PWOK/09	02.08.2010	

nr umowy: 1423/IN/2010
tom: tom2 EP9-2101/4/2010

Tytuł inwestycji:
Budowa Zajezdni Trolejbusowej w Lublinie przy ulicy Grygowej nr działek 1/27, 1/28, 1/30

Obiekt:
Hala obsługowo-naprawcza z zapleczem

Tytuł rysunku:
BELKA ŻELBETOWA BZH-2/9

rys nr archiwalny:	skala:	format:	nr kolejny:
	1:20	A-3	PAE-33

BELKA ŻELBETOWA BZH-2/10
skala 1:20

szt.1

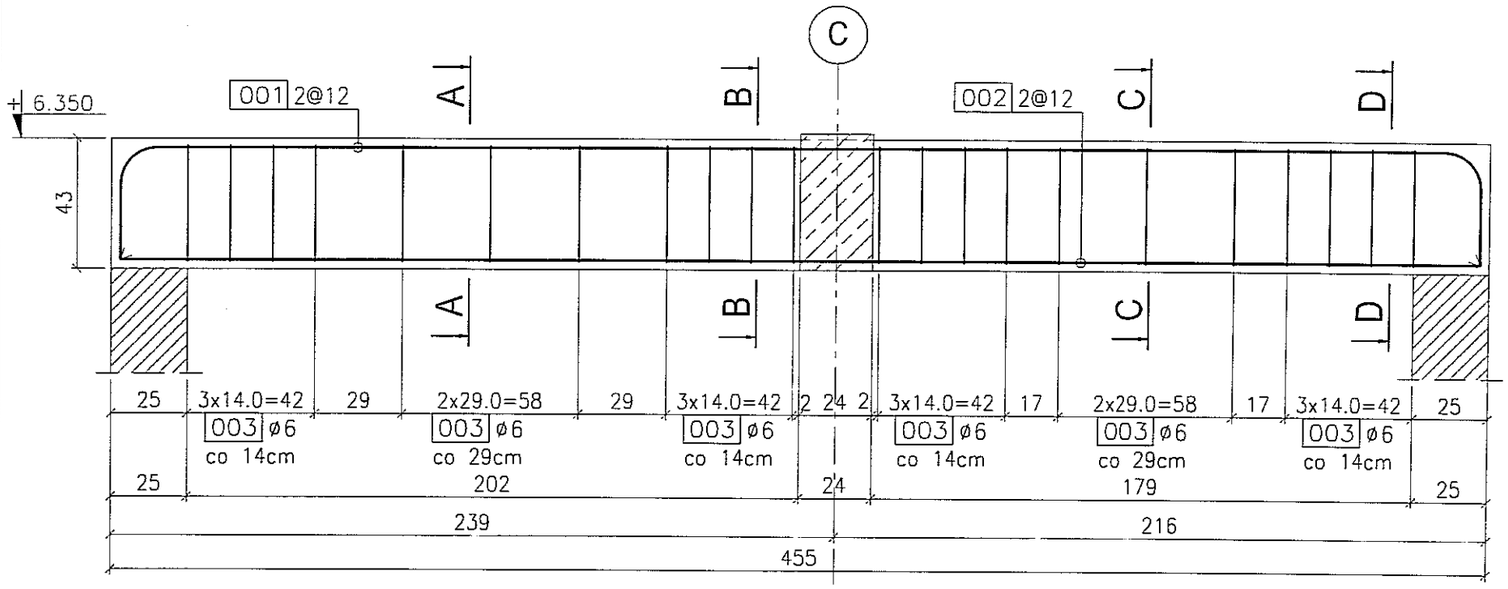

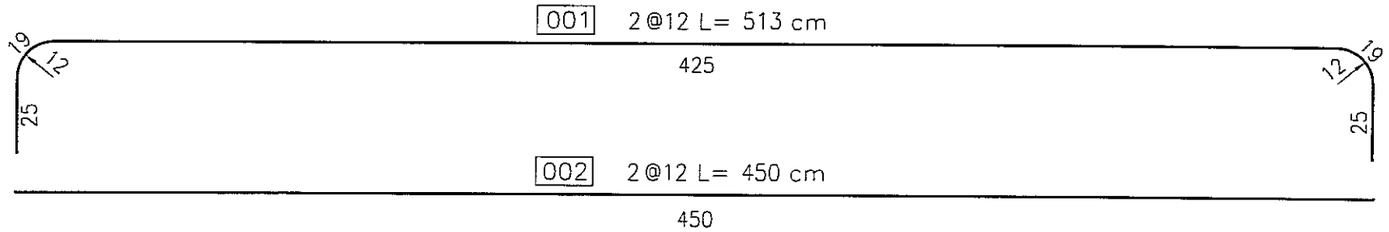

UWAGI:

1. Rysunek rozpatrywać wspólnie z rysunkami złożeniowymi oraz z rysunkiem PAE-33.

BETON : B30 (C25/30)
STAL : Ø - A-0 St0S-b
STAL : # - A-III 34GS
STAL : @ - A-IIIN RB500 W

PRZEKRÓJ A-A i C-C
1:20

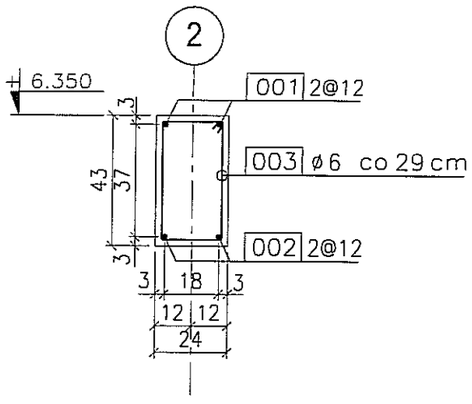

PRZEKRÓJ B-B i D-D
1:20

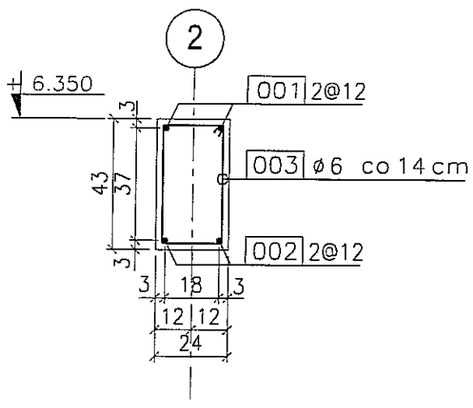

003 22ø6 L= 128 cm
co 14/29 cm

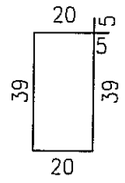

3		
2		
1		
ZMIANA NR:	DATA:	TREŚĆ ZMIANY:

KONSORCJUM:

Elektroprojekt® S.A.
Oddział Lublin

Elektroprojekt S.A. Oddział w Lublinie
20-447 Lublin, ul.Diamentowa 4
tel. 81 744 00 11; fax.81 744 19 45

Przedsiębiorstwo Wielobranżowe ELEKTROSYSTEM s.c.
Pracownia Projektowa Urządzeń Elektroenergetycznych

ELEKTROSYSTEM s.c.
20-533 Lublin, ul.Przedwiośnie 3/15
tel./fax 081-740 58 24

PROMEX

PPW "PROMEX" SP. Z O.O. SPÓŁKA KOMANDYTOWA
80-290 Gdańsk, ul. W. Rejmonta 11
tel. 58 520 27 16, www.promex.com.pl

faza projektu: PROJEKT WYKONAWCZY

branża: KONSTRUKCJA

	imie, nazwisko	specjalność:	numer uprawn.	data:	podpis
Projektant:	mgr inż. Przemysław Napiórkowski	konstruktor	KUP/0091/POOK/05	02.08.2010	
Projektant:	mgr inż. Marek Krzyżanowski	konstruktor	UAN-N-8346/26/10/86	02.08.2010	
Opracowanie:	mgr inż. Aleksandra Piepiórka	konstruktor		02.08.2010	
Opracowanie:	inż. Marta Nowak	konstruktor		02.08.2010	
Sprawdzający:	mgr inż. Jacek Kruszyński	konstruktor	POM/0344/PWOK/09	02.08.2010	

nr umowy: 1423/IN/2010

tom: tom2 EP9-2101/4/2010

Tytuł inwestycji:
Budowa Zajezdni Trolejbusowej w Lublinie przy ulicy Grygowej nr działek 1/27, 1/28, 1/30

Obiekt:
Hala obsługowo-naprawcza z zapleczem

Tytuł rysunku:
BELKA ŻELBETOWA BZH-2/10

rys nr archiwalny:	skala:	format:	nr kolejny:
	1:20	A-3	PAE-34

BELKA ŻELBETOWA BZH-2/11
skala 1:20 szt.1

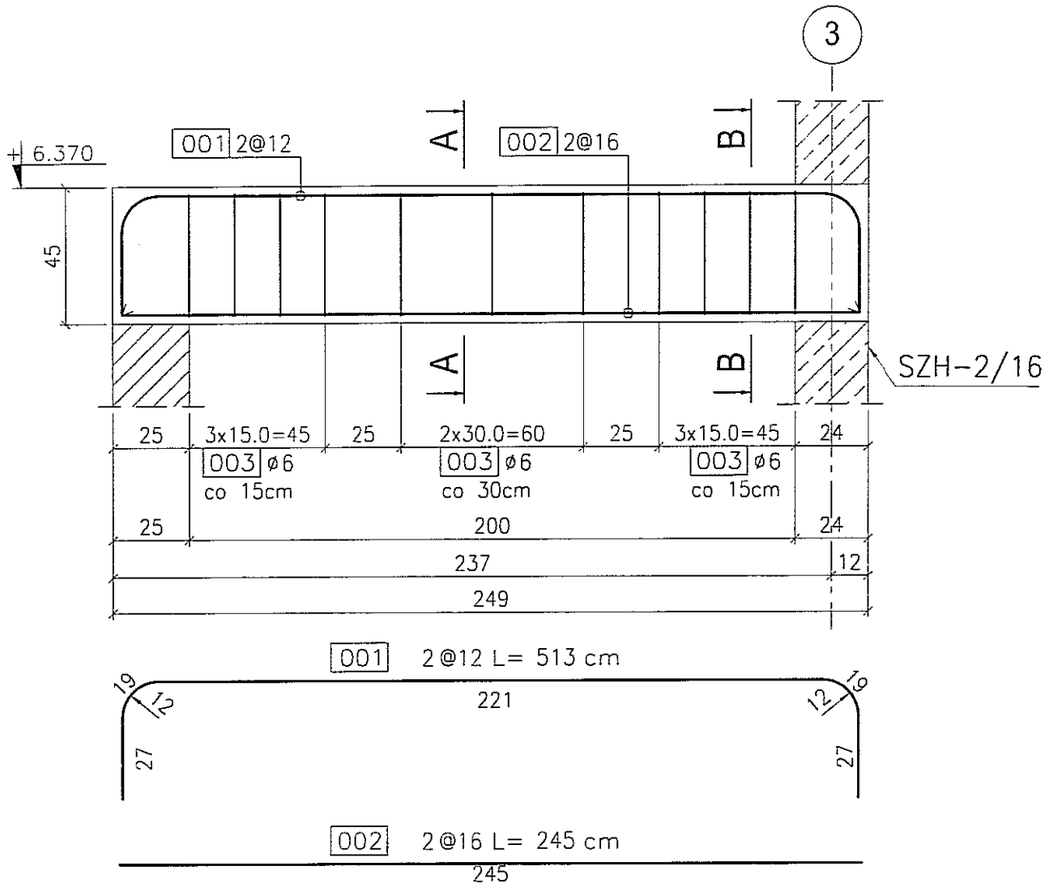

UWAGI:

1. Rysunek rozpatrywać wspólnie z rysunkami złożeniowymi.

BETON : B30 (C25/30)
STAL : Ø - A-0 St0S-b
STAL : # - A-III 34GS
STAL : @ - A-IIIN RB500 W

PRZEKRÓJ A-A
1:20

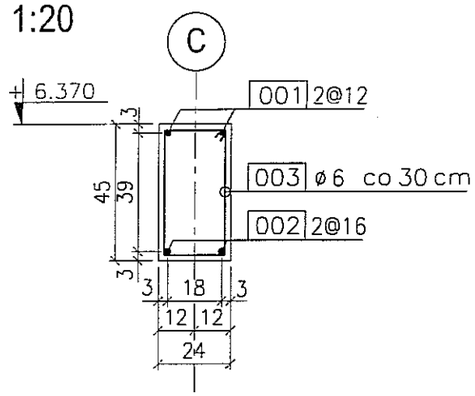

PRZEKRÓJ B-B
1:20

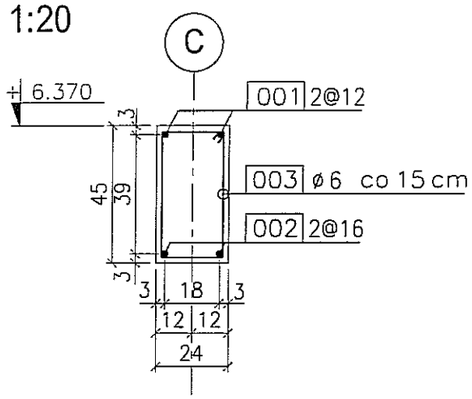

003 11ø6 L= 132 cm
co 15/30 cm

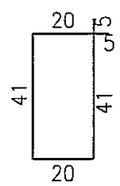

3		
2		
1		
ZMIANA NR:	DATA:	TREŚĆ ZMIANY:

KONSORCJUM:

Elektroprojekt® S.A.
Oddział Lublin

Elektroprojekt S.A. Oddział w Lublinie
20-447 Lublin, ul.Diamentowa 4
tel. 81 744 00 11; fax.81 744 19 45

Przedsiębiorstwo Wielobranżowe ELEKTROSYSTEM s.c.
Pracownia Projektowa Urządzeń Elektroenergetycznych

ELEKTROSYSTEM s.c.
20-533 Lublin, ul.Przedwiośnie 3/15
tel./fax 081-740 56 24

PROMEX

PPW "PROMEX" SP. Z O.O. SPÓŁKA KOMANDYTOWA
80-290 Gdańsk, ul. W. Rejmonta 11
tel. 58 520 27 16, www.promex.com.pl

faza projektu: PROJEKT WYKONAWCZY
branża: KONSTRUKCJA

	imie, nazwisko	specjalność:	numer uprawn.	data:	podpis
Projektant:	mgr inż. Przemysław Napiórkowski	konstruktor	KUP/0091/POOK/05	02.08.2010	
Projektant:	mgr inż. Marek Krzyzanowski	konstruktor	UAN-N-8346/26/10/86	02.08.2010	
Opracowanie:	mgr inż. Aleksandra Piepiórka	konstruktor		02.08.2010	
Opracowanie:	inż. Marta Nowak	konstruktor		02.08.2010	
Sprawdzający:	mgr inż. Jacek Kruszyński	konstruktor	POM/0344/PWOK/09	02.08.2010	

nr umowy: 1423/IN/2010
tom: tom2 EP9-2101/4/2010

Tytuł inwestycji:
Budowa Zajezdni Trolejbusowej w Lublinie przy ulicy Grygowej nr działek 1/27, 1/28, 1/30

Obiekt:
Hala obsługowo-naprawcza z zapleczem

Tytuł rysunku:
BELKA ŻELBETOWA BZH-2/11

rys nr archiwalny:	skala:	format:	nr kolejny:
	1:20	A-3	PAE-35

BELKA ŻELBETOWA BZH-2/14

skala 1:20 szt.1

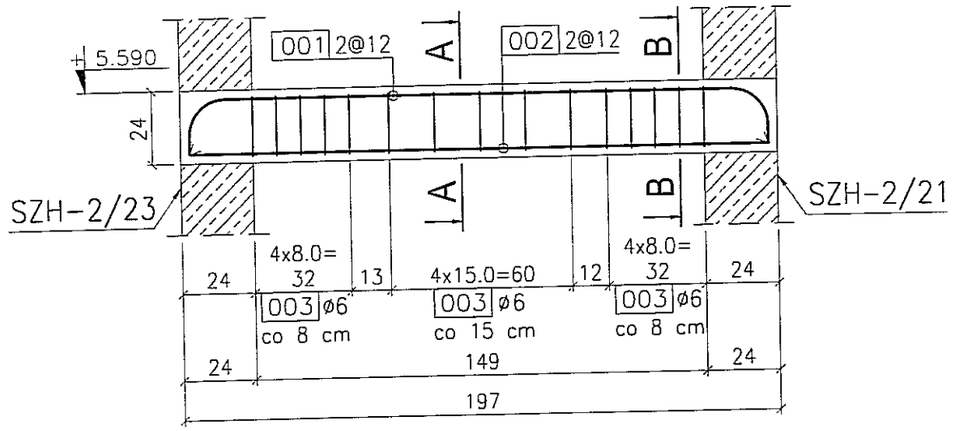

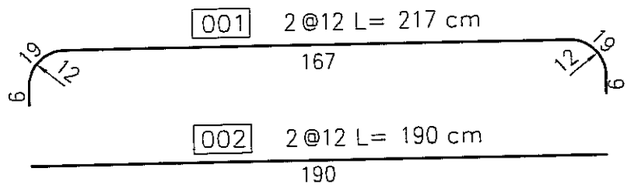

PRZEKRÓJ A-A
1:20

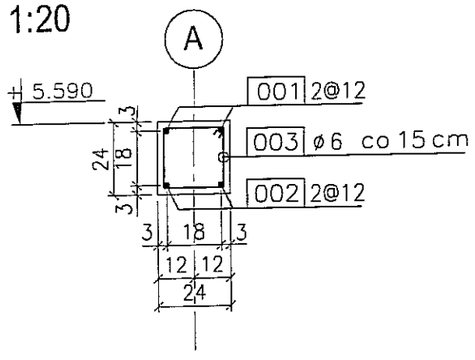

PRZEKRÓJ B-B
1:20

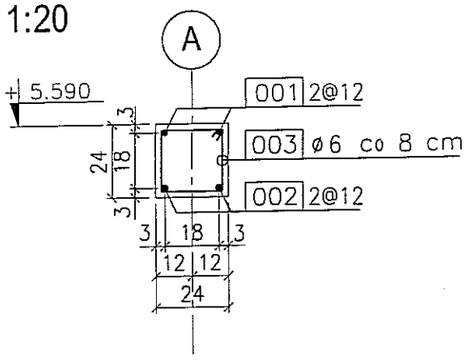

003 15ø6 L= 90 cm
co 8/15 cm

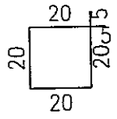

UWAGI:

1. Rysunek rozpatrywać wspólnie z rysunkami złożeniowymi.
2. Rysunek skoordynować ze specyfikacją techniczną kabiny lakierni oraz dokumentacją projektową branży instalacyjnej.

BETON : B30 (C25/30)
STAL : Ø - A-0 St0S-b
STAL : # - A-III 34GS
STAL : @ - A-IIIN RB500 W

ZMIANA NR:	DATA:	TREŚĆ ZMIANY:
3		
2		
1		

KONSORCJUM:

Elektroprojekt® S.A. Oddział Lublin
Elektroprojekt S.A. Oddział w Lublinie
20-447 Lublin, ul.Diamentowa 4
tel. 81 744 00 11; fax.81 744 19 45

Przedsiębiorstwo Wielobranżowe ELEKTROSYSTEM s.c.
Pracownia Projektowe Urządzeń Elektroenergetycznych
ELEKTROSYSTEM s.c.
20-533 Lublin, ul.Przedwiośnie 3/15
tel./fax 081-740 58 24

PROMEX
PPW "PROMEX" SP. Z O.O. SPÓŁKA KOMANDYTOWA
80-290 Gdańsk, ul. W. Rejmonta 11
tel. 58 520 27 16, www.promex.com.pl

faza projektu: PROJEKT WYKONAWCZY
branża: KONSTRUKCJA

	imie, nazwisko	specjalność:	numer uprawn.	data:	podpis
Projektant:	mgr inż. Przemysław Napiórkowski	konstruktor	KUP/0091/POOK/05	02.08.2010	
Projektant:	mgr inż. Marek Krzyżanowski	konstruktor	UAN-N-8346/25/10/86	02.08.2010	
Opracowanie:	mgr inż. Aleksandra Piepiórka	konstruktor		02.08.2010	
Opracowanie:	inż. Marta Nowak	konstruktor		02.08.2010	
Sprawdzający:	mgr inż. Jacek Kruszyński	konstruktor	POM/0344/PWOK/09	02.08.2010	

nr umowy: 1423/IN/2010
tom: tom2 EP9-2101/4/2010

Tytuł inwestycji:
Budowa Zajezdni Trolejbusowej w Lublinie przy ulicy Grygowej
nr działek 1/27, 1/28, 1/30

Obiekt:
Hala obsługowo-naprawcza z zapleczem

Tytuł rysunku:
BELKA ŻELBETOWA BZH-2/14

rys nr archiwalny:
skala: 1:20
format: A-3
nr kolejny: PAE-36

BELKA ŻELBETOWA BZH-2/15

skala 1:20 szt.1

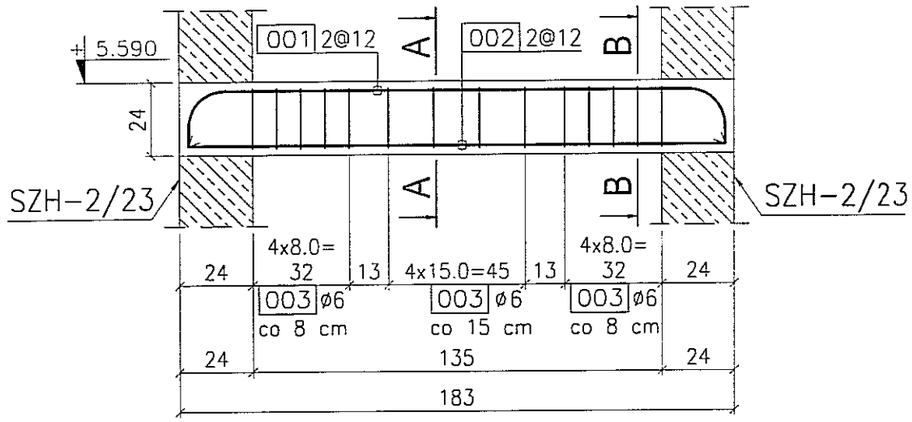

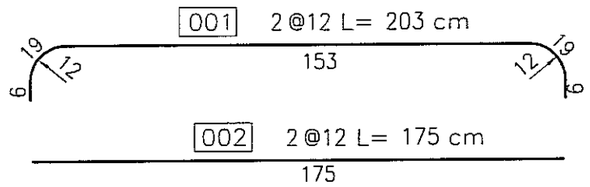

UWAGI:

1. Rysunek rozpatrywać wspólnie z rysunkami złożeniowymi.
2. Rysunek skoordynować ze specyfikacją techniczną kabiny lakierni oraz dokumentacją projektową branży instalacyjnej.

BETON : B30 (C25/30)
STAL : Ø - A-0 St0S-b
STAL : # - A-III 34GS
STAL : @ - A-IIIN RB500 W

PRZEKRÓJ A-A
1:20

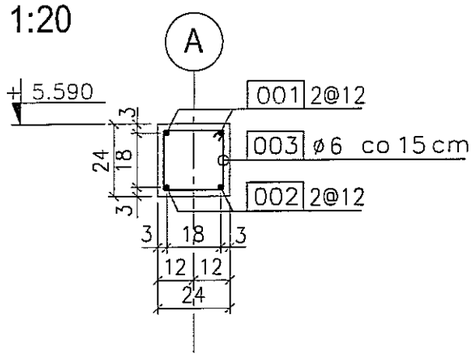

PRZEKRÓJ B-B
1:20

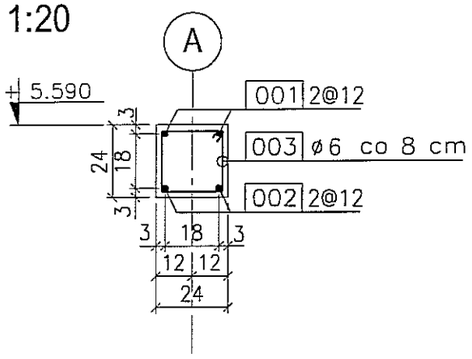

003 15 ø 6 L= 90 cm
co 8/15 cm

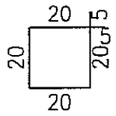

3		
2		
1		
ZMIANA NR:	DATA:	TREŚĆ ZMIANY:

KONSORCJUM:

Elektroprojekt® S.A.
Oddział Lublin
Elektroprojekt S.A. Oddział w Lublinie
20-447 Lublin, ul.Diamentowa 4
tel. 81 744 00 11; fax.81 744 19 45

Przedsiębiorstwo Wielobranżowe ELEKTROSYSTEM s.c.
Pracownia Projektowe Urządzeń Elektroenergetycznych
ELEKTROSYSTEM s.c.
20-533 Lublin, ul.Przedwiośnie 3/15
tel./fax 081-740 58 24

PROMEX
PPW "PROMEX" SP. Z O.O. SPÓŁKA KOMANDYTOWA
80-290 Gdańsk, ul. W. Rejmonta 11
tel. 58 520 27 16, www.promex.com.pl

faza projektu:	branża:
PROJEKT WYKONAWCZY	KONSTRUKCJA

	imie, nazwisko	specjalność:	numer uprawn.	data:	podpis
Projektant:	mgr inż. Przemysław Napiórkowski	konstruktor	KUP/0091/POOK/05	02.08.2010	
Projektant:	mgr inż. Marek Krzyżanowski	konstruktor	UAN-N-8346/26/10/B6	02.08.2010	
Opracowanie:	mgr inż. Aleksandra Piepiórka	konstruktor		02.08.2010	
Opracowanie:	inż. Marta Nowak	konstruktor		02.08.2010	
Sprawdzający:	mgr inż. Jacek Kruszyński	konstruktor	POM/0344/PWOK/09	02.08.2010	

nr umowy	tom:
1423/IN/2010	tom2 EP9-2101/4/2010

Tytuł inwestycji:
Budowa Zajezdni Trolejbusowej w Lublinie przy ulicy Grygowej nr działek 1/27, 1/28, 1/30

Obiekt:
Hala obsługowo-naprawcza z zapleczem

Tytuł rysunku:
BELKA ŻELBETOWA BZH-2/15

rys nr archiwalny:	skala:	format:	nr kolejny:
	1:20	A-3	PAE-37

TARCZA ŻELBETOWA TZH-2/1

skala 1:30 szt.1

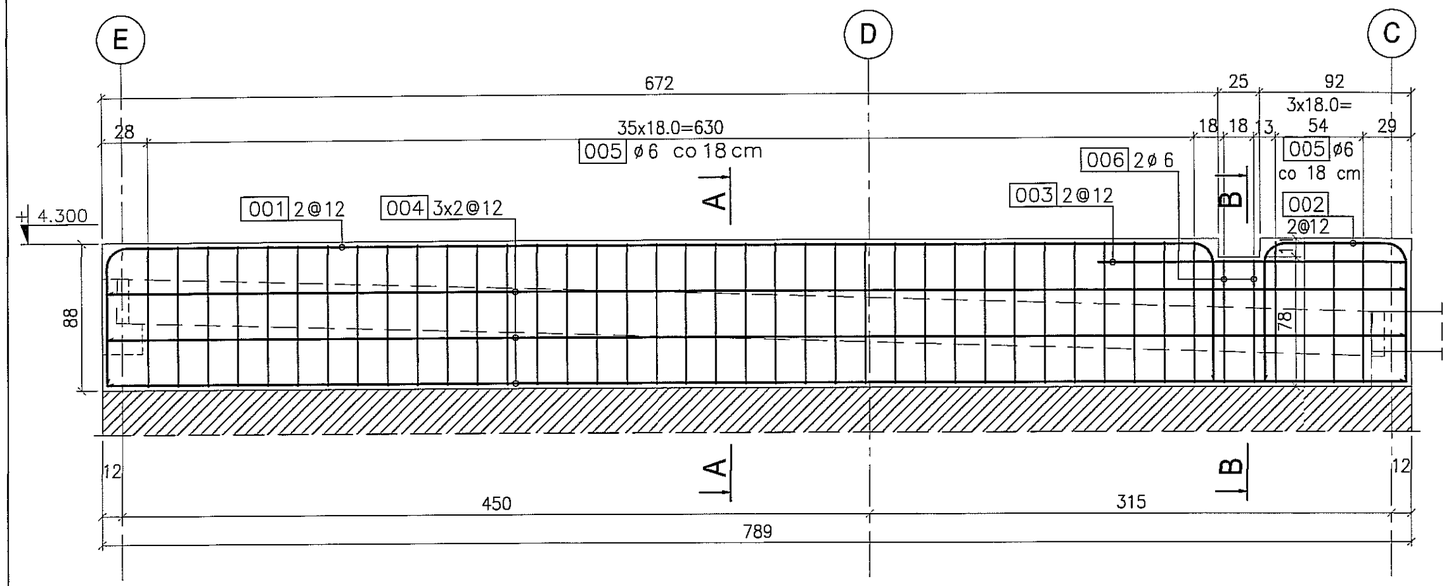

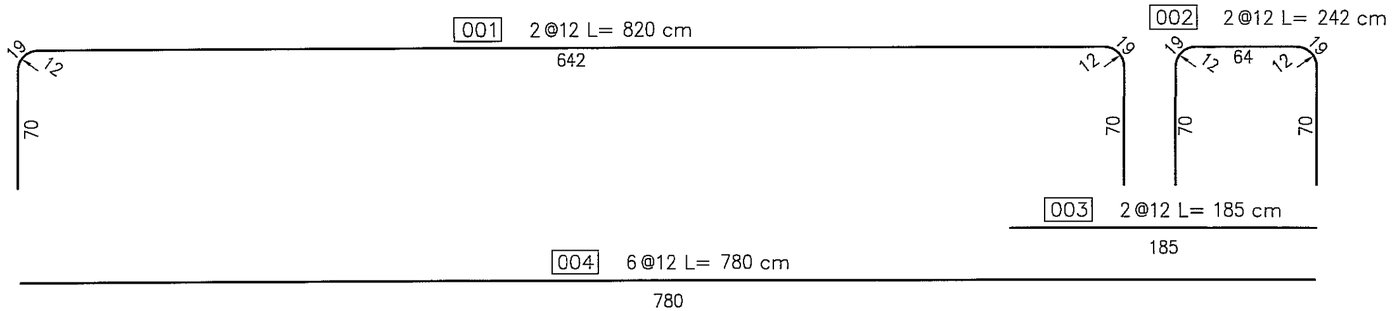

PRZEKRÓJ A-A
1:30

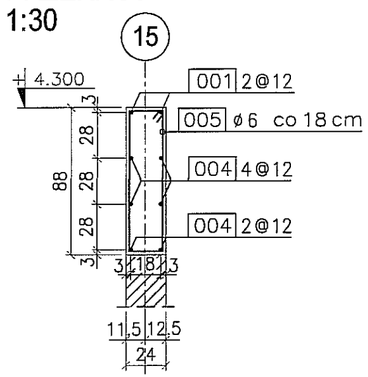

PRZEKRÓJ B-B
1:30

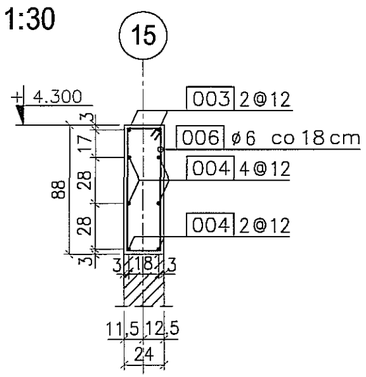

005 40ø6 L= 218 cm
co 18 cm

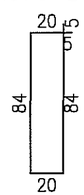

006 2ø6 L= 196 cm
co 18 cm

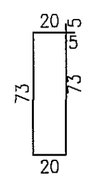

UWAGI:

1. Rysunek rozpatrywać wspólnie z rysunkami złożeniowymi.
2. Rysunek skoordynować ze specyfikacją techniczną kabiny lakierni oraz dokumentacją projektową branży instalacyjnej.
3. Rysunek rozpatrywać wspólnie z rysunkiem PAL–01.

BETON : B30 (C25/30)
STAL : Ø - A-0 St0S-b
STAL : # - A-III 34GS
STAL : @ - A-IIIN RB500 W

ZMIANA NR:	DATA:	TREŚĆ ZMIANY:
3		
2		
1		

KONSORCJUM:

Elektroprojekt® S.A. Oddział Lublin
Elektroprojekt S.A. Oddział w Lublinie
20-447 Lublin, ul.Diamentowa 4
tel. 81 744 00 11; fax.81 744 19 45

Przedsiębiorstwo Wielobranżowe ELEKTROSYSTEM s.c.
Pracownia Projektowa Urządzeń Elektroenergetycznych
ELEKTROSYSTEM s.c.
20-533 Lublin, ul.Przedwiośnie 3/15
tel./fax 081-740 58 24

PROMEX
PPW "PROMEX" SP. Z O.O. SPÓŁKA KOMANDYTOWA
80-290 Gdańsk, ul. W. Rejmonta 11
tel. 58 520 27 16, www.promex.com.pl

faza projektu: PROJEKT WYKONAWCZY
branża: KONSTRUKCJA

	imię, nazwisko	specjalność:	numer uprawn.	data:	podpis
Projektant:	mgr inż. Przemysław Napiórkowski	konstruktor	KUP/0091/POOK/05	02.08.2010	
Projektant:	mgr inż. Marek Krzyżanowski	konstruktor	UAN-N-8346/26/10/86	02.08.2010	
Opracowanie:	mgr inż. Aleksandra Piepiórka	konstruktor		02.08.2010	
Opracowanie:	inż. Marta Nowak	konstruktor		02.08.2010	
Sprawdzający:	mgr inż. Jacek Kruszyński	konstruktor	POM/0344/PWOK/09	02.08.2010	

nr umowy: 1423/IN/2010
tom: tom2 EP9-2101/4/2010

Tytuł inwestycji:
Budowa Zajezdni Trolejbusowej w Lublinie przy ulicy Grygowej
nr działek 1/27, 1/28, 1/30

Obiekt:
Hala obsługowo-naprawcza z zapleczem

Tytuł rysunku:
TARCZA ŻELBETOWA TZH-2/1

rys nr archiwalny:	skala:	format:	nr kolejny:
	1:30	A-3	PAE-38

WIENIEC ŻELBETOWY WZH-2/1

skala 1:20 L=71,30mb

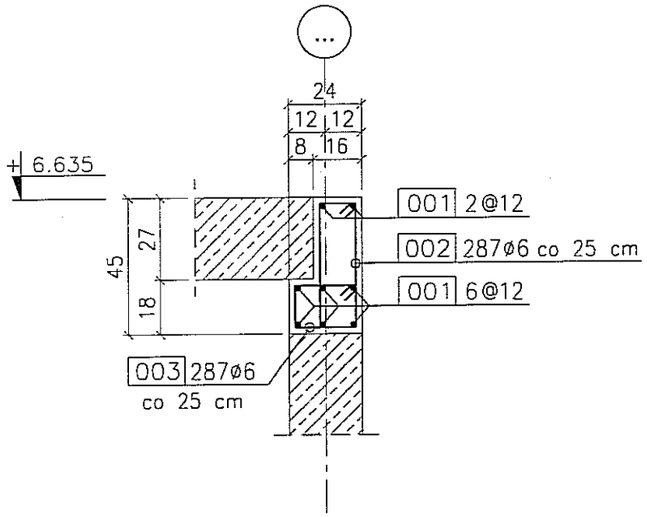

001 8 @ 12 L= 7845cm

–7845–

002 287 ø 6 L= 116 cm
co 25 cm

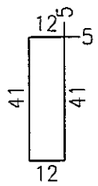

003 287 ø 6 L= 78 cm
co 25 cm

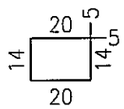

UWAGI:

1. Rysunek rozpatrywać wspólnie z rysunkami złożeniowymi.
2. W osi 11a oraz w osi 15 górny poziom wieńca WZH–2/1 wynosi +6.650.

BETON : B30 (C25/30)
STAL : Ø - A-0 St0S-b
STAL : # - A-III 34GS
STAL : @ - A-IIIN RB500 W

ZMIANA NR:	DATA:	TREŚĆ ZMIANY:
3		
2		
1		

KONSORCJUM:

Elektroprojekt® S.A. Oddział Lublin
Elektroprojekt S.A. Oddział w Lublinie
20-447 Lublin, ul.Diamentowa 4
tel. 81 744 00 11; fax.81 744 19 45

Przedsiębiorstwo Wielobranżowe ELEKTROSYSTEM s.c.
Pracownia Projektowa Urządzeń Elektroenergetycznych
ELEKTROSYSTEM s.c.
20-533 Lublin, ul.Przedwiośnie 3/15
tel./fax 081-740 58 24

PROMEX
PPW "PROMEX" SP. Z O.O. SPÓŁKA KOMANDYTOWA
80-290 Gdańsk, ul. W. Rejmonta 11
tel. 58 520 27 16, www.promex.com.pl

faza projektu:	branża:
PROJEKT WYKONAWCZY	KONSTRUKCJA

	imię, nazwisko	specjalność:	numer uprawn.	data:	podpis
Projektant:	mgr inż. Przemysław Napiórkowski	konstruktor	KUP/0091/POOK/05	02.08.2010	
Projektant:	mgr inż. Marek Krzyżanowski	konstruktor	UAN-N-8346/26/10/86	02.08.2010	
Opracowanie:	mgr inż. Aleksandra Piepiórka	konstruktor		02.08.2010	
Opracowanie:	mgr inż. Agata Drozda	konstruktor		02.08.2010	
Sprawdzający:	mgr inż. Jacek Kruszyński	konstruktor	POM/0344/PWOK/09	02.08.2010	

nr umowy	tom:
1423/IN/2010	tom2 EP9-2101/4/2010

Tytuł inwestycji:
Budowa Zajezdni Trolejbusowej w Lublinie przy ulicy Grygowej nr działek 1/27, 1/28, 1/30

Obiekt:
Hala obsługowo-naprawcza z zapleczem

Tytuł rysunku:
WIENIEC ŻELBETOWY WZH-2/1

rys nr archiwalny:	skala:	format:	nr kolejny:
	1:20	A-3	PAE-39

WIENIEC ŻELBETOWY WZH-2/2

skala 1:20 L=66,70mb

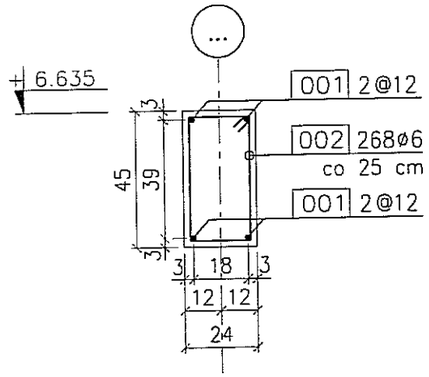

001 4 @ 12 L= 7340cm

-7340-

002 268 ø 6 L= 132 cm
co 25 cm

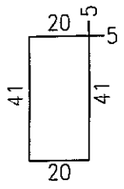

UWAGI:

1. Rysunek rozpatrywać wspólnie z rysunkami złożeniowymi.
2. W osi A oraz w osi C między osiami 11a i 15 górny poziom wieńca WZH-2/2 wynosi +6.650.

BETON : B30 (C25/30)
STAL : Ø - A-0 St0S-b
STAL : # - A-III 34GS
STAL : @ - A-IIIN RB500 W

ZMIANA NR:	DATA:	TREŚĆ ZMIANY:
3		
2		
1		

KONSORCJUM:

Elektroprojekt® S.A.
Oddział Lublin

Elektroprojekt S.A. Oddział w Lublinie
20-447 Lublin, ul.Diamentowa 4
tel. 81 744 00 11; fax.81 744 19 45

Przedsiębiorstwo Wielobranżowe ELEKTROSYSTEM s.c.
Pracownia Projektowa Urządzeń Elektroenergetycznych

ELEKTROSYSTEM s.c.
20-533 Lublin, ul.Przedwiośnie 3/15
tel./fax 081-740 58 24

PROMEX

PPW "PROMEX" SP. Z O.O. SPÓŁKA KOMANDYTOWA
80-290 Gdańsk, ul. W. Rejmonta 11
tel. 58 520 27 16, www.promex.com.pl

faza projektu:	branża:
PROJEKT WYKONAWCZY	KONSTRUKCJA

	imie, nazwisko	specjalność:	numer uprawn.	data:	podpis
Projektant:	mgr inż. Przemysław Napiórkowski	konstruktor	KUP/0091/POOK/05	02.08.2010	
Projektant:	mgr inż. Marek Krzyżanowski	konstruktor	UAN-N-6346/26/10/86	02.08.2010	
Opracowanie:	mgr inż. Aleksandra Piepiórka	konstruktor		02.08.2010	
Opracowanie:	mgr inż. Agata Drozda	konstruktor		02.08.2010	
Sprawdzający:	mgr inż. Jacek Kruszyński	konstruktor	POM/0344/PWOK/09	02.08.2010	

nr umowy	tom:
1423/IN/2010	tom2 EP9-2101/4/2010

Tytuł inwestycji:
Budowa Zajezdni Trolejbusowej w Lublinie przy ulicy Grygowej nr działek 1/27, 1/28, 1/30

Obiekt:
Hala obsługowo-naprawcza z zapleczem

Tytuł rysunku:
WIENIEC ŻELBETOWY WZH-2/2

rys nr archiwalny:	skala:	format:	nr kolejny:
	1:20	A-3	PAE-40

WIENIEC ŻELBETOWY WZH-2/3

skala 1:20 L=32,55mb

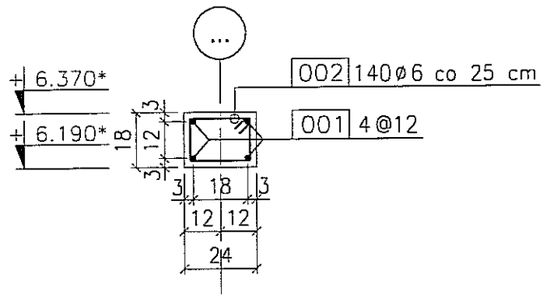

001 4 @ 12 L= 3585cm

-3585-

002 132ø6 L= 78 cm
co 25 cm

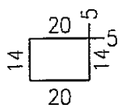

UWAGI:

1. Rysunek rozpatrywać wspólnie z rysunkami złożeniowymi.
2. W osi 2 górny poziom wieńca WZH-2/3 wynosi +6.350 ze względu na dylatację gr.2cm między wieńcem a płytą stropową.

BETON : B30 (C25/30)
STAL : Ø - A-0 St0S-b
STAL : # - A-III 34GS
STAL : @ - A-IIIN RB500 W

ZMIANA NR:	DATA:	TREŚĆ ZMIANY:
3		
2		
1		

KONSORCJUM:

Elektroprojekt® S.A.
Oddział Lublin

Elektroprojekt S.A. Oddział w Lublinie
20-447 Lublin, ul.Diamentowa 4
tel. 81 744 00 11; fax.81 744 19 45

Przedsiębiorstwo Wielobranżowe ELEKTROSYSTEM s.c.
Pracownia Projektowa Urządzeń Elektroenergetycznych

ELEKTROSYSTEM s.c.
20-533 Lublin, ul.Przedwiośnie 3/15
tel./fax 081-740 58 24

PROMEX

PPW "PROMEX" SP. Z O.O. SPÓŁKA KOMANDYTOWA
80-290 Gdańsk, ul. W. Rejmonta 11
tel. 58 520 27 16, www.promex.com.pl

faza projektu:	branża:
PROJEKT WYKONAWCZY	KONSTRUKCJA

	imie, nazwisko	specjalność:	numer uprawn.	data:	podpis
Projektant:	mgr inż. Przemysław Napiórkowski	konstruktor	KUP/0091/POOK/05	02.08.2010	
Projektant:	mgr inż. Marek Krzyżanowski	konstruktor	UAN-N-8346/26/10/86	02.08.2010	
Opracowanie:	mgr inż. Aleksandra Piepiórka	konstruktor		02.08.2010	
Opracowanie:	mgr inż. Agata Drozda	konstruktor		02.08.2010	
Sprawdzający:	mgr inż. Jacek Kruszyński	konstruktor	POM/0344/PWOK/09	02.08.2010	

nr umowy	tom:
1423/IN/2010	tom2 EP9-2101/4/2010

Tytuł inwestycji:
Budowa Zajezdni Trolejbusowej w Lublinie przy ulicy Grygowej nr działek 1/27, 1/28, 1/30

Obiekt:
Hala obsługowo-naprawcza z zapleczem

Tytuł rysunku:
WIENIEC ŻELBETOWY WZH-2/3

rys nr archiwalny:	skala:	format:	nr kolejny:
	1:20	A-3	PAE-41

WIENIEC ŻELBETOWY WZH-2/4

skala 1:20 L=50,50mb

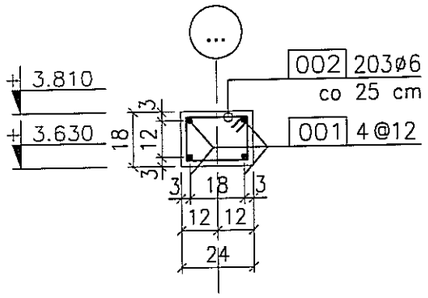

001 4 @ 12 L= 5555cm

–5555–

002 203 ø 6 L= 78 cm
co 25 cm

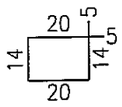

UWAGI:

1. Rysunek rozpatrywać wspólnie z rysunkami złożeniowymi.

BETON : B30 (C25/30)
STAL : Ø - A-0 St0S-b
STAL : # - A-III 34GS
STAL : @ - A-IIIN RB500 W

ZMIANA NR:	DATA:	TREŚĆ ZMIANY:
3		
2		
1		

KONSORCJUM:

Elektroprojekt® S.A. Oddział Lublin
Elektroprojekt S.A. Oddział w Lublinie
20-447 Lublin, ul.Diamentowa 4
tel. 81 744 00 11; fax.81 744 19 45

Przedsiębiorstwo Wielobranżowe ELEKTROSYSTEM s.c.
Pracownia Projektowa Urządzeń Elektroenergetycznych
ELEKTROSYSTEM s.c.
20-533 Lublin, ul.Przedwiośnie 3/15
tel./fax 081-740 58 24

PROMEX
PPW "PROMEX" SP. Z O.O. SPÓŁKA KOMANDYTOWA
80-290 Gdańsk, ul. W. Rejmonta 11
tel. 58 520 27 16, www.promex.com.pl

faza projektu: PROJEKT WYKONAWCZY
branża: KONSTRUKCJA

	imie, nazwisko	specjalność:	numer uprawn.	data:	podpis
Projektant:	mgr inż. Przemysław Napiórkowski	konstruktor	KUP/0091/POOK/05	02.08.2010	
Projektant:	mgr inż. Marek Krzyżanowski	konstruktor	UAN-N-8346/26/10/86	02.08.2010	
Opracowanie:	mgr inż. Aleksandra Piepiórka	konstruktor		02.08.2010	
Opracowanie:	mgr inż. Agata Drozda	konstruktor		02.08.2010	
Sprawdzający:	mgr inż. Jacek Kruszyński	konstruktor	POM/0344/PWOK/09	02.08.2010	

nr umowy: 1423/IN/2010
tom: tom2 EP9-2101/4/2010

Tytuł inwestycji:
Budowa Zajezdni Trolejbusowej w Lublinie przy ulicy Grygowej nr działek 1/27, 1/28, 1/30

Obiekt:
Hala obsługowo-naprawcza z zapleczem

Tytuł rysunku:
WIENIEC ŻELBETOWY WZH-2/4

rys nr archiwalny:	skala:	format:	nr kolejny:
	1:20	A-3	PAE-42

WIENIEC ŻELBETOWY WZH-2/5

skala 1:20 L=38,25mb

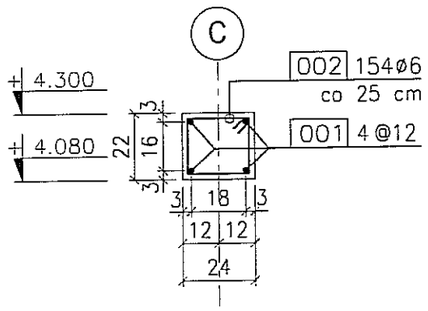

001 4 @ 12 L= 4210cm

-4210-

002 154 ø 6 L= 86 cm
co 25 cm

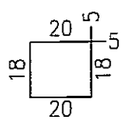

UWAGI:

1. Rysunek rozpatrywać wspólnie z rysunkami złożeniowymi.

BETON : B30 (C25/30)
STAL : Ø - A-0 St0S-b
STAL : # - A-III 34GS
STAL : @ - A-IIIN RB500 W

ZMIANA NR:	DATA:	TREŚĆ ZMIANY:
3		
2		
1		

KONSORCJUM:

Elektroprojekt® S.A.
Oddział Lublin

Elektroprojekt S.A. Oddział w Lublinie
20-447 Lublin, ul.Diamentowa 4
tel. 81 744 00 11; fax.81 744 19 45

Przedsiębiorstwo Wielobranżowe ELEKTROSYSTEM s.c.
Pracownia Projektowa Urządzeń Elektroenergetycznych

ELEKTROSYSTEM s.c.
20-533 Lublin, ul.Przedwiośnie 3/15
tel./fax 081-740 58 24

PROMEX

PPW "PROMEX" SP. Z O.O. SPÓŁKA KOMANDYTOWA
80-290 Gdańsk, ul. W. Rejmonta 11
tel. 58 520 27 16, www.promex.com.pl

faza projektu: PROJEKT WYKONAWCZY

branża: KONSTRUKCJA

	imie, nazwisko	specjalność:	numer uprawn.	data:	podpis
Projektant:	mgr inż. Przemysław Napiórkowski	konstruktor	KUP/0091/POOK/05	02.08.2010	
Projektant:	mgr inż. Marek Krzyżanowski	konstruktor	UAN-N-8346/26/10/86	02.08.2010	
Opracowanie:	mgr inż. Aleksandra Piepiórka	konstruktor		02.08.2010	
Opracowanie:	mgr inż. Agata Drozdo	konstruktor		02.08.2010	
Sprawdzający:	mgr inż. Jacek Kruszyński	konstruktor	POM/0344/PWOK/09	02.08.2010	

nr umowy: 1423/IN/2010

tom: tom2 EP9-2101/4/2010

Tytuł inwestycji:
Budowa Zajezdni Trolejbusowej w Lublinie przy ulicy Grygowej nr działek 1/27, 1/28, 1/30

Obiekt:
Hala obsługowo-naprawcza z zapleczem

Tytuł rysunku:
WIENIEC ŻELBETOWY WZH-2/5

rys nr archiwalny:	skala:	format:	nr kolejny:
	1:20	A-3	PAE-43

WIENIEC ŻELBETOWY WZH-2/6

skala 1:20 L=6,50mb

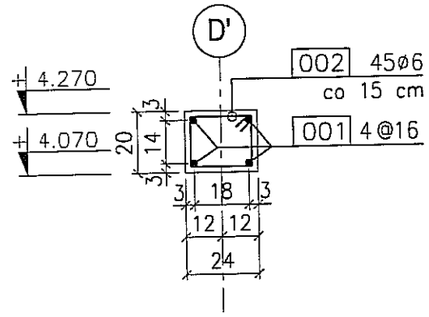

001 4 @ 16 L= 715 cm

–715–

002 45ø6 L= 82 cm
co 15 cm

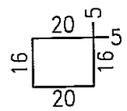

BETON : B30 (C25/30)
STAL : Ø - A-0 St0S-b
STAL : # - A-III 34GS
STAL : @ - A-IIIN RB500 W

Szczegół połączenia WZH-2/6 z daszkiem DSh-02
skala 1:20

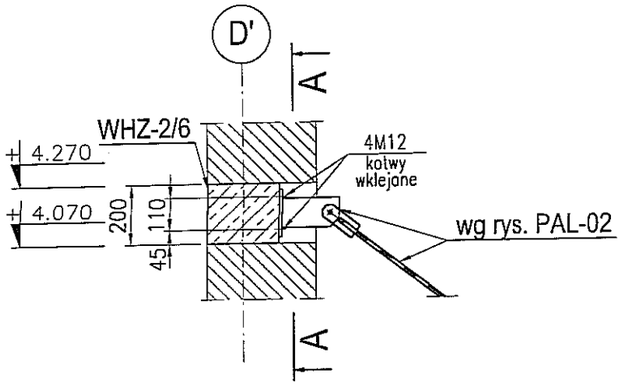

A-A
1:20

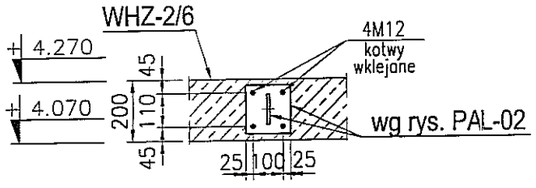

UWAGI:

1. Rysunek rozpatrywać wspólnie z rysunkami złożeniowymi.
2. Rysunek rozpatrywać wspólnie z rysunkiem PAL–02.
3. Dobór kotew wklejanych należy uzgodnić z projektantem konstrukcji.

3		
2		
1		
ZMIANA NR:	DATA:	TREŚĆ ZMIANY:

KONSORCJUM:

Elektroprojekt® S.A.
Oddział Lublin

Elektroprojekt S.A. Oddział w Lublinie
20-447 Lublin, ul.Diamentowa 4
tel. 81 744 00 11; fax.81 744 19 45

Przedsiębiorstwo Wielobranżowe ELEKTROSYSTEM s.c.
Pracownia Projektowa Urządzeń Elektroenergetycznych

ELEKTROSYSTEM s.c.
20-533 Lublin, ul.Przedwiośnie 3/15
tel./fax 081-740 58 24

PROMEX

PPW "PROMEX" SP. Z O.O. SPÓŁKA KOMANDYTOWA
80-290 Gdańsk, ul. W. Rejmonta 11
tel. 58 520 27 16, www.promex.com.pl

faza projektu:	branża:
PROJEKT WYKONAWCZY	KONSTRUKCJA

	imie, nazwisko	specjalność:	numer uprawn.	data:	podpis
Projektant:	mgr inż. Przemysław Napiórkowski	konstruktor	KUP/0091/POOK/05	02.08.2010	
Projektant:	mgr inż. Marek Krzyżanowski	konstruktor	UAN-N-8346/26/TO/86	02.08.2010	
Opracowanie:	mgr inż. Aleksandra Piepiórka	konstruktor		02.08.2010	
Opracowanie:	mgr inż. Agata Drozda	konstruktor		02.08.2010	
Sprawdzający:	mgr inż. Jacek Kruszyński	konstruktor	POM/0344/PWOK/09	02.08.2010	

nr umowy	tom:
1423/IN/2010	tom2 EP9-2101/4/2010

Tytuł inwestycji:
Budowa Zajezdni Trolejbusowej w Lublinie przy ulicy Grygowej nr działek 1/27, 1/28, 1/30

Obiekt:
Hala obsługowo-naprawcza z zapleczem

Tytuł rysunku:
WIENIEC ŻELBETOWY WZH-2/6

rys nr archiwalny:	skala:	format:	nr kolejny:
	1:20	A-3	PAE-44

STROP NAD PARTEREM
WYLEWKA WH-1/1 szt.1
skala 1:50

GEOMETRIA WYLEWKI

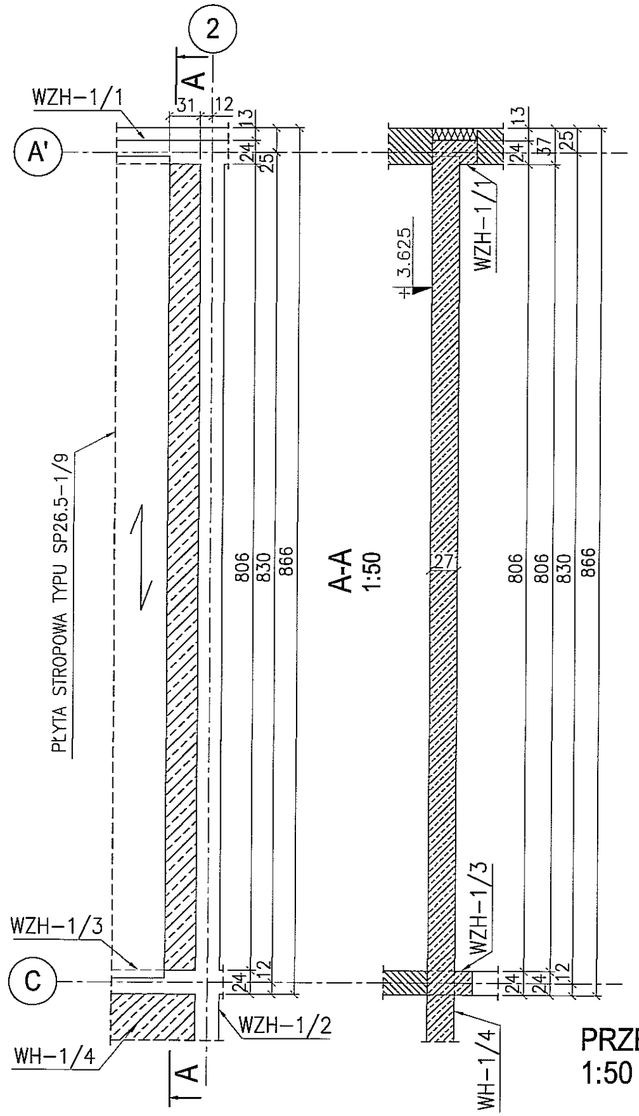

KONSTRUKCJA WYLEWKI ZBROJENIE DOŁEM

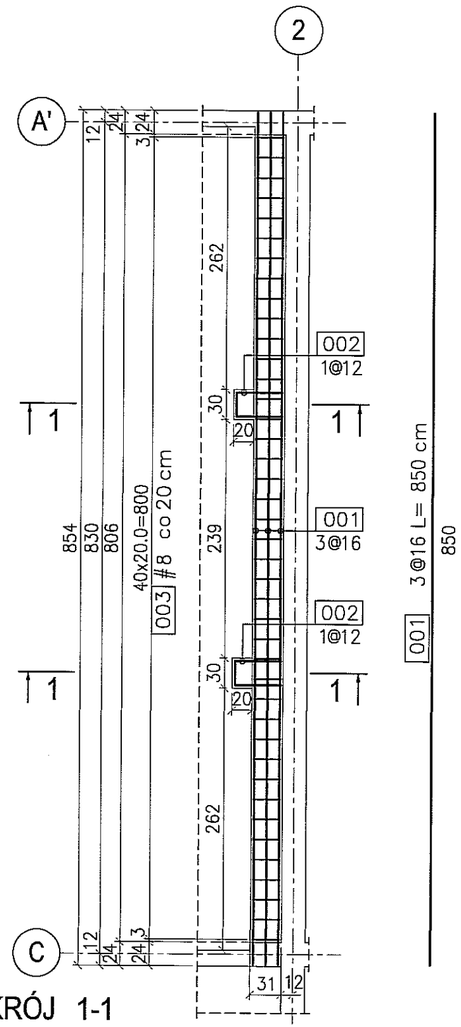

KONSTRUKCJA WYLEWKI ZBROJENIE GÓRĄ

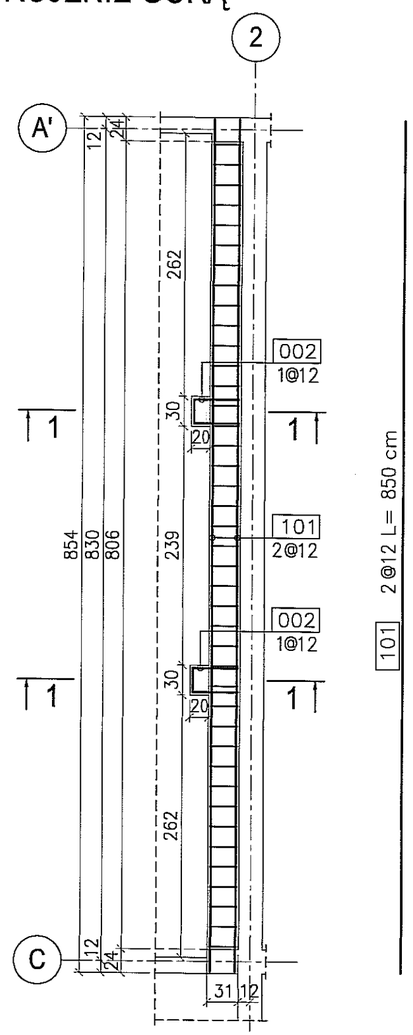

PRZEKRÓJ 1-1
1:50

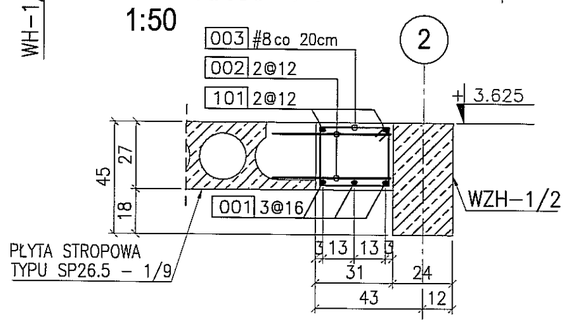

002 4@12 L= 116 cm

003 41#8 L= 110 cm co 20cm

UWAGA:
1. Rozpatrywać wspólnie z rysunkami złożeniowymi.
2. Rysunek rozpatrywać wspólnie z projektami branżowymi.
3. Płytę SP-1/9 naciąć na montażu zgodnie z rysunkiem w celu połączenia z wylewką WH-1/1.

BETON : B30 (C25/30)
STAL : Ø - A-0 St0S-b
STAL : # - A-III 34GS
STAL : @ - A-IIIN RB500 W

ZMIANA NR:	DATA:	TREŚĆ ZMIANY:
3		
2		
1		

KONSORCJUM:

Elektroprojekt® S.A. Oddział Lublin
Elektroprojekt S.A. Oddział w Lublinie 20-447 Lublin, ul.Diamentowa 4 tel. 81 744 00 11; fax.81 744 19 45

Przedsiębiorstwo Wielobranżowe ELEKTROSYSTEM s.c. Pracownia Projektowa Urządzeń Elektroenergetycznych
ELEKTROSYSTEM s.c. 20-533 Lublin, ul.Przedwiośnie 3/15 tel./fax 081-740 58 24

PROMEX
PPW "PROMEX" SP. Z O.O. SPÓŁKA KOMANDYTOWA 80-290 Gdańsk, ul. W. Rejmonta 11 tel. 58 520 27 16, www.promex.com.pl

faza projektu: PROJEKT WYKONAWCZY
branża: KONSTRUKCJA

	imię, nazwisko	specjalność:	numer uprawn.	data:	podpis
Projektant:	mgr inż. Przemysław Napiórkowski	konstruktor	KUP/0091/POOK/05	02.08.2010	
Projektant:	mgr inż. Marek Krzyżanowski	konstruktor	UAN-N-8346/26/10/86	02.08.2010	
Opracowanie:	inż. Marta Nowak	konstruktor		02.08.2010	
Opracowanie:	mgr inż. Agata Drozda	konstruktor		02.08.2010	
Sprawdzający:	mgr inż. Jacek Kruszyński	konstruktor	POM/0344/PWOK/09	02.08.2010	

nr umowy: 1423/IN/2010
tom: tom2 EP9-2101/4/2010

Tytuł inwestycji:
Budowa Zajezdni Trolejbusowej w Lublinie przy ulicy Grygowej nr działek 1/27, 1/28, 1/30

Obiekt:
Hala obsługowo-naprawcza z zapleczem

Tytuł rysunku:
STROP NAD PARTEREM - WYLEWKA WH-1/1

rys nr archiwalny:

skala:	format:	nr kolejny:
1:50	A-3	PAF-01

STROP NAD PARTEREM
WYLEWKA WH-1/2 I WH-1/5
skala 1:50

GEOMETRIA WYLEWEK

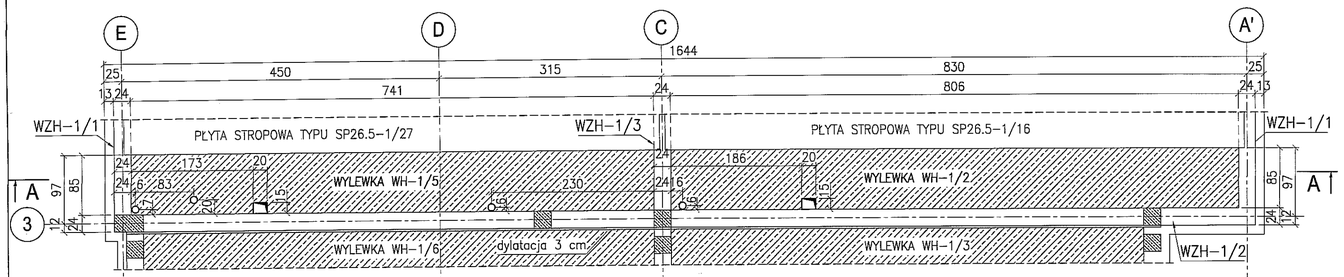

A-A
1:50

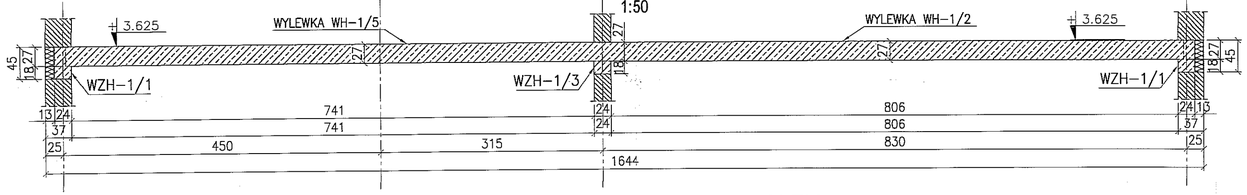

KONSTRUKCJA WYLEWEK - ZBROJENIE DOŁEM

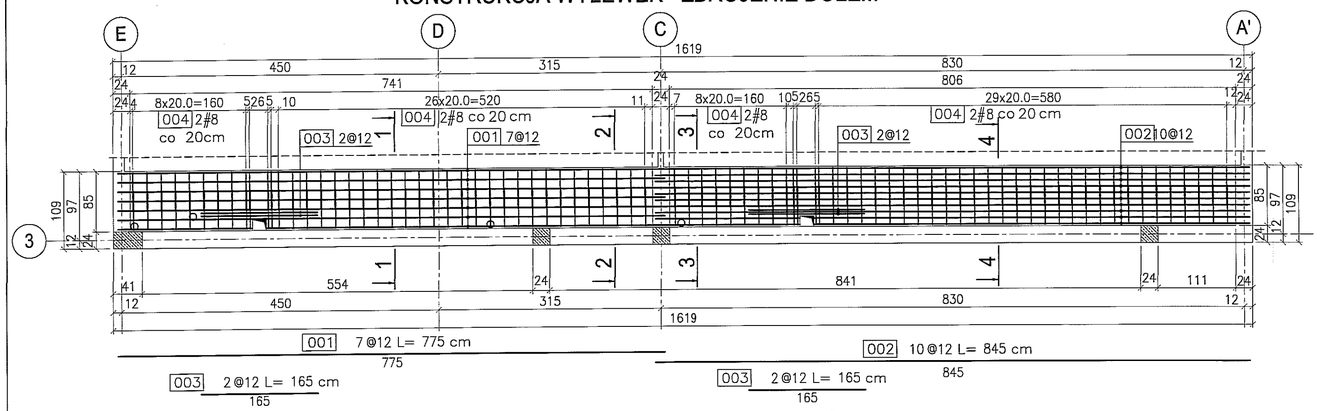

KONSTRUKCJA WYLEWEK - ZBROJENIE GÓRĄ

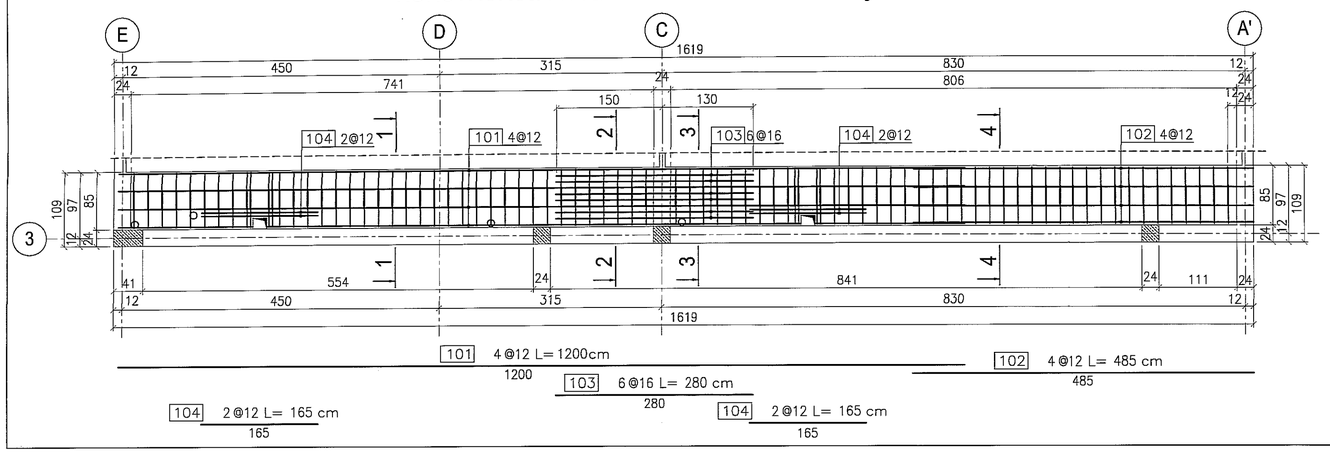

PRZEKRÓJ 1-1
1:20

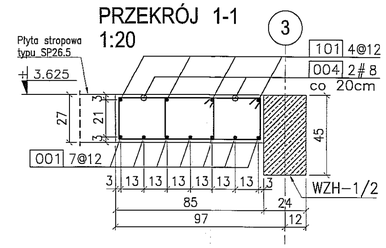

PRZEKRÓJ 2-2
1:20

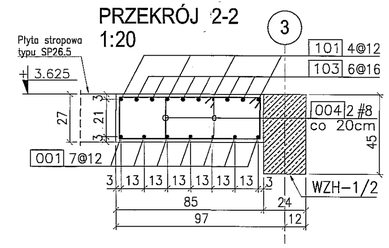

PRZEKRÓJ 3-3
1:20

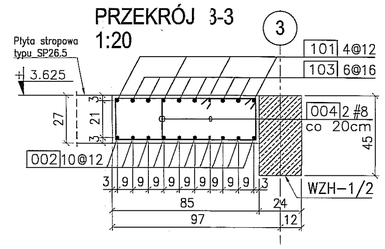

PRZEKRÓJ 4-4
1:20

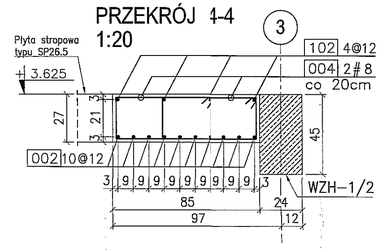

004 2x81#8 L= 166 cm

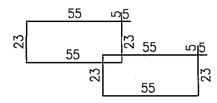

UWAGA:
1. Rysunek rozpatrywać wspólnie z rysunkami złożeniowymi
2. Rysunek rozpatrywać wspólnie z projektami branżowymi; w miejscach otworów instalacyjnych dociąć pręty.

BETON : B30 (C25/30)
STAL : Ø - A-0 St0S-b
STAL : # - A-III 34GS
STAL : @ - A-IIIN RB500 W

ZMIANA NR:	DATA:	TREŚĆ ZMIANY:
3		
2		
1		

KONSORCJUM:

Elektroprojekt® S.A. Oddział Lublin
Elektroprojekt S.A. Oddział w Lublinie 20-447 Lublin, ul.Diamentowa 4 tel. 81 744 00 11; fax.81 744 19 45

Przedsiębiorstwo Wielobranżowe ELEKTROSYSTEM s.c. Pracownia Projektowa Urządzeń Elektroenergetycznych
ELEKTROSYSTEM s.c. 20-533 Lublin, ul.Przedwodnie 3/15 tel./fax 081-740 58 24

PROMEX
PPW "PROMEX" SP. Z O.O. SPÓŁKA KOMANDYTOWA 80-260 Gdańsk, ul. W. Rejmonta 11 tel. 58 520 27 16, www.promex.com.pl

faza projektu:	branża:				
PROJEKT WYKONAWCZY	KONSTRUKCJA				
	imie, nazwisko	specjalność:	numer uprawn.	data:	podpis
Projektant:	mgr inż. Przemysław Napiórkowski	konstruktor	KUP/0091/POOK/05	02.08.2010	
Projektant:	mgr inż. Marek Krzyżanowski	konstruktor	UAN-N-6346/26/TD/86	02.08.2010	
Opracowanie:	inż. Marta Nowak	konstruktor		02.08.2010	
Opracowanie:	mgr inż. Agata Drozda	konstruktor		02.08.2010	
Sprawdzający:	mgr inż. Jacek Kruszyński	konstruktor	POM/0344/PWOK/09	02.08.2010	

nr umowy: 1423/IN/2010
tom: tom2 EP9-2101/4/2010

Tytuł inwestycji:
Budowa Zajezdni Trolejbusowej w Lublinie przy ulicy Grygowej nr działek 1/27, 1/28, 1/30

Obiekt:
Hala obsługowo-naprawcza z zapleczem

Tytuł rysunku:
STROP NAD PARTEREM - WYLEWKA WH-1/2 I WH-1/5

rys. nr archiwalny:	skala:	format:	nr kolejny:
	1:50	A-2	PAF-02

STROP NAD PAR
WYLEWKA WH-1/

GEOMETRIA WYLEWEK

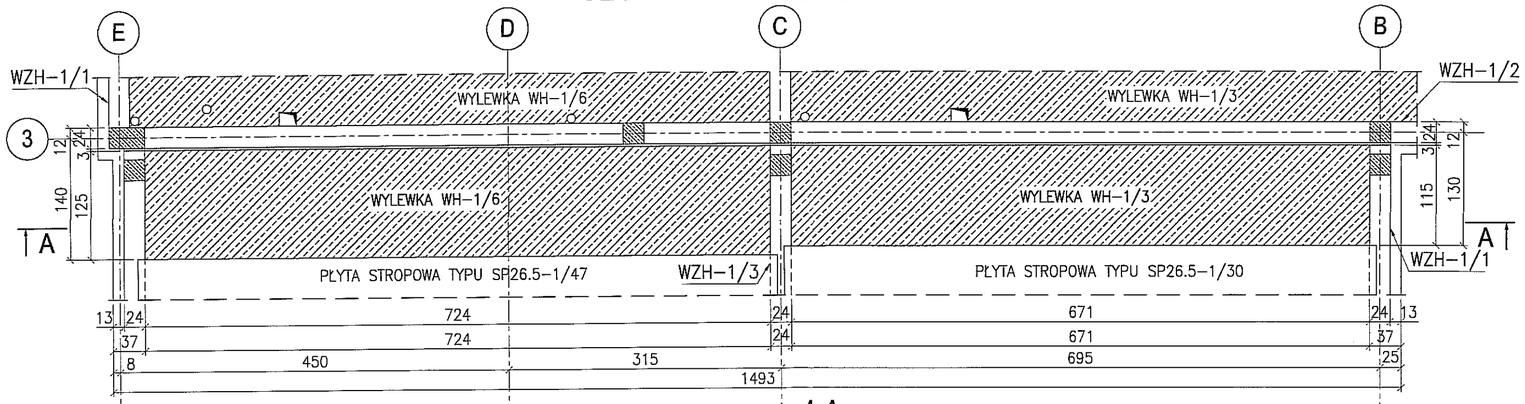

A-A
1:50

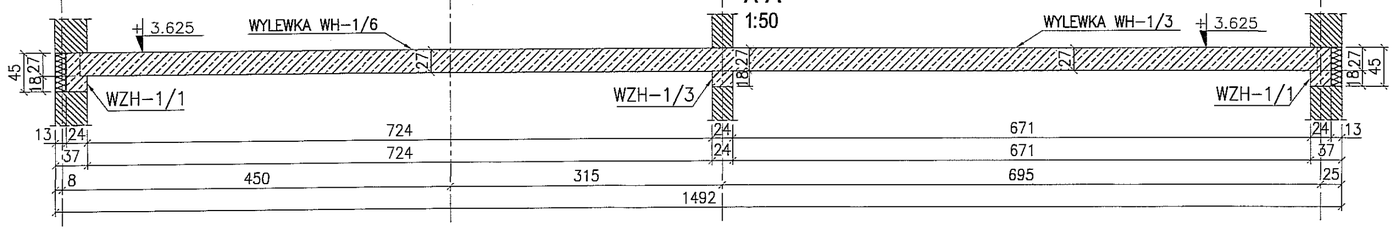

KONSTRUKCJA WYLEWEK - ZBROJENIE DOŁEM

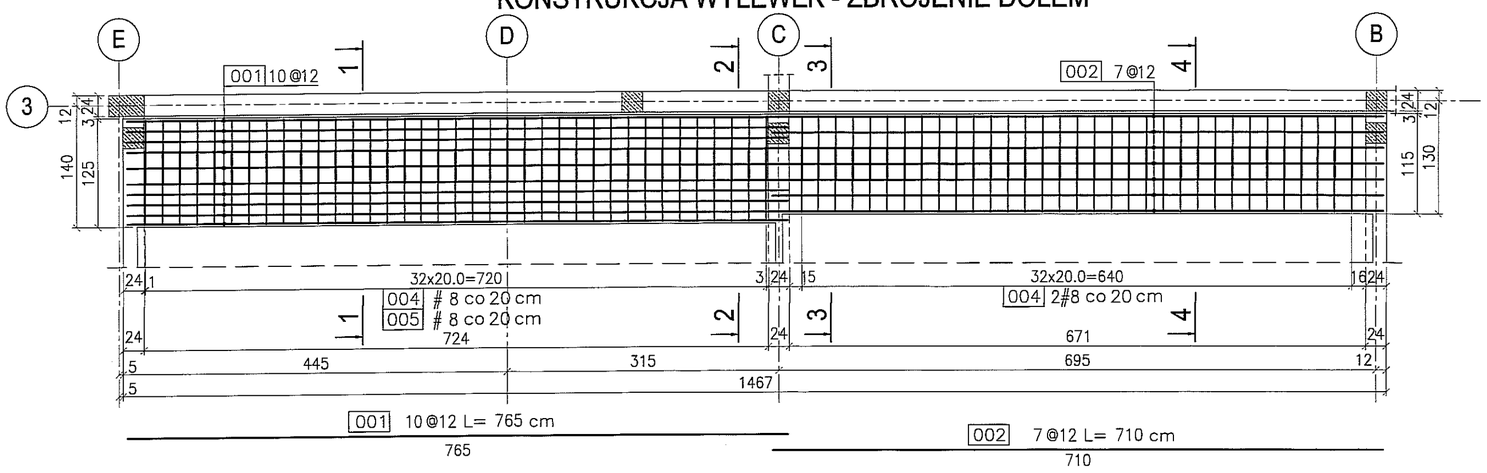

KONSTRUKCJA WYLEWEK - ZBROJENIE GÓRĄ

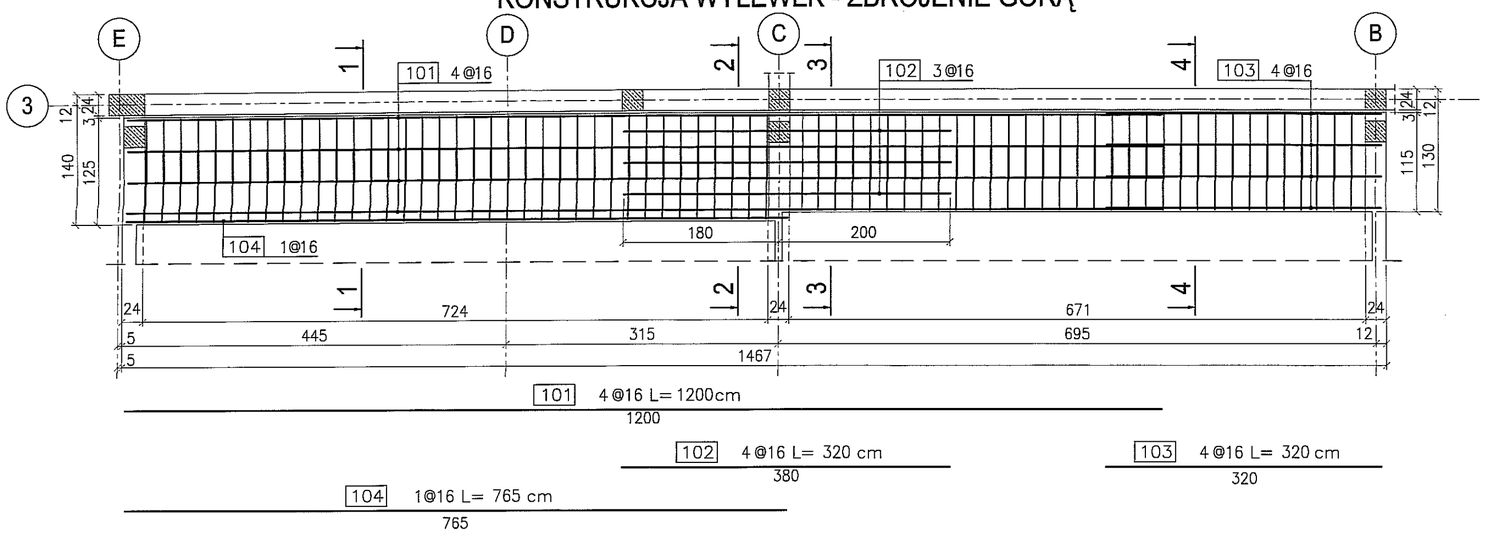

PRZEKRÓJ 1-1
1:20

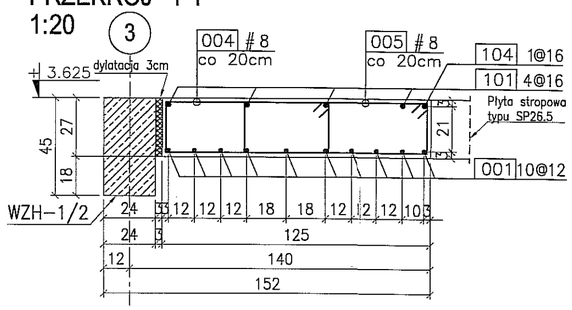

PRZEKRÓJ 2-2
1:20

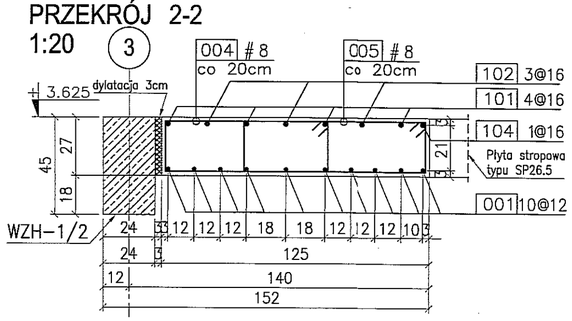

PRZEKRÓJ 3-3
1:20

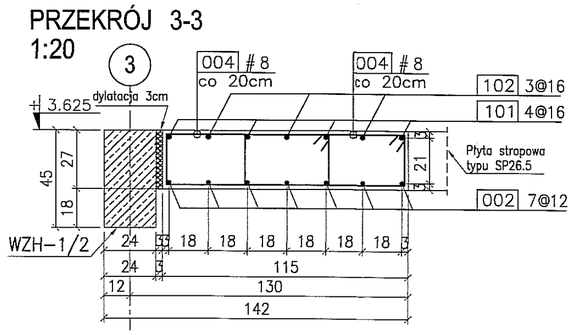

PRZEKRÓJ 4-4
1:20

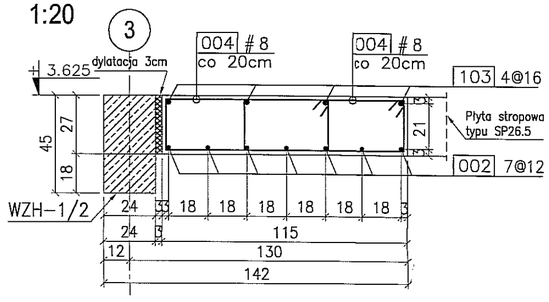

UWAGA:
1. Rysunek rozpatrywać wspólnie z rysunka
2. Rysunek rozpatrywać wspólnie z projekt branżowymi; w miejscach otworów instal dociąć pręty.

BETON : B30 (C25/30)
STAL : Ø - A-0 St0S-b
STAL : # - A-III 34GS
STAL : @ - A-IIIN RB500 W

004 99#8 L= 206 cm

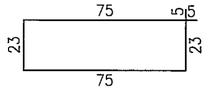

005 33#8 L= 226 cm

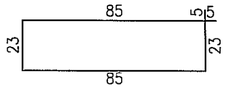

ZMIANA NR:	DATA:	TREŚĆ ZMIANY:
3		
2		
1		

KONSORCJUM:

Elektroprojekt B.A. Oddział Lublin

Przedsiębiorstwo Wielobranżowe ELEKTROSYSTEM s.c. Pracownia Projektowa Urządzeń Elektroenergetycznych

PROMEX — PPW "PROMEX" SP. 80-290 Gdańsk, ul. W. tel. 58 520 27 16, www

faza projektu: PROJEKT WYKONAWCZY

branża: KONST

	imie, nazwisko	specjalność:	numer up
Projektant:	mgr inż. Przemysław Napiórkowski	konstruktor	KUP/0091/
Projektant:	mgr inż. Marek Krzyżanowski	konstruktor	UAN-N-83
Opracowania:	inż. Marta Nowak	konstruktor	
Opracowania:	mgr inż. Agata Drozda	konstruktor	
Sprawdzający:	mgr inż. Jacek Kruszyński	konstruktor	POM/0344/

nr umowy: 1423/IN/2010

tom: tom2 E

Tytuł inwestycji:
Budowa Zajezdni Trolejbusowej w Lublini
nr działek 1/27, 1/28, 1/30

Obiekt:
Hala obsługowo-naprawcza z zaplecze

Tytuł rysunku:
STROP NAD PARTEREM - WYLEWKA

rys nr archiwalny:

skala: 1:50

STROP NAD PA
WYLEWKA WH-
szt.1 s

GEOMETRIA WYLEWKI

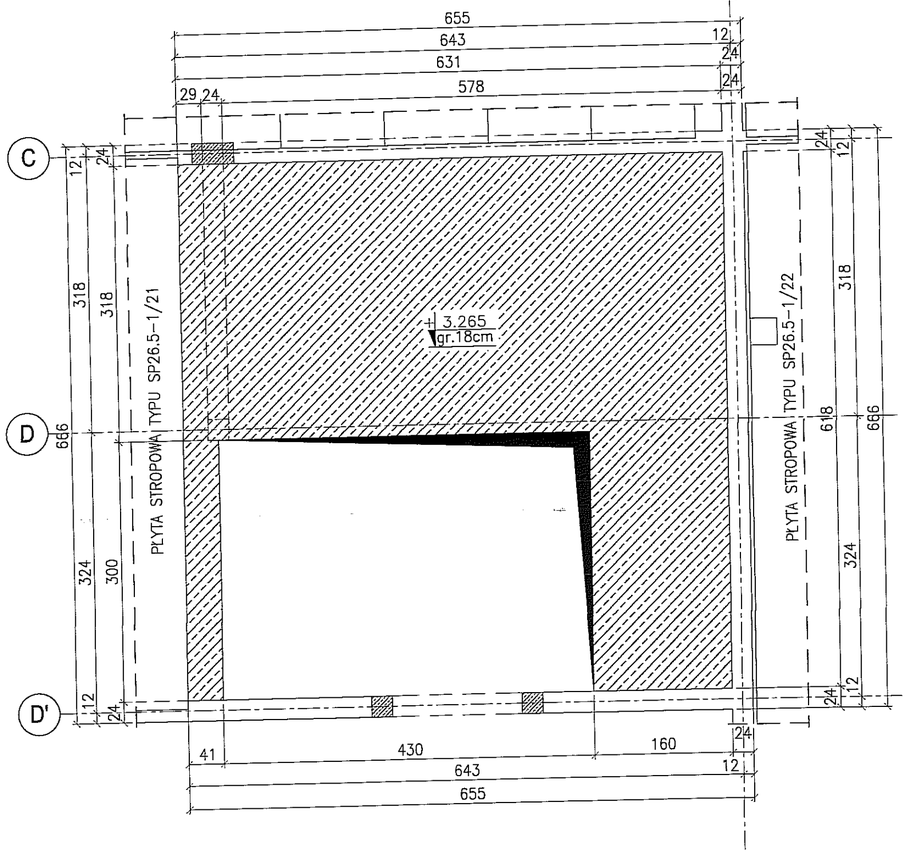

KONSTRUKCJA WYLEWKI - ZBROJENIE DOŁEM

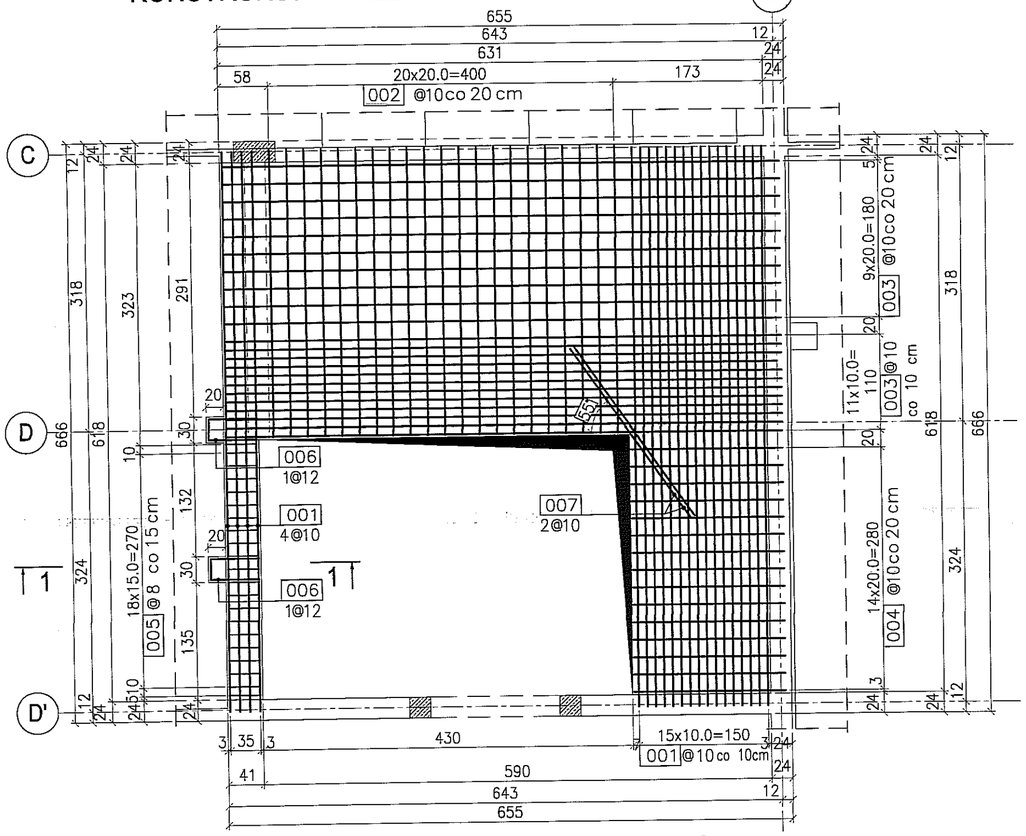

KONSTRUKCJA WYLEWKI - ZBROJENIE GÓRĄ

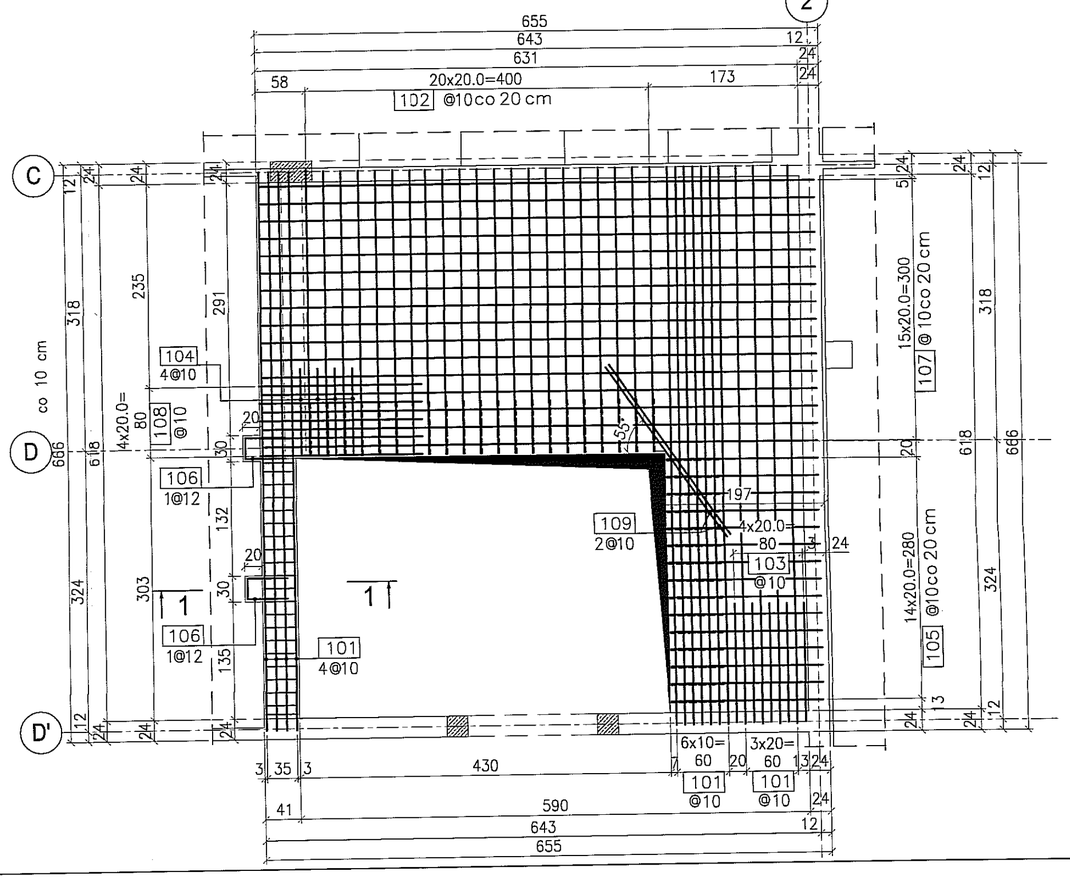

UWAGA:
1. Grubość płyty wylewki: 18 cm.
2. Grubość otuliny prętów zbrojenia – 2cm
3. Poziom wierzchu płyt wylewek wynosi +
4. Rysunek rozpatrywać wspólnie z rysunkc oraz z rysunkiem PAD–112.
5. Płytę SP–1/21 naciąć na montażu zgo zgodnie z rysunkiem w celu połączenia

BETON : B30 (C25/30)
STAL : Ø - A-0 St0S-b
STAL : # - A-III 34GS
STAL : @ - A-IIIN RB500 W

X
Y

ZESTAWIENIE STALI ZBROJENIOWEJ					
ZBROJENIE DOŁEM					
Nr pręta	Średnica (mm) A-IIIN	Kierunek	Długość (cm)	Ilość sztuk	Rozstaw (cm)
001	10	Y	645	20	10
002*	10	Y	402	21	20
003	10	X	645	22	10; 20
004*	10	X	247	15	20
005	8	X	112	19	15
006	12	X	136	2	–
007	10	55°	240	2	–
ZBROJENIE GÓRĄ					
Nr pręta	Średnica (mm) A-IIIN	Kierunek	Długość (cm)	Ilość sztuk	Rozstaw (cm)
101	10	Y	645	15	10; 20
102	10	Y	330	21	20
103	10	Y	140	5	20
104	10	Y	100	4	20
105	10	X	175	15	20
106	12	X	136	2	–
107	10	X	645	16	20
108	10	X	190	5	20
109	10	55°	240	2	–

* geometria prętów odgiętych:

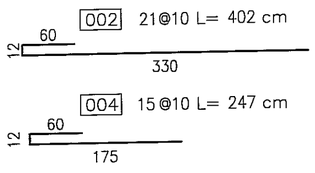

PRZEKRÓJ 1-1
1:20

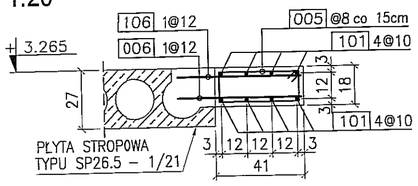

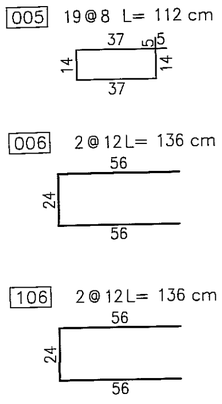

3		
2		
1		
ZMIANA NR:	DATA:	TREŚĆ ZMIANY:

KONSORCJUM:

Elektroprojekt® S.A.
Oddział Lublin

Przedsiębiorstwo Wielobranżowe ELEKTROSYSTEM s.c.
Pracownia Projektowa Urządzeń Elektroenergetycznych

PROMEX
PPW "PROMEX" S
80-290 Gdańsk, ul.
tel. 58 520 27 16, w

faza projektu:		branża:
PROJEKT WYKONAWCZY		KONS
	imię, nazwisko	specjalność:	numer
Projektant:	mgr inż. Przemysław Napiórkowski	konstruktor	KUP/009
Projektant:	mgr inż. Marek Krzyżanowski	konstruktor	UAN–N–
Opracowanie:	inż. Marta Nowak	konstruktor	
Opracowanie:	mgr inż. Agata Drozda	konstruktor	
Sprawdzający:	mgr inż. Jacek Kruszyński	konstruktor	POM/03
nr umowy	1423/IN/2010	tom:	tom2

Tytuł inwestycji:
Budowa Zajezdni Trolejbusowej w Lubli
nr działek 1/27, 1/28, 1/30

Obiekt:
Hala obsługowo-naprawcza z zaplecz

Tytuł rysunku:
STROP NAD PARTEREM - WYLEW

rys nr archiwalny:

skala: 1:50

STROP NAD PARTEREM
WYLEWKA WH-1/7 szt.1
skala 1:50

GEOMETRIA WYLEWKI

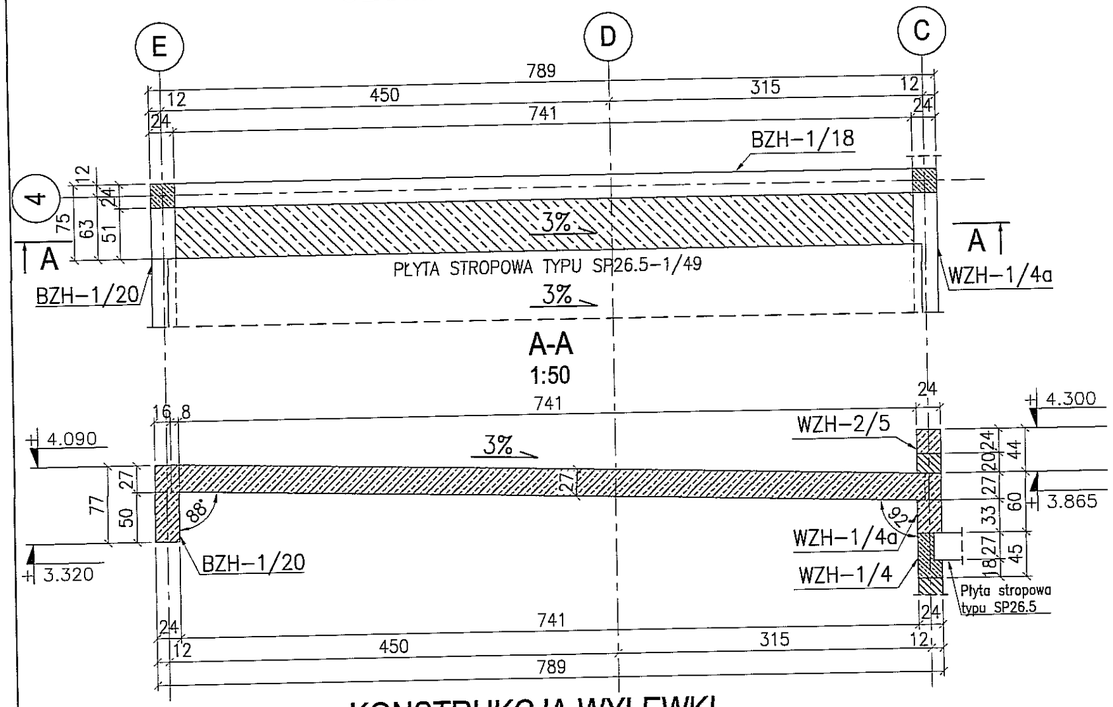

KONSTRUKCJA WYLEWKI

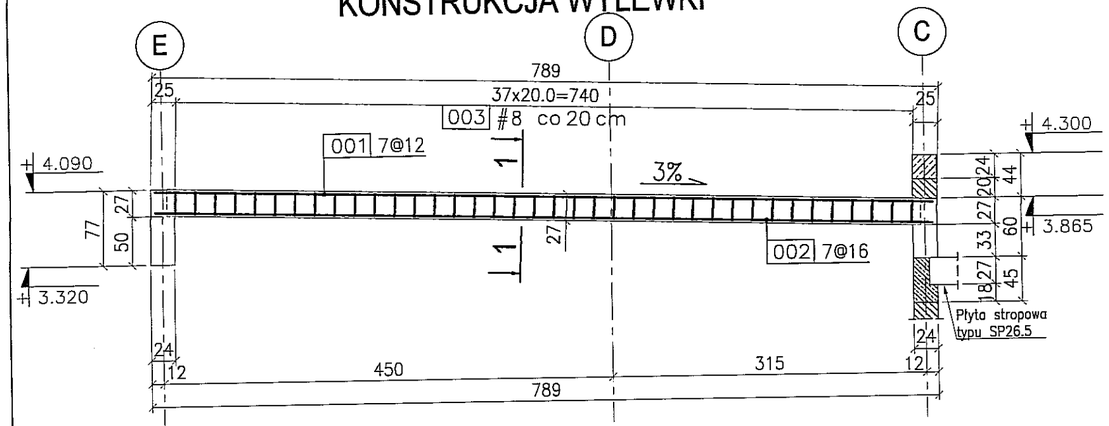

001 7@12 L= 780 cm

780

002 7@16 L= 780 cm

780

PRZEKRÓJ 1-1
1:50

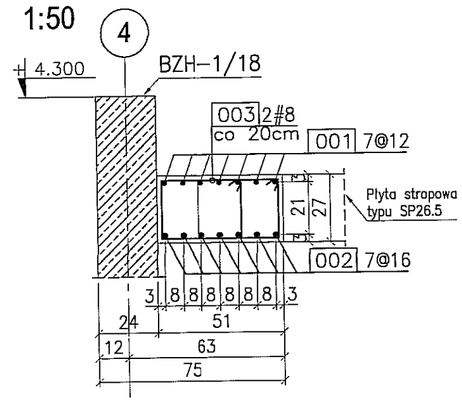

003 2x38#8 L= 120 cm
co 20cm

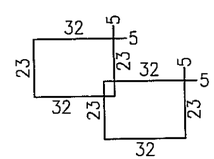

UWAGA:
1. Rozpatrywać wspólnie z rysunkami złożeniowymi.
2. Rysunek rozpatrywać wspólnie z projektami branżowymi.

BETON : B30 (C25/30)
STAL : Ø - A-0 St0S-b
STAL : # - A-III 34GS
STAL : @ - A-IIIN RB500 W

ZMIANA NR:	DATA:	TREŚĆ ZMIANY:
3		
2		
1		

KONSORCJUM:

Elektroprojekt® S.A. Oddział Lublin
Elektroprojekt S.A. Oddział w Lublinie
20-447 Lublin, ul.Diamentowa 4
tel. 81 744 00 11; fax.81 744 19 45

Przedsiębiorstwo Wielobranżowe ELEKTROSYSTEM s.c.
Pracownia Projektowa Urządzeń Elektroenergetycznych
ELEKTROSYSTEM s.c.
20-533 Lublin, ul.Przedwiośnie 3/15
tel./fax 081-740 58 24

PROMEX
PPW "PROMEX" SP. Z O.O. SPÓŁKA KOMANDYTOWA
80-290 Gdańsk, ul. W. Rejmonta 11
tel. 58 520 27 16, www.promex.com.pl

faza projektu: PROJEKT WYKONAWCZY
branża: KONSTRUKCJA

	imie, nazwisko	specjalność:	numer uprawn.	data:	podpis
Projektant:	mgr inż. Przemysław Napiórkowski	konstruktor	KUP/0091/POOK/05	02.08.2010	
Projektant:	mgr inż. Marek Krzyżanowski	konstruktor	UAN-N-8346/26/TO/86	02.08.2010	
Opracowanie:	inż. Marta Nowak	konstruktor		02.08.2010	
Opracowanie:	mgr inż. Agata Drozda	konstruktor		02.08.2010	
Sprawdzający:	mgr inż. Jacek Kruszyński	konstruktor	POM/0344/PWOK/09	02.08.2010	

nr umowy: 1423/IN/2010
tom: tom2 EP9-2101/4/2010

Tytuł inwestycji:
Budowa Zajezdni Trolejbusowej w Lublinie przy ulicy Grygowej
nr działek 1/27, 1/28, 1/30

Obiekt:
Hala obsługowo-naprawcza z zapleczem

Tytuł rysunku:
STROP NAD PARTEREM - WYLEWKA WH-1/7

rys nr archiwalny:	skala:	format:	nr kolejny:
	1:50	A-3	PAF-05

RUSZT STALOWY RSH-1 szt.4

skala: 1:20

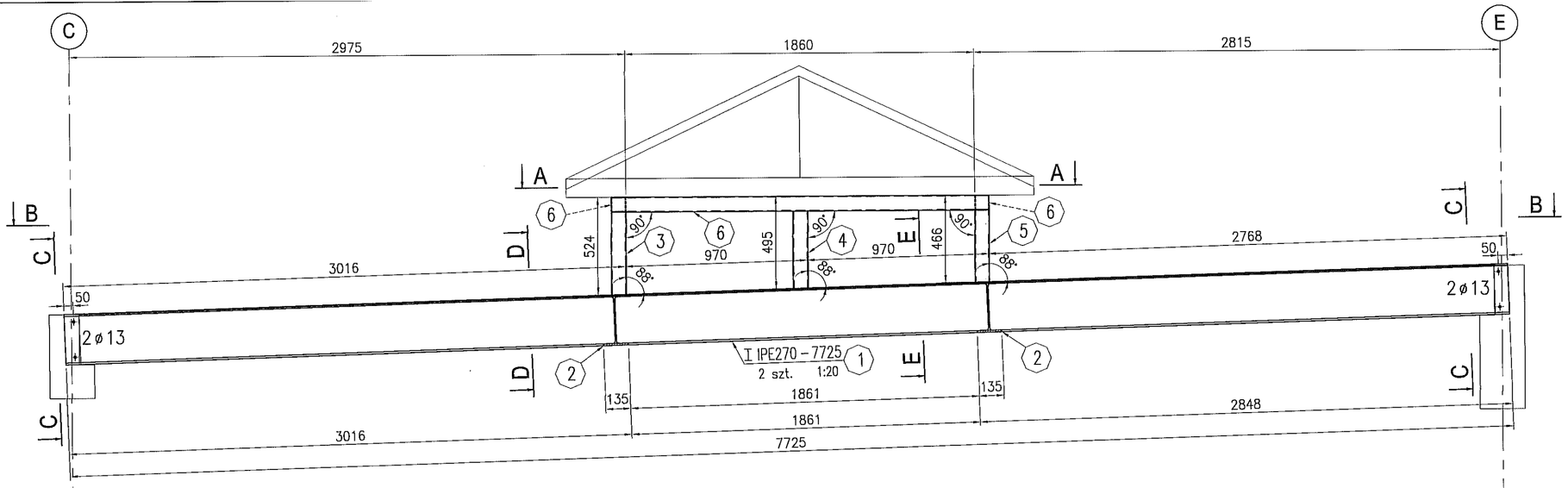

A-A- 1:20

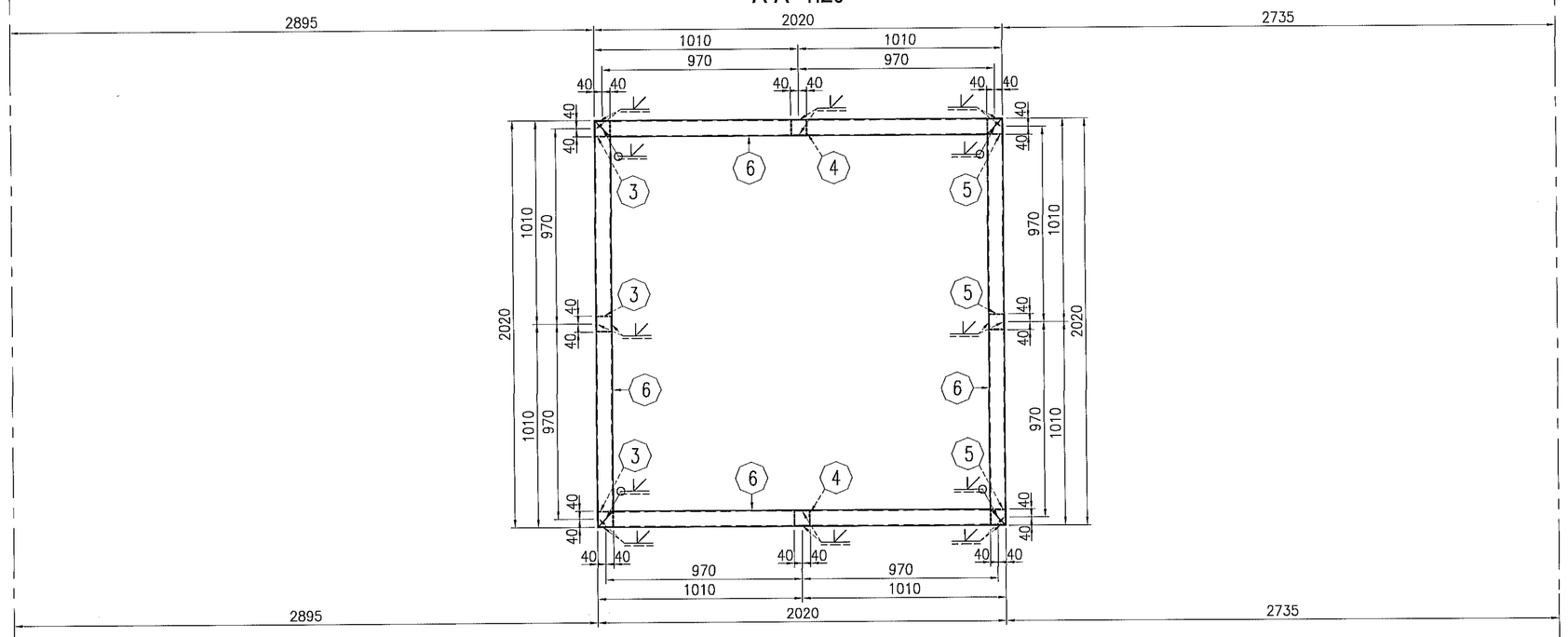

B-B- 1:20

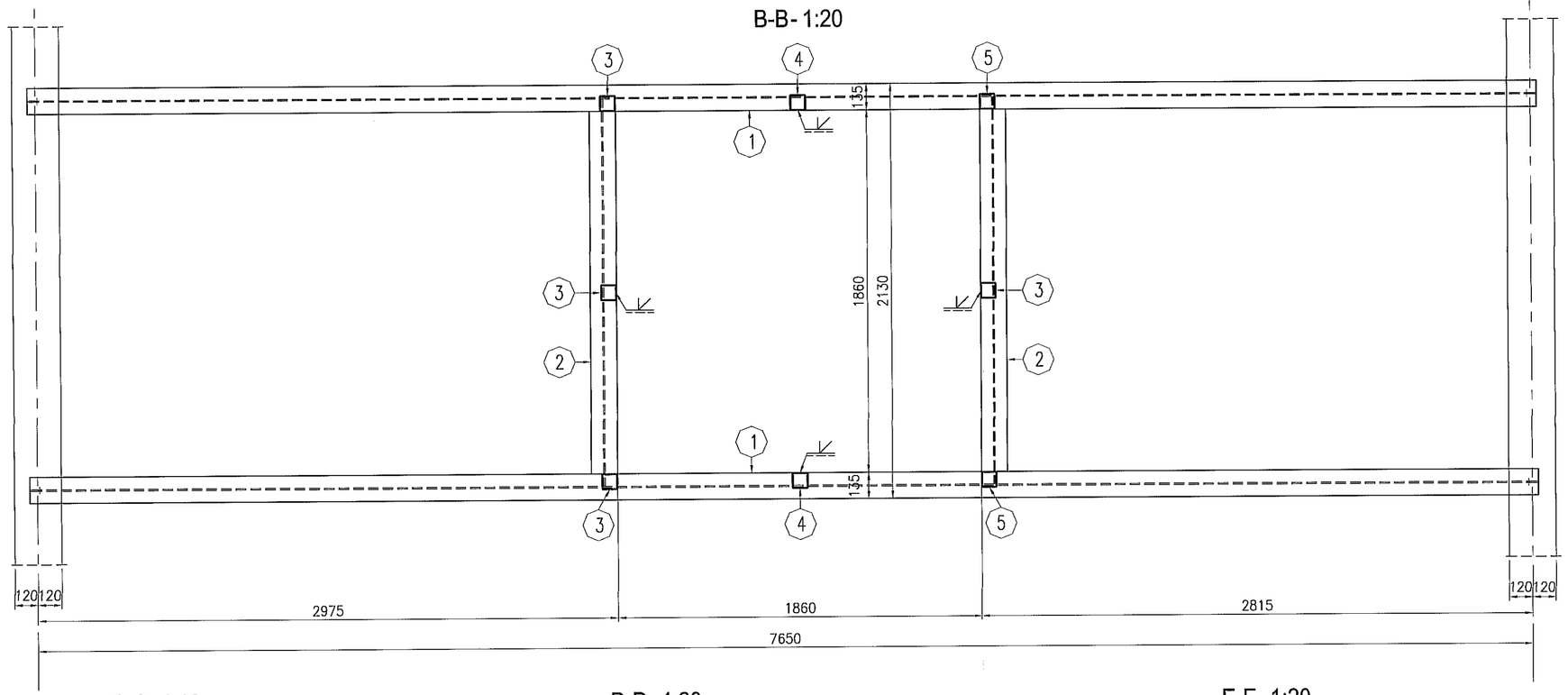

C-C- 1:10

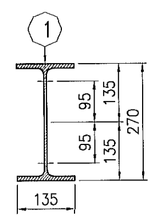

D-D- 1:20

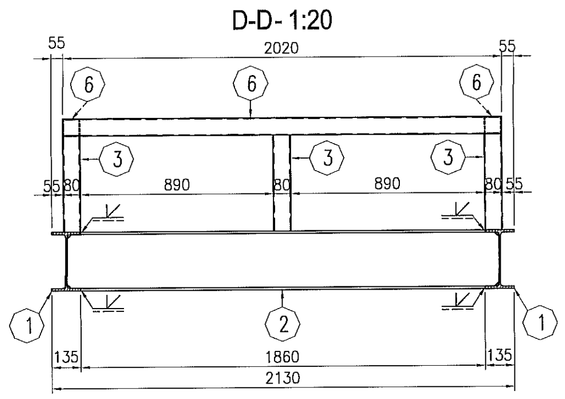

E-E- 1:20

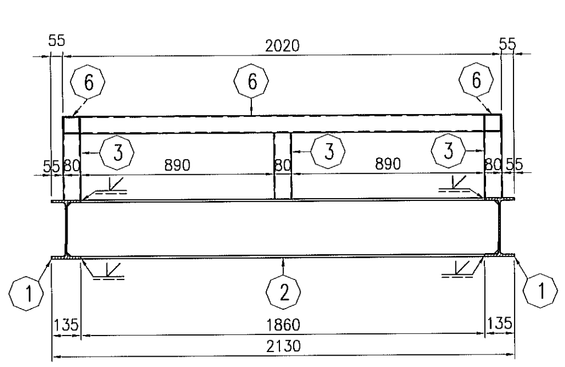

a-a- 1:20

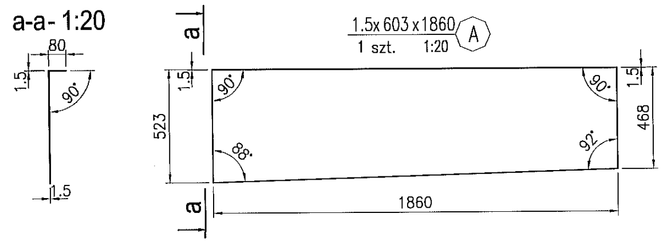

b-b- 1:10

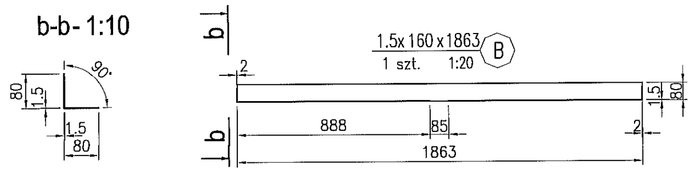

c-c- 1:20

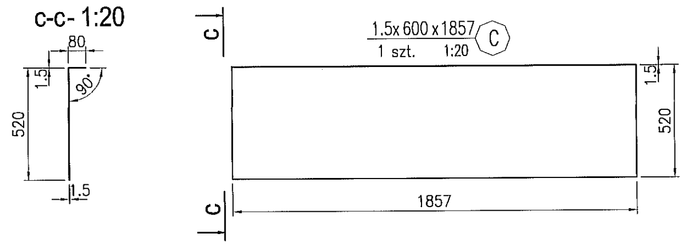

d-d- 1:10

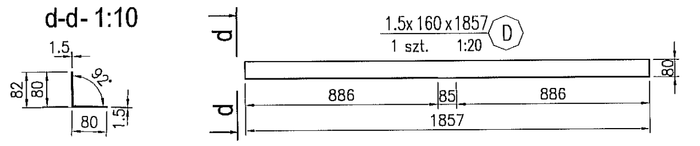

e-e- 1:20

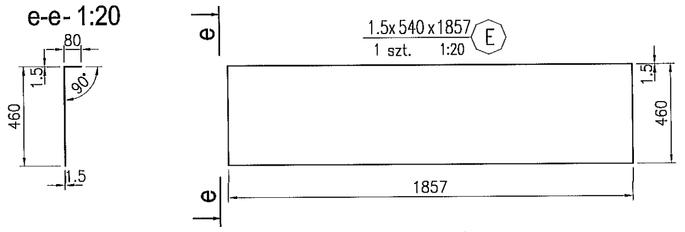

f-f- 1:10

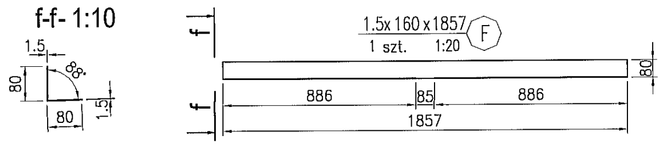

g-g- 1:20

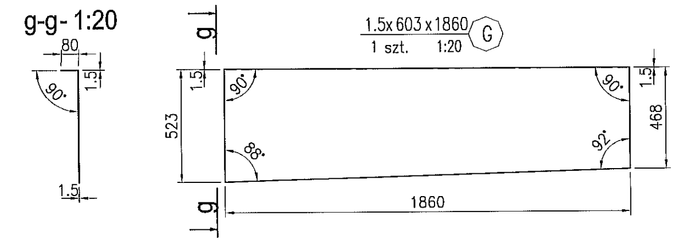

h-h- 1:10

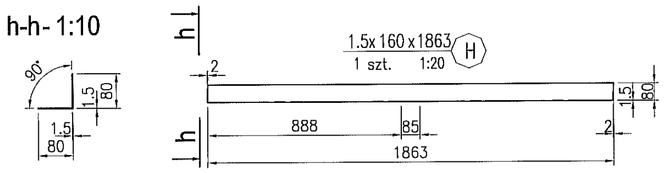

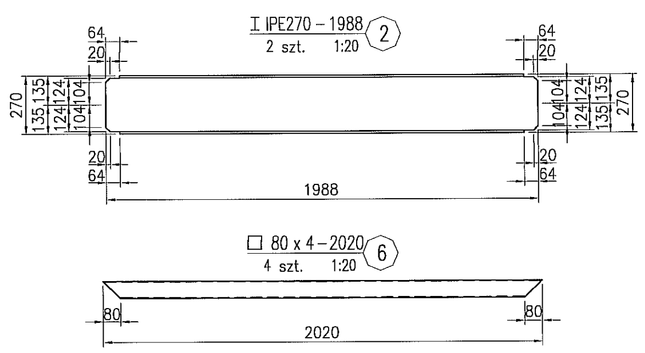

BLACHY OBUDOWY OTWORU NAŚWIETLA- 1:10

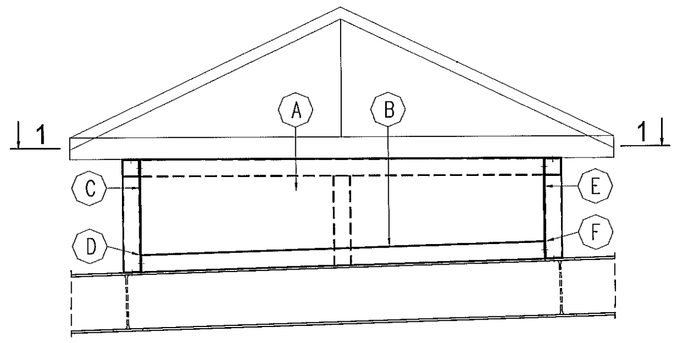

1-1- 1:20

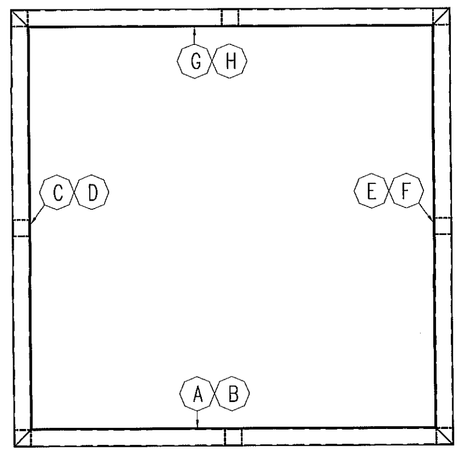

UWAGI:

1. Ruszt należy spawać spoiną pachwinową obwodową a=3mm, a w miejscach zaznaczonych wg rysunku szczegółowego.
2. Rysunek rusztu rozpatrywać wspólnie z rysunkiem wylewek PAF–07.
3. Ruszt zabezpieczyć ogniochronnie po montażu.

KLASA ODPORNOŚCI ELEMENTÓW BUDYNKU	
KONSTRUKCJA DACHU	R 30
PRZEKRYCIE DACHU	RE 30

STAL : S320GD

STAL : St3S (wg PN); S235JRG2 (wg EN)

ELEKTRODY - wg PN-EN 499
DRUTY I PRĘTY (MIG/MAG i TIG) - wg PN-EN 440
DRUTY RDZENIOWE (MIG/MAG) - wg PN-EN 758

zabezpieczenie ogniochronne: R 30
klasa konstrukcji: 2

3 strefa śniegowa wg PN-80/B-02010/Az1:2006
I strefa wiatrowa wg PN-B-02011:1977/Az1:2009

ZMIANA NR:	DATA:	TREŚĆ ZMIANY:
3		
2		
1		

KONSORCJUM:

Elektroprojekt S.A. Oddział Lublin
Elektroprojekt S.A. Oddział w Lublinie 20-447 Lublin, ul.Diamentowa 4 tel. 81 744 00 11; fax.81 744 19 45

Przedsiębiorstwo Wielobranżowe ELEKTROSYSTEM s.c. Pracownia Projektowa Urządzeń Elektroenergetycznych
ELEKTROSYSTEM s.c. 20-533 Lublin, ul.Przedwiośnie 3/16 tel./fax 081-740 58 24

PROMEX
PPW "PROMEX" SP. Z O.O. SPÓŁKA KOMANDYTOWA 80-298 Gdańsk, ul. W. Rzepnicka 11 tel. 58 620 27 16, www.promex.com.pl

Faza projektu: PROJEKT WYKONAWCZY		Branża: KONSTRUKCJA			
	imie, nazwisko	specjalność:	numer uprawn.	data:	podpis:
Projektant:	mgr inż. Przemysław Napiórkowski	konstruktor	KUP/0091/POOK/05	02.08.2010	
Projektant:	mgr inż. Marek Krzyżanowski	konstruktor	MAŃ-N-8316/28/10/86	02.08.2010	
Opracowanie:	mgr inż. Aleksandra Piepiórka	konstruktor		02.08.2010	
Opracowanie:	Joanna Pujlecka	konstruktor		02.08.2010	
Sprawdzający:	mgr inż. Jacek Kruszyński	konstruktor	POM/0344/PWK/09	02.08.2010	
nr umowy 1423/IN/2010		tom: tom2 EP9-2101/4/2010			

Tytuł inwestycji:
Budowa Zajezdni Trolejbusowej w Lublinie przy ulicy Grygowej nr działek 1/27, 1/28, 1/30

Obiekt:
Hala obsługowo-naprawcza z zapleczem

Tytuł rysunku:
RUSZT STALOWY RSH-1

rys. nr archiwalny:	skala:	format:	nr kolejny:
	1:20	A-1	PAF-06

STROP NAD PARTEREM
WYLEWKA WH-1/8 I WH-1/9
szt.4 skala 1:50

GEOMETRIA WYLEWEK

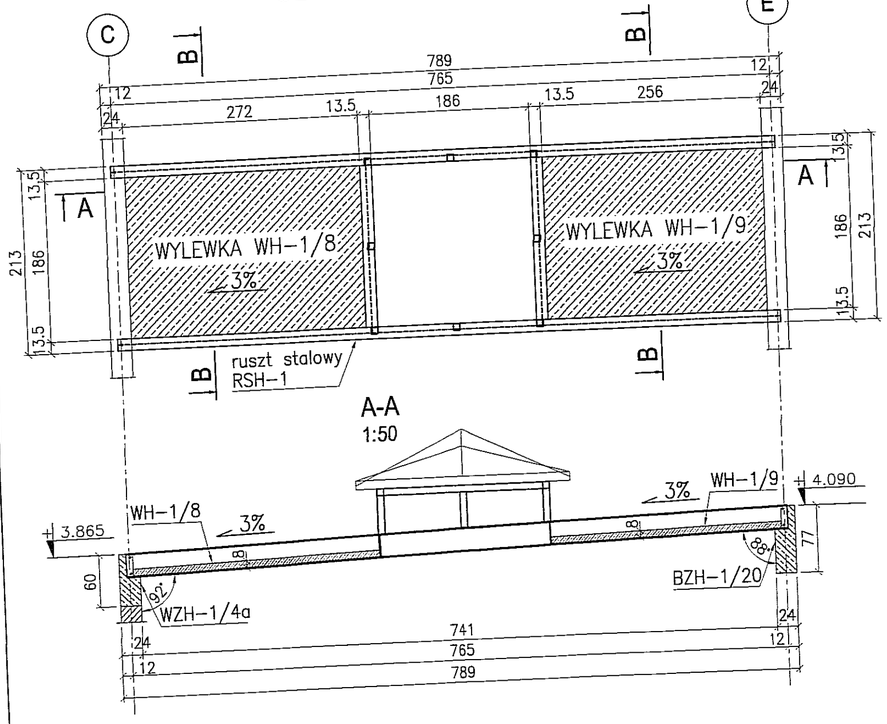

KONSTRUKCJA WYLEWEK
ZBROJENIE DOŁEM

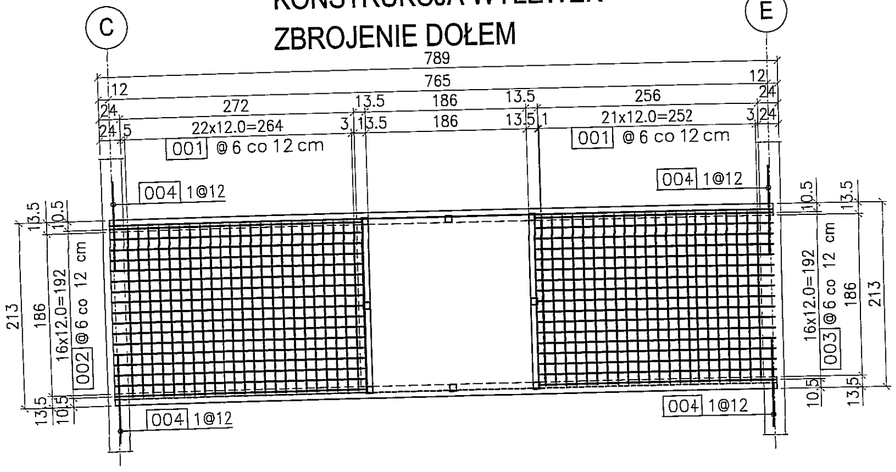

KONSTRUKCJA WYLEWEK
ZBROJENIE GÓRĄ

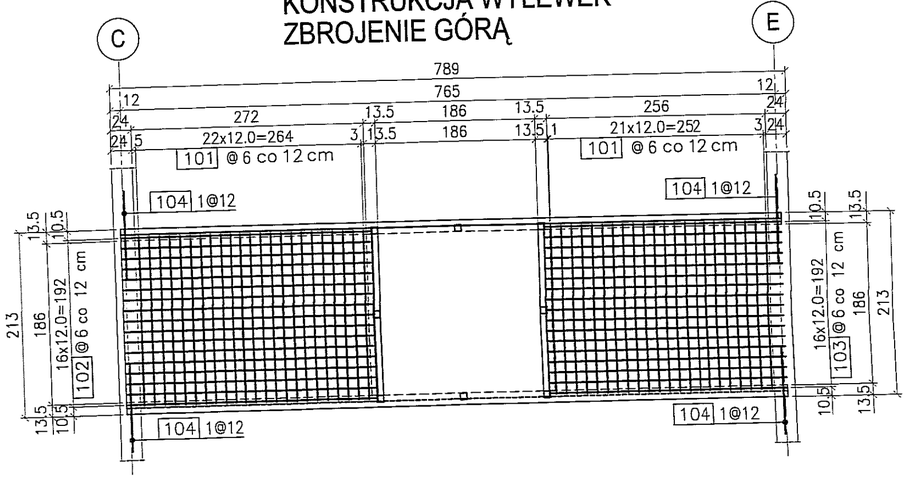

UWAGA:
1. Grubość płyt wylewek: 8 cm.
2. Spadek wylewek wynosi 3% w kierunku osi C.
3. Grubość otuliny prętów zbrojenia – 2cm.
4. Rysunek rozpatrywać wspólnie z rysunkami złożeniowymi oraz wspólnie z projektami branżowymi.
5. Pręty nr 004 i 104 przełożyć przez otwory belki stalowej rusztu RSH–1 i połączyć na zakład ze zbrojeniem wieńca żelbetowego WZH–1/4a w osi C oraz ze zbrojeniem belki żelbetowej BZH–1/20 w osi E.
6. Podane długości prętów zbrojenia wylewek uwzględniają nachylenie płyt wylewki.

X →
Y ↓

ZESTAWIENIE STALI ZBROJENIOWEJ

ZBROJENIE DOŁEM

Nr pręta	Średnica (mm) A-IIIN	Kierunek	Długość (cm)	Ilość sztuk	Rozstaw (cm)
001	6	Y	195	45	12
002	6	X	290	17	12
003	6	X	275	17	12
004	12	Y	100	4	–

ZBROJENIE GÓRĄ

Nr pręta	Średnica (mm) A-IIIN	Kierunek	Długość (cm)	Ilość sztuk	Rozstaw (cm)
101	6	Y	195	45	12
102	6	X	290	17	12
103	6	X	275	17	12
104	12	Y	100	4	–

BETON : B30 (C25/30)
STAL : Ø - A-0 St0S-b
STAL : # - A-III 34GS
STAL : @ - A-IIIN RB500 W

ZMIANA NR:	DATA:	TREŚĆ ZMIANY:
3		
2		
1		

KONSORCJUM:

Elektroprojekt® S.A. Oddział Lublin
Elektroprojekt S.A. Oddział w Lublinie, 20-447 Lublin, ul.Diamentowa 4, tel. 81 744 00 11; fax.81 744 19 45

Przedsiębiorstwo Wielobranżowe ELEKTROSYSTEM s.c. Pracownia Projektowa Urządzeń Elektroenergetycznych
ELEKTROSYSTEM s.c. 20-533 Lublin, ul.Przedwiośnie 3/15, tel./fax 081-740 58 24

PROMEX
PPW "PROMEX" SP. Z O.O. SPÓŁKA KOMANDYTOWA 80-290 Gdańsk, ul. W. Rejmonta 11, tel. 58 520 27 16, www.promex.com.pl

faza projektu: PROJEKT WYKONAWCZY
branża: KONSTRUKCJA

	imie, nazwisko	specjalność:	numer uprawn.	data:	podpis
Projektant:	mgr inż. Przemysław Napiórkowski	konstruktor	KUP/0091/POOK/05	02.08.2010	
Projektant:	mgr inż. Marek Krzyżanowski	konstruktor	UAN-N-8346/26/10/86	02.08.2010	
Opracowanie:	inż. Marta Nowak	konstruktor		02.08.2010	
Opracowanie:	mgr inż. Agata Drozda	konstruktor		02.08.2010	
Sprawdzający:	mgr inż. Jacek Kruszyński	konstruktor	POM/0344/PWOK/09	02.08.2010	

nr umowy: 1423/IN/2010
tom: tom2 EP9-2101/4/2010

Tytuł inwestycji:
Budowa Zajezdni Trolejbusowej w Lublinie przy ulicy Grygowej nr działek 1/27, 1/28, 1/30

Obiekt:
Hala obsługowo-naprawcza z zapleczem

Tytuł rysunku:
STROP NAD PARTEREM - WYLEWKA WH-1/8 I WH-1/9

rys. nr archiwalny:
skala: 1:50
format: A-2
nr kolejny: PAF-07

STROP NAD PARTEREM
WYLEWKA WH-1/10
szt.1 skala 1:50

ZBROJENIE DOŁEM

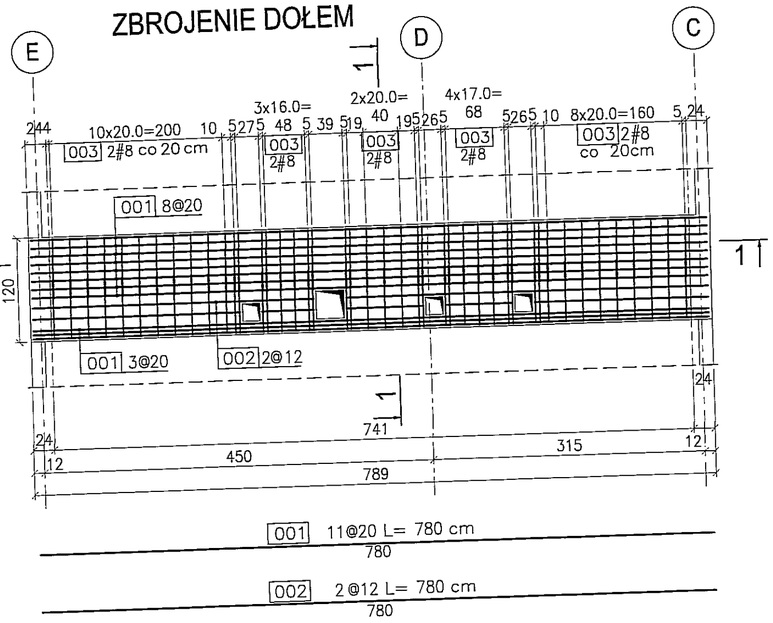

ZBROJENIE GÓRĄ

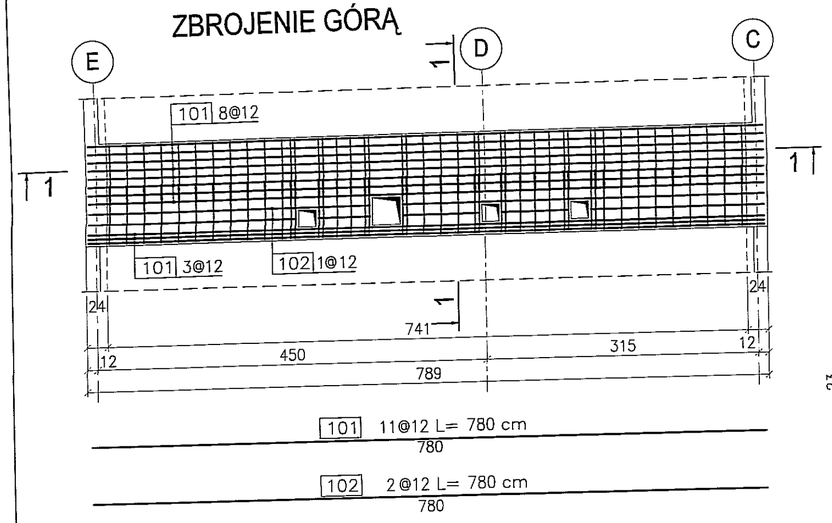

GEOMETRIA WYLEWKI

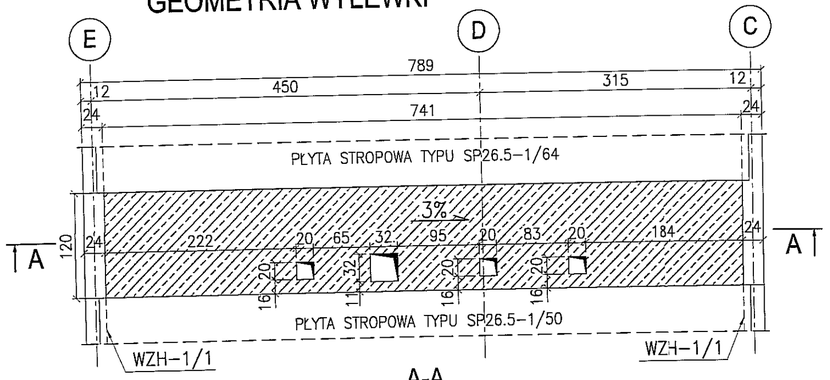

A-A
1:50

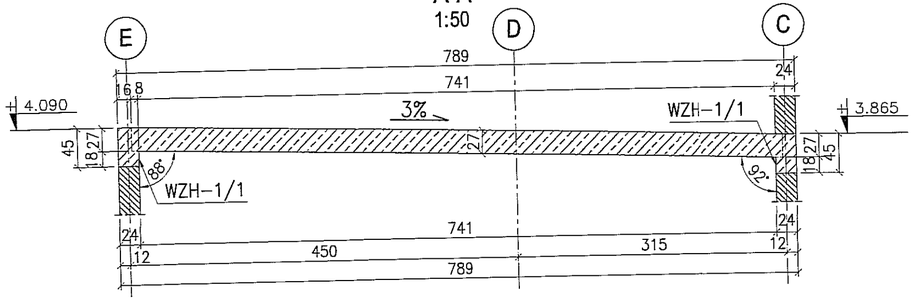

PRZEKRÓJ 1-1
1:20

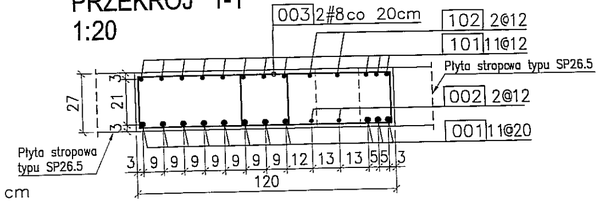

003 2x44#8 L= 194 cm

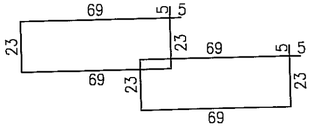

UWAGA:
1. Rozpatrywać wspólnie z rysunkami złożeniowymi.
2. Rysunek rozpatrywać wspólnie z projektami branżowymi.
3. Pręty nr 002 zbrojenia dolnego oraz pręt nr 102 zbrojenia górnego dociąć, dostosowując do geometrii otworów.
4. Podane długości prętów głównych zbrojenia wylewki uwzględniają nachylenie płyty wylewki.

BETON : B30 (C25/30)
STAL : Ø - A-0 St0S-b
STAL : # - A-III 34GS
STAL : @ - A-IIIN RB500 W

ZMIANA NR:	DATA:	TREŚĆ ZMIANY:
3		
2		
1		

KONSORCJUM:

Elektroprojekt B.A. Oddział Lublin
Elektroprojekt S.A. Oddział w Lublinie, 20-447 Lublin, ul.Diamentowa 4, tel. 81 744 00 11; fax.81 744 19 45

Przedsiębiorstwo Wielobranżowe ELEKTROSYSTEM s.c. Pracownia Projektowa Urządzeń Elektroenergetycznych
ELEKTROSYSTEM s.c. 20-533 Lublin, ul.Przedwiośnie 3/15, tel./fax 081-740 58 24

PROMEX
PPW "PROMEX" SP. Z O.O. SPÓŁKA KOMANDYTOWA, 80-290 Gdańsk, ul. W. Rejmonta 11, tel. 58 520 27 16, www.promex.com.pl

faza projektu: PROJEKT WYKONAWCZY
branża: KONSTRUKCJA

	imie, nazwisko	specjalność:	numer uprawn.	data:	podpis
Projektant:	mgr inż. Przemysław Napiórkowski	konstruktor	KUP/0091/POOK/05	02.08.2010	
Projektant:	mgr inż. Marek Krzyżanowski	konstruktor	UAN-N-8346/26/TO/86	02.08.2010	
Opracowanie:	inż. Marta Nowak	konstruktor		02.08.2010	
Opracowanie:	mgr inż. Agata Drozda	konstruktor		02.08.2010	
Sprawdzający:	mgr inż. Jacek Kruszyński	konstruktor	POM/0344/PWOK/09	02.08.2010	

nr umowy: 1423/IN/2010
tom: tom2 EP9-2101/4/2010

Tytuł inwestycji:
Budowa Zajezdni Trolejbusowej w Lublinie przy ulicy Grygowej nr działek 1/27, 1/28, 1/30

Obiekt:
Hala obsługowo-naprawcza z zapleczem

Tytuł rysunku:
STROP NAD PARTEREM - WYLEWKA WH-1/10

rys nr archiwalny:
skala: 1:50
format: A-3
nr kolejny: PAF-08

RUSZT STALOWY RSH-2 szt.2

skala: 1:20

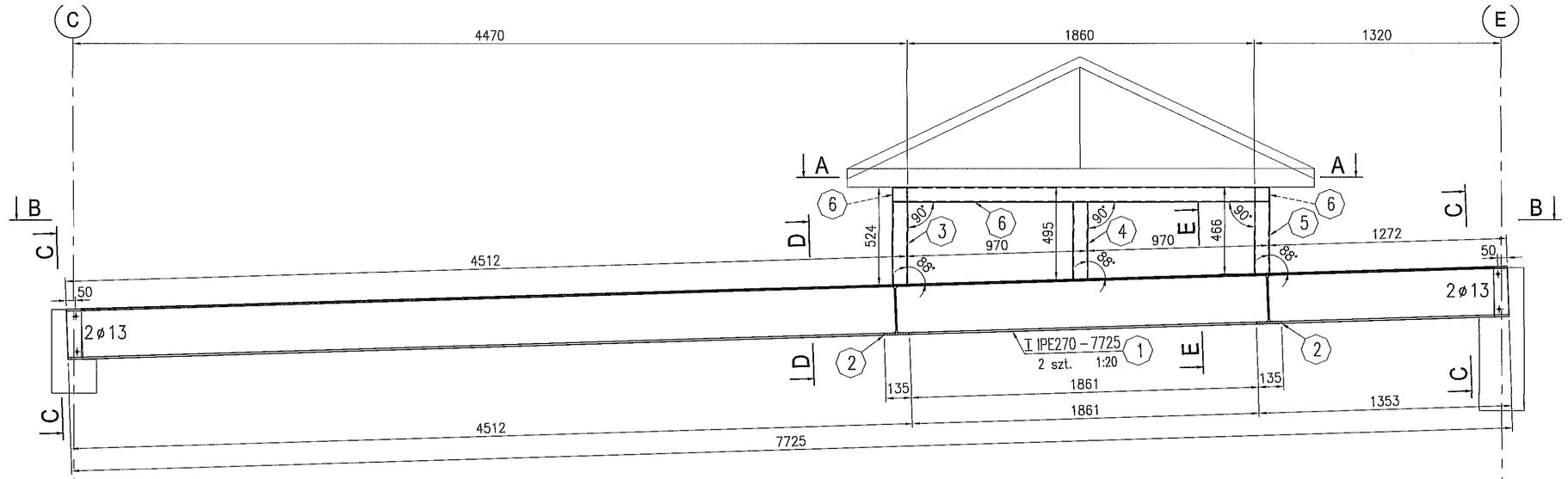

A-A- 1:20

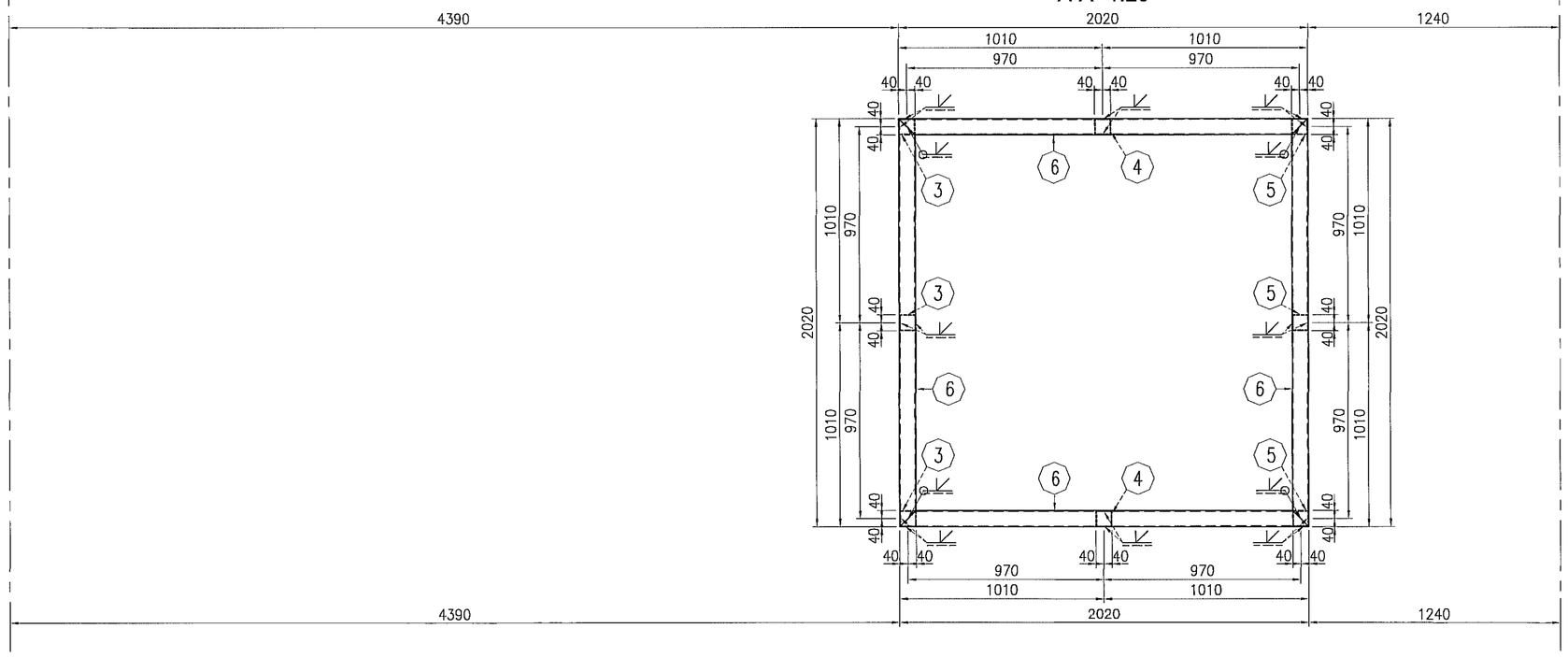

B-B- 1:20

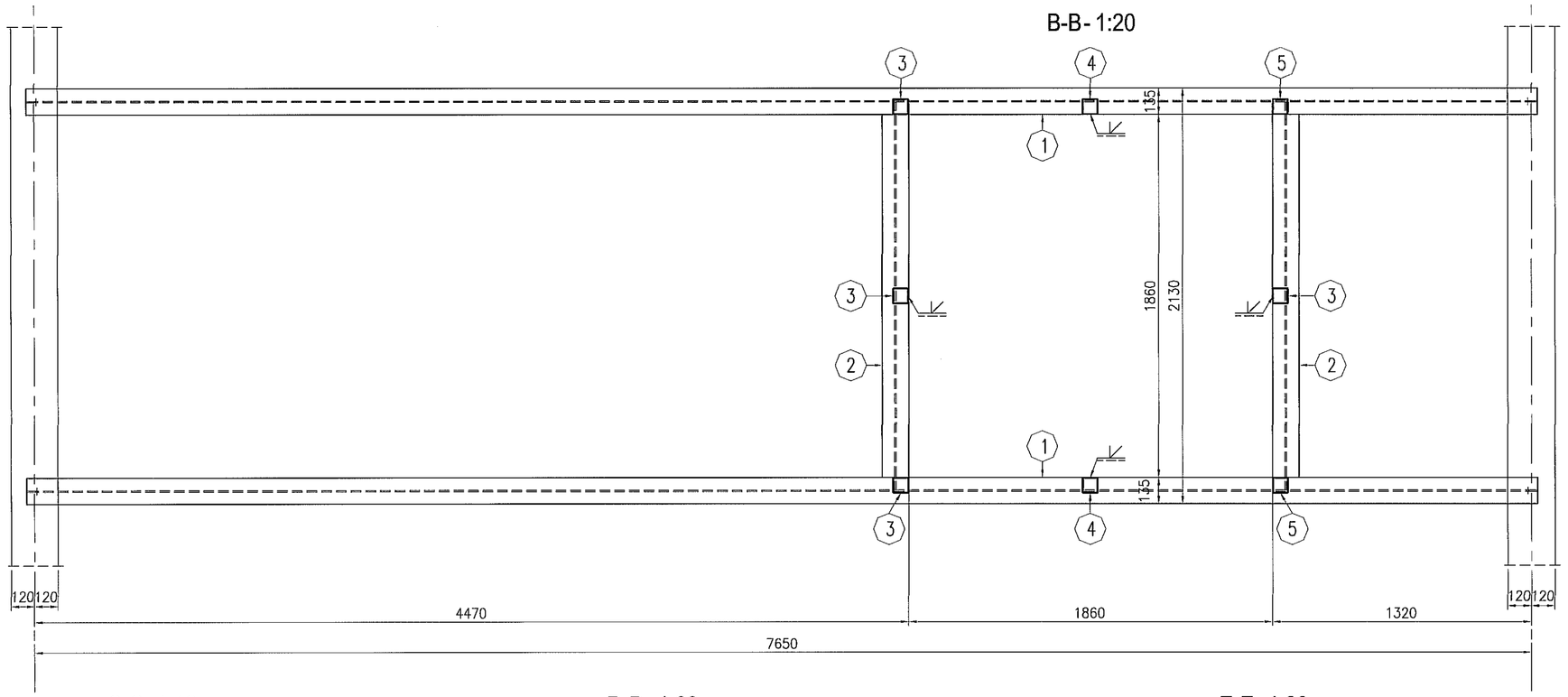

C-C- 1:10

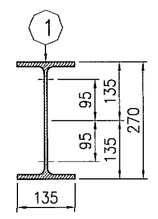

D-D- 1:20

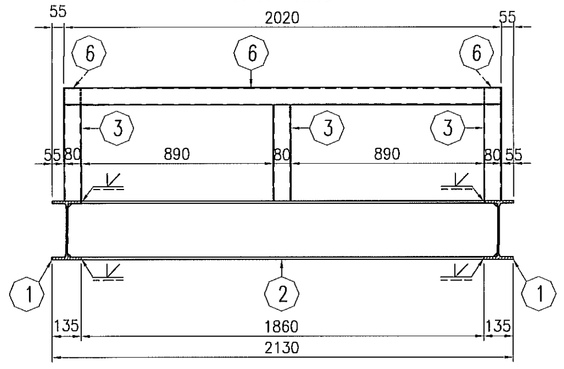

E-E- 1:20

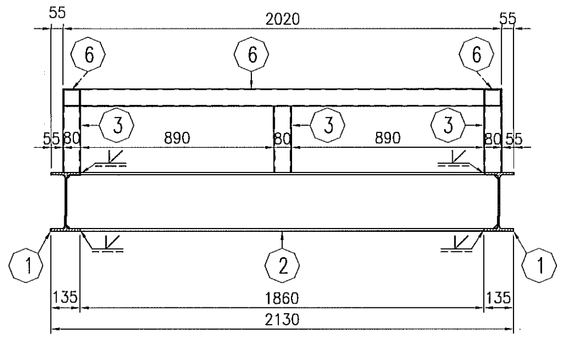

a-a- 1:20

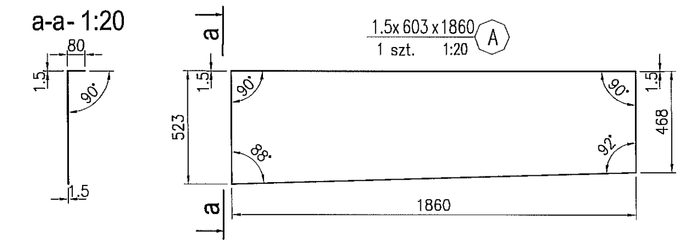

b-b- 1:10

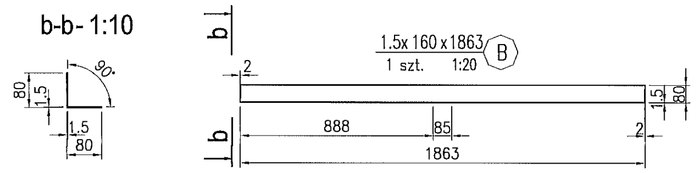

c-c- 1:20

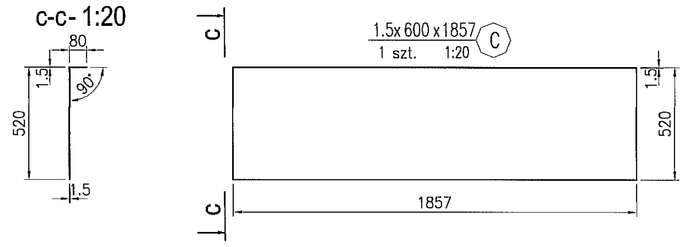

d-d- 1:10

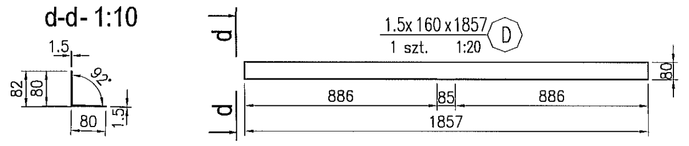

e-e- 1:20

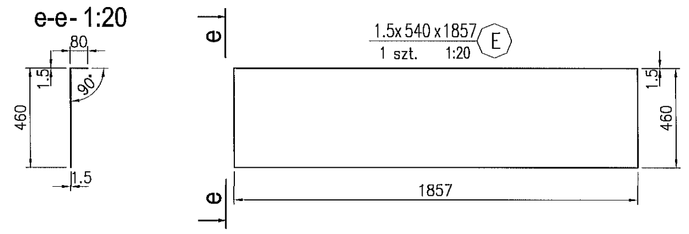

f-f- 1:10

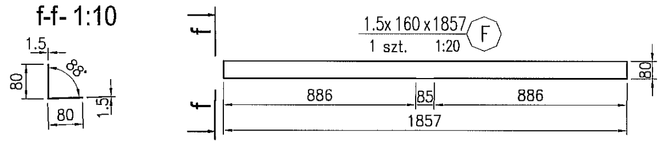

g-g- 1:20

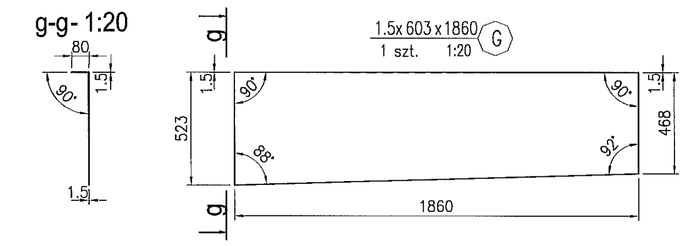

h-h- 1:10

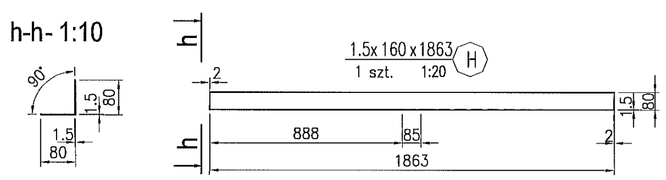

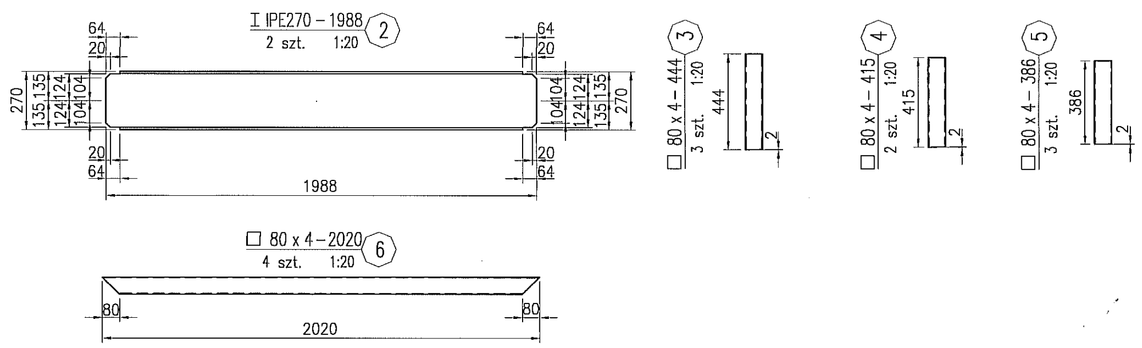

BLACHY OBUDOWY OTWORU NAŚWIETLA- 1:10

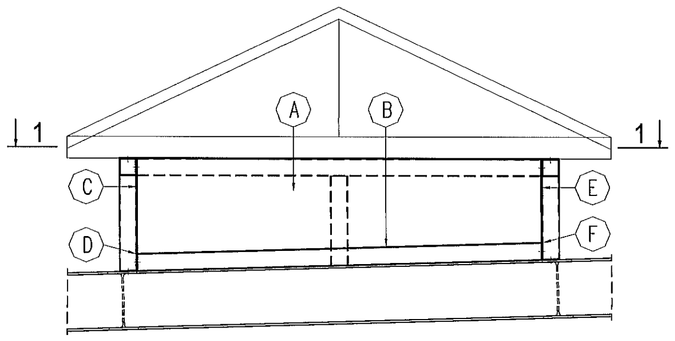

1-1- 1:20

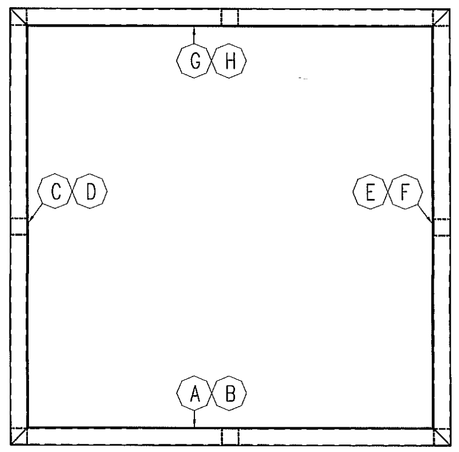

UWAGI:

1. Ruszt należy spawać spoiną pachwinową obwodową a=3mm, a w miejscach zaznaczonych wg rysunku szczegółowego.
2. Rysunek rusztu rozpatrywać wspólnie z rysunkiem wylewek PAF–10.
3. Ruszt zabezpieczyć ogniochronnie po montażu.

KLASA ODPORNOŚCI ELEMENTÓW BUDYNKU	
KONSTRUKCJA DACHU	R 30
PRZEKRYCIE DACHU	RE 30

STAL : S320GD

STAL : St3S (wg PN); S235JRG2 (wg EN)

ELEKTRODY - wg PN-EN 499
DRUTY I PRĘTY (MIG/MAG i TIG) - wg PN-EN 440
DRUTY RDZENIOWE (MIG/MAG) - wg PN-EN 758

zabezpieczenie ogniochronne: R 30
klasa konstrukcji: 2

3 strefa śniegowa wg PN-80/B-02010/Az1:2006
I strefa wiatrowa wg PN-B-02011:1977/Az1:2009

ZMIANA NR:	DATA:	TREŚĆ ZMIANY:
3		
2		
1		

KONSORCJUM:

Elektroprojekt S.A. Oddział Lublin
Elektroprojekt S.A. Oddział w Lublinie 20-447 Lublin, ul.Diamentowa 4 tel. 81 744 00 11; fax.81 744 19 46

Przedsiębiorstwo Wielobranżowe ELEKTROSYSTEM s.c. Pracownia Projektowa Urządzeń Elektroenergetycznych
ELEKTROSYSTEM s.c. 20-533 Lublin, ul.Przedwiośnie 3/15 tel./fax 081-740 58 24

PROMEX
PPW "PROMEX" SP. Z O.O. SPÓŁKA KOMANDYTOWA 80-290 Gdańsk, ul. W. Rejmonta 11 tel. 58 520 27 16, www.promex.com.pl

fazа projektu:	branża:			
PROJEKT WYKONAWCZY	KONSTRUKCJA			
	imię, nazwisko	specjalność:	numer uprawn.	data:	podpis
Projektant:	mgr inż. Przemysław Hopiórkowski	konstruktor	KUP/0089/POOK/05	02.08.2010	
Projektant:	mgr inż. Marek Krzytanowski	konstruktor	MAN-N-8346/25/70/86	02.08.2010	
Opracowanie:	mgr inż. Aleksandra Piejśćka	konstruktor		02.08.2010	
Opracowanie:	Joanna Pajewska	konstruktor		02.08.2010	
Sprawdzający:	mgr inż. Jacek Kruszyński	konstruktor	PDM/0344/PWKK/09	02.08.2010	

nr umowy: 1423/IN/2010 — tom: tom2 EP9-2101/4/2010

Tytuł inwestycji:
Budowa Zajezdni Trolejbusowej w Lublinie przy ulicy Grygowej nr działek 1/27, 1/28, 1/30

Obiekt:
Hala obsługowo-naprawcza z zapleczem

Tytuł rysunku:
RUSZT STALOWY RSH-2

rys. nr archiwalny:	skala:	format:	nr kolejny:
	1:20	A-1	PAF-09

STROP NAD PARTEREM
WYLEWKA WH-1/11, WH-1
i WH-1/12

skala

GEOMETRIA WYLEWEK

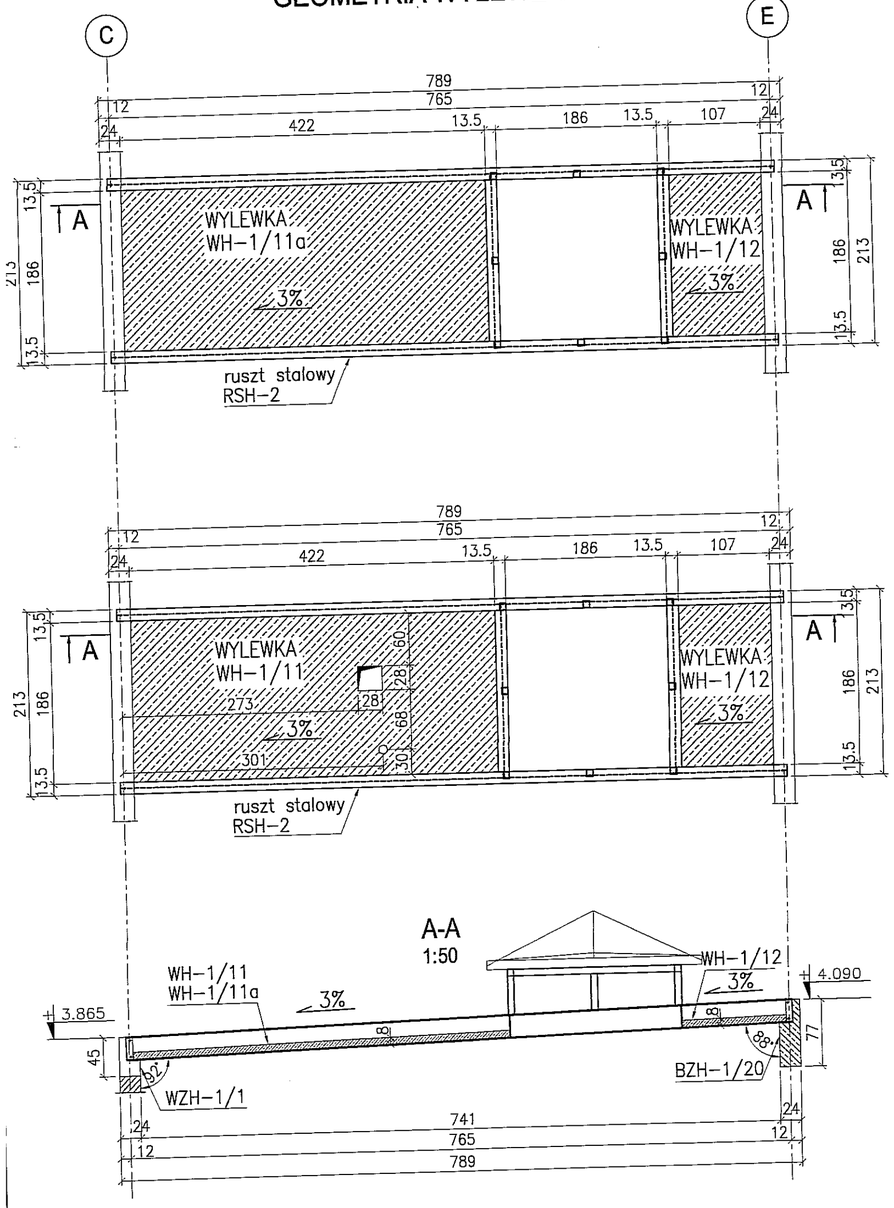

KONSTRUKCJA WYLEWKI WH-1/11 ZBROJENIE DOŁEM szt.1

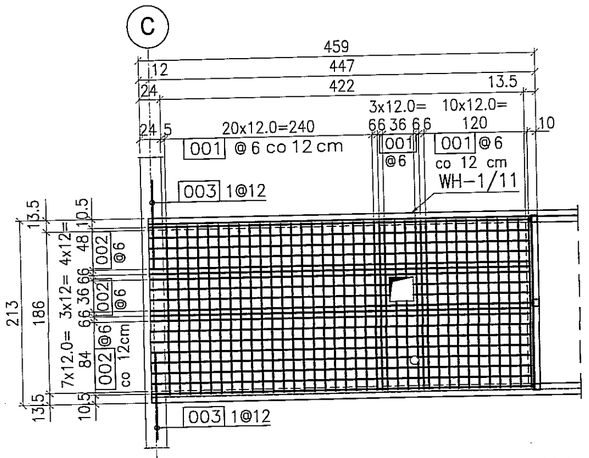

KONSTRUKCJA WYLEWKI WH-1/11 ZBROJENIE GÓRĄ szt.1

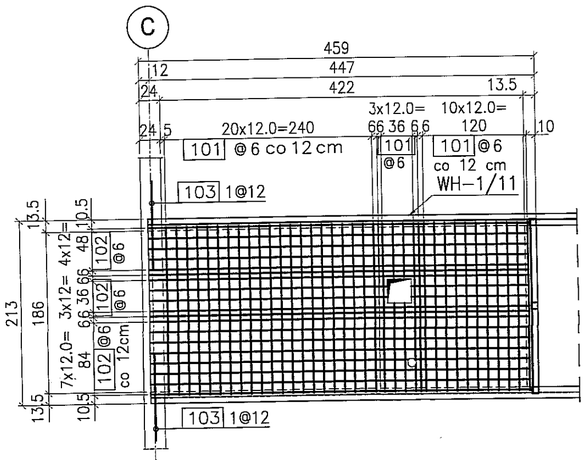

KONSTRUKCJA WYLEWKI WH-1/11a ZBROJENIE DOŁEM szt.1

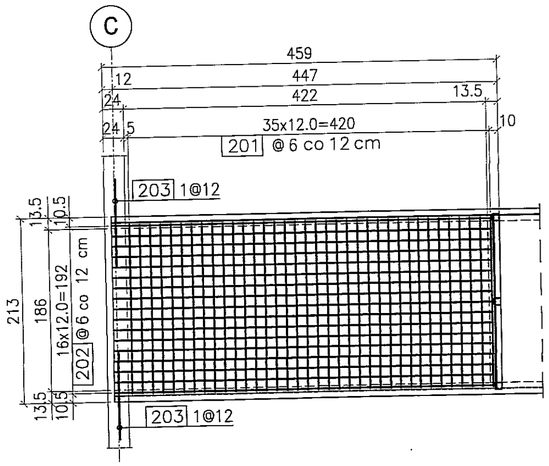

KONSTRUKCJA WYLEWKI WH-1/11a ZBROJENIE GÓRĄ szt.1

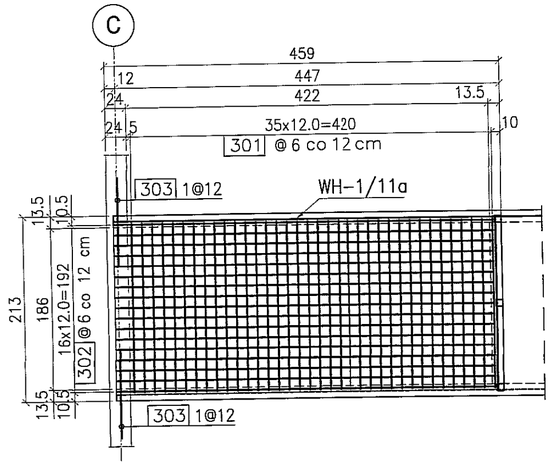

KONSTRUKCJA WYLEWKI WH-1/12 ZBROJENIE DOŁEM szt.2

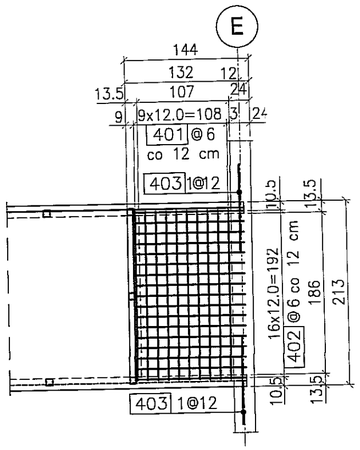

KONSTRUKCJA WYLEWKI WH-1/12 ZBROJENIE GÓRĄ szt.2

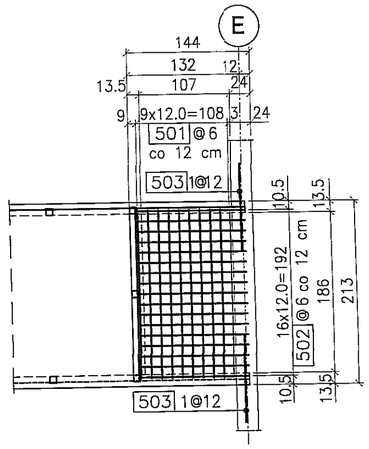

UWAGA:

1. Grubość płyt wylewek: 8 cm.
2. Spadek wylewek wynosi 3% w kierunku osi C.
3. Grubość otuliny prętów zbrojenia – 2cm.
4. Rysunek rozpatrywać wspólnie z rysunkami złożeniowymi oraz wspólnie z projektami branżowymi.
5. Pręty nr 003; 103; 203; 303; 403; 503 przełożyć przez otwory belki stalowej rusztu RSH–1 i połączyć na zakład ze zbrojeniem wieńca żelbetowego WZH–1/1 w osi C oraz ze zbrojeniem belki żelbetowej BZH–1/20 w osi E.
6. Podane długości prętów zbrojenia wylewek uwzględniają nachylenie płyt wylewki.
7. W miejscach otworów dociąć pręty.

BETON : B30 (C25/30)
STAL : Ø - A-0 St0S-b
STAL : # - A-III 34GS
STAL : @ - A-IIIN RB500 W

X
Y

ZESTAWIENIE STALI ZBROJENIOWEJ

WYLEWKA WH–1/11

ZBROJENIE DOŁEM

Nr pręta	Średnica (mm) A–IIIN	Kierunek	Długość (cm)	Ilość sztuk	Rozstaw (cm)
001	6	Y	195	38	12
002	6	X	440	19	12
003	12	Y	100	2	–

ZBROJENIE GÓRĄ

Nr pręta	Średnica (mm) A–IIIN	Kierunek	Długość (cm)	Ilość sztuk	Rozstaw (cm)
101	6	Y	195	45	12
102	6	X	440	19	12
103	12	Y	100	2	–

WYLEWKA WH–1/11a

ZBROJENIE DOŁEM

Nr pręta	Średnica (mm) A–IIIN	Kierunek	Długość (cm)	Ilość sztuk	Rozstaw (cm)
201	6	Y	195	45	12
202	6	X	440	19	12
203	12	Y	100	2	–

ZBROJENIE GÓRĄ

Nr pręta	Średnica (mm) A–IIIN	Kierunek	Długość (cm)	Ilość sztuk	Rozstaw (cm)
301	6	Y	195	45	12
302	6	X	440	19	12
303	12	Y	100	2	–

WYLEWKA WH–1/12

ZBROJENIE DOŁEM

Nr pręta	Średnica (mm) A–IIIN	Kierunek	Długość (cm)	Ilość sztuk	Rozstaw (cm)
401	6	Y	195	10	12
402	6	X	125	17	12
403	12	Y	100	4	–

ZBROJENIE GÓRĄ

Nr pręta	Średnica (mm) A–IIIN	Kierunek	Długość (cm)	Ilość sztuk	Rozstaw (cm)
501	6	Y	195	10	12
502	6	X	125	17	12
503	12	Y	100	4	–

ZMIANA NR:	DATA:	TREŚĆ ZMIANY:
3		
2		
1		

KONSORCJUM:

Elektroprojekt® S.A.
Oddział Lublin
Elektroprojekt S.A. Od
20-447 Lublin, ul.Diam
tel. 81 744 00 11; fax.8

Przedsiębiorstwo Wielobranżowe ELEKTROSYSTEM s.c.
Pracownia Projektowa Urządzeń Elektroenergetycznych
ELEKTROSYSTEM
20-633 Lublin, ul.Pr
tel./fax 081-740 58

PROMEX
PPW "PROMEX" SP. Z O.O. SPÓŁKA K
80-290 Gdańsk, ul. W. Rejmonta 11
tel. 58 520 27 16, www.promex.com.pl

faza projektu:	branża:
PROJEKT WYKONAWCZY	KONSTRUKCJA

	imie, nazwisko	specjalność:	numer uprawn.	data
Projektant:	mgr inż. Przemysław Napiórkowski	konstruktor	KUP/0091/POOK/05	02.
Projektant:	mgr inż. Marek Krzyżanowski	konstruktor	UAN–N–8346/26/TO/86	02.
Opracowanie:	inż. Marta Nowak	konstruktor		02.
Opracowanie:	mgr inż. Agata Drozda	konstruktor		02.
Sprawdzający:	mgr inż. Jacek Kruszyński	konstruktor	POM/0344/PWOK/09	02.

nr umowy: 1423/IN/2010
tom: tom2 EP9-2101/

Tytuł inwestycji:
Budowa Zajezdni Trolejbusowej w Lublinie przy uli
nr działek 1/27, 1/28, 1/30

Obiekt:
Hala obsługowo-naprawcza z zapleczem

Tytuł rysunku:
STROP NAD PARTEREM - WYLEWKA WH-1
WH-1/11a I WH-1/12

rys nr archiwalny:
skala: 1:50
format: A-2
nr

STROP NAD PARTEREM
WYLEWKA WH-1/13
szt.1 skala 1:50

GEOMETRIA WYLEWKI

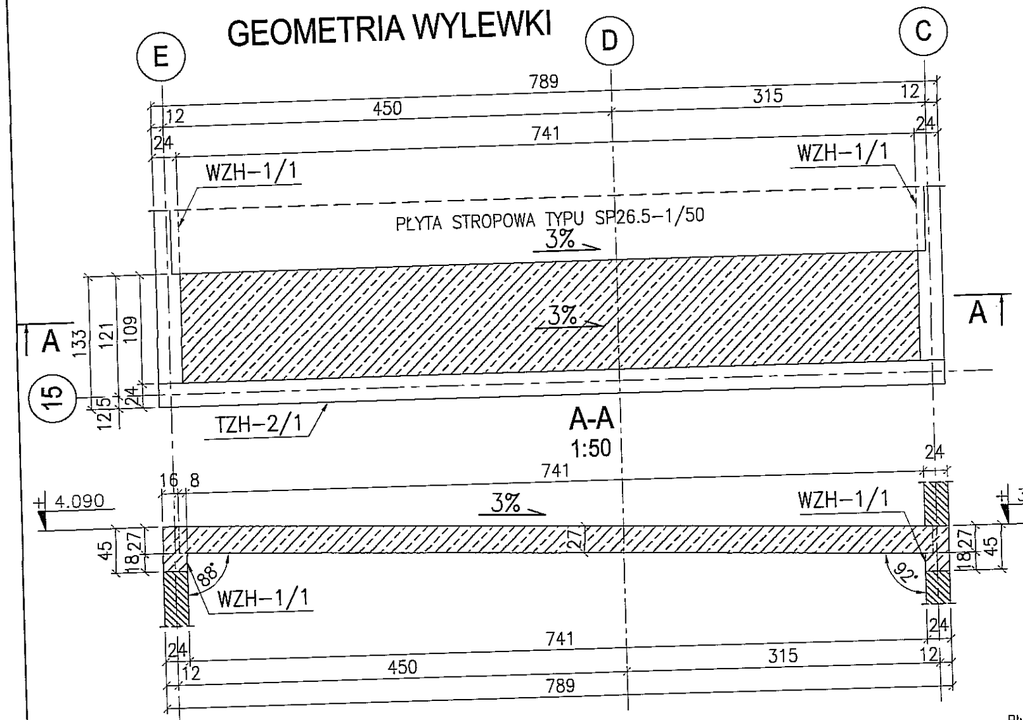

A-A
1:50

PRZEKRÓJ 1-1
1:50

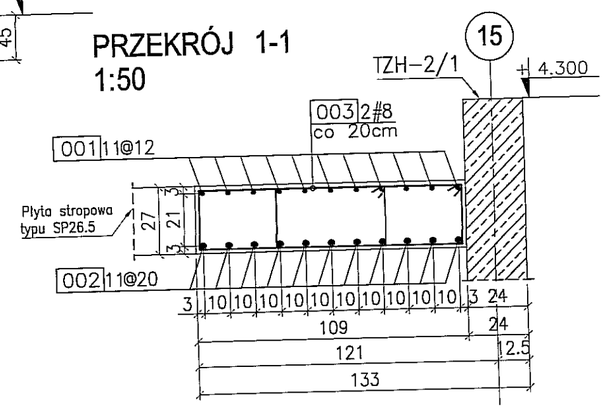

KONSTRUKCJA WYLEWKI

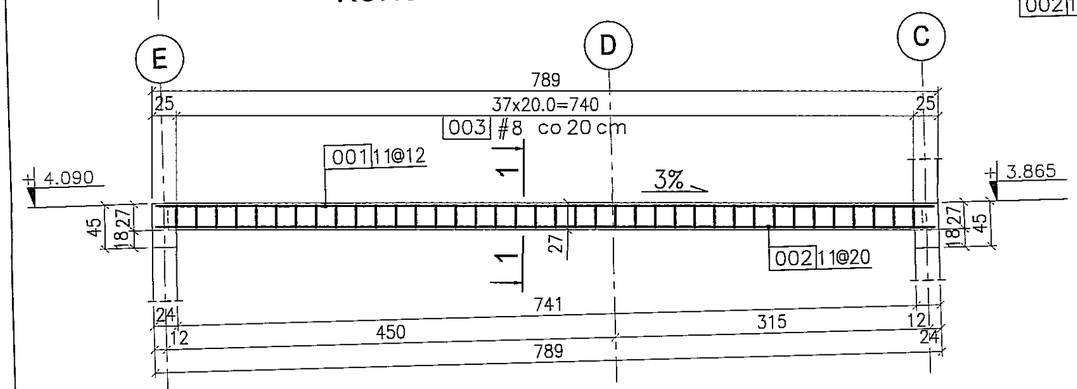

003 2x38#8 L= 206 cm
co 20cm

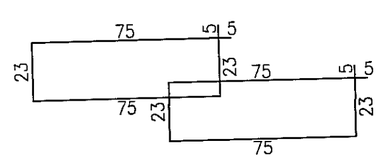

001 11@12 L= 780 cm
780

002 11@20 L= 780 cm
780

UWAGA:
1. Rozpatrywać wspólnie z rysunkami złożeniowymi.
2. Rysunek rozpatrywać wspólnie z projektami branżowymi.

BETON : B30 (C25/30)
STAL : Ø - A-0 St0S-b
STAL : # - A-III 34GS
STAL : @ - A-IIIN RB500 W

ZMIANA NR:	DATA:	TREŚĆ ZMIANY:
3		
2		
1		

KONSORCJUM:

Elektroprojekt® S.A.
Oddział Lublin
Elektroprojekt S.A. Oddział w Lublinie
20-447 Lublin, ul.Diamentowa 4
tel. 81 744 00 11; fax.81 744 19 45

Przedsiębiorstwo Wielobranżowe ELEKTROSYSTEM s.c.
Pracownia Projektowo Urządzeń Elektroenergetycznych
ELEKTROSYSTEM s.c.
20-533 Lublin, ul.Przedwiośnie 3/15
tel./fax 081-740 58 24

PROMEX
PPW "PROMEX" SP. Z O.O. SPÓŁKA KOMANDYTOWA
80-299 Gdańsk, ul. W. Rejmonta 11
tel. 58 520 27 16, www.promex.com.pl

faza projektu: PROJEKT WYKONAWCZY
branża: KONSTRUKCJA

	imie, nazwisko	specjalność:	numer uprawn.	data:	podpis:
Projektant:	mgr inż. Przemysław Napiórkowski	konstruktor	KUP/0091/POOK/05	02.08.2010	
Projektant:	mgr inż. Marek Krzyżanowski	konstruktor	UAN-N-8346/26/10/86	02.08.2010	
Opracowanie:	inż. Marta Nowak	konstruktor		02.08.2010	
Opracowanie:	mgr inż. Agata Drozda	konstruktor		02.08.2010	
Sprawdzający:	mgr inż. Jacek Kruszyński	konstruktor	POM/0344/PWOK/09	02.08.2010	

nr umowy: 1423/IN/2010
tom: tom2 EP9-2101/4/2010

Tytuł inwestycji:
Budowa Zajezdni Trolejbusowej w Lublinie przy ulicy Grygowej
nr działek 1/27, 1/28, 1/30

Obiekt:
Hala obsługowo-naprawcza z zapleczem

Tytuł rysunku:
STROP NAD PARTEREM - WYLEWKA WH-1/13

rys nr archiwalny:
skala: 1:50
format: A-3
nr kolejny: PAF-11

STROP NAD PIĘTREM
WYLEWKA WH-2/1
szt.1 skala 1:50

GEOMETRIA WYLEWKI

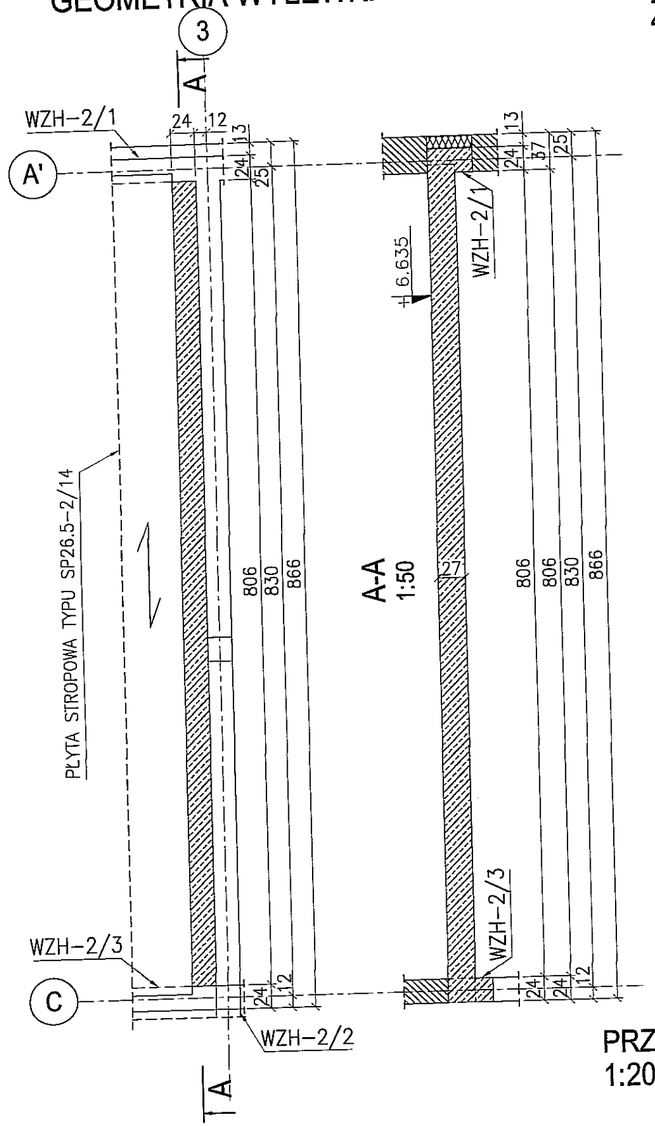

KONSTRUKCJA WYLEWKI ZBROJENIE DOŁEM

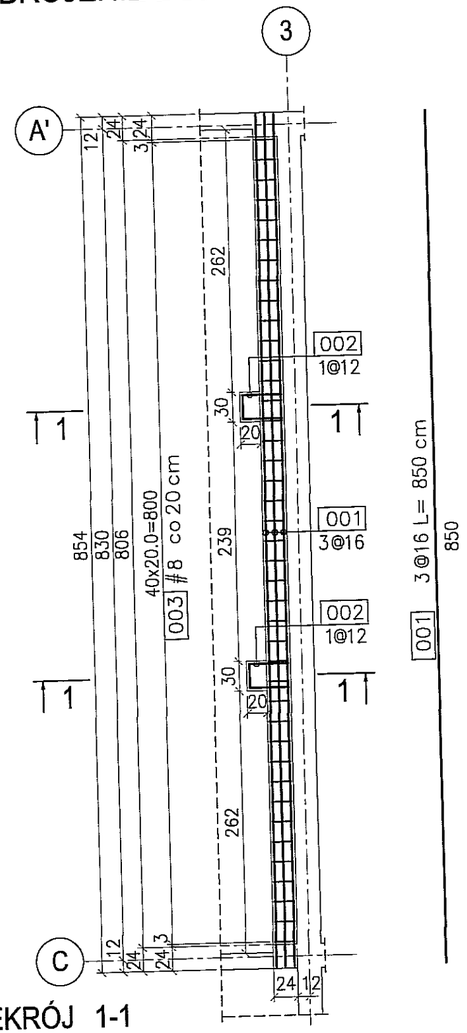

KONSTRUKCJA WYLEWKI ZBROJENIE GÓRĄ

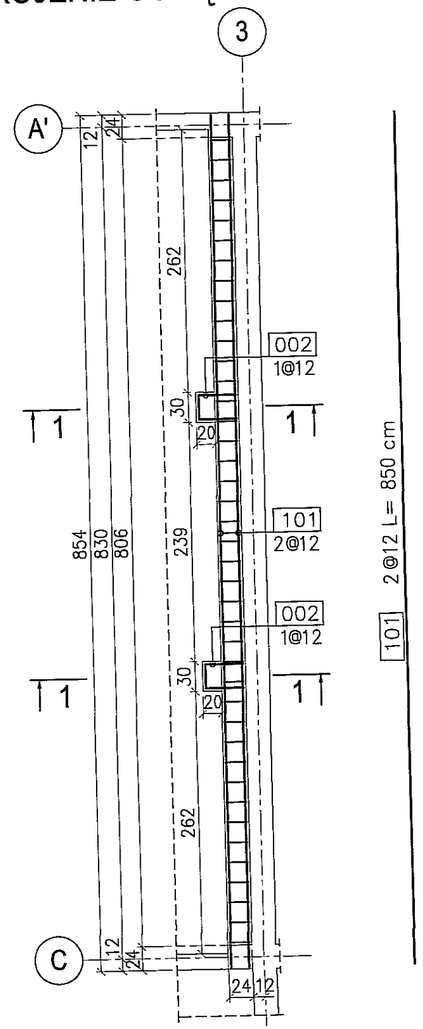

PRZEKRÓJ 1-1
1:20

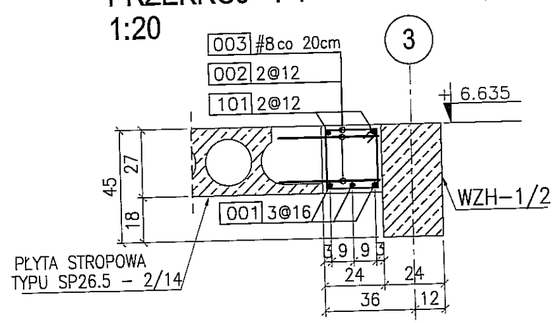

002 4@12 L= 102 cm

003 41#8 L= 96 cm
co 20cm

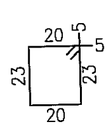

UWAGA:
1. Rozpatrywać wspólnie z rysunkami złożeniowymi.
2. Rysunek rozpatrywać wspólnie z projektami branżowymi.
3. Płytę SP-2/14 naciąć na montażu zgodnie z rysunkiem w celu połączenia z wylewką WH-2/1.

BETON : B30 (C25/30)
STAL : Ø - A-0 St0S-b
STAL : # - A-III 34GS
STAL : @ - A-IIIN RB500 W

ZMIANA NR:	DATA:	TREŚĆ ZMIANY:
3		
2		
1		

KONSORCJUM:

Elektroprojekt® S.A. Oddział Lublin
Elektroprojekt S.A. Oddział w Lublinie
20-447 Lublin, ul.Diamentowa 4
tel. 81 744 00 11; fax.81 744 19 45

Przedsiębiorstwo Wielobranżowe ELEKTROSYSTEM s.c.
Pracownia Projektowa Urządzeń Elektroenergetycznych
ELEKTROSYSTEM s.c.
20-533 Lublin, ul.Przedwiośnie 3/15
tel./fax 081-740 58 24

PROMEX
PPW "PROMEX" SP. Z O.O. SPÓŁKA KOMANDYTOWA
80-290 Gdańsk, ul. W. Rejmonta 11
tel. 58 520 27 16, www.promex.com.pl

faza projektu: PROJEKT WYKONAWCZY
branża: KONSTRUKCJA

	imię, nazwisko	specjalność:	numer uprawn.	data:	podpis
Projektant:	mgr inż. Przemysław Napiórkowski	konstruktor	KUP/0091/POOK/05	02.08.2010	
Projektant:	mgr inż. Marek Krzyżanowski	konstruktor	UAN-N-8346/26/10/86	02.08.2010	
Opracowanie:	inż. Marta Nowak	konstruktor		02.08.2010	
Opracowanie:	mgr inż. Agata Drozda	konstruktor		02.08.2010	
Sprawdzający:	mgr inż. Jacek Kruszyński	konstruktor	POM/0344/PWOK/09	02.08.2010	

nr umowy: 1423/IN/2010
tom: tom2 EP9-2101/4/2010

Tytuł inwestycji:
Budowa Zajezdni Trolejbusowej w Lublinie przy ulicy Grygowej
nr działek 1/27, 1/28, 1/30

Obiekt:
Hala obsługowo-naprawcza z zapleczem

Tytuł rysunku:
STROP NAD PARTEREM - WYLEWKA WH-2/1

rys nr archiwalny:	skala:	format:	nr kolejny:
	1:50	A-3	PAF-12

STROP NAD PIĘTR
WYLEWKA WH-2/2
szt.1 skala 1

GEOMETRIA WYLEWKI

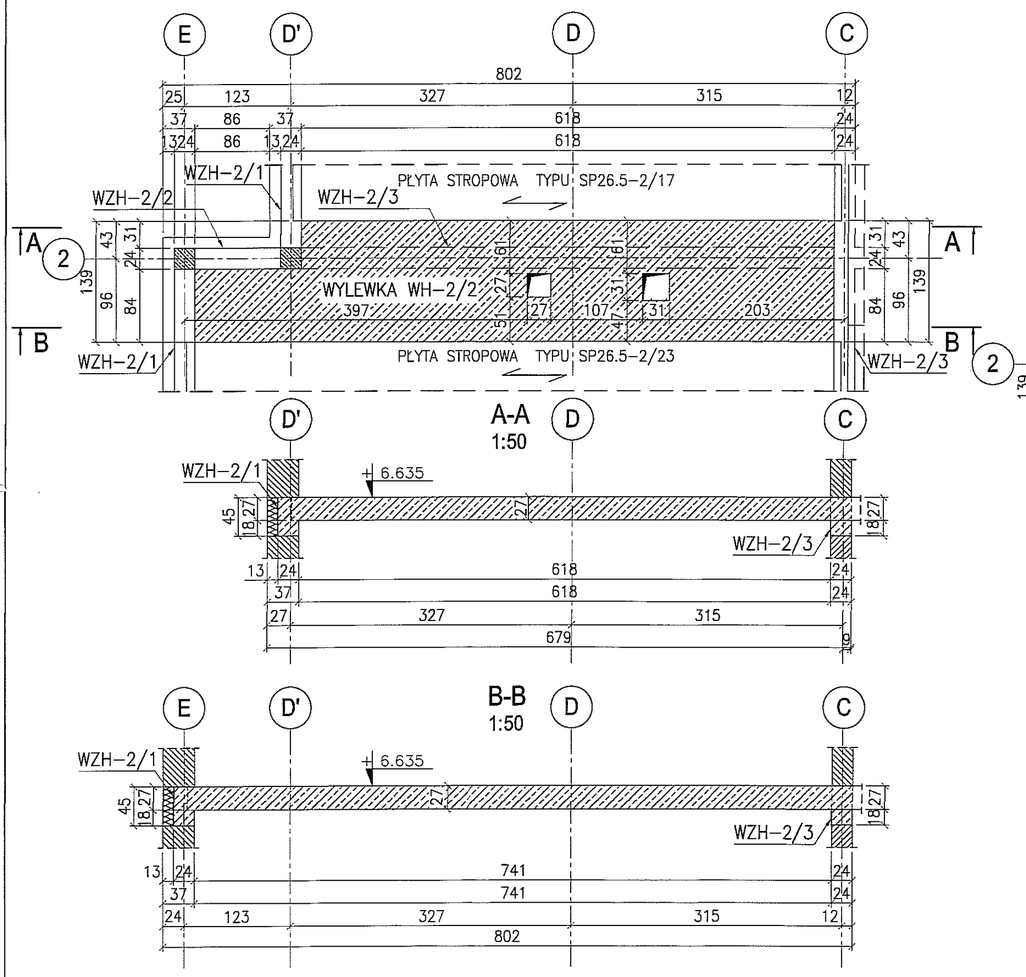

PRZEKRÓJ 1-1
1:20

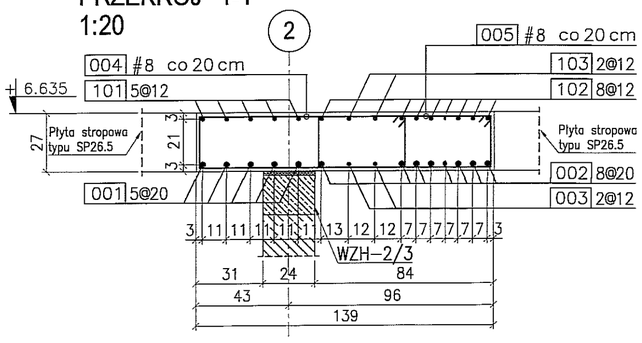

PRZEKRÓJ 2-2
1:20

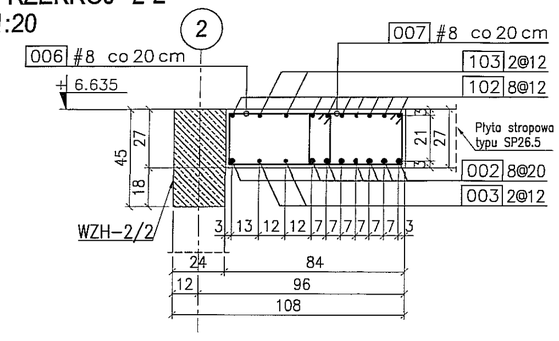

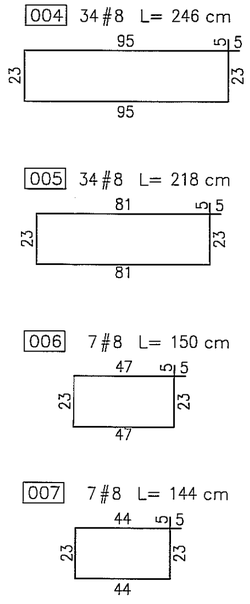

KONSTRUKCJA WYLEWKI
ZBROJENIE DOŁEM

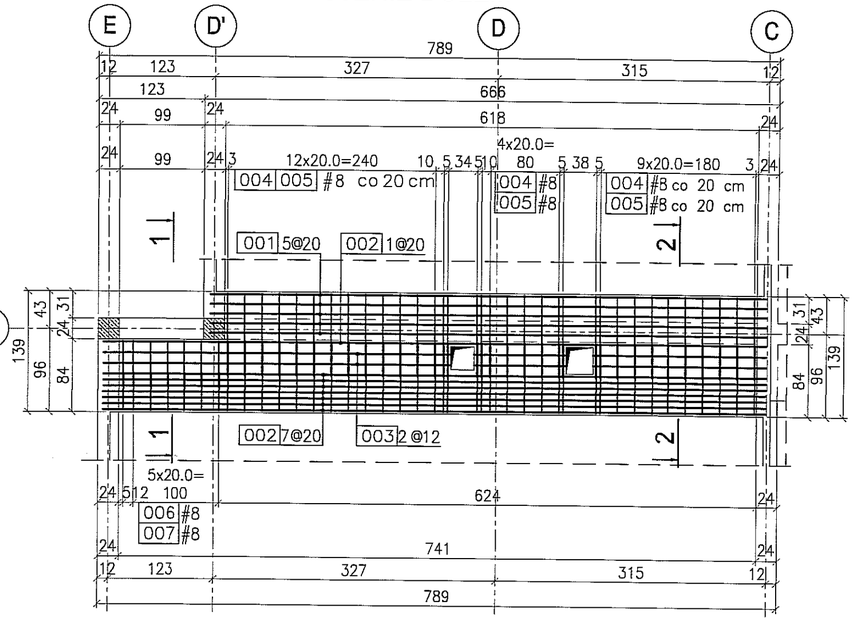

001 5@20 L= 645 cm
645

002 8@20 L= 770 cm
770

003 2@12 L= 770 cm
770

KONSTRUKCJA WYLEWKI
ZBROJENIE GÓRĄ

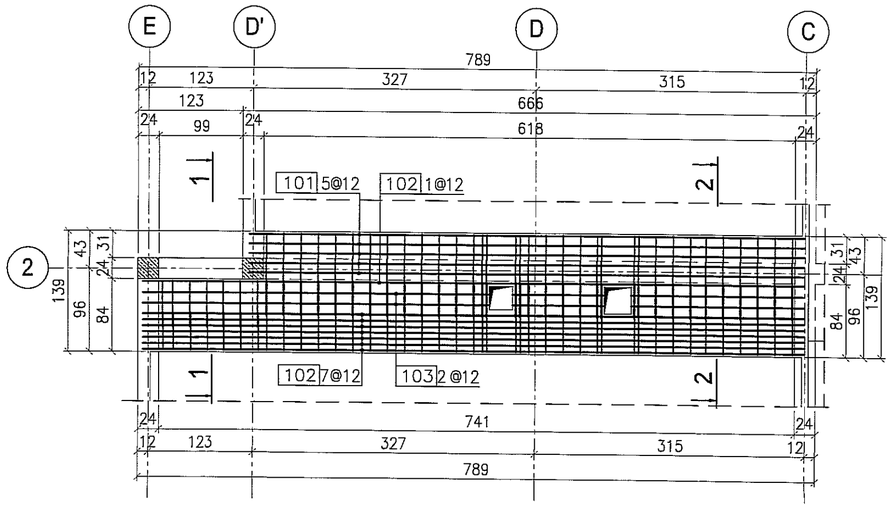

101 5@12 L= 645 cm
645

102 5@12 L= 770 cm
770

103 2@12 L= 770 cm
770

UWAGA:
1. Grubość płyt wylewek: 27 cm.
2. Grubość otuliny prętów zbrojenia – 2cm.
3. Poziom wierzchu płyt wylewek wynosi +6.635 p.p.p.
4. Rysunek rozpatrywać wspólnie z rysunkami złożeniowym
5. Pręt nr 003 zbrojenia dolnego oraz pręt nr 103 zbroj górnego dostosować do otworów w płycie wylewki.

BETON : B30 (C25/30)
STAL : Ø - A-0 St0S-b
STAL : # - A-III 34GS
STAL : @ - A-IIIN RB500 W

ZMIANA NR:	DATA:	TREŚĆ ZMIANY:
3		
2		
1		

KONSORCJUM:

Elektroprojekt® S.A. Oddział Lublin
Elektroprojekt S.A. Oddział w Lubl 20-447 Lublin, ul.Diamentowa 4 tel. 81 744 00 11; fax.81 744 19 4

Przedsiębiorstwo Wielobranżowe ELEKTROSYSTEM s.c. Pracownia Projektowa Urządzeń Elektroenergetycznych
ELEKTROSYSTEM s.c. 20-533 Lublin, ul.Przedwiośnie tel./fax 081-740 58 24

PROMEX
PPW "PROMEX" SP. Z O.O. SPÓŁKA KOMANDYTO 80-290 Gdańsk, ul. W. Rejmonta 11 tel. 58 520 27 16, www.promex.com.pl

faza projektu: PROJEKT WYKONAWCZY
branża: KONSTRUKCJA

	imie, nazwisko	specjalność:	numer uprawn.	data:
Projektant:	mgr inż. Przemysław Napiórkowski	konstruktor	KUP/0091/POOK/05	02.08.2010
Projektant:	mgr inż. Marek Krzyżanowski	konstruktor	LUAN-N-8346/26/10/86	02.08.2010
Opracowanie:	inż. Marta Nowak	konstruktor		02.08.2010
Opracowanie:	mgr inż. Agata Drozda	konstruktor		02.08.2010
Sprawdzający:	mgr inż. Jacek Kruszyński	konstruktor	POM/0344/PWOK/09	02.08.2010

nr umowy: 1423/IN/2010
tom: tom2 EP9-2101/4/2010

Tytuł inwestycji:
Budowa Zajezdni Trolejbusowej w Lublinie przy ulicy Gryg nr działek 1/27, 1/28, 1/30

Obiekt:
Hala obsługowo-naprawcza z zapleczem

Tytuł rysunku:
STROP NAD PARTEREM - WYLEWKA WH-2/2

rys nr archiwalny:
skala: 1:50
format: A-3
nr kolejny: PAF-

STROP NAD PIĘTREM
WYLEWKA WH-2/3; WH-2
WH-2/5

sz
skala 1:

GEOMETRIA WYLEWEK

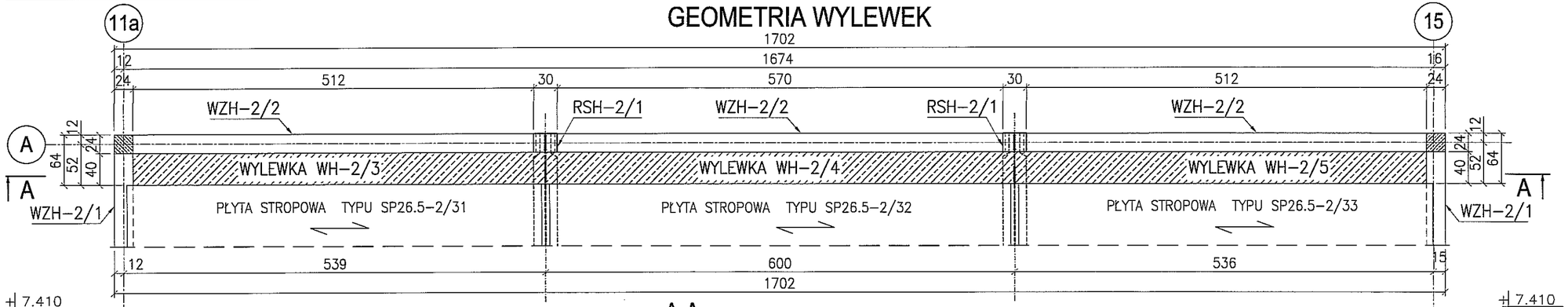

A-A
1:50

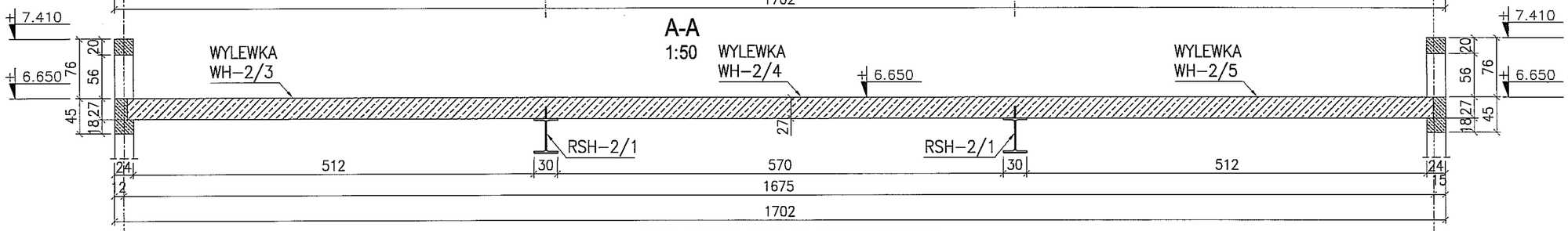

KONSTRUKCJA WYLEWEK

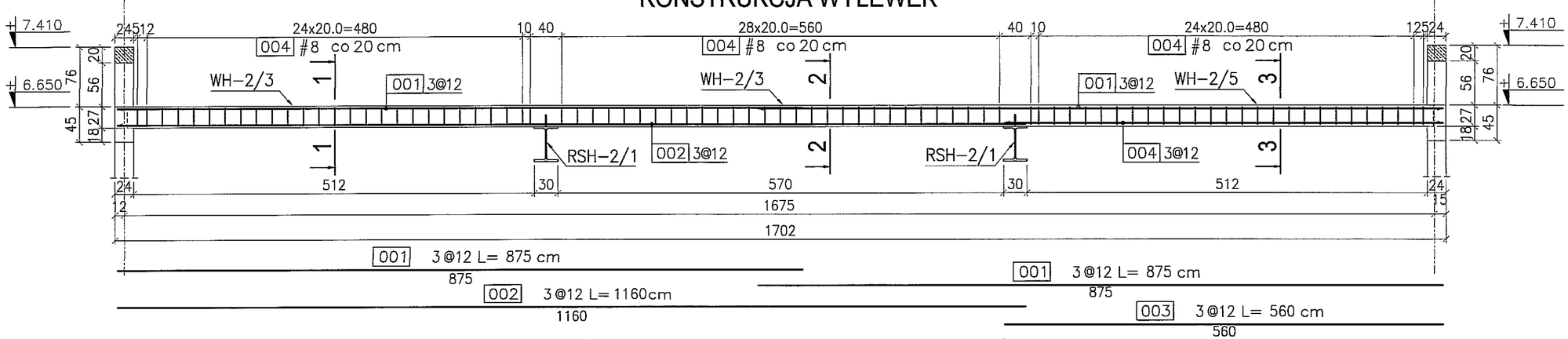

PRZEKRÓJ 1-1
1:20

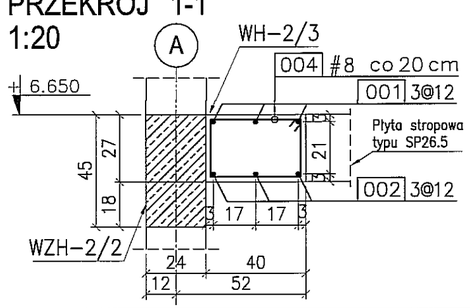

PRZEKRÓJ 2-2
1:20

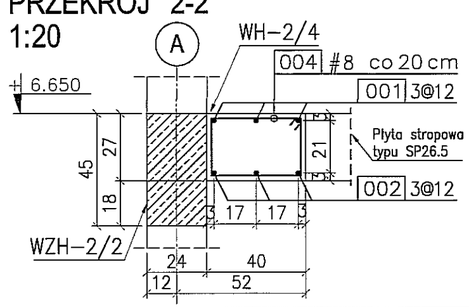

PRZEKRÓJ 3-3
1:20

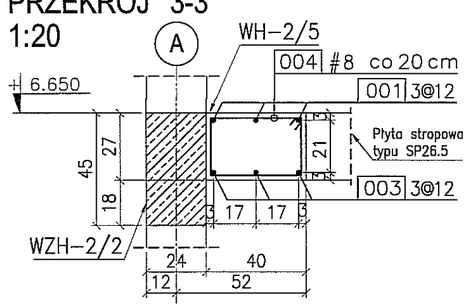

004 83#8 L= 128 cm

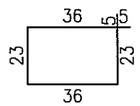

UWAGA:
1. Grubość płyt wylewek: 27 cm.
2. Grubość otuliny prętów zbrojenia – 2cm.
3. Poziom wierzchu płyt wylewek wynosi +6.650 p.p.p.
4. Rysunek rozpatrywać wspólnie z rysunkami złożeniowy oraz z rysunkiem PAF–15.

BETON : B30 (C25/30)
STAL : Ø - A-0 St0S-b
STAL : # - A-III 34GS
STAL : @ - A-IIIN RB500 W

ZMIANA NR:	DATA:	TREŚĆ ZMIANY:
3		
2		
1		

KONSORCJUM:

Elektroprojekt® S.A.
Oddział Lublin
Elektroprojekt S.A. Oddział w Lu
20-447 Lublin, ul.Diamentowa 4
tel. 81 744 00 11; fax.81 744 19

Przedsiębiorstwo Wielobranżowe ELEKTROSYSTEM s.c.
Pracownia Projektowa Urządzeń Elektroenergetycznych
ELEKTROSYSTEM s.c.
20-533 Lublin, ul.Przedwiośnie
tel./fax 081-740 58 24

PROMEX
PPW "PROMEX" SP. Z O.O. SPÓŁKA KOMANDY
80-290 Gdańsk, ul. W. Rejmonta 11
tel. 58 520 27 16, www.promex.com.pl

fazo projektu:			branża:	
PROJEKT WYKONAWCZY			KONSTRUKCJA	
	imie, nazwisko	specjalność:	numer uprawn.	data:
Projektant:	mgr inż. Przemysław Napiórkowski	konstruktor	KUP/0091/POOK/05	02.08.2010
Projektant:	mgr inż. Marek Krzyżanowski	konstruktor	UAN-N-8346/26/10/86	02.08.2010
Opracowanie:	inż. Marta Nowak	konstruktor		02.08.2010
Opracowanie:	mgr inż. Agata Drozda	konstruktor		02.08.2010
Sprawdzjący:	mgr inż. Jacek Kruszyński	konstruktor	POM/0344/PWOK/09	02.08.2010

nr umowy: 1423/IN/2010
tom: tom2 EP9-2101/4/201

Tytuł inwestycji:
Budowa Zajezdni Trolejbusowej w Lublinie przy ulicy Gry
nr działek 1/27, 1/28, 1/30

Obiekt:
Hala obsługowo-naprawcza z zapleczem

Tytuł rysunku:
STROP NAD PIĘTREM
WYLEWKA WH-2/3; WH-2/4; WH-2/5

rys nr archiwalny:	skala:	format:	nr kolejny:
	1:50	A-3	PAF-

RYGIEL STALOWY RSH-2/1 szt.2

skala: 1:20

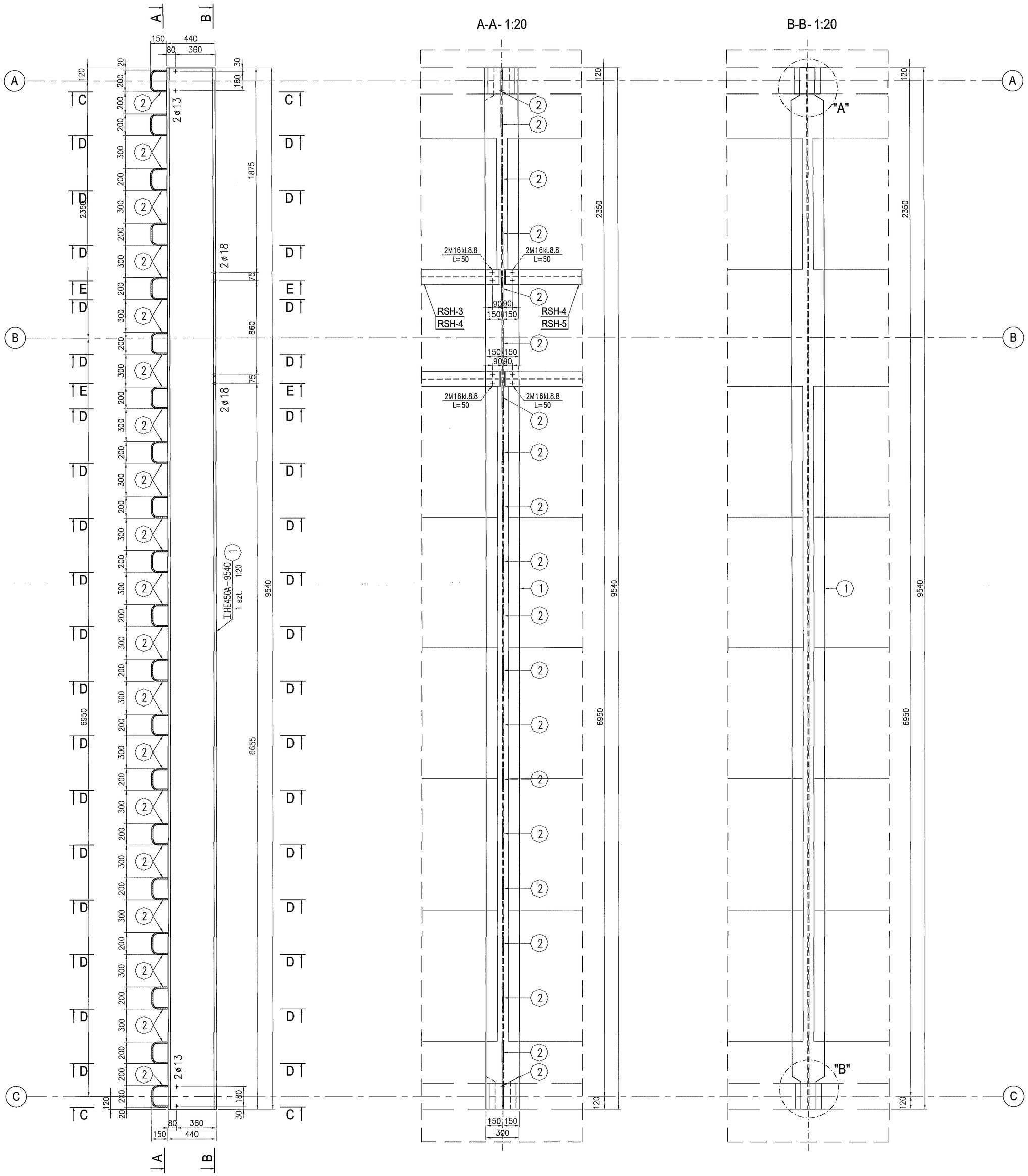

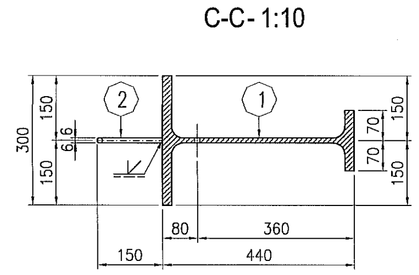

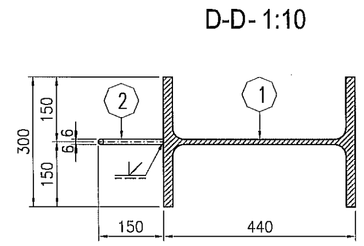

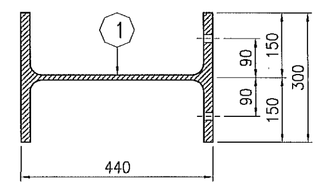

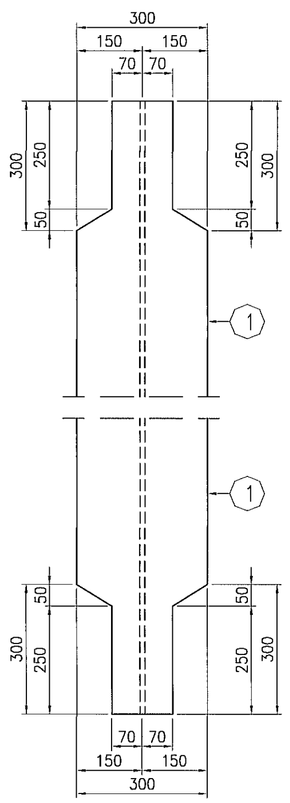

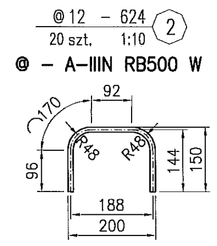

UWAGI:

1. Rysunek rygla rozpatrywać wspólnie z rysunkiem PAE–21; PAE–22; PAE–24; PAF–16; PAF–18; PAF–20.
2. Rygiel zabezpieczyć ogniochronnie po montażu.

CHARAKTERYSTYKA ŚRUB:
ŚRUBY NIE SPRĘŻANE:

KLASA 8.8
ŚRUBA M 16x 50 B–Fe/Zn5 PN–EN ISO 4014
NAKRĘTKA M 16–8–B–Fe/Zn5 PN–EN ISO 4032
PODKŁADKA 17 HV–200 Fe/Zn5 PN–EN ISO 7089

KLASA ODPORNOŚCI ELEMENTÓW BUDYNKU	
KONSTRUKCJA DACHU	R 30
PRZEKRYCIE DACHU	RE 30

STAL : 18G2A (wg PN); S355J2G3 (wg EN)

ELEKTRODY - wg PN-EN 499
DRUTY I PRĘTY (MIG/MAG i TIG) - wg PN-EN 440
DRUTY RDZENIOWE (MIG/MAG) - wg PN-EN 758

zabezpieczenie ogniochronne: R 30
klasa konstrukcji: 2

STAL : @ - A-IIIN RB500 W

3 strefa śniegowa wg PN-80/B-02010/Az1:2006
I strefa wiatrowa wg PN-B-02011:1977/Az1:2009

ZMIANA NR:	DATA:	TREŚĆ ZMIANY:
3		
2		
1		

KONSORCJUM:

Elektroprojekt S.A. Oddział Lublin
Elektroprojekt S.A. Oddział w Lublinie 20-447 Lublin, ul.Diamentowa 4 tel. 81 744 00 11; fax.81 744 10 45

Przedsiębiorstwo Wdrożeniowe ELEKTROSYSTEM s.c. Producenta Projektowo Urządzeń Elektroenergetycznych
ELEKTROSYSTEM s.c. 20-533 Lublin, ul.Przedwiośnie 3/15 tel.fax 081-740 58 24

PROMEX
PPW "PROMEX" SP. Z O.O. SPÓŁKA KOMANDYTOWA 80-299 Gdańsk, ul. W. Rejmonta 11 tel. 58 520 27 16, www.promex.com.pl

faza projektu:	branża:				
PROJEKT WYKONAWCZY	KONSTRUKCJA				
	imię, nazwisko	specjalność:	numer uprawn.	data:	podpis
Projektant:	mgr inż. Przemysław Niepiórkowski	konstruktor	KUP/0091/POOK/05	02.08.2010	
Projektant:	mgr inż. Marek Krzyżanowski	konstruktor	UAN–N–8346/26/10/68	02.08.2010	
Opracowanie:	mgr inż. Aleksandra Piepiórka	konstruktor		02.08.2010	
Opracowanie:	Joanna Pojewska	konstruktor		02.08.2010	
Sprawdzający:	mgr inż. Jacek Kruszyński	konstruktor	POM/0344/PWK/09	02.08.2010	

nr umowy: 1423/IN/2010
tom: tom2 EP9-2101/4/2010

Tytuł inwestycji:
Budowa Zajezdni Trolejbusowej w Lublinie przy ulicy Grygowej nr działek 1/27, 1/28, 1/30

Obiekt:
Hala obsługowo-naprawcza z zapleczem

Tytuł rysunku:
RYGIEL STALOWY RSH-2/1

rys nr archiwalny:	skala:	format:	nr kolejny:
	1:20	A-1	PAF-15

RUSZT STALOWY RSH-3 szt.1

skala: 1:20

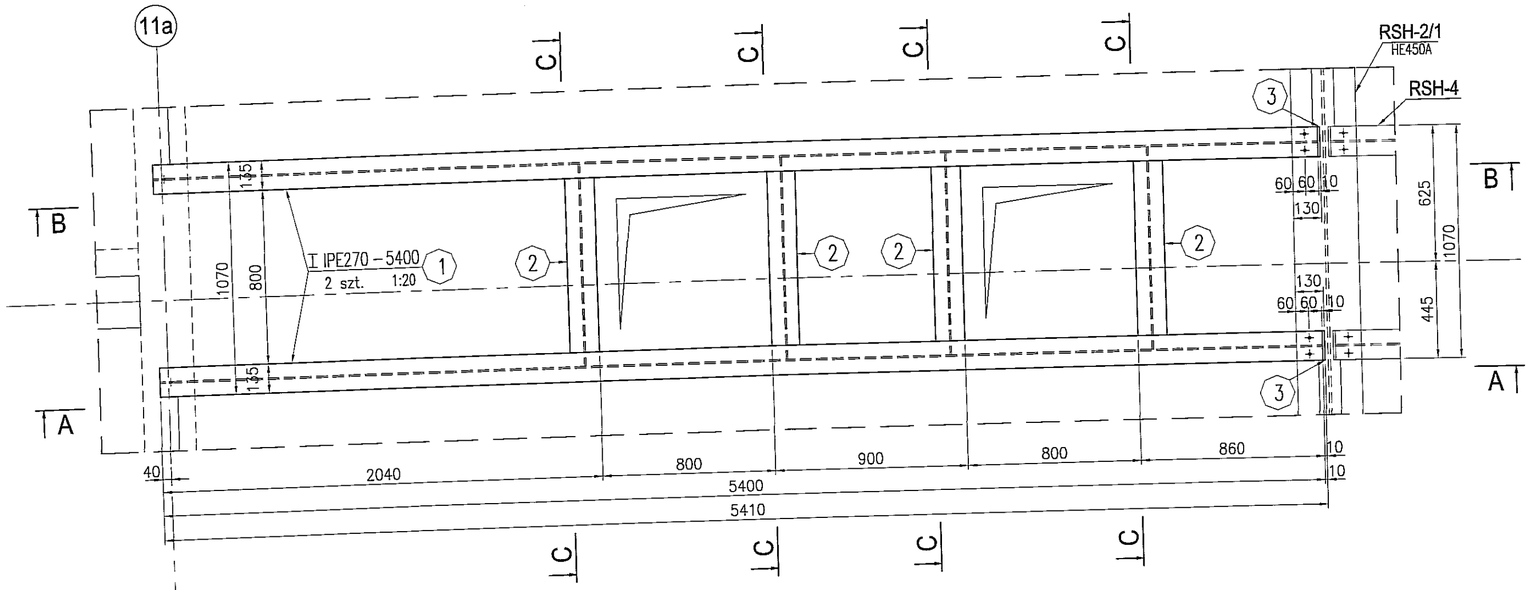

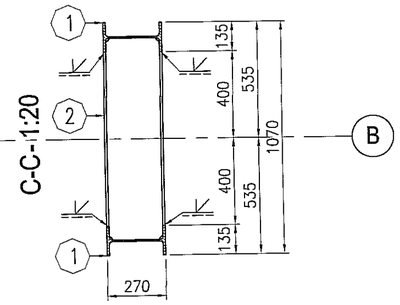

A-A- 1:20

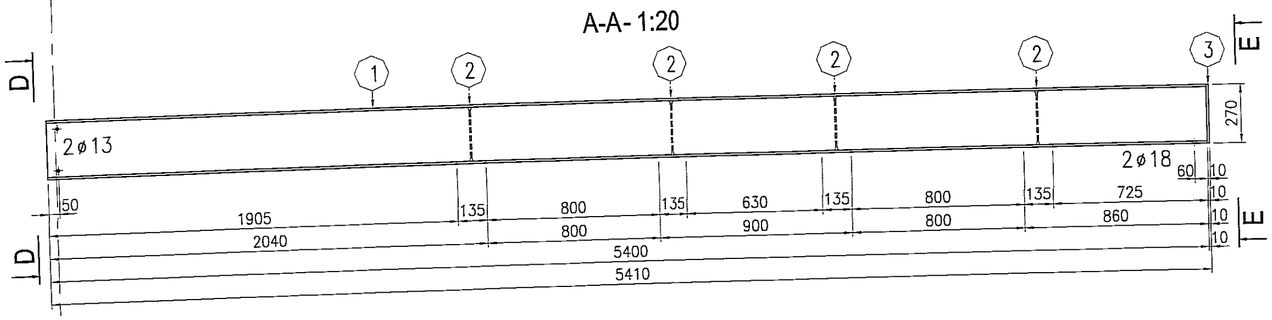

B-B- 1:20

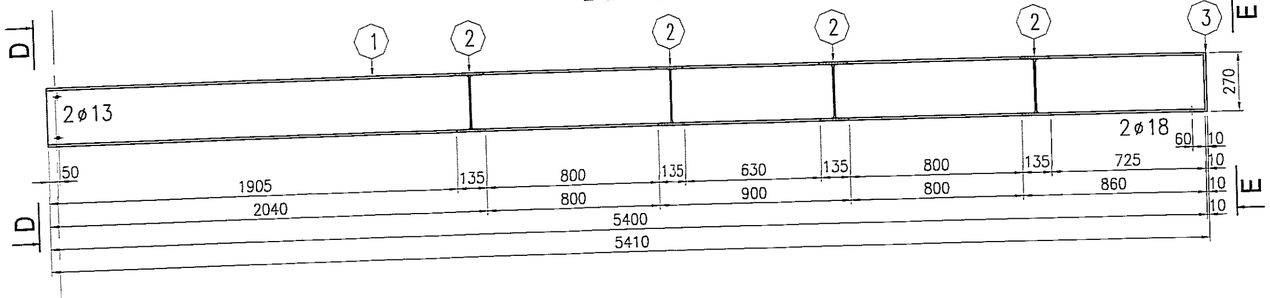

D-D- 1:10

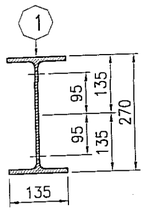

E-E- 1:10

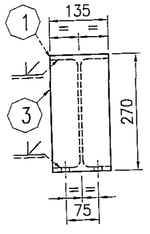

I IPE270 – 928
4 szt. 1:20

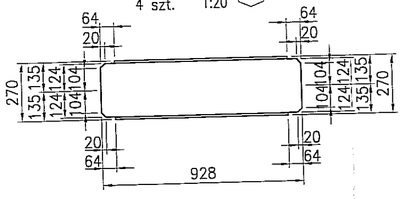

10 x 135 x 270
1 szt. 1:10

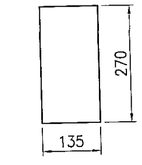

UWAGI:

1. Ruszt należy spawać spoiną pachwinową obwodową a=3mm, a w miejscach zaznaczonych wg rysunku szczegółowego.
2. Rysunek rusztu rozpatrywać wspólnie z rysunkiem wylewek PAF–15; PAF–17.
3. Ruszt zabezpieczyć ogniochronnie po montażu.

KLASA ODPORNOŚCI ELEMENTÓW BUDYNKU	
KONSTRUKCJA DACHU	R 30
PRZEKRYCIE DACHU	RE 30

STAL : St3S (wg PN); S235JRG2 (wg EN)

ELEKTRODY - wg PN-EN 499
DRUTY I PRĘTY (MIG/MAG i TIG) - wg PN-EN 440
DRUTY RDZENIOWE (MIG/MAG) - wg PN-EN 758

zabezpieczenie ogniochronne: R 30
klasa konstrukcji: 2

3 strefa śniegowa wg PN-80/B-02010/Az1:2006
I strefa wiatrowa wg PN-B-02011:1977/Az1:2009

ZMIANA NR:	DATA:	TREŚĆ ZMIANY:
3		
2		
1		

KONSORCJUM:

Elektroprojekt (R) S.A. Oddział Lublin
Elektroprojekt S.A. Oddział w Lublinie 20-447 Lublin, ul.Diamentowa 4 tel. 81 744 00 11; fax.81 744 19 45

Przedsiębiorstwo Wielobranżowe ELEKTROSYSTEM s.c. Pracownia Projektowa Urządzeń Elektroenergetycznych
ELEKTROSYSTEM s.c. 20-533 Lublin, ul.Przedwiośnie 3/15 tel./fax 081-740 58 24

PROMEX
PPW "PROMEX" SP. Z O.O. SPÓŁKA KOMANDYTOWA 80-290 Gdańsk, ul. W. Rejmonta 11 tel. 58 520 27 16, www.promex.com.pl

faza projektu: PROJEKT WYKONAWCZY
branża: KONSTRUKCJA

	imię, nazwisko	specjalność	numer uprawn.	data:	podpis
Projektant:	mgr inż. Przemysław Napiórkowski	konstruktor	KUP/0091/POOK/05	02.08.2010	
Projektant:	mgr inż. Marek Krzyżanowski	konstruktor	UAN-N-8346/26/10/86	02.08.2010	
Opracowanie:	mgr inż. Aleksandra Piepiórka	konstruktor		02.08.2010	
Opracowanie:	Joanna Pajewska	konstruktor		02.08.2010	
Sprawdzający:	mgr inż. Jacek Kruszyński	konstruktor	PDM/0344/PWOK/09	02.08.2010	

nr umowy: 1423/IN/2010
tom: tom2 EP9-2101/4/2010

Tytuł inwestycji:
Budowa Zajezdni Trolejbusowej w Lublinie przy ulicy Grygowej nr działek 1/27, 1/28, 1/30

Obiekt:
Hala obsługowo-naprawcza z zapleczem

Tytuł rysunku:
RUSZT STALOWY RSH-3

rys nr archiwalny:	skala:	format:	nr kolejny:
	1:20	A-2	PAF-16

STROP NAD PIĘTREM WYLEWKI OD WH-2/6 DO WH

skala

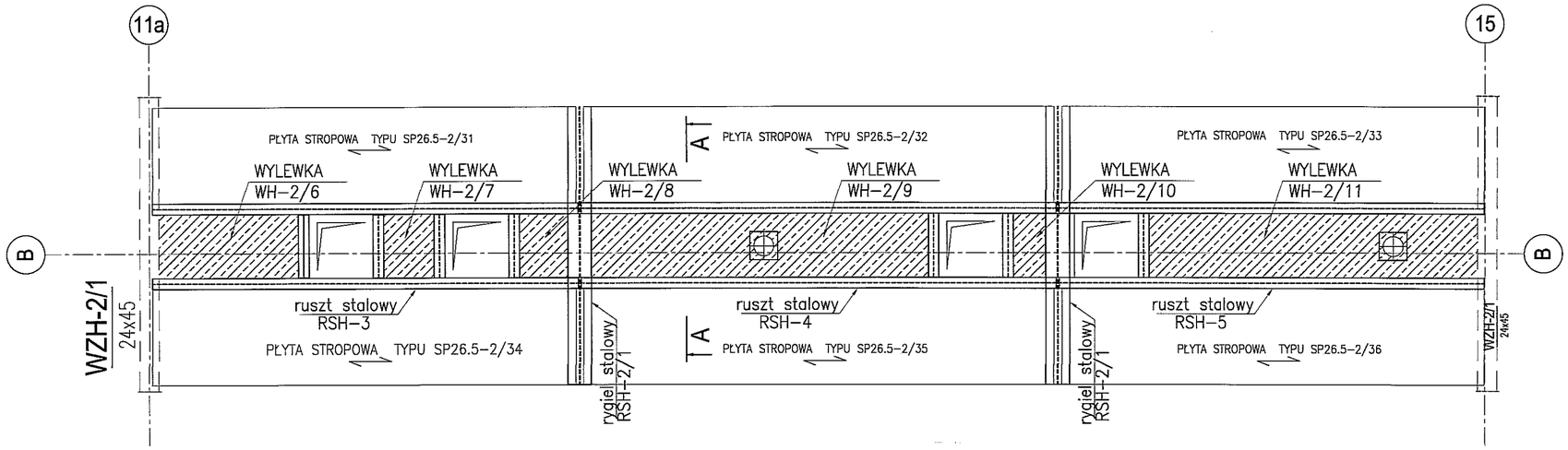

KONSTRUKCJA WYLEWEK WH-2/6; WH-2/7; WH-2/8 ZBROJENIE DOŁEM

KONSTRUKCJA WYLEWEK WH-2/9; WH-2/10 ZBROJENIE DOŁEM

KONSTRUKCJA WYLEWKI WH-2/11 ZBROJENIE DOŁEM

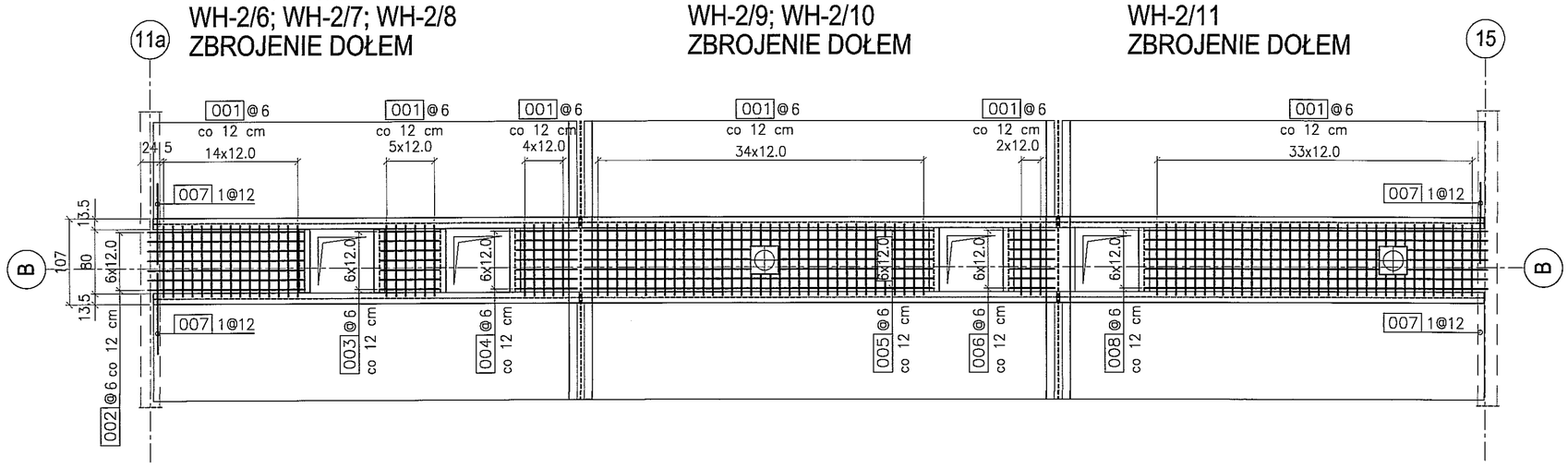

KONSTRUKCJA WYLEWEK WH-2/6; WH-2/7; WH-2/8 ZBROJENIE GÓRĄ

KONSTRUKCJA WYLEWEK WH-2/9; WH-2/10 ZBROJENIE GÓRĄ

KONSTRUKCJA WYLEWKI WH-2/11 ZBROJENIE GÓRĄ

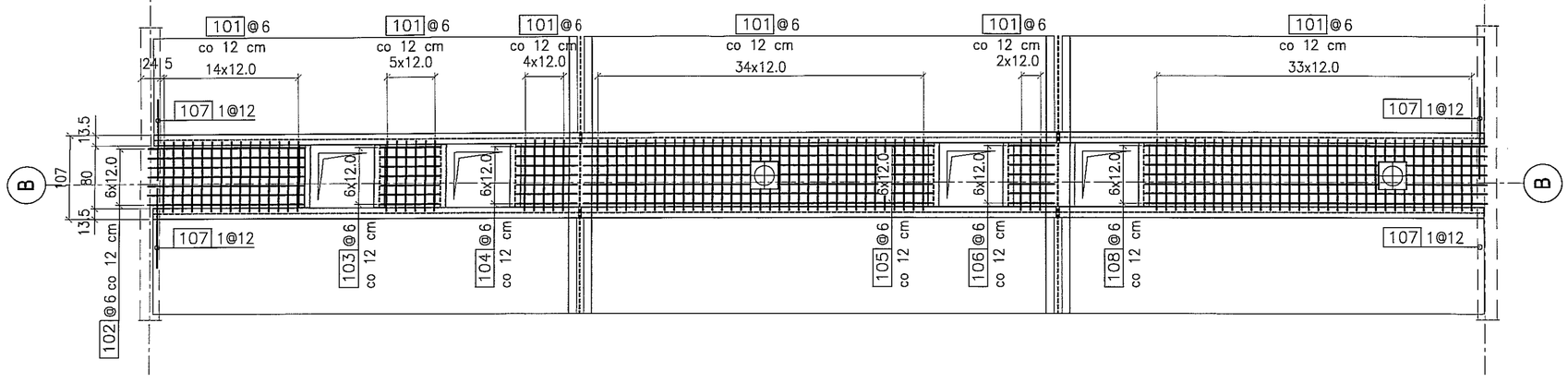

X
Y

ZESTAWIENIE STALI ZBROJENIOWEJ					
WYLEWKA WH-2/6					
ZBROJENIE DOŁEM					
Nr pręta	Średnica (mm) A-IIIN	Kierunek	Długość (cm)	Ilość sztuk	Rozstaw (cm)
001	6	Y	90	15	12
002	6	X	195	7	12
007	12	Y	100	2	–
ZBROJENIE GÓRĄ					
Nr pręta	Średnica (mm) A-IIIN	Kierunek	Długość (cm)	Ilość sztuk	Rozstaw (cm)
101	6	Y	90	15	12
102	6	X	195	7	12
107	12	Y	100	2	–
WYLEWKA WH-2/7					
ZBROJENIE DOŁEM					
Nr pręta	Średnica (mm) A-IIIN	Kierunek	Długość (cm)	Ilość sztuk	Rozstaw (cm)
001	6	Y	90	6	12
003	6	X	75	7	12
ZBROJENIE GÓRĄ					
Nr pręta	Średnica (mm) A-IIIN	Kierunek	Długość (cm)	Ilość sztuk	Rozstaw (cm)
101	6	Y	90	6	12
103	6	X	75	7	12
WYLEWKA WH-2/8					
ZBROJENIE DOŁEM					
Nr pręta	Średnica (mm) A-IIIN	Kierunek	Długość (cm)	Ilość sztuk	Rozstaw (cm)
001	6	Y	90	5	12
004	6	X	75	7	12
ZBROJENIE GÓRĄ					
Nr pręta	Średnica (mm) A-IIIN	Kierunek	Długość (cm)	Ilość sztuk	Rozstaw (cm)
101	6	Y	90	5	12
104	6	X	75	7	12
WYLEWKA WH-2/9					
ZBROJENIE DOŁEM					
Nr pręta	Średnica (mm) A-IIIN	Kierunek	Długość (cm)	Ilość sztuk	Rozstaw (cm)
001	6	Y	90	35	12
005	6	X	440	7	12
ZBROJENIE GÓRĄ					
Nr pręta	Średnica (mm) A-IIIN	Kierunek	Długość (cm)	Ilość sztuk	Rozstaw (cm)
101	6	Y	90	35	12
105	6	X	440	7	12
WYLEWKA WH-2/10					
ZBROJENIE DOŁEM					
Nr pręta	Średnica (mm) A-IIIN	Kierunek	Długość (cm)	Ilość sztuk	Rozstaw (cm)
001	6	Y	90	3	12
006	6	X	55	7	12
ZBROJENIE GÓRĄ					
Nr pręta	Średnica (mm) A-IIIN	Kierunek	Długość (cm)	Ilość sztuk	Rozstaw (cm)
101	6	Y	90	3	12
106	6	X	55	7	12
WYLEWKA WH-2/11					
ZBROJENIE DOŁEM					
Nr pręta	Średnica (mm) A-IIIN	Kierunek	Długość (cm)	Ilość sztuk	Rozstaw (cm)
001	6	Y	90	34	12
008	6	X	430	7	12
007	12	Y	100	2	–
ZBROJENIE GÓRĄ					
Nr pręta	Średnica (mm) A-IIIN	Kierunek	Długość (cm)	Ilość sztuk	Rozstaw (cm)
101	6	Y	90	34	12
108	6	X	430	7	12
107	12	Y	100	2	–

A-A 1:20

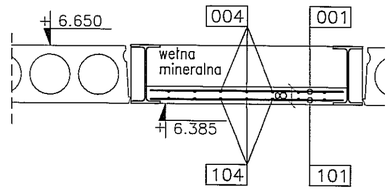

UWAGA:
1. Grubość płyt wylewek: 8 cm.
2. Grubość otuliny prętów zbrojenia – 2cm.
3. Rysunek rozpatrywać wspólnie z rysunkami złożeniowymi oraz wspólnie z projektami bran
4. Pręty nr 007 i 107 przełożyć przez otwory belki stalowej rusztu i połączyć na zakład ze zbrojeniem wieńca żelbetowego

BETON : B30 (C25/30)
STAL : Ø - A-0 St0S-b
STAL : # - A-III 34GS
STAL : @ - A-IIIN RB500 W

ZMIANA NR:	DATA:	TREŚĆ ZMIANY:
3		
2		
1		

KONSORCJUM:

Elektroprojekt S.A. Oddział Lublin
Elektroprojekt S.A. 20-447 Lublin, ul.Di tel. 81 744 00 11; fa

Przedsiębiorstwo Wielobranżowe ELEKTROSYSTEM s.c. Pracownia Projektowa Urządzeń Elektroenergetycznych
ELEKTROSYSTE 20-533 Lublin, ul. tel./fax 081-740 5

PROMEX
PPW "PROMEX" SP. Z O.O. SPÓŁKA 80-299 Gdańsk, ul. W. Rejmonta 11 tel. 58 520 27 16, www.promex.com.pl

faza projektu: PROJEKT WYKONAWCZY
branża: KONSTRUKCJ

	imie, nazwisko	specjalność:	numer uprawn.	do
Projektant:	mgr inż. Przemysław Napiórkowski	konstruktor	KUP/0091/POOK/05	02
Projektant:	mgr inż. Marek Krzyżanowski	konstruktor	UAN-N-8346/25/10/86	02
Opracowanie:	inż. Marta Nowak	konstruktor		02
Opracowanie:	mgr inż. Agata Drozda	konstruktor		02
Sprawdzający:	mgr inż. Jacek Kruszyński	konstruktor	POM/0344/PWOK/09	02

nr umowy: 1423/IN/2010
tom: tom2 EP9-2101

Tytuł inwestycji:
Budowa Zajezdni Trolejbusowej w Lublinie przy ul nr działek 1/27, 1/28, 1/30

Obiekt:
Hala obsługowo-naprawcza z zapleczem

Tytuł rysunku:
STROP NAD PIĘTREM WYLEWKI OD WH-2/6 D

rys nr archiwalny:
skala: 1:50
format: A-2
nr

RUSZT STALOWY RSH-4 szt.1

skala: 1:20

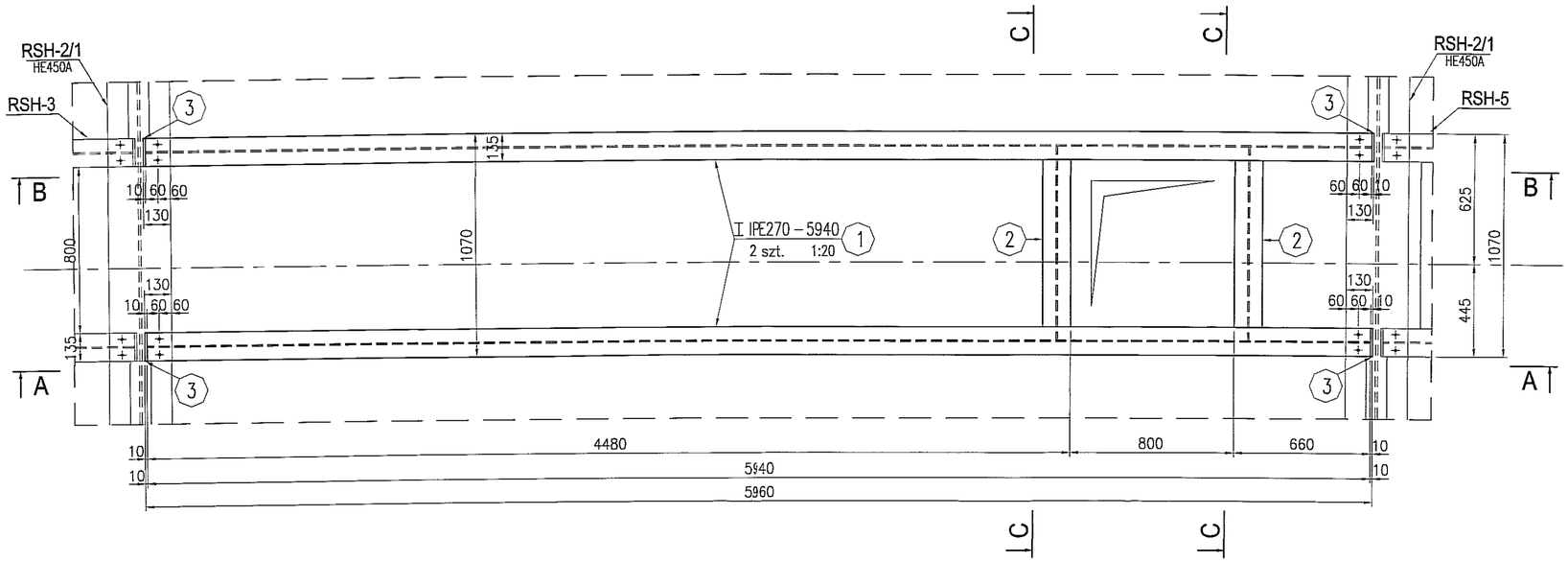

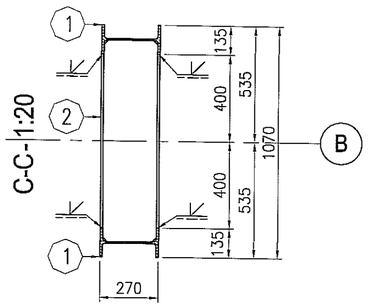

A-A-1:20

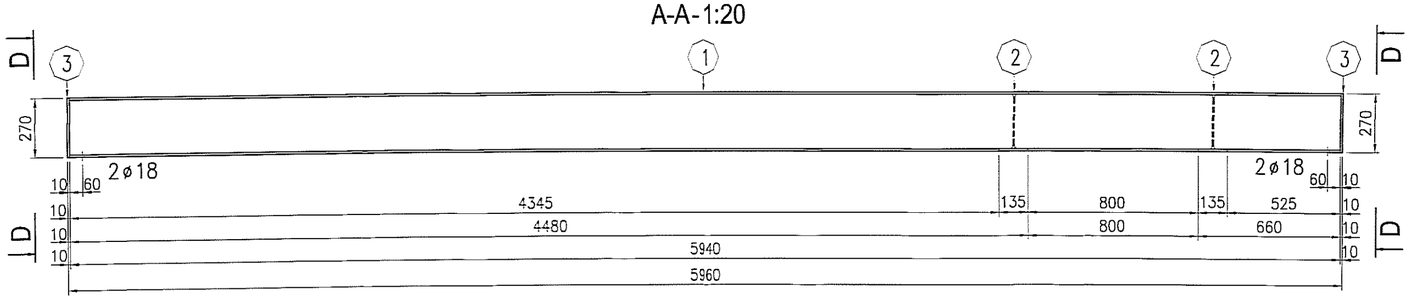

B-B-1:20

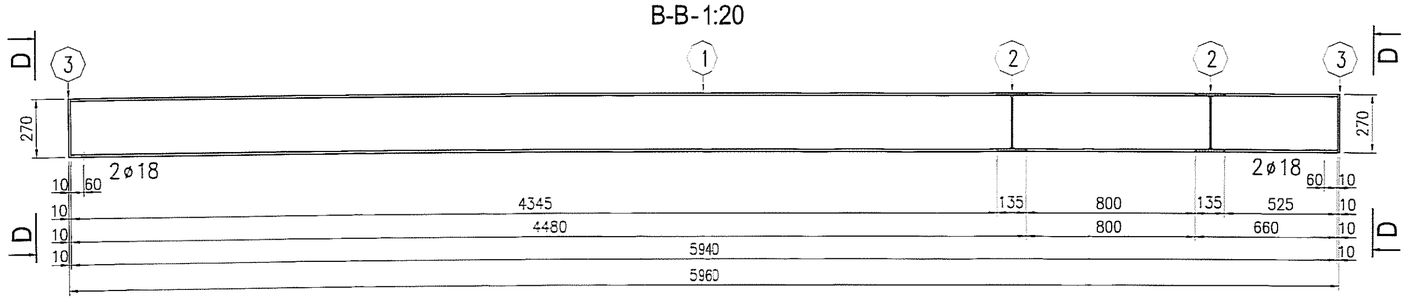

D-D-1:10

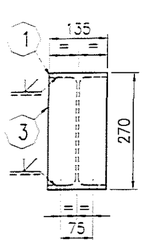

I IPE270 – 928
2 szt. 1:20

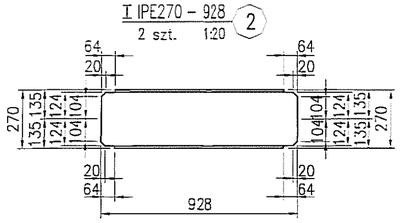

10x135x270
2 szt. 1:10

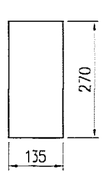

UWAGI:

1. Ruszt należy spawać spoiną pachwinową obwodową a=3mm, a w miejscach zaznaczonych wg rysunku szczegółowego.
2. Rysunek rusztu rozpatrywać wspólnie z rysunkiem wylewek PAF–15; PAF–19.
3. Ruszt zabezpieczyć ogniochronnie po montażu.

KLASA ODPORNOŚCI ELEMENTÓW BUDYNKU	
KONSTRUKCJA DACHU	R 30
PRZEKRYCIE DACHU	RE 30

STAL : St3S (wg PN); S235JRG2 (wg EN)

ELEKTRODY - wg PN-EN 499
DRUTY I PRĘTY (MIG/MAG i TIG) - wg PN-EN 440
DRUTY RDZENIOWE (MIG/MAG) - wg PN-EN 758

zabezpieczenie ogniochronne: R 30
klasa konstrukcji: 2

3 strefa śniegowa wg PN-80/B-02010/Az1:2006
I strefa wiatrowa wg PN-B-02011:1977/Az1:2009

ZMIANA NR:	DATA:	TREŚĆ ZMIANY:
3		
2		
1		

KONSORCJUM:

Elektroprojekt S.A. Oddział Lublin
Elektroprojekt S.A. Oddział w Lublinie 20-447 Lublin, ul.Diamentowa 4 tel. 81 744 00 11; fax.81 744 19 45

Przedsiębiorstwo Wielobranżowe ELEKTROSYSTEM s.c. Pracownia Projektowa Urządzeń Elektroenergetycznych
ELEKTROSYSTEM s.c. 20-533 Lublin, ul.Przedwiośnie 3/15 tel./fax 081-740 58 24

PROMEX
PPW "PROMEX" SP. Z O.O. SPÓŁKA KOMANDYTOWA 80-299 Gdańsk, ul. W. Rejmonta 11 tel. 58 520 27 16, www.promex.com.pl

faza projektu:	branża:
PROJEKT WYKONAWCZY	KONSTRUKCJA

	imie, nazwisko	specjalność:	numer uprawn.	data:	podpis
Projektant:	mgr inż. Przemysław Napiórkowski	konstruktor	KUP/0091/POOK/05	02.08.2010	
Projektant:	mgr inż. Marek Krzyżanowski	konstruktor	UAN-N-8346/26/TO/86	02.08.2010	
Opracowanie:	mgr inż. Aleksandra Piepiórka	konstruktor		02.08.2010	
Opracowanie:	Joanna Pajewska	konstruktor		02.08.2010	
Sprawdzający:	mgr inż. Jacek Kruszyński	konstruktor	PDM/0344/PWOK/09	02.08.2010	

nr umowy	tom:
1423/IN/2010	tom2 EP9-2101/4/2010

Tytuł inwestycji:
Budowa Zajezdni Trolejbusowej w Lublinie przy ulicy Grygowej nr działek 1/27, 1/28, 1/30

Obiekt:
Hala obsługowo-naprawcza z zapleczem

Tytuł rysunku:
RUSZT STALOWY RSH-4

rys. nr archiwalny:	skala:	format:	nr kolejny:
	1:20	A-2	PAF-18

RUSZT STALOWY RSH-5 szt.1

skala: 1:20

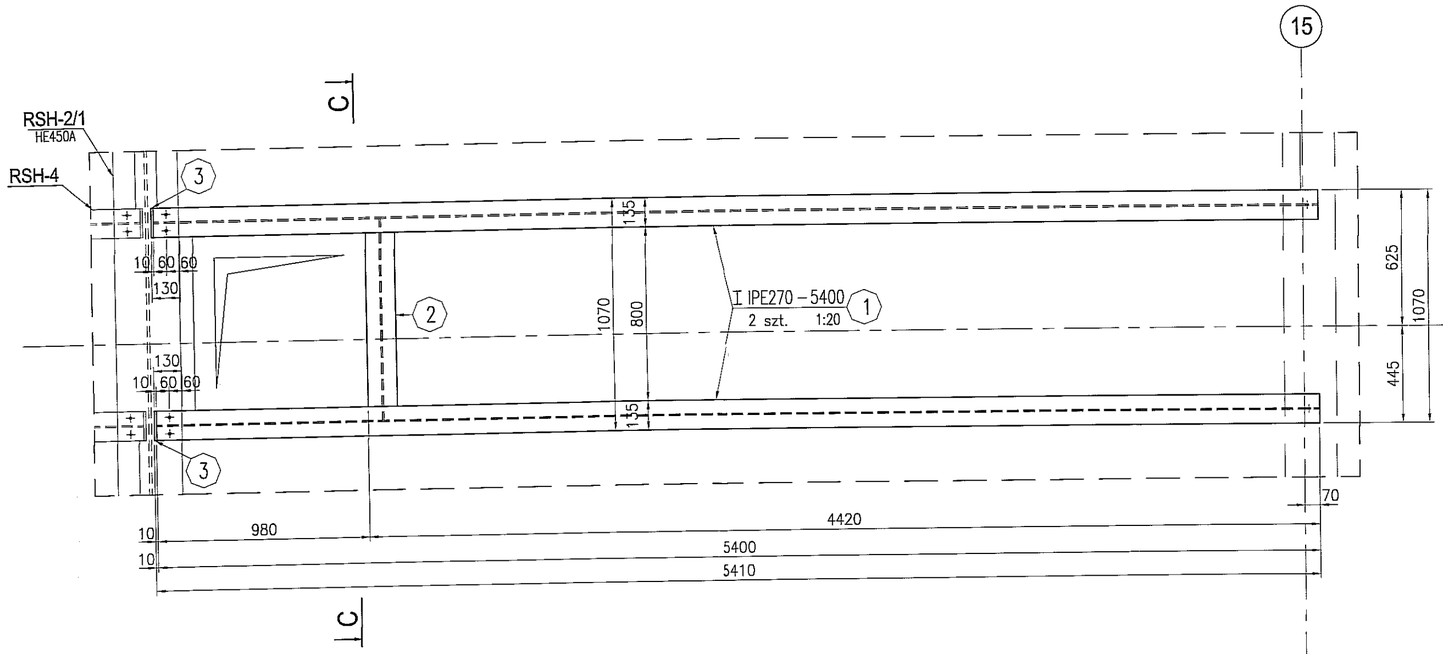

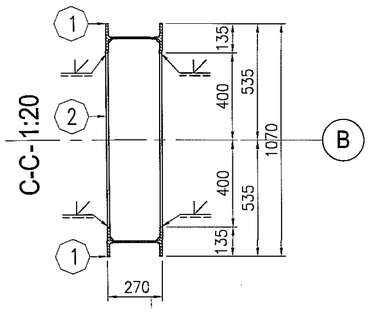

A-A- 1:20

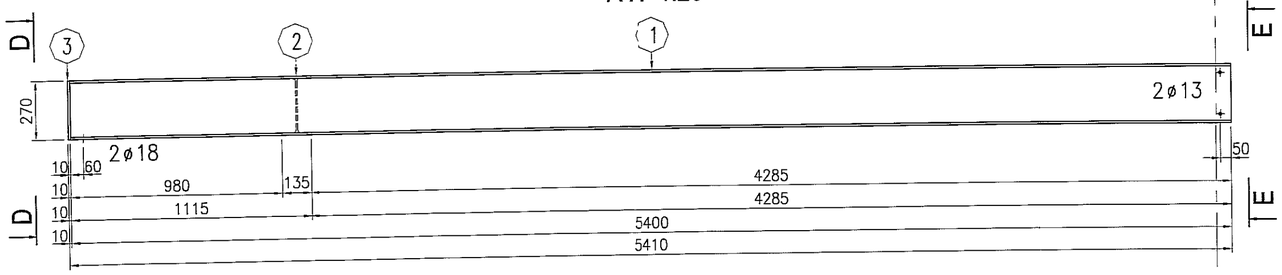

B-B- 1:20

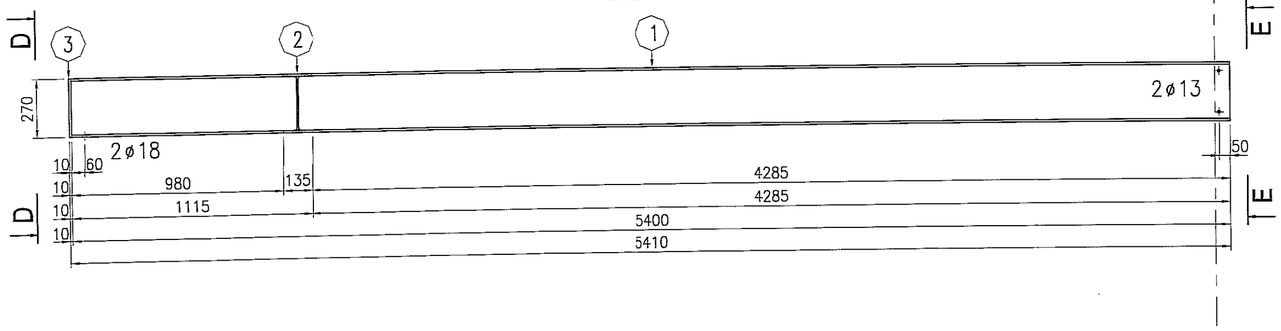

D-D- 1:10

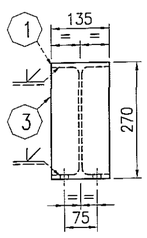

E-E- 1:10

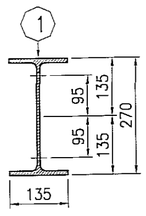

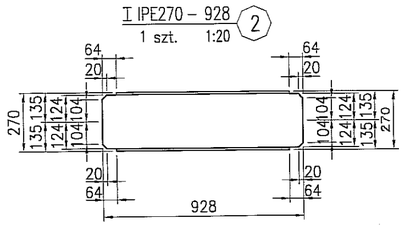

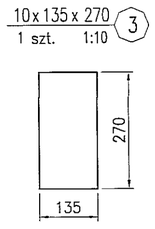

UWAGI:

1. Ruszt należy spawać spoiną pachwinową obwodową a=3mm, a w miejscach zaznaczonych wg rysunku szczegółowego.
2. Rysunek rusztu rozpatrywać wspólnie z rysunkiem wylewek PAF–15; PAF–21.
3. Ruszt zabezpieczyć ogniochronnie po montażu.

KLASA ODPORNOŚCI ELEMENTÓW BUDYNKU	
KONSTRUKCJA DACHU	R 30
PRZEKRYCIE DACHU	RE 30

STAL : St3S (wg PN); S235JRG2 (wg EN)

ELEKTRODY - wg PN-EN 499
DRUTY I PRĘTY (MIG/MAG i TIG) - wg PN-EN 440
DRUTY RDZENIOWE (MIG/MAG) - wg PN-EN 758

zabezpieczenie ogniochronne: R 30
klasa konstrukcji: 2

3 strefa śniegowa wg PN-80/B-02010/Az1:2006
I strefa wiatrowa wg PN-B-02011:1977/Az1:2009

ZMIANA NR:	DATA:	TREŚĆ ZMIANY:
3		
2		
1		

KONSORCJUM:

Elektroprojekt S.A. Oddział Lublin
Elektroprojekt S.A. Oddział w Lublinie
20-447 Lublin, ul.Diamentowa 4
tel. 81 744 00 11; fax.81 744 19 45

Przedsiębiorstwo Wielobranżowe ELEKTROSYSTEM s.c.
Pracownia Projektowa Urządzeń Elektroenergetycznych
ELEKTROSYSTEM s.c.
20-533 Lublin, ul.Przedwiośnie 3/15
tel./fax 081-740 58 24

PROMEX
PPW "PROMEX" SP. Z O.O. SPÓŁKA KOMANDYTOWA
80-290 Gdańsk, ul. W. Rejmonta 11
tel. 58 520 27 16, www.promex.com.pl

faza projektu:	branża:
PROJEKT WYKONAWCZY	KONSTRUKCJA

	imie, nazwisko	specjalność:	numer uprawn.	data:	podpis
Projektant:	mgr inż. Przemysław Napiórkowski	konstruktor	KUP/0091/POOK/05	02.08.2010	
Projektant:	mgr inż. Marek Krzyżanowski	konstruktor	UAN-N-8346/26/TO/86	02.08.2010	
Opracowanie:	mgr inż. Aleksandra Piepiórka	konstruktor		02.08.2010	
Opracowanie:	Joanna Pajewska	konstruktor		02.08.2010	
Sprawdzający:	mgr inż. Jacek Kruszyński	konstruktor	POM/0344/PWOK/09	02.08.2010	

nr umowy: 1423/IN/2010
tom: tom2 EP9-2101/4/2010

Tytuł inwestycji:
Budowa Zajezdni Trolejbusowej w Lublinie przy ulicy Grygowej nr działek 1/27, 1/28, 1/30

Obiekt:
Hala obsługowo-naprawcza z zapleczem

Tytuł rysunku:
RUSZT STALOWY RSH-5

rys nr archiwalny:	skala:	format:	nr kolejny:
	1:20	A-2	PAF-20

STROP NAD PIĘTREM
WYLEWKA WH-2/12; WH-2/13; WH-2/14

szt.1
skala 1:50

GEOMETRIA WYLEWEK

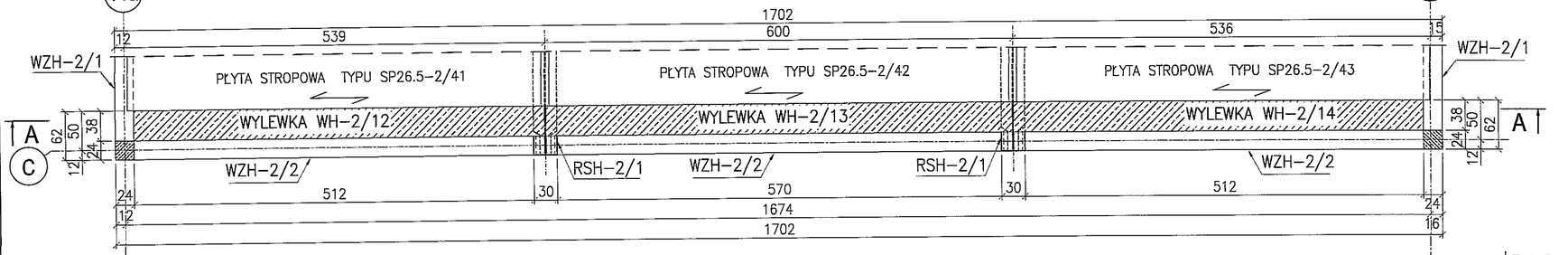

A-A
1:50

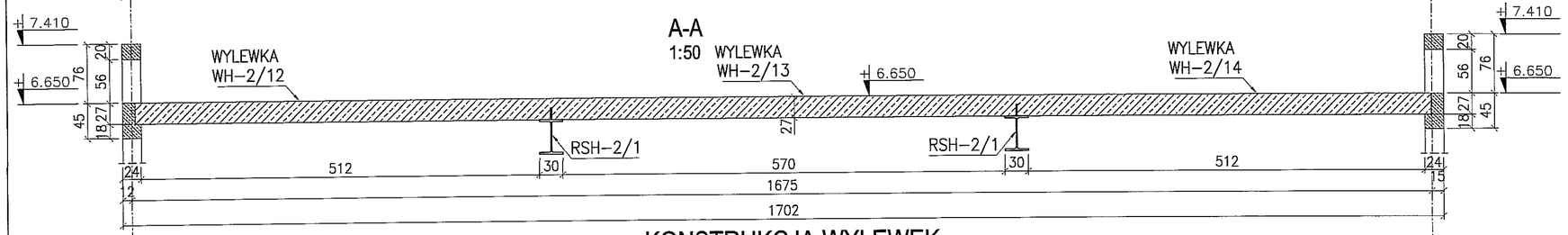

KONSTRUKCJA WYLEWEK

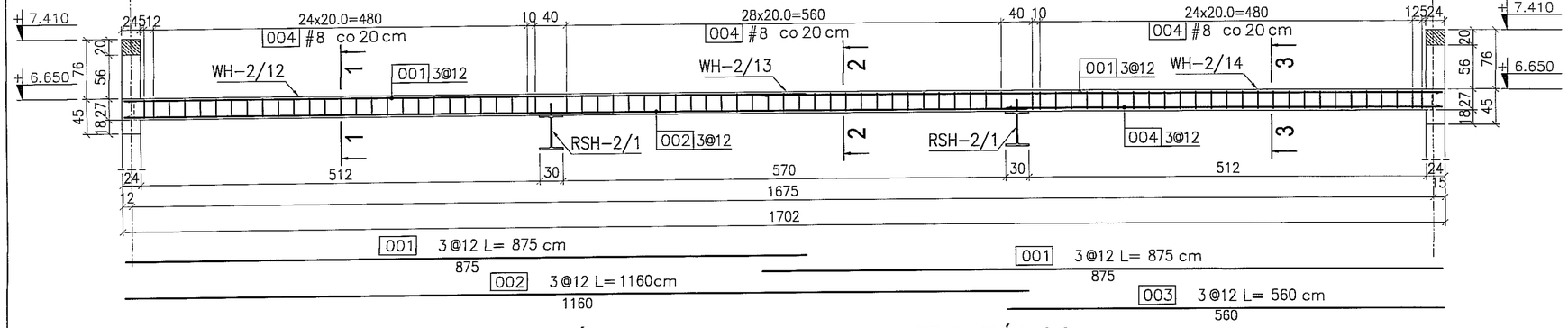

UWAGA:
1. Grubość płyt wylewek: 27 cm.
2. Grubość otuliny prętów zbrojenia – 2cm.
3. Poziom wierzchu płyt wylewek wynosi +6.650 p.p.p.
4. Rysunek rozpatrywać wspólnie z rysunkami złożeniowymi oraz z rysunkiem PAF-15.

BETON : B30 (C25/30)
STAL : Ø - A-0 St0S-b
STAL : # - A-III 34GS
STAL : @ - A-IIIN RB500 W

PRZEKRÓJ 1-1
1:20

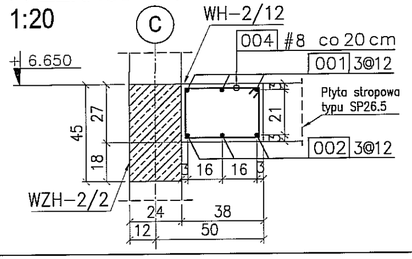

PRZEKRÓJ 2-2
1:20

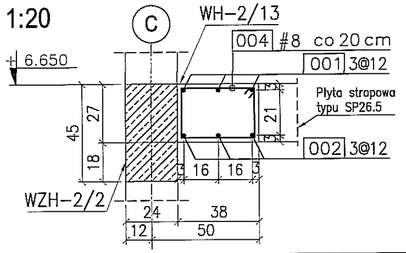

PRZEKRÓJ 3-3
1:20

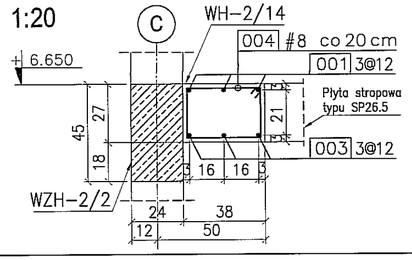

004 83#8 L= 124 cm

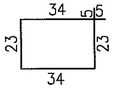

3		
2		
1		
ZMIANA NR:	DATA:	TREŚĆ ZMIANY:

KONSORCJUM:

Elektroprojekt® S.A.
Oddział Lublin

Elektroprojekt S.A. Oddział w Lublinie
20-447 Lublin, ul.Diamentowa 4
tel. 81 744 00 11; fax.81 744 19 45

Przedsiębiorstwo Wielobranżowe ELEKTROSYSTEM s.c.
Pracownia Projektowa Urządzeń Elektroenergetycznych

ELEKTROSYSTEM s.c.
20-533 Lublin, ul.Przedwiośnie 3/15
tel./fax 081-740 58 24

PROMEX

PPW "PROMEX" SP. Z O.O. SPÓŁKA KOMANDYTOWA
80-280 Gdańsk, ul. W. Rejmonta 11
tel. 58 520 27 16, www.promex.com.pl

faza projektu: PROJEKT WYKONAWCZY
branża: KONSTRUKCJA

	imię, nazwisko	specjalność:	numer uprawn.	data:	podpis
Projektant:	mgr inż. Przemysław Napiórkowski	konstruktor	KUP/0091/POOK/05	02.08.2010	
Projektant:	mgr inż. Marek Krzyżanowski	konstruktor	UAN-II-8346/26/10/86	02.08.2010	
Opracowanie:	inż. Marta Nowak	konstruktor		02.08.2010	
Opracowanie:	mgr inż. Agata Drozda	konstruktor		02.08.2010	
Sprawdzający:	mgr inż. Jacek Kruszyński	konstruktor	POM/0344/PWOK/09	02.08.2010	

nr umowy: 1423/IN/2010
tom: tom2 EP9-2101/4/2010

Tytuł inwestycji:
Budowa Zajezdni Trolejbusowej w Lublinie przy ulicy Grygowej nr działek 1/27, 1/28, 1/30

Obiekt:
Hala obsługowo-naprawcza z zapleczem

Tytuł rysunku:
STROP NAD PIĘTREM
WYLEWKA WH-2/12; WH-2/13; WH-2/14

rys nr archiwalny:	skala:	format:	nr kolejny:
	1:50	A-3	PAF-22

SŁUP ŻELBETOWY SZH-3/1
skala 1:20

SŁUP ŻELBETOWY SZH-3/1
w osiach: 1,3 szt.5

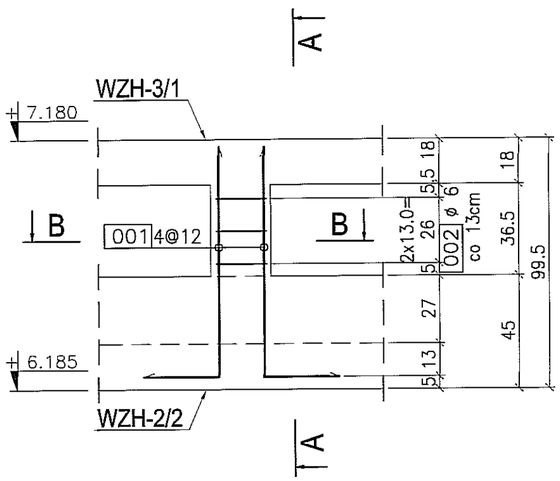

A-A
1:20

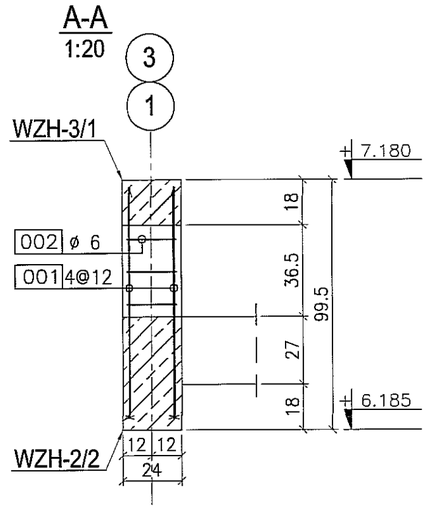

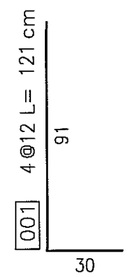

B-B
1:20

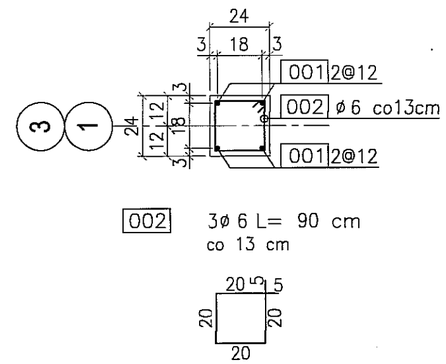

UWAGI:

1. Rysunek rozpatrywać wspólnie z rysunkami złożeniowymi oraz rysunkami wykonawczymi wieńców żelbetowych.

BETON : B30 (C25/30)
STAL : Ø - A-0 St0S-b
STAL : # - A-III 34GS
STAL : @ - A-IIIN RB500 W

SŁUP ŻELBETOWY SZH-3/1
w osiach: A',D',E szt.9

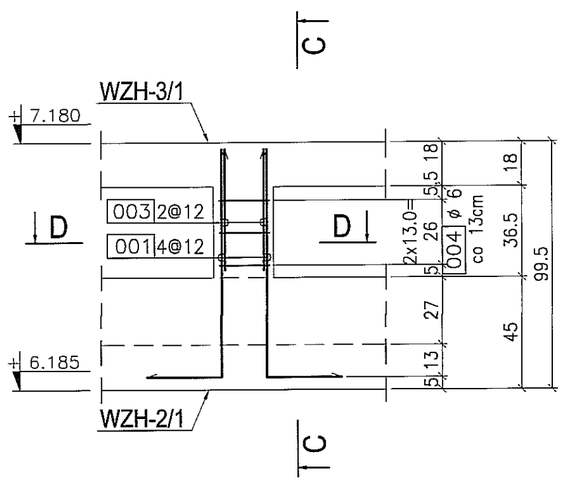

C-C
1:20

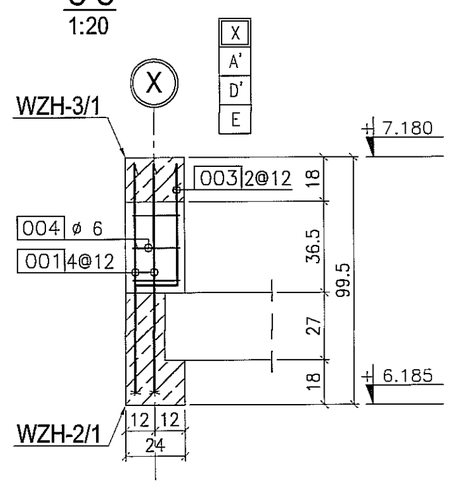

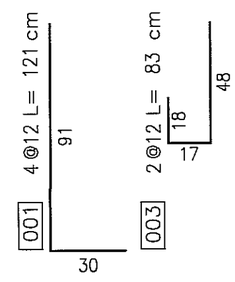

D-D
1:20

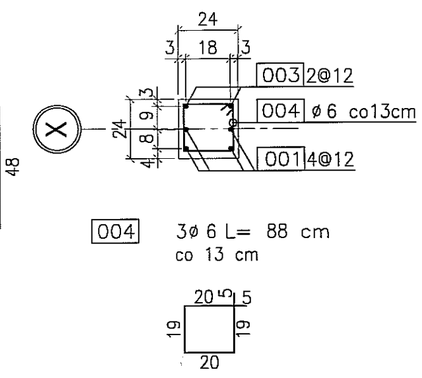

ZMIANA NR:	DATA:	TREŚĆ ZMIANY:
3		
2		
1		

KONSORCJUM:

Elektroprojekt® S.A.
Oddział Lublin
Elektroprojekt S.A. Oddział w Lublinie
20-447 Lublin, ul.Diamentowa 4
tel. 81 744 00 11; fax.81 744 19 45

Przedsiębiorstwo Wielobranżowe ELEKTROSYSTEM s.c.
Pracownia Projektowa Urządzeń Elektroenergetycznych
ELEKTROSYSTEM s.c.
20-533 Lublin, ul.Przedwiośnie 3/15
tel./fax 081-740 58 24

PROMEX
PPW "PROMEX" SP. Z O.O. SPÓŁKA KOMANDYTOWA
80-290 Gdańsk, ul. W. Rejmonta 11
tel. 59 520 27 16, www.promex.com.pl

faza projektu: PROJEKT WYKONAWCZY
branża: KONSTRUKCJA

	imie, nazwisko	specjalność:	numer uprawn.	data:	podpis
Projektant:	mgr inż. Przemysław Napiórkowski	konstruktor	KUP/0091/POOK/05	02.08.2010	
Projektant:	mgr inż. Marek Krzyżanowski	konstruktor	UAN-N-8346/26/10/86	02.08.2010	
Opracowanie:	inż. Marta Nowak	konstruktor		02.08.2010	
Opracowanie:	Joanna Pajewska	konstruktor		02.08.2010	
Sprawdzający:	mgr inż. Jacek Kruszyński	konstruktor	POM/0344/PWOK/09	02.08.2010	

nr umowy: 1423/IN/2010
tom: tom2 EP9-2101/4/2010

Tytuł inwestycji:
Budowa Zajezdni Trolejbusowej w Lublinie przy ulicy Grygowej nr działek 1/27, 1/28, 1/30

Obiekt:
Hala obsługowo-naprawcza z zapleczem

Tytuł rysunku:
SŁUP ŻELBETOWY SZH-3/1

rys nr archiwalny:	skala:	format:	nr kolejny:
	1:20	A-3	PAG-01

SŁUP ŻELBETOWY SZH-3/2
skala 1:20

SŁUP ŻELBETOWY SZH-3/2
w osiach: A,C szt.6

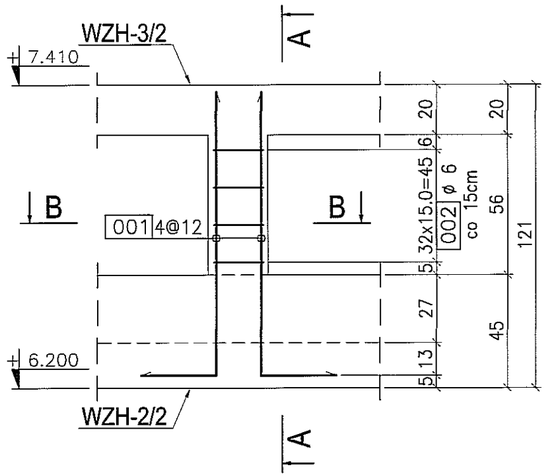

A-A
1:20

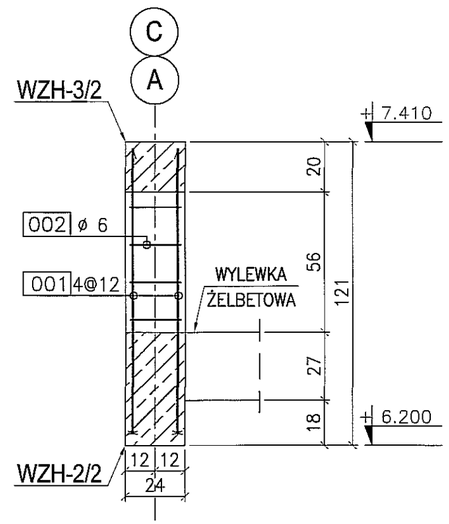

B-B
1:20

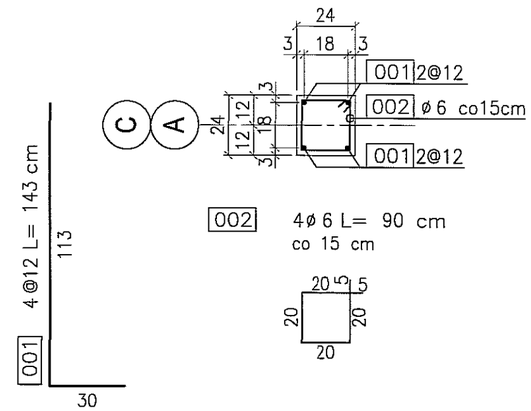

SŁUP ŻELBETOWY SZH-3/2
w osiach: 11a,15 szt.5

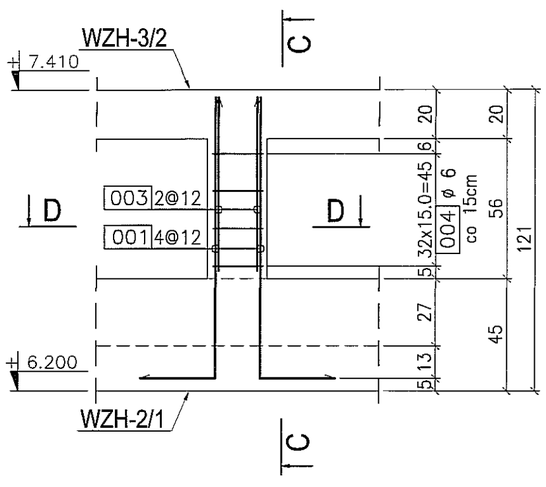

C-C
1:20

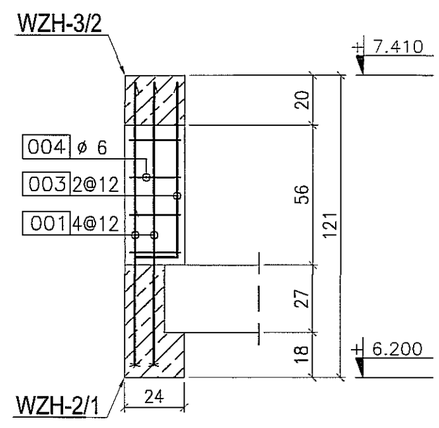

D-D
1:20

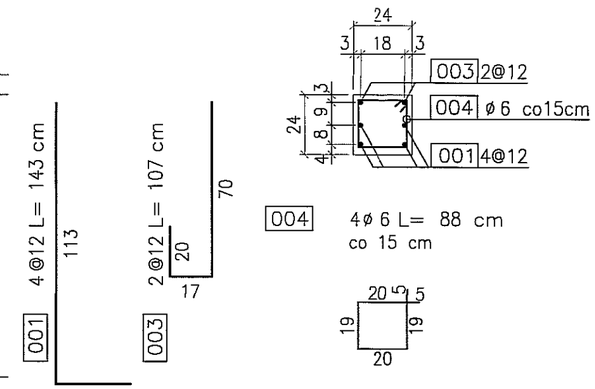

UWAGI:

1. Rysunek rozpatrywać wspólnie z rysunkami złożeniowymi oraz rysunkami wykonawczymi wieńców żelbetowych.

BETON : B30 (C25/30)
STAL : Ø - A-0 St0S-b
STAL : # - A-III 34GS
STAL : @ - A-IIIN RB500 W

ZMIANA NR:	DATA:	TREŚĆ ZMIANY:
3		
2		
1		

KONSORCJUM:

Elektroprojekt® S.A.
Oddział Lublin
Elektroprojekt S.A. Oddział w Lublinie
20-447 Lublin, ul.Diamentowa 4
tel. 81 744 00 11; fax.81 744 19 45

Przedsiębiorstwo Wielobranżowe ELEKTROSYSTEM s.c.
Pracownia Projektowa Urządzeń Elektroenergetycznych
ELEKTROSYSTEM s.c.
20-533 Lublin, ul.Przedwiośnie 3/15
tel./fax 081-740 58 24

PROMEX
PPW "PROMEX" SP. Z O.O. SPÓŁKA KOMANDYTOWA
80-299 Gdańsk, ul. W. Rejmonta 11
tel. 58 520 27 16, www.promex.com.pl

faza projektu:	branża:
PROJEKT WYKONAWCZY	KONSTRUKCJA

	imie, nazwisko	specjalność:	numer uprawn.	data:	podpis
Projektant:	mgr inż. Przemysław Napiórkowski	konstruktor	KUP/0091/POOK/05	02.08.2010	
Projektant:	mgr inż. Marek Krzyżanowski	konstruktor	UAN-N-8346/26/TO/86	02.08.2010	
Opracowanie:	inż. Marta Nowak	konstruktor		02.08.2010	
Opracowanie:	Joanna Pajewska	konstruktor		02.08.2010	
Sprawdzający:	mgr inż. Jacek Kruszyński	konstruktor	POM/0344/PWOK/09	02.08.2010	

nr umowy: 1423/IN/2010
tom: tom2 EP9-2101/4/2010

Tytuł inwestycji:
Budowa Zajezdni Trolejbusowej w Lublinie przy ulicy Grygowej nr działek 1/27, 1/28, 1/30

Obiekt:
Hala obsługowo-naprawcza z zapleczem

Tytuł rysunku:
SŁUP ŻELBETOWY SZH-3/2

rys nr archiwalny:	skala:	format:	nr kolejny:
	1:20	A-3	PAG-02

SŁUP ŻELBETOWY SZH-3/3
skala 1:20 2 szt.

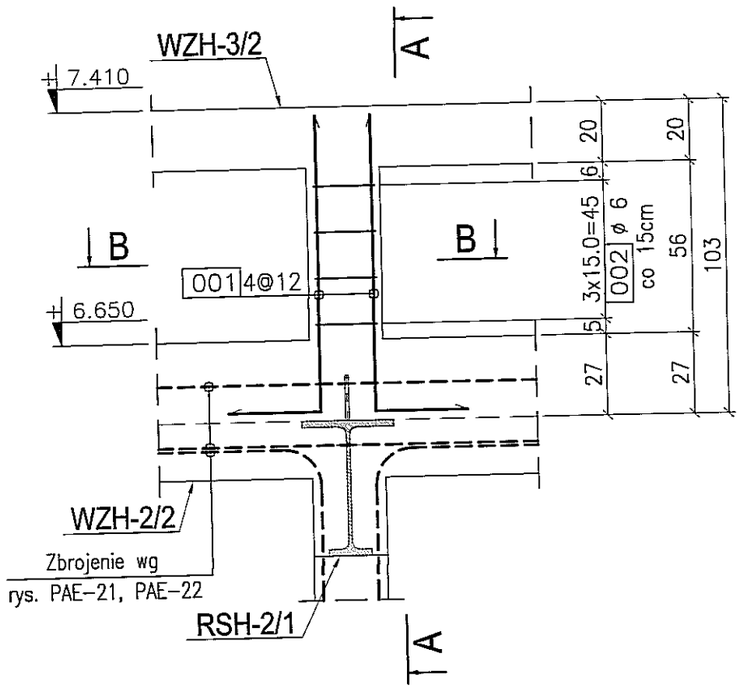

A-A
1:20

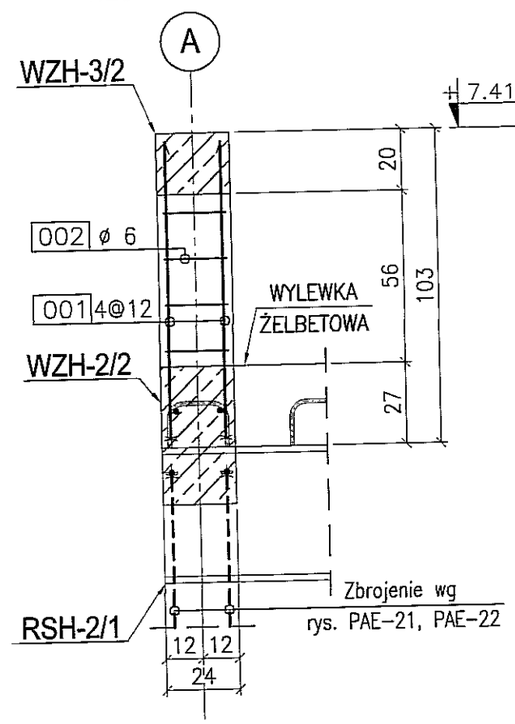

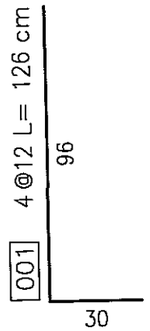

UWAGI:

1. Rysunek rozpatrywać wspólnie z rysunkami złożeniowymi oraz rysunkami wykonawczymi wieńców żelbetowych.
2. Rysunek rozpatrywać wspólnie z rysunkiem PAE–21, PAE–22a oraz PAF–15.

BETON : B30 (C25/30)
STAL : Ø - A-0 St0S-b
STAL : # - A-III 34GS
STAL : @ - A-IIIN RB500 W

B-B
1:20

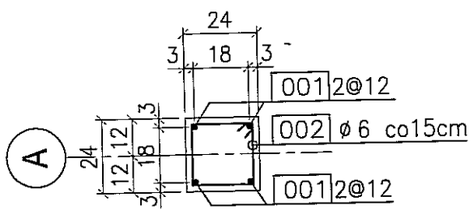

002 4ø 6 L= 90 cm
co 15 cm

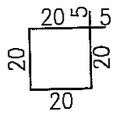

ZMIANA NR:	DATA:	TREŚĆ ZMIANY:
3		
2		
1		

KONSORCJUM:

Elektroprojekt S.A. Oddział Lublin
Elektroprojekt S.A. Oddział w Lublinie, 20-447 Lublin, ul.Diamentowa 4, tel. 81 744 00 11; fax.81 744 19 45

Przedsiębiorstwo Wielobranżowe ELEKTROSYSTEM s.c. Pracownia Projektowa Urządzeń Elektroenergetycznych
ELEKTROSYSTEM s.c. 20-533 Lublin, ul.Przedwiośnie 3/15, tel./fax 081-740 58 24

PROMEX
PPW "PROMEX" SP. Z O.O. SPÓŁKA KOMANDYTOWA, 80-290 Gdańsk, ul. W. Rejmonta 11, tel. 58 520 27 16, www.promex.com.pl

faza projektu:	branża:
PROJEKT WYKONAWCZY	KONSTRUKCJA

	imie, nazwisko	specjalność:	numer uprawn.	data:	podpis
Projektant:	mgr inż. Przemysław Napiórkowski	konstruktor	KUP/0091/POOK/05	02.08.2010	
Projektant:	mgr inż. Marek Krzyżanowski	konstruktor	UAN-N-8346/26/10/86	02.08.2010	
Opracowanie:	inż. Marta Nowak	konstruktor		02.08.2010	
Opracowanie:	Joanna Pajewska	konstruktor		02.08.2010	
Sprawdzający:	mgr inż. Jacek Kruszyński	konstruktor	POM/0344/PWOK/09	02.08.2010	

nr umowy	tom:
1423/IN/2010	tom2 EP9-2101/4/2010

Tytuł inwestycji:
Budowa Zajezdni Trolejbusowej w Lublinie przy ulicy Grygowej nr działek 1/27, 1/28, 1/30

Obiekt:
Hala obsługowo-naprawcza z zapleczem

Tytuł rysunku:
SŁUP ŻELBETOWY SZH-3/3

rys nr archiwalny:	skala:	format:	nr kolejny:
	1:20	A-3	PAG-03

SŁUP ŻELBETOWY SZH-3/4
skala 1:20 2 szt.

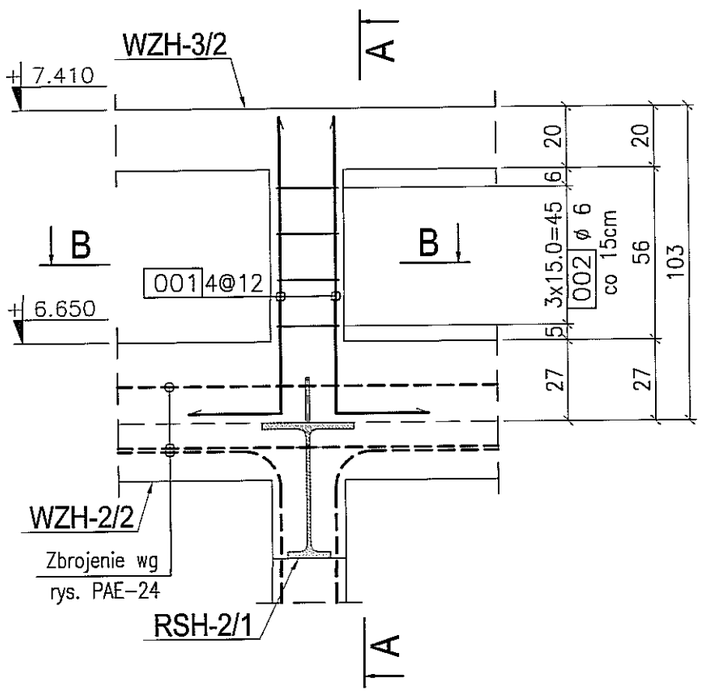

A-A
1:20

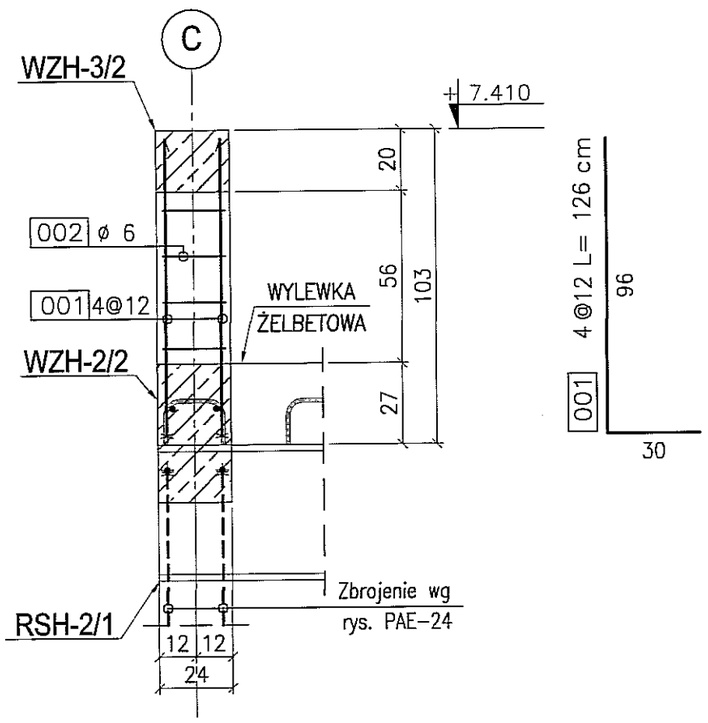

B-B
1:20

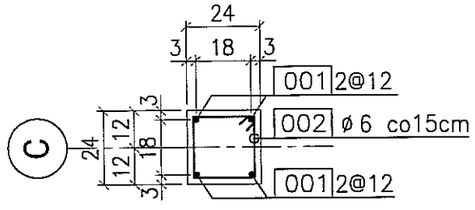

002 4ø 6 L= 90 cm
co 15 cm

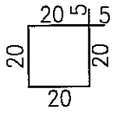

UWAGI:
1. Rysunek rozpatrywać wspólnie z rysunkami złożeniowymi oraz rysunkami wykonawczymi wieńców żelbetowych.
2. Rysunek rozpatrywać wspólnie z rysunkiem PAE–24 i PAF–15.

BETON : B30 (C25/30)
STAL : Ø - A-0 St0S-b
STAL : # - A-III 34GS
STAL : @ - A-IIIN RB500 W

ZMIANA NR:	DATA:	TREŚĆ ZMIANY:
3		
2		
1		

KONSORCJUM:

Elektroprojekt® S.A. Oddział Lublin
Elektroprojekt S.A. Oddział w Lublinie
20-447 Lublin, ul.Diamentowa 4
tel. 81 744 00 11; fax.81 744 19 45

Przedsiębiorstwo Wielobranżowe ELEKTROSYSTEM s.c.
Pracownia Projektowa Urządzeń Elektroenergetycznych
ELEKTROSYSTEM s.c.
20-533 Lublin, ul.Przedwiośnie 3/15
tel./fax 081-740 58 24

PROMEX
PPW "PROMEX" SP. Z O.O. SPÓŁKA KOMANDYTOWA
80-290 Gdańsk, ul. W. Rejmonta 11
tel. 58 520 27 16, www.promex.com.pl

faza projektu:	branża:
PROJEKT WYKONAWCZY	KONSTRUKCJA

	imie, nazwisko	specjalność:	numer uprawn.	data:	podpis
Projektant:	mgr inż. Przemysław Napiórkowski	konstruktor	KUP/0091/POOK/05	02.08.2010	
Projektant:	mgr inż. Marek Krzyżanowski	konstruktor	UAN-N-8346/26/10/86	02.08.2010	
Opracowanie:	inż. Marta Nowak	konstruktor		02.08.2010	
Opracowanie:	Joanna Pajewska	konstruktor		02.08.2010	
Sprawdzający:	mgr inż. Jacek Kruszyński	konstruktor	POM/0344/PWOK/09	02.08.2010	

nr umowy	tom:
1423/IN/2010	tom2 EP9-2101/4/2010

Tytuł inwestycji:
Budowa Zajezdni Trolejbusowej w Lublinie przy ulicy Grygowej
nr działek 1/27, 1/28, 1/30

Obiekt:
Hala obsługowo-naprawcza z zapleczem

Tytuł rysunku:
SŁUP ŻELBETOWY SZH-3/4

rys nr archiwalny:	skala:	format:	nr kolejny:
	1:20	A-3	PAG-04

WIENIEC ŻELBETOWY WZH-3/1

skala 1:20 L=84,80mb

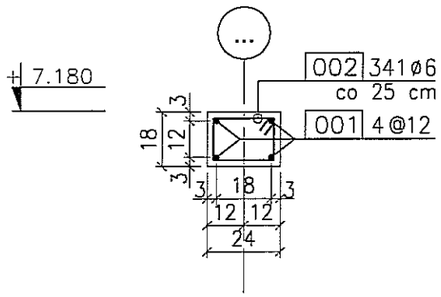

001 4 @ 12 L=9330cm

-9330-

002 341ø6 L= 78 cm
co 25 cm

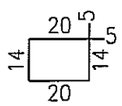

UWAGI:

1. Rysunek rozpatrywać wspólnie z rysunkami złożeniowymi.

BETON : B30 (C25/30)
STAL : Ø - A-0 St0S-b
STAL : # - A-III 34GS
STAL : @ - A-IIIN RB500 W

3		
2		
1		
ZMIANA NR:	DATA:	TREŚĆ ZMIANY:

KONSORCJUM:

Elektroprojekt® S.A.
Oddział Lublin

Elektroprojekt S.A. Oddział w Lublinie
20-447 Lublin, ul.Diamentowa 4
tel. 81 744 00 11; fax.81 744 19 45

Przedsiębiorstwo Wielobranżowe ELEKTROSYSTEM s.c.
Pracownia Projektowa Urządzeń Elektroenergetycznych

ELEKTROSYSTEM s.c.
20-533 Lublin, ul.Przedwiośnie 3/15
tel./fax 081-740 58 24

PROMEX

PPW "PROMEX" SP. Z O.O. SPÓŁKA KOMANDYTOWA
80-290 Gdańsk, ul. W. Rejmonta 11
tel. 58 520 27 16, www.promex.com.pl

faza projektu: PROJEKT WYKONAWCZY

branża: KONSTRUKCJA

	imie, nazwisko	specjalność:	numer uprawn.	data:	podpis
Projektant:	mgr inż. Przemysław Napiórkowski	konstruktor	KUP/0091/POOK/05	02.08.2010	
Projektant:	mgr inż. Marek Krzyżanowski	konstruktor	UAN-N-8346/26/TO/86	02.08.2010	
Opracowanie:	mgr inż. Aleksandra Piepiórka	konstruktor		02.08.2010	
Opracowanie:	mgr inż. Agata Drozda	konstruktor		02.08.2010	
Sprawdzający:	mgr inż. Jacek Kruszyński	konstruktor	POM/0344/PWOK/09	02.08.2010	

nr umowy: 1423/IN/2010

tom: tom2 EP9-2101/4/2010

Tytuł inwestycji:
Budowa Zajezdni Trolejbusowej w Lublinie przy ulicy Grygowej nr działek 1/27, 1/28, 1/30

Obiekt:
Hala obsługowo-naprawcza z zapleczem

Tytuł rysunku:
WIENIEC ŻELBETOWY WZH-3/1

rys nr archiwalny:	skala:	format:	nr kolejny:
	1:20	A-3	PAG-05

WIENIEC ŻELBETOWY WZH-3/2

skala 1:20 L=53,15mb

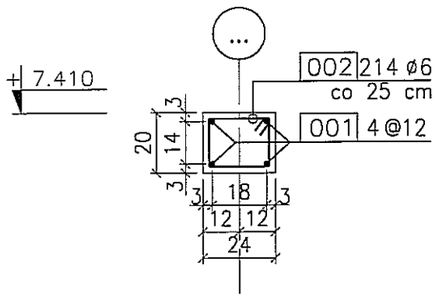

001 4 @ 12 L=5850cm

-5850-

002 214 ø6 L= 82 cm
co 25 cm

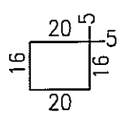

UWAGI:

1. Rysunek rozpatrywać wspólnie z rysunkami złożeniowymi.

BETON : B30 (C25/30)
STAL : Ø - A-0 St0S-b
STAL : # - A-III 34GS
STAL : @ - A-IIIN RB500 W

ZMIANA NR:	DATA:	TREŚĆ ZMIANY:
3		
2		
1		

KONSORCJUM:

Elektroprojekt® S.A.
Oddział Lublin

Elektroprojekt S.A. Oddział w Lublinie
20-447 Lublin, ul.Diamentowa 4
tel. 81 744 00 11; fax.81 744 19 45

Przedsiębiorstwo Wielobranżowe ELEKTROSYSTEM s.c.
Pracownia Projektowa Urządzeń Elektroenergetycznych

ELEKTROSYSTEM s.c.
20-533 Lublin, ul.Przedwiośnie 3/15
tel./fax 081-740 58 24

PROMEX

PPW "PROMEX" SP. Z O.O. SPÓŁKA KOMANDYTOWA
80-290 Gdańsk, ul. W. Rejmonta 11
tel. 58 520 27 16, www.promex.com.pl

faza projektu: PROJEKT WYKONAWCZY

branża: KONSTRUKCJA

	imie, nazwisko	specjalność:	numer uprawn.	data:	podpis
Projektant:	mgr inż. Przemysław Napiórkowski	konstruktor	KUP/0091/POOK/05	02.08.2010	
Projektant:	mgr inż. Marek Krzyżanowski	konstruktor	UAN-N-8346/25/TO/86	02.08.2010	
Opracowanie:	mgr inż. Aleksandra Piepiórka	konstruktor		02.08.2010	
Opracowanie:	mgr inż. Agata Drozda	konstruktor		02.08.2010	
Sprawdzający:	mgr inż. Jacek Kruszyński	konstruktor	POM/0344/PWOK/09	02.08.2010	

nr umowy: 1423/IN/2010

tom: tom2 EP9-2101/4/2010

Tytuł inwestycji:
Budowa Zajezdni Trolejbusowej w Lublinie przy ulicy Grygowej nr działek 1/27, 1/28, 1/30

Obiekt:
Hala obsługowo-naprawcza z zapleczem

Tytuł rysunku:
WIENIEC ŻELBETOWY WZH-3/2

rys nr archiwalny:	skala:	format:	nr kolejny:
	1:20	A-3	PAG-06

ELEMENT:			STOPA FUNDAMENTOWA SFH-1							rys. nr :	PAB-01				
Lp.	Nr pręta	ϕ [mm]	Stal		Długość [cm]	Sztuk	Masa Jedn. [kg]	1 szt. [kg]	typ	Całkowita dla średnicy [kg] 6	8	10	12	25	32
1	001	12	A-III	34GS	260	20	0,888	2,31	#				46,18		
2	002	32	A-III	34GS	205	4	6,310	12,94	#						51,74
3	003	25	A-III	34GS	205	8	3,850	7,89	#					63,14	
4	004	10	A-III	34GS	360	18	0,617	2,22	#			39,98			
5	005	8	A-III	34GS	260	5	0,395	1,03	#		5,14				
RAZEM wg średnic [kg]										0,00	5,14	39,98	46,18	63,14	51,74
RAZEM [kg]										206,17					
Masa stali dla wszystkich elementów w ilości sztuk:						26				5360,54					

Beton B10 **21,87** [m³] Beton B30 **123,61** [m³]

ELEMENT:			STOPA FUNDAMENTOWA SFH-2							rys. nr :	PAB-02				
Lp.	Nr pręta	ϕ [mm]	Stal		Długość [cm]	Sztuk	Masa Jedn. [kg]	1 szt. [kg]	typ	Całkowita dla średnicy [kg] 6	8	10	12	25	32
1	001	12	A-III	34GS	260	20	0,888	2,31	#				46,18		
2	002	32	A-III	34GS	205	4	6,310	12,94	#						51,74
3	003	25	A-III	34GS	205	8	3,850	7,89	#					63,14	
4	004	10	A-III	34GS	360	18	0,617	2,22	#			39,98			
5	005	8	A-III	34GS	230	5	0,395	0,91	#		4,54				
RAZEM wg średnic [kg]										0,00	4,54	39,98	46,18	63,14	51,74
RAZEM [kg]										205,58					
Masa stali dla wszystkich elementów w ilości sztuk:						3				616,75					

Beton B10 **2,52** [m³] Beton B30 **14,00** [m³]

ELEMENT:			STOPA FUNDAMENTOWA SFH-3							rys. nr :	PAB-03				
Lp.	Nr pręta	ϕ [mm]	Stal		Długość [cm]	Sztuk	Masa Jedn. [kg]	1 szt. [kg]	typ	Całkowita dla średnicy [kg] 6	8	10	12	25	32
1	001	12	A-III	34GS	260	20	0,888	2,31	#				46,18		
2	002	32	A-III	34GS	205	4	6,310	12,94	#						51,74
3	003	25	A-III	34GS	205	8	3,850	7,89	#					63,14	
4	004	10	A-III	34GS	360	18	0,617	2,22	#			39,98			
5	005	8	A-III	34GS	230	5	0,395	0,91	#		4,54				
6	006	12	A-IIIN	RB500W	310	4	0,888	2,75	@				11,01		
7	007	6	A-0	StOS	90	8	0,222	0,20	ć	1,60					
RAZEM wg średnic [kg]										1,60	4,54	39,98	57,19	63,14	51,74
RAZEM [kg]										218,19					
Masa stali dla wszystkich elementów w ilości sztuk:						7				1527,34					

Beton B10 **5,89** [m³] Beton B30 **45,83** [m³]

ELEMENT:			STOPA FUNDAMENTOWA SFH-4							rys. nr :	PAB-04				
Lp.	Nr pręta	ϕ [mm]	Stal		Długość [cm]	Sztuk	Masa Jedn. [kg]	1 szt. [kg]	typ	Całkowita dla średnicy [kg] 6	8	10	12	25	32
1	001	12	A-III	34GS	260	20	0,888	2,31	#				46,18		
2	002	32	A-III	34GS	296	5	6,310	18,68	#						93,39
3	003	25	A-III	34GS	296	8	3,850	11,40	#					91,17	
4	004	10	A-III	34GS	360	18	0,617	2,22	#			39,98			
5	005	8	A-III	34GS	200	10	0,395	0,79	#		7,90				
RAZEM wg średnic [kg]										0,00	7,90	39,98	46,18	91,17	93,39
RAZEM [kg]										278,61					
Masa stali dla wszystkich elementów w ilości sztuk:						1				278,61					

Beton B10 **0,84** [m³] Beton B30 **4,84** [m³]

ELEMENT:			STOPA FUNDAMENTOWA SFH-5							rys. nr :	PAB-05				
Lp.	Nr pręta	ϕ [mm]	Stal		Długość [cm]	Sztuk	Masa Jedn. [kg]	1 szt. [kg]	Całkowita dla średnicy [kg] typ	6	8	10	12	25	32
1	001	12	A-III	34GS	260	20	0,888	2,31	#				46,18		
2	002	32	A-III	34GS	296	4	6,310	18,68	#						74,71
3	003	25	A-III	34GS	296	8	3,850	11,40	#					91,17	
4	004	10	A-III	34GS	360	18	0,617	2,22	#			39,98			
5	005	8	A-III	34GS	230	10	0,395	0,91	#		9,09				
RAZEM wg średnic [kg]										0,00	9,09	39,98	46,18	91,17	74,71
RAZEM [kg]										261,12					
Masa stali dla wszystkich elementów w ilości sztuk:								3		783,36					

Beton B10 **2,52** [m³] Beton B30 **14,93** [m³]

ELEMENT:			STOPA FUNDAMENTOWA SFH-6							rys. nr :	PAB-06				
Lp.	Nr pręta	ϕ [mm]	Stal		Długość [cm]	Sztuk	Masa Jedn. [kg]	1 szt. [kg]	Całkowita dla średnicy [kg] typ	6	8	10	12	25	32
1	001	12	A-III	34GS	260	20	0,888	2,31	#				46,18		
2	002	32	A-III	34GS	296	5	6,310	18,68	#						93,39
3	003	25	A-III	34GS	296	8	3,850	11,40	#					91,17	
4	004	10	A-III	34GS	360	18	0,617	2,22	#			39,98			
5	005	8	A-III	34GS	200	10	0,395	0,79	#		7,90				
RAZEM wg średnic [kg]										0,00	7,90	39,98	46,18	91,17	93,39
RAZEM [kg]										278,61					
Masa stali dla wszystkich elementów w ilości sztuk:								1		278,61					

Beton B10 **0,84** [m³] Beton B30 **4,84** [m³]

ELEMENT:			STOPA FUNDAMENTOWA SFH-7							rys. nr :	PAB-07				
Lp.	Nr pręta	ϕ [mm]	Stal		Długość [cm]	Sztuk	Masa Jedn. [kg]	1 szt. [kg]	Całkowita dla średnicy [kg] typ	6	8	10	12	25	32
1	001	12	A-III	34GS	260	20	0,888	2,31	#				46,18		
2	002	32	A-III	34GS	296	4	6,310	18,68	#						74,71
3	003	25	A-III	34GS	296	8	3,850	11,40	#					91,17	
4	004	10	A-III	34GS	360	18	0,617	2,22	#			39,98			
5	005	8	A-III	34GS	230	10	0,395	0,91	#		9,09				
RAZEM wg średnic [kg]										0,00	9,09	39,98	46,18	91,17	74,71
RAZEM [kg]										261,12					
Masa stali dla wszystkich elementów w ilości sztuk:								8		2088,97					

Beton B10 **6,73** [m³] Beton B30 **39,80** [m³]

ELEMENT:			STOPA FUNDAMENTOWA SFH-8							rys. nr :	PAB-08				
Lp.	Nr pręta	ϕ [mm]	Stal		Długość [cm]	Sztuk	Masa Jedn. [kg]	1 szt. [kg]	Całkowita dla średnicy [kg] typ	6	8	10	12	25	32
1	001	12	A-III	34GS	260	20	0,888	2,31	#				46,18		
2	002	32	A-III	34GS	480	4	6,310	30,29	#						121,15
3	003	25	A-III	34GS	480	8	3,850	18,48	#					147,84	
4	004	10	A-III	34GS	360	18	0,617	2,22	#			39,98			
5	005	8	A-III	34GS	230	19	0,395	0,91	#		17,26				
RAZEM wg średnic [kg]										0,00	17,26	39,98	46,18	147,84	121,15
RAZEM [kg]										372,41					
Masa stali dla wszystkich elementów w ilości sztuk:								1		372,41					

Beton B10 **0,84** [m³] Beton B30 **5,56** [m³]

ELEMENT:			STOPA FUNDAMENTOWA SFH-9							rys. nr :	PAB-09					
Lp.	Nr pręta	ϕ [mm]	Stal		Długość [cm]	Sztuk	Masa Jedn. [kg]	1 szt. [kg]	typ	Całkowita dla średnicy [kg] 6	8	12	16	25	32
1	001	12	A-III	34GS	390	24	0,888	3,46	#			83,12			
2	002	12	A-III	34GS	260	30	0,888	2,31	#			69,26			
3	003	16	A-III	34GS	195	16	1,580	3,08	#				49,30		
4	004	32	A-III	34GS	296	5	6,310	18,68	#						93,39
5	005	25	A-III	34GS	296	8	3,850	11,40	#					91,17	
6	006	6	A-0	StOS	330	5	0,222	0,73	¢	3,66					
7	007	6	A-0	StOS	286	5	0,222	0,63	¢	3,17					
8	008	8	A-III	34GS	230	10	0,395	0,91	#		9,09				
9	009	6	A-0	StOS	422	5	0,222	0,94	¢	4,68					
RAZEM wg średnic [kg]										11,52	9,09	152,38	49,30	91,17	93,39
RAZEM [kg]										406,84					
Masa stali dla wszystkich elementów w ilości sztuk:								1		406,84					

Beton B10 **1,22** [m³] Beton B30 **7,66** [m³]

ELEMENT:			STOPA FUNDAMENTOWA SFH-10							rys. nr :	PAB-10					
Lp.	Nr pręta	ϕ [mm]	Stal		Długość [cm]	Sztuk	Masa Jedn. [kg]	1 szt. [kg]	typ	Całkowita dla średnicy [kg] 6	8	12	16	25	32
1	001	12	A-III	34GS	390	24	0,888	3,46	#			83,12			
2	002	12	A-III	34GS	260	30	0,888	2,31	#			69,26			
3	003	16	A-III	34GS	195	16	1,580	3,08	#				49,30		
4	004	32	A-III	34GS	296	4	6,310	18,68	#						74,71
5	005	25	A-III	34GS	296	8	3,850	11,40	#					91,17	
6	006	6	A-0	StOS	330	5	0,222	0,73	¢	3,66					
7	007	6	A-0	StOS	286	5	0,222	0,63	¢	3,17					
8	008	8	A-III	34GS	230	10	0,395	0,91	#		9,09				
9	009	6	A-0	StOS	394	5	0,222	0,87	¢	4,37					
RAZEM wg średnic [kg]										11,21	9,09	152,38	49,30	91,17	74,71
RAZEM [kg]										387,85					
Masa stali dla wszystkich elementów w ilości sztuk:								3		1163,55					

Beton B10 **3,65** [m³] Beton B30 **23,39** [m³]

ELEMENT:			STOPA FUNDAMENTOWA SFH-11							rys. nr :	PAB-11					
Lp.	Nr pręta	ϕ [mm]	Stal		Długość [cm]	Sztuk	Masa Jedn. [kg]	1 szt. [kg]	typ	Całkowita dla średnicy [kg] 6	8	12	16	25	32
1	001	12	A-III	34GS	390	24	0,888	3,46	#			83,12			
2	002	12	A-III	34GS	260	30	0,888	2,31	#			69,26			
3	003	16	A-III	34GS	195	16	1,580	3,08	#				49,30		
4	004	32	A-III	34GS	296	5	6,310	18,68	#						93,39
5	005	25	A-III	34GS	296	8	3,850	11,40	#					91,17	
6	006	6	A-0	StOS	330	5	0,222	0,73	¢	3,66					
7	007	6	A-0	StOS	286	5	0,222	0,63	¢	3,17					
8	008	8	A-III	34GS	230	10	0,395	0,91	#		9,09				
9	009	12	A-III	34GS	330	4	0,888	2,93	#			11,72			
10	010	6	A-0	StOS	90	8	0,222	0,20	¢	1,60					
11	011	6	A-0	StOS	398	5	0,222	0,88	¢	4,42					
RAZEM wg średnic [kg]										12,85	9,09	164,10	49,30	91,17	93,39
RAZEM [kg]										419,89					
Masa stali dla wszystkich elementów w ilości sztuk:								1		419,89					

Beton B10 **1,22** [m³] Beton B30 **7,74** [m³]

ELEMENT:			STOPA FUNDAMENTOWA SFH-12						rys. nr :	PAB-12					
Lp.	Nr pręta	ϕ [mm]	Stal		Długość [cm]	Sztuk	Masa Jedn. [kg]	1 szt. [kg]	Całkowita dla średnicy [kg] typ	6	8	10	12	25	32
1	001	12	A-III	34GS	260	10	0,888	2,31	#				23,09		
2	002	12	A-III	34GS	290	10	0,888	2,58	#				25,75		
3	003	10	A-III	34GS	360	10	0,617	2,22	#			22,21			
4	004	10	A-III	34GS	390	9	0,617	2,41	#			21,66			
5	005	32	A-III	34GS	305	4	6,310	19,25	#						76,98
6	006	25	A-III	34GS	305	8	3,850	11,74	#					93,94	
7	007	8	A-III	34GS	260	10	0,395	1,03	#		10,27				
RAZEM wg średnic [kg]										0,00	10,27	43,87	48,84	93,94	76,98
RAZEM [kg]										273,90					
Masa stali dla wszystkich elementów w ilości sztuk: 1										273,90					

Beton B10 **0,84** [m³] Beton B30 **5,13** [m³]

ELEMENT:			STOPA FUNDAMENTOWA SFH-13						rys. nr :	PAB-13					
Lp.	Nr pręta	ϕ [mm]	Stal		Długość [cm]	Sztuk	Masa Jedn. [kg]	1 szt. [kg]	Całkowita dla średnicy [kg] typ	6	8	10	12	25	32
1	001	12	A-III	34GS	260	20	0,888	2,31	#				46,18		
2	002	32	A-III	34GS	305	4	6,310	19,25	#						76,98
3	003	25	A-III	34GS	305	6	3,850	11,74	#					70,46	
4	004	10	A-III	34GS	360	18	0,617	2,22	#			39,98			
5	005	12	A-IIIN	RB500W	200	8	0,888	1,78	@				14,21		
6	006	12	A-IIIN	RB500W	380	4	0,888	3,37	@				13,50		
7	007	12	A-IIIN	RB500W	185	4	0,888	1,64	@				6,57		
8	008	12	A-IIIN	RB500W	170	2	0,888	1,51	@				3,02		
9	009	8	A-III	34GS	260	10	0,395	1,03	#		10,27				
10	010	6	A-0	StOS	98	20	0,222	0,22	¢	4,35					
11	011	6	A-0	StOS	114	5	0,222	0,25	¢	1,27					
RAZEM wg średnic [kg]										5,62	10,27	39,98	83,47	70,46	76,98
RAZEM [kg]										286,78					
Masa stali dla wszystkich elementów w ilości sztuk: 1										286,78					

Beton B10 **0,84** [m³] Beton B30 **5,49** [m³]

ELEMENT:			STOPA FUNDAMENTOWA SFH-14						rys. nr :	PAB-14					
Lp.	Nr pręta	ϕ [mm]	Stal		Długość [cm]	Sztuk	Masa Jedn. [kg]	1 szt. [kg]	Całkowita dla średnicy [kg] typ	6	8	10	12	25	32
1	001	12	A-III	34GS	260	20	0,888	2,31	#				46,18		
2	002	32	A-III	34GS	385	4	6,310	24,29	#						97,17
3	003	25	A-III	34GS	385	8	3,850	14,82	#					118,58	
4	004	10	A-III	34GS	360	18	0,617	2,22	#			39,98			
5	005	8	A-III	34GS	260	14	0,395	1,03	#		14,38				
RAZEM wg średnic [kg]										0,00	14,38	39,98	46,18	118,58	97,17
RAZEM [kg]										316,29					
Masa stali dla wszystkich elementów w ilości sztuk: 1										316,29					

Beton B10 **0,84** [m³] Beton B30 **5,51** [m³]

ELEMENT:			STOPA FUNDAMENTOWA SFH-15							rys. nr :	PAB-15					
Lp.	Nr pręta	ϕ [mm]	Stal		Długość [cm]	Sztuk	Masa Jedn. [kg]	1 szt. [kg]	typ	Całkowita dla średnicy [kg] 6	8	10	12	25	32
1	001	12	A-III	34GS	260	10	0,888	2,31	#				23,09		
2	002	32	A-III	34GS	205	4	6,310	12,94	#						51,74
3	003	25	A-III	34GS	205	8	3,850	7,89	#					63,14	
4	004	10	A-III	34GS	360	18	0,617	2,22	#			39,98			
5	005	8	A-III	34GS	260	5	0,395	1,03	#		5,14				
6	006	12	A-IIIN	RB500W	330	4	0,888	2,93	@				11,72		
7	007	6	A-0	StOS	114	7	0,222	0,25	¢	1,77					
RAZEM wg średnic [kg]										1,77	5,14	39,98	34,81	63,14	51,74
RAZEM [kg]										196,58					
Masa stali dla wszystkich elementów w ilości sztuk: 1										196,58					

Beton B10 0,84 [m³] Beton B30 4,87 [m³]

ELEMENT:			STOPA FUNDAMENTOWA SFH-16							rys. nr :	PAB-16					
Lp.	Nr pręta	ϕ [mm]	Stal		Długość [cm]	Sztuk	Masa Jedn. [kg]	1 szt. [kg]	typ	Całkowita dla średnicy [kg] 6	8	10	12	25	32
1	001	12	A-III	34GS	6	50	0,888	0,05	#				2,66		
RAZEM wg średnic [kg]										0,00	0,00	0,00	2,66	0,00	0,00
RAZEM [kg]										2,66					
Masa stali dla wszystkich elementów w ilości sztuk: 10										26,64					

Beton B10 0,64 [m³] Beton B30 1,08 [m³]

ELEMENT:			STOPA FUNDAMENTOWA SFH-17							rys. nr :	PAB-17					
Lp.	Nr pręta	ϕ [mm]	Stal		Długość [cm]	Sztuk	Masa Jedn. [kg]	1 szt. [kg]	typ	Całkowita dla średnicy [kg] 6	8	10	12	25	32
1	001	12	A-III	34GS	260	20	0,888	2,31	#				46,18		
2	002	32	A-III	34GS	490	4	6,310	30,92	#						123,68
3	003	25	A-III	34GS	490	8	3,850	18,87	#					150,92	
4	004	10	A-III	34GS	360	18	0,617	2,22	#			39,98			
5	005	8	A-III	34GS	230	19	0,395	0,91	#		17,26				
6	006	12	A-IIIN	RB500W	200	8	0,888	1,78	@				14,21		
7	007	12	A-IIIN	RB500W	380	4	0,888	3,37	@				13,50		
8	008	6	A-0	StOS	98	21	0,222	0,22	¢	4,57					
RAZEM wg średnic [kg]										4,57	17,26	39,98	73,88	150,92	123,68
RAZEM [kg]										410,29					
Masa stali dla wszystkich elementów w ilości sztuk: 1										410,29					

Beton B10 0,84 [m³] Beton B30 5,82 [m³]

ELEMENT:			STOPA FUNDAMENTOWA SF w3-1							rys. nr :	PAB-18					
Lp.	Nr pręta	ϕ [mm]	Stal		Długość [cm]	Sztuk	Masa Jedn. [kg]	1 szt. [kg]	typ	Całkowita dla średnicy [kg] 6	8	10	12	16	32
1	001	12	A-III	34GS	240	20	0,888	2,13	#				42,62		
2	002	12	A-III	34GS	240	20	0,888	2,13	#				42,62		
3	003	16	A-III	34GS	145	16	1,580	2,29	#					36,66	
4	004	6	A-0	StOS	320	4	0,222	0,71	¢	2,84					
5	005	6	A-0	StOS	276	4	0,222	0,61	¢	2,45					
RAZEM wg średnic [kg]										5,29	0,00	0,00	85,25	36,66	0,00
RAZEM [kg]										127,20					
Masa stali dla wszystkich elementów w ilości sztuk: 3										381,59					

Beton B10 2,19 [m³] Beton B30 10,82 [m³]

ELEMENT:			STOPA FUNDAMENTOWA SF w3-1a							rys. nr :	PAB-18a					
Lp.	Nr pręta	ϕ [mm]	Stal		Długość [cm]	Sztuk	Masa Jedn. [kg]	1 szt. [kg]	Całkowita dla średnicy [kg] typ	6	8	10	12	16	32
1	001	12	A-III	34GS	240	20	0,888	2,13	#				42,62		
2	002	12	A-III	34GS	240	20	0,888	2,13	#				42,62		
3	003	16	A-III	34GS	145	16	1,580	2,29	#					36,66	
4	004	6	A-0	StOS	320	4	0,222	0,71	¢	2,84					
5	005	6	A-0	StOS	276	4	0,222	0,61	¢	2,45					
RAZEM wg średnic [kg]										5,29	0,00	0,00	85,25	36,66	0,00
RAZEM [kg]										127,20					
Masa stali dla wszystkich elementów w ilości sztuk:								1		127,20					

Beton B10 0,73 [m³] Beton B30 3,61 [m³]

ELEMENT:			STOPA FUNDAMENTOWA SF w3-2							rys. nr :	PAB-19					
Lp.	Nr pręta	ϕ [mm]	Stal		Długość [cm]	Sztuk	Masa Jedn. [kg]	1 szt. [kg]	Całkowita dla średnicy [kg] typ	6	8	10	12	16	32
1	001	12	A-III	34GS	240	20	0,888	2,13	#				42,62		
2	002	12	A-III	34GS	240	20	0,888	2,13	#				42,62		
3	003	16	A-III	34GS	155	16	1,580	2,45	#					39,18	
4	004	6	A-0	StOS	320	4	0,222	0,71	¢	2,84					
5	005	6	A-0	StOS	276	4	0,222	0,61	¢	2,45					
RAZEM wg średnic [kg]										5,29	0,00	0,00	85,25	39,18	0,00
RAZEM [kg]										129,72					
Masa stali dla wszystkich elementów w ilości sztuk:								1		129,72					

Beton B10 0,73 [m³] Beton B30 3,67 [m³]

ELEMENT:			BELKA PODWALINOWA BPH-1							rys. nr :	PAB-20					
Lp.	Nr pręta	ϕ [mm]	Stal		Długość [cm]	Sztuk	Masa Jedn. [kg]	1 szt. [kg]	Całkowita dla średnicy [kg] typ	6	8	10	12	14	16
1	001	16	A-III	34GS	665	3	1,580	10,51	#						31,52
2	002	12	A-III	34GS	665	8	0,888	5,91	#				47,24		
3	003	12	A-III	34GS	305	3	0,888	2,71	#				8,13		
4	004	12	A-III	34GS	293	3	0,888	2,60	#				7,81		
5	005	6	A-0	StOS	390	8	0,222	0,87	¢	6,93					
6	006	6	A-0	StOS	256	23	0,222	0,57	¢	13,07					
RAZEM wg średnic [kg]										20,00	0,00	0,00	63,17	0,00	31,52
RAZEM [kg]										114,69					
Masa stali dla wszystkich elementów w ilości sztuk:								1		114,69					

Beton B10 0,00 [m³] Beton B30 1,56 [m³]

ELEMENT:			BELKA PODWALINOWA BPH-2							rys. nr :	PAB-21					
Lp.	Nr pręta	ϕ [mm]	Stal		Długość [cm]	Sztuk	Masa Jedn. [kg]	1 szt. [kg]	Całkowita dla średnicy [kg] typ	6	8	10	12	14	16
1	001	16	A-III	34GS	680	3	1,580	10,74	#						32,23
2	002	12	A-III	34GS	680	8	0,888	6,04	#				48,31		
3	003	12	A-III	34GS	305	6	0,888	2,71	#				16,25		
4	004	6	A-0	StOS	390	6	0,222	0,87	¢	5,19					
5	005	6	A-0	StOS	256	23	0,222	0,57	¢	13,07					
6	006	6	A-0	StOS	320	2	0,222	0,71	¢	1,42					
RAZEM wg średnic [kg]										19,69	0,00	0,00	64,56	0,00	32,23
RAZEM [kg]										116,48					
Masa stali dla wszystkich elementów w ilości sztuk:								1		116,48					

Beton B10 0,00 [m³] Beton B30 1,56 [m³]

ELEMENT:			BELKA PODWALINOWA BPH-2a							rys. nr :	PAB-22					
Lp.	Nr pręta	ϕ [mm]	Stal		Długość [cm]	Sztuk	Masa Jedn. [kg]	1 szt. [kg]	typ	Całkowita dla średnicy [kg] 6	8	10	12	14	16
1	001	16	A-III	34GS	680	3	1,580	10,74	#						32,23
2	002	12	A-III	34GS	680	8	0,888	6,04	#				48,31		
3	003	12	A-III	34GS	305	6	0,888	2,71	#				16,25		
4	004	6	A-0	StOS	390	8	0,222	0,87	¢	6,93					
5	005	6	A-0	StOS	256	23	0,222	0,57	¢	13,07					
RAZEM wg średnic [kg]										20,00	0,00	0,00	64,56	0,00	32,23
RAZEM [kg]										116,79					
Masa stali dla wszystkich elementów w ilości sztuk:								1		116,79					

Beton B10 **0,00** [m³] Beton B30 **1,56** [m³]

ELEMENT:			BELKA PODWALINOWA BPH-3							rys. nr :	PAB-23					
Lp.	Nr pręta	ϕ [mm]	Stal		Długość [cm]	Sztuk	Masa Jedn. [kg]	1 szt. [kg]	typ	Całkowita dla średnicy [kg] 6	8	10	12	14	16
1	001	16	A-III	34GS	665	3	1,580	10,51	#						31,52
2	002	12	A-III	34GS	665	8	0,888	5,91	#				47,24		
3	003	12	A-III	34GS	305	3	0,888	2,71	#				8,13		
4	004	12	A-III	34GS	462	3	0,888	4,10	#				12,31		
5	005	6	A-0	StOS	390	8	0,222	0,87	¢	6,93					
6	006	6	A-0	StOS	256	23	0,222	0,57	¢	13,07					
RAZEM wg średnic [kg]										20,00	0,00	0,00	67,67	0,00	31,52
RAZEM [kg]										119,19					
Masa stali dla wszystkich elementów w ilości sztuk:								1		119,19					

Beton B10 **0,00** [m³] Beton B30 **1,56** [m³]

ELEMENT:			BELKA PODWALINOWA BPH-4							rys. nr :	PAB-24					
Lp.	Nr pręta	ϕ [mm]	Stal		Długość [cm]	Sztuk	Masa Jedn. [kg]	1 szt. [kg]	typ	Całkowita dla średnicy [kg] 6	8	10	12	14	16
1	001	12	A-III	34GS	707	3	0,888	6,28	#				18,83		
2	002	12	A-III	34GS	535	10	0,888	4,75	#				47,51		
3	003	6	A-0	StOS	386	22	0,222	0,86	¢	18,85					
4	004	6	A-0	StOS	314	2	0,222	0,70	¢	1,39					
RAZEM wg średnic [kg]										20,25	0,00	0,00	66,34	0,00	0,00
RAZEM [kg]										86,59					
Masa stali dla wszystkich elementów w ilości sztuk:								1		86,59					

Beton B10 **0,00** [m³] Beton B30 **1,44** [m³]

ELEMENT:			BELKA PODWALINOWA BPH-5							rys. nr :	PAB-25					
Lp.	Nr pręta	ϕ [mm]	Stal		Długość [cm]	Sztuk	Masa Jedn. [kg]	1 szt. [kg]	typ	Całkowita dla średnicy [kg] 6	8	10	12	14	16
1	001	12	A-III	34GS	550	13	0,888	4,88	#				63,49		
2	002	6	A-0	StOS	386	25	0,222	0,86	¢	21,42					
RAZEM wg średnic [kg]										21,42	0,00	0,00	63,49	0,00	0,00
RAZEM [kg]										84,92					
Masa stali dla wszystkich elementów w ilości sztuk:								6		509,49					

Beton B10 **0,00** [m³] Beton B30 **8,69** [m³]

ELEMENT:			BELKA PODWALINOWA BPH-6							rys. nr :	PAB-26					
Lp.	Nr pręta	ϕ [mm]	Stal		Długość [cm]	Sztuk	Masa Jedn. [kg]	1 szt. [kg]	Całkowita dla średnicy [kg] typ	6	8	10	12	14	16
1	001	12	A-III	34GS	722	3	0,888	6,41	#				19,23		
2	002	12	A-III	34GS	550	10	0,888	4,88	#				48,84		
3	003	6	A-0	StOS	386	25	0,222	0,86	¢	21,42					
RAZEM wg średnic [kg]										21,42	0,00	0,00	68,07	0,00	0,00
RAZEM [kg]										89,50					
Masa stali dla wszystkich elementów w ilości sztuk:						2				178,99					

Beton B10 0,00 [m³] Beton B30 2,90 [m³]

ELEMENT:			BELKA PODWALINOWA BPH-7							rys. nr :	PAB-27					
Lp.	Nr pręta	ϕ [mm]	Stal		Długość [cm]	Sztuk	Masa Jedn. [kg]	1 szt. [kg]	Całkowita dla średnicy [kg] typ	6	8	10	12	14	16
1	001	12	A-III	34GS	707	3	0,888	6,28	#				18,83		
2	002	12	A-III	34GS	535	10	0,888	4,75	#				47,51		
3	003	6	A-0	StOS	386	24	0,222	0,86	¢	20,57					
RAZEM wg średnic [kg]										20,57	0,00	0,00	66,34	0,00	0,00
RAZEM [kg]										86,91					
Masa stali dla wszystkich elementów w ilości sztuk:						1				86,91					

Beton B10 0,00 [m³] Beton B30 1,45 [m³]

ELEMENT:			BELKA PODWALINOWA BPH-8							rys. nr :	PAB-28					
Lp.	Nr pręta	ϕ [mm]	Stal		Długość [cm]	Sztuk	Masa Jedn. [kg]	1 szt. [kg]	Całkowita dla średnicy [kg] typ	6	8	10	12	14	16
1	001	16	A-III	34GS	655	3	1,580	10,35	#						31,05
2	002	12	A-III	34GS	655	8	0,888	5,82	#				46,53		
3	003	12	A-III	34GS	300	3	0,888	2,66	#				7,99		
4	004	12	A-III	34GS	463	3	0,888	4,11	#				12,33		
5	005	6	A-0	StOS	390	8	0,222	0,87	¢	6,93					
6	006	6	A-0	StOS	256	23	0,222	0,57	¢	13,07					
RAZEM wg średnic [kg]										20,00	0,00	0,00	66,86	0,00	31,05
RAZEM [kg]										117,90					
Masa stali dla wszystkich elementów w ilości sztuk:						1				117,90					

Beton B10 0,00 [m³] Beton B30 1,55 [m³]

ELEMENT:			BELKA PODWALINOWA BPH-9							rys. nr :	PAB-29					
Lp.	Nr pręta	ϕ [mm]	Stal		Długość [cm]	Sztuk	Masa Jedn. [kg]	1 szt. [kg]	Całkowita dla średnicy [kg] typ	6	8	10	12	14	16
1	001	16	A-III	34GS	746	3	1,580	11,79	#						35,36
2	002	12	A-III	34GS	670	8	0,888	5,95	#				47,60		
3	003	12	A-III	34GS	304	6	0,888	2,70	#				16,20		
4	004	6	A-III	34GS	390	8	0,222	0,87	#	6,93					
5	005	6	A-0	StOS	256	23	0,222	0,57	¢	13,07					
RAZEM wg średnic [kg]										20,00	0,00	0,00	63,79	0,00	35,36
RAZEM [kg]										119,15					
Masa stali dla wszystkich elementów w ilości sztuk:						2				238,30					

Beton B10 0,00 [m³] Beton B30 2,55 [m³]

ELEMENT:			BELKA PODWALINOWA BPH-10							rys. nr :	PAB-30					
Lp.	Nr pręta	ϕ [mm]	Stal		Długość [cm]	Sztuk	Masa Jedn. [kg]	1 szt. [kg]	Całkowita dla średnicy [kg] typ	6	8	10	12	14	16
1	001	16	A-III	34GS	665	3	1,580	10,51	#						31,52
2	002	12	A-III	34GS	665	8	0,888	5,91	#				47,24		
3	003	12	A-III	34GS	465	3	0,888	4,13	#				12,39		
4	004	12	A-III	34GS	305	3	0,888	2,71	#				8,13		
5	005	6	A-0	StOS	390	8	0,222	0,87	¢	6,93					
6	006	6	A-0	StOS	256	23	0,222	0,57	¢	13,07					
RAZEM wg średnic [kg]										20,00	0,00	0,00	67,75	0,00	31,52
RAZEM [kg]										119,27					
Masa stali dla wszystkich elementów w ilości sztuk:								1		119,27					

Beton B10 0,00 [m³] Beton B30 1,56 [m³]

ELEMENT:			ŁAWA FUNDAMETOWA LFH-1							rys. nr :	PAB-31					
Lp.	Nr pręta	ϕ [mm]	Stal		Długość [cm]	Sztuk	Masa Jedn. [kg]	1 szt. [kg]	Całkowita dla średnicy [kg] typ	6	8	10	12	14	16
1	001	6	A-0	StOS	112	85	0,222	0,25	¢	21,13					
2	002	12	A-III	34GS	2770	4	0,888	24,60	#				98,39		
3	003	6	A-0	StOS	2770	4	0,222	6,15	¢	24,60					
4	004	12	A-III	34GS	90	102	0,888	0,80	#				81,52		
5	005	12	A-IIIN	RB500W	110	12	0,888	0,98	@				11,72		
RAZEM wg średnic [kg]										45,73	0,00	0,00	191,63	0,00	0,00
RAZEM [kg]										237,36					
Masa stali dla wszystkich elementów w ilości sztuk:								1		237,36					

Beton B10 3,02 [m³] Beton B30 10,1 [m³]

ELEMENT:			ŁAWA FUNDAMETOWA LFH-2							rys. nr :	PAB-32					
Lp.	Nr pręta	ϕ [mm]	Stal		Długość [cm]	Sztuk	Masa Jedn. [kg]	1 szt. [kg]	Całkowita dla średnicy [kg] typ	6	8	10	12	14	16
1	001	6	A-0	StOS	112	317	0,222	0,25	¢	78,82					
2	002	12	A-III	34GS	10415	4	0,888	92,49	#				369,94		
3	003	6	A-0	StOS	10415	2	0,222	23,12	¢	46,24					
4	004	12	A-III	34GS	70	380	0,888	0,62	#				236,21		
5	005	12	A-IIIN	RB500W	110	56	0,888	0,98	@				54,70		
6	006	16	A-IIIN	RB500W	155	8	1,580	2,45	@						19,59
7	007	12	A-IIIN	RB500W	135	4	0,888	1,20	@				4,80		
RAZEM wg średnic [kg]										125,06	0,00	0,00	665,64	0,00	19,59
RAZEM [kg]										810,30					
Masa stali dla wszystkich elementów w ilości sztuk:								1		810,30					

Beton B10 9,47 [m³] Beton B30 30,3 [m³]

ELEMENT:			ŁAWA FUNDAMETOWA LFH-3							rys. nr :	PAB-33					
Lp.	Nr pręta	ϕ [mm]	Stal		Długość [cm]	Sztuk	Masa Jedn. [kg]	1 szt. [kg]	Całkowita dla średnicy [kg] typ	6	8	10	12	14	16
1	001	6	A-0	StOS	112	557	0,222	0,25	¢	138,49					
2	002	12	A-III	34GS	18360	4	0,888	163,04	#				652,15		
3	003	12	A-IIIN	RB500W	110	72	0,888	0,98	@				70,33		
RAZEM wg średnic [kg]										138,49	0,00	0,00	722,48	0,00	0,00
RAZEM [kg]										860,97					
Masa stali dla wszystkich elementów w ilości sztuk:								1		860,97					

Beton B10 13,35 [m³] Beton B30 40,1 [m³]

ELEMENT:			ŁAWA FUNDAMETOWA LFH-4							rys. nr :	PAB-34					
Lp.	Nr pręta	ϕ [mm]	Stal		Długość [cm]	Sztuk	Masa Jedn. [kg]	1 szt. [kg]		Całkowita dla średnicy [kg]					
									typ	6	8	10	12	14	16
1	001	6	A-0	StOS	92	129	0,222	0,20	¢	26,35					
2	002	12	A-III	34GS	3520	4	0,888	31,26	#				125,03		
3	003	12	A-III	34GS	75	8	0,888	0,67	#				5,33		
4	004	12	A-III	34GS	90	2	0,888	0,80	#				1,60		
RAZEM wg średnic [kg]										26,35	0,00	0,00	131,96	0,00	0,00
RAZEM [kg]										158,30					
Masa stali dla wszystkich elementów w ilości sztuk: 1										158,30					

Beton B10 2,24 [m³] Beton B30 6,0 [m³]

ELEMENT:			ŁAWA FUNDAMETOWA LFH-5							rys. nr :	PAB-35					
Lp.	Nr pręta	ϕ [mm]	Stal		Długość [cm]	Sztuk	Masa Jedn. [kg]	1 szt. [kg]		Całkowita dla średnicy [kg]					
									typ	6	8	10	12	14	16
1	001	6	A-0	StOS	112	65	0,222	0,25	¢	16,16					
2	002	12	A-III	34GS	2115	4	0,888	18,78	#				75,12		
RAZEM wg średnic [kg]										16,16	0,00	0,00	75,12	0,00	0,00
RAZEM [kg]										91,29					
Masa stali dla wszystkich elementów w ilości sztuk: 1										91,29					

Beton B10 1,54 [m³] Beton B30 4,6 [m³]

ELEMENT:			WIENIEC ŻELBETOWY WZH-I							rys. nr :	PAB-36					
Lp.	Nr pręta	ϕ [mm]	Stal		Długość [cm]	Sztuk	Masa Jedn. [kg]	1 szt. [kg]		Całkowita dla średnicy [kg]					
									typ	6	8	10	12	14	16
1	001	6	A-0	StOS	92	1535	0,222	0,20	¢	313,51					
2	002	12	A-III	34GS	42175	4	0,888	374,51	#				1498,1		
RAZEM wg średnic [kg]										313,51	0,00	0,00	1498,1	0,00	0,00
RAZEM [kg]										1811,56					
Masa stali dla wszystkich elementów w ilości sztuk: 1										1811,56					

Beton B10 [m³] Beton B30 23,0 [m³]

ELEMENT:			(KN-1) KANAŁ OT/NB NR1							rys. nr :		PAB-37			
Lp.	Nr pręta	ϕ [mm]	Stal		Długość [cm]	Sztuk	Masa Jedn. [kg]	1 szt. [kg]	typ	Całkowita dla średnicy [kg] 6	8	10	12	14	16
1	001	10	A-III	34GS	270	342	0,617	1,67	#			569,74			
2	002	10	A-III	34GS	175	176	0,617	1,08	#			190,04			
3	003	10	A-III	34GS	300	176	0,617	1,85	#			325,78			
4	004	10	A-III	34GS	340	176	0,617	2,10	#			369,21			
5	005	10	A-III	34GS	200	166	0,617	1,23	#			204,84			
6	006	10	A-III	34GS	145	103	0,617	0,89	#			92,15			
7	007	10	A-III	34GS	330	506	0,617	2,04	#			1030,3			
8	008	10	A-III	34GS	300	196	0,617	1,85	#			362,80			
9	009	10	A-III	34GS	260	295	0,617	1,60	#			473,24			
10	010	10	A-III	34GS	390	83	0,617	2,41	#			199,72			
11	011	10	A-III	34GS	300	194	0,617	1,85	#			359,09			
12	012	10	A-III	34GS	280	170	0,617	1,73	#			293,69			
13	013	10	A-III	34GS	210	85	0,617	1,30	#			110,13			
14	014	10	A-III	34GS	280	142	0,617	1,73	#			245,32			
15	015	10	A-III	34GS	250	142	0,617	1,54	#			219,04			
16	016	10	A-III	34GS	320	85	0,617	1,97	#			167,82			
17	017	10	A-III	34GS	320	85	0,617	1,97	#			167,82			
18	018	10	A-III	34GS	180	85	0,617	1,11	#			94,40			
19	019	10	A-III	34GS	340	85	0,617	2,10	#			178,31			
20	020	10	A-III	34GS	380	85	0,617	2,34	#			199,29			
21	021	10	A-III	34GS	45	68	0,617	0,28	#			18,88			
22	022	10	A-III	34GS	345	21	0,617	2,13	#			44,70			
23	023	10	A-III	34GS	200	21	0,617	1,23	#			25,91			
24	024	10	A-III	34GS	205	21	0,617	1,26	#			26,56			
25	025	10	A-III	34GS	115	21	0,617	0,71	#			14,90			
26	026	10	A-III	34GS	215	21	0,617	1,33	#			27,86			
27	027	10	A-III	34GS	275	21	0,617	1,70	#			35,63			
28	028	10	A-III	34GS	120	21	0,617	0,74	#			15,55			
29	029	10	A-III	34GS	205	42	0,617	1,26	#			53,12			
30	030	10	A-III	34GS	190	42	0,617	1,17	#			49,24			
31	031	10	A-III	34GS	205	20	0,617	1,26	#			25,30			
32	032	10	A-III	34GS	345	15	0,617	2,13	#			31,93			
33	033	10	A-III	34GS	90	35	0,617	0,56	#			19,44			
34	034	10	A-III	34GS	290	20	0,617	1,79	#			35,79			
35	035	10	A-III	34GS	330	20	0,617	2,04	#			40,72			
36	036	10	A-III	34GS	365	20	0,617	2,25	#			45,04			
37	037	10	A-III	34GS	205	40	0,617	1,26	#			50,59			
38	038	10	A-III	34GS	245	20	0,617	1,51	#			30,23			
39	039	10	A-III	34GS	60	372	0,617	0,37	#			137,71			
40	040	10	A-III	34GS	85	712	0,617	0,52	#			373,41			
41	041	10	A-III	34GS	95	22	0,617	0,59	#			12,90			
42	042	10	A-III	34GS	175	22	0,617	1,08	#			23,75			
43	043	10	A-III	34GS	280	22	0,617	1,73	#			38,01			
44	044	6	A-0	StOS	76	48	0,222	0,17	¢	8,10					
45	045	10	A-III	34GS	330	20	0,617	2,04	#			40,72			
46	046	10	A-III	34GS	280	20	0,617	1,73	#			34,55			
47	047	6	A-0	StOS	260	16	0,222	0,58	¢	9,24					
48	048	10	A-III	34GS	30	134	0,617	0,19	#			24,80			
49	049	16	A-III	34GS	85	6	1,580	1,34	#						8,06
50	050	6	A-0	StOS	195000	1	0,222	432,90	¢	432,90					
51	051	10	A-III	34GS	265	28	0,617	1,64	#			45,76			
52	052	10	A-III	34GS	265	2	0,617	1,64	#			3,27			
RAZEM wg średnic [kg]										450,23	0,00	7179,0	0,0	0,00	8,06
RAZEM [kg]										7637,30					
Masa stali dla wszystkich elementów w ilości sztuk: 1										7637,30					

Beton B10 **4,80** [m³] Beton B30 **53,0** [m³]

ELEMENT:			(KN-3) KANAŁ OT/NB NR2							rys. nr :	PAB-38				
Lp.	Nr pręta	ϕ [mm]	Stal		Długość [cm]	Sztuk	Masa Jedn. [kg]	1 szt. [kg]	Całkowita dla średnicy [kg] typ	6	8	10	12	14	16
1	001	10	A-III	34GS	270	114	0,617	1,67	#			189,91			
2	002	10	A-III	34GS	175	66	0,617	1,08	#			71,26			
3	003	10	A-III	34GS	300	66	0,617	1,85	#			122,17			
4	004	10	A-III	34GS	340	66	0,617	2,10	#			138,45			
5	005	10	A-III	34GS	200	48	0,617	1,23	#			59,23			
6	006	10	A-III	34GS	145	20	0,617	0,89	#			17,89			
7	007	10	A-III	34GS	330	178	0,617	2,04	#			362,4			
8	008	10	A-III	34GS	300	89	0,617	1,85	#			164,74			
9	009	10	A-III	34GS	260	89	0,617	1,60	#			142,77			
10	010	10	A-III	34GS	390	20	0,617	2,41	#			48,13			
11	011	10	A-III	34GS	300	69	0,617	1,85	#			127,72			
12	012	10	A-III	34GS	280	69	0,617	1,73	#			119,20			
13	013	10	A-III	34GS	210	35	0,617	1,30	#			45,35			
14	014	10	A-III	34GS	280	69	0,617	1,73	#			119,20			
15	015	10	A-III	34GS	250	69	0,617	1,54	#			106,43			
16	016	10	A-III	34GS	320	35	0,617	1,97	#			69,10			
17	017	10	A-III	34GS	320	35	0,617	1,97	#			69,10			
18	018	10	A-III	34GS	180	34	0,617	1,11	#			37,76			
19	019	10	A-III	34GS	340	34	0,617	2,10	#			71,33			
20	020	10	A-III	34GS	380	34	0,617	2,34	#			79,72			
21	021	10	A-III	34GS	445	4	0,617	2,75	#			10,98			
22	022	10	A-III	34GS	195	4	0,617	1,20	#			4,81			
23	023	16	A-III	34GS	85	6	1,580	1,34	#						8,06
24	024	10	A-III	34GS	530	4	0,617	3,27	#			13,08			
25	025	10	A-III	34GS	330	26	0,617	2,04	#			52,94			
26	026	10	A-III	34GS	280	22	0,617	1,73	#			38,01			
27	027	10	A-III	34GS	60	154	0,617	0,37	#			57,01			
28	028	10	A-III	34GS	85	245	0,617	0,52	#			128,49			
29	029	6	A-0	StOS	158000	1	0,222	350,76	¢	350,76					
30	030	6	A-0	StOS	260	16	0,222	0,58	¢	9,24					
31	031	10	A-III	34GS	30	84	0,617	0,19	#			15,55			
RAZEM wg średnic [kg]										360,00	0,00	2482,8	0,0	0,00	8,06
RAZEM [kg]										2850,83					
Masa stali dla wszystkich elementów w ilości sztuk: 1										2850,83					

Beton B10 **4,00** [m³] Beton B30 **45,0** [m³]

ELEMENT:			(KN-3) KANAŁ OC/OT NR1							rys. nr :	PAB-39					
Lp.	Nr pręta	ϕ [mm]	Stal		Długość [cm]	Sztuk	Masa									
							Jedn. [kg]	1 szt. [kg]	Całkowita dla średnicy [kg]							
									typ	6	8	10	12	14	16
1	001	10	A-III	34GS	270	158	0,617	1,67	#			263,21			
2	002	10	A-III	34GS	175	56	0,617	1,08	#			60,47			
3	003	10	A-III	34GS	300	56	0,617	1,85	#			103,66			
4	004	10	A-III	34GS	340	56	0,617	2,10	#			117,48			
5	005	10	A-III	34GS	200	102	0,617	1,23	#			125,87			
6	006	10	A-III	34GS	145	48	0,617	0,89	#			42,94			
7	007	10	A-III	34GS	330	384	0,617	2,04	#			781,9			
8	008	10	A-III	34GS	300	195	0,617	1,85	#			360,95			
9	009	10	A-III	34GS	260	192	0,617	1,60	#			308,01			
10	010	10	A-III	34GS	390	48	0,617	2,41	#			115,50			
11	011	10	A-III	34GS	300	144	0,617	1,85	#			266,54			
12	012	10	A-III	34GS	280	144	0,617	1,73	#			248,77			
13	013	10	A-III	34GS	210	72	0,617	1,30	#			93,29			
14	014	10	A-III	34GS	280	144	0,617	1,73	#			248,77			
15	015	10	A-III	34GS	250	144	0,617	1,54	#			222,12			
16	016	10	A-III	34GS	320	72	0,617	1,97	#			142,16			
17	017	10	A-III	34GS	320	72	0,617	1,97	#			142,16			
18	018	10	A-III	34GS	180	72	0,617	1,11	#			79,96			
19	019	10	A-III	34GS	340	72	0,617	2,10	#			151,04			
20	020	10	A-III	34GS	380	72	0,617	2,34	#			168,81			
21	021	10	A-III	34GS	340	3	0,617	2,10	#			6,29			
22	022	10	A-III	34GS	145	3	0,617	0,89	#			2,68			
23	023	10	A-III	34GS	205	3	0,617	1,26	#			3,79			
24	024	10	A-III	34GS	530	3	0,617	3,27	#			9,81			
25	025	10	A-III	34GS	330	22	0,617	2,04	#			44,79			
26	026	10	A-III	34GS	280	22	0,617	1,73	#			38,01			
27	027	10	A-III	34GS	60	134	0,617	0,37	#			49,61			
28	028	10	A-III	34GS	85	654	0,617	0,52	#			342,99			
29	029	6	A-0	StOS	290000	1	0,222	643,80	¢	643,80					
30	030	6	A-0	StOS	260	16	0,222	0,58	¢	9,24					
31	031	10	A-III	34GS	30	210	0,617	0,19	#			38,87			
32	032	16	A-III	34GS	85	12	1,580	1,34	#						16,12
RAZEM wg średnic [kg]										653,04	0,00	4580,4	0,0	0,00	16,12
RAZEM [kg]									5249,57						
Masa stali dla wszystkich elementów w ilości sztuk: 1									5249,57						

Beton B10 7,00 [m³] Beton B30 80,0 [m³]

ELEMENT:			(KN-4) KANAŁ OC/OT NR2							rys. nr :	PAB-40					
Lp.	Nr pręta	ϕ [mm]	Stal		Długość [cm]	Sztuk	Masa Jedn. [kg]	1 szt. [kg]	typ	Całkowita dla średnicy [kg] 6	8	10	12	14	16
1	001	10	A-III	34GS	270	158	0,617	1,67	#			263,21			
2	002	10	A-III	34GS	175	56	0,617	1,08	#			60,47			
3	003	10	A-III	34GS	300	56	0,617	1,85	#			103,66			
4	004	10	A-III	34GS	340	56	0,617	2,10	#			117,48			
5	005	10	A-III	34GS	200	102	0,617	1,23	#			125,87			
6	006	10	A-III	34GS	145	48	0,617	0,89	#			42,94			
7	007	10	A-III	34GS	330	384	0,617	2,04	#			781,9			
8	008	10	A-III	34GS	300	195	0,617	1,85	#			360,95			
9	009	10	A-III	34GS	260	192	0,617	1,60	#			308,01			
10	010	10	A-III	34GS	390	48	0,617	2,41	#			115,50			
11	011	10	A-III	34GS	300	144	0,617	1,85	#			266,54			
12	012	10	A-III	34GS	280	144	0,617	1,73	#			248,77			
13	013	10	A-III	34GS	210	72	0,617	1,30	#			93,29			
14	014	10	A-III	34GS	280	144	0,617	1,73	#			248,77			
15	015	10	A-III	34GS	250	144	0,617	1,54	#			222,12			
16	016	10	A-III	34GS	320	72	0,617	1,97	#			142,16			
17	017	10	A-III	34GS	320	72	0,617	1,97	#			142,16			
18	018	10	A-III	34GS	180	72	0,617	1,11	#			79,96			
19	019	10	A-III	34GS	340	72	0,617	2,10	#			151,04			
20	020	10	A-III	34GS	380	72	0,617	2,34	#			168,81			
21	021	10	A-III	34GS	340	3	0,617	2,10	#			6,29			
22	022	10	A-III	34GS	145	3	0,617	0,89	#			2,68			
23	023	10	A-III	34GS	205	3	0,617	1,26	#			3,79			
24	024	10	A-III	34GS	530	3	0,617	3,27	#			9,81			
25	025	10	A-III	34GS	330	22	0,617	2,04	#			44,79			
26	026	10	A-III	34GS	280	22	0,617	1,73	#			38,01			
27	027	10	A-III	34GS	60	134	0,617	0,37	#			49,61			
28	028	10	A-III	34GS	85	654	0,617	0,52	#			342,99			
29	029	6	A-0	StOS	290000	1	0,222	643,80	¢	643,80					
30	030	6	A-0	StOS	260	16	0,222	0,58	¢	9,24					
31	031	10	A-III	34GS	30	210	0,617	0,19	#			38,87			
32	032	16	A-III	34GS	85	12	1,580	1,34	#						16,12
RAZEM wg średnic [kg]										653,04	0,00	4580,4	0,0	0,00	16,12
RAZEM [kg]										5249,57					
Masa stali dla wszystkich elementów w ilości sztuk: 1										5249,57					

Beton B10 7,00 [m³] Beton B30 82,0 [m³]

ELEMENT:			KANAŁ DŹWIGNIKA 15t							rys. nr :	PAB-41					
Lp.	Nr pręta	ϕ [mm]	Stal		Długość [cm]	Sztuk	Masa Jedn. [kg]	1 szt. [kg]	typ	Całkowita dla średnicy [kg] 6	8	10	12	14	16
1	001	10	A-III	34GS	170	10	0,617	1,05	#			10,49			
2	002	10	A-III	34GS	180	10	0,617	1,11	#			11,11			
3	003	10	A-III	34GS	210	5	0,617	1,30	#			6,48			
4	004	10	A-III	34GS	240	5	0,617	1,48	#			7,40			
5	005	10	A-III	34GS	600	10	0,617	3,70	#			37,02			
6	006	10	A-III	34GS	210	10	0,617	1,30	#			12,96			
7	007	10	A-III	34GS	216	5	0,617	1,33	#			6,66			
8	008	10	A-III	34GS	284	5	0,617	1,75	#			8,76			
9	009	10	A-III	34GS	309	5	0,617	1,91	#			9,53			
10	010	10	A-III	34GS	290	106	0,617	1,79	#			189,67			
11	011	10	A-III	34GS	223	106	0,617	1,38	#			145,85			
12	012	10	A-III	34GS	260	106	0,617	1,60	#			170,05			
13	013	10	A-III	34GS	300	106	0,617	1,85	#			196,21			
14	014	10	A-III	34GS	300	8	0,617	1,85	#			14,81			
15	015	10	A-III	34GS	385	8	0,617	2,38	#			19,00			
16	016	10	A-III	34GS	131	8	0,617	0,81	#			6,47			
17	017	10	A-III	34GS	420	4	0,617	2,59	#			10,37			
18	018	10	A-III	34GS	378	4	0,617	2,33	#			9,33			
19	019	10	A-III	34GS	314	4	0,617	1,94	#			7,75			
20	020	6	A-0	StOS	55700	1	0,222	123,65	¢	123,65					
RAZEM wg średnic [kg]										123,65	0,00	879,90	0,00	0,00	0,00
RAZEM [kg]										1003,55					
Masa stali dla wszystkich elementów w ilości sztuk: 2										2007,10					

Beton B10 2,80 [m³] Beton B30 38,0 [m³]

ELEMENT:			WANNA ŻELBETOWA							rys. nr :	PAB-43				
Lp.	Nr pręta	ϕ [mm]	Stal		Długość [cm]	Sztuk	Masa Jedn. [kg]	1 szt. [kg]	Całkowita dla średnicy [kg] typ	6	8	10	12	14	16
1	001	8	A-III	34GS	238	29	0,395	0,94	#		27,26				
2	002	8	A-III	34GS	180	58	0,395	0,71	#		41,24				
3	003	8	A-III	34GS	170	18	0,395	0,67	#		12,09				
4	004	8	A-III	34GS	486	11	0,395	1,92	#		21,12				
5	005	6	A-0	StOS	300	22	0,222	0,67	¢	14,65					
6	006	6	A-0	StOS	420	18	0,222	0,93	¢	16,78					
7	007	8	A-III	34GS	39	80	0,395	0,15	#		12,32				
8	008	8	A-III	34GS	50	16	0,395	0,20	#		3,16				
9	009	8	A-III	34GS	116	12	0,395	0,46	#		5,50				
10	010	8	A-III	34GS	80	12	0,395	0,32	#		3,79				
11	011	8	A-III	34GS	10	38	0,395	0,04	#		1,50				
RAZEM wg średnic [kg]										31,44	127,98	0,00	0,00	0,00	0,00
RAZEM [kg]										159,42					
Masa stali dla wszystkich elementów w ilości sztuk: 1										159,42					

Beton B10 0,90 [m³] Beton B30 2,0 [m³]

ELEMENT:			KANAŁ KABLOWY							rys. nr :	PAB-44				
Lp.	Nr pręta	ϕ [mm]	Stal		Długość [cm]	Sztuk	Masa Jedn. [kg]	1 szt. [kg]	Całkowita dla średnicy [kg] typ	6	8	10	12	14	16
1	001	8	A-III	34GS	135	54	0,395	0,53	#		28,80				
2	002	8	A-III	34GS	200	27	0,395	0,79	#		21,33				
3	003	8	A-III	34GS	175	8	0,395	0,69	#		5,53				
4	004	8	A-III	34GS	280	4	0,395	1,11	#		4,42				
5	005	8	A-III	34GS	190	8	0,395	0,75	#		6,00				
6	006	8	A-III	34GS	225	8	0,395	0,89	#		7,11				
7	007	8	A-III	34GS	144	8	0,395	0,57	#		4,55				
8	008	6	A-0	StOS	393	6	0,222	0,87	¢	5,23					
9	009	6	A-0	StOS	168	8	0,222	0,37	¢	2,98					
10	010	8	A-III	34GS	150	7	0,395	0,59	#		4,15				
11	011	8	A-III	34GS	115	7	0,395	0,45	#		3,18				
12	012	8	A-III	34GS	115	6	0,395	0,45	#		2,73				
13	013	8	A-III	34GS	180	14	0,395	0,71	#		9,95				
14	014	8	A-III	34GS	145	14	0,395	0,57	#		8,02				
15	015	6	A-0	StOS	117	5	0,222	0,26	¢	1,30					
16	016	6	A-0	StOS	57	5	0,222	0,13	¢	0,63					
17	017	6	A-0	StOS	392	10	0,222	0,87	¢	8,70					
18	018	6	A-0	StOS	554	10	0,222	1,23	¢	12,30					
19	019	6	A-0	StOS	95	5	0,222	0,21	¢	1,05					
20	020	6	A-0	StOS	217	13	0,222	0,48	¢	6,26					
21	021	6	A-0	StOS	167	13	0,222	0,37	¢	4,82					
22	022	6	A-0	StOS	77	13	0,222	0,17	¢	2,22					
23	023	6	A-0	StOS	137	13	0,222	0,30	¢	3,95					
24	024	8	A-III	34GS	10	41	0,395	0,04	#		1,62				
RAZEM wg średnic [kg]										49,46	107,39	0,00	0,00	0,00	0,00
RAZEM [kg]										156,85					
Masa stali dla wszystkich elementów w ilości sztuk: 1										156,85					

Beton B10 0,60 [m³] Beton B30 1,5 [m³]

ELEMENT:			KANAŁ MYJNI KT-1							rys. nr :	PAB-45				
Lp.	Nr pręta	ϕ [mm]	Stal		Długość [cm]	Sztuk	Masa Jedn. [kg]	1 szt. [kg]	typ	Całkowita dla średnicy [kg] 6	8	10	12	14	16
1	001	8	A-III	34GS	110	4	0,395	0,43	#		1,74				
2	002	8	A-III	34GS	150	4	0,395	0,59	#		2,37				
3	003	8	A-III	34GS	700	16	0,395	2,77	#		44,24				
4	004	8	A-III	34GS	200	4	0,395	0,79	#		3,16				
5	005	8	A-III	34GS	256	4	0,395	1,01	#		4,04				
6	006	8	A-III	34GS	263	4	0,395	1,04	#		4,16				
7	007	8	A-III	34GS	210	9	0,395	0,83	#		7,47				
8	008	8	A-III	34GS	171	18	0,395	0,68	#		12,16				
9	009	8	A-III	34GS	141	5	0,395	0,56	#		2,78				
10	010	8	A-III	34GS	226	10	0,395	0,89	#		8,93				
11	011	8	A-III	34GS	206	10	0,395	0,81	#		8,14				
12	012	8	A-III	34GS	180	10	0,395	0,71	#		7,11				
13	013	8	A-III	34GS	120	10	0,395	0,47	#		4,74				
14	014	8	A-III	34GS	131	40	0,395	0,52	#		20,70				
15	015	8	A-III	34GS	143	40	0,395	0,56	#		22,59				
16	016	8	A-III	34GS	278	80	0,395	1,10	#		87,85				
17	017	8	A-III	34GS	205	160	0,395	0,81	#		129,56				
18	018	8	A-III	34GS	374	6	0,395	1,48	#		8,86				
19	019	8	A-III	34GS	253	12	0,395	1,00	#		11,99				
20	020	6	A-0	StOS	360	12	0,222	0,80	¢	9,59					
21	021	6	A-0	StOS	82	12	0,222	0,18	¢	2,18					
22	022	6	A-0	StOS	1200	8	0,222	2,66	¢	21,31					
23	023	6	A-0	StOS	11940	1	0,222	26,51	¢	26,51					
24	024	6	A-0	StOS	12320	1	0,222	27,35	¢	27,35					
25	025	6	A-0	StOS	160	8	0,222	0,36	¢	2,84					
26	026	6	A-0	StOS	62	14	0,222	0,14	¢	1,93					
27	027	6	A-0	StOS	150	20	0,222	0,33	¢	6,66					
28	028	8	A-III	34GS	15	22	0,395	0,06	#		1,30				
RAZEM wg średnic [kg]										98,37	393,89	0,00	0,00	0,00	0,00
RAZEM [kg]										492,26					
Masa stali dla wszystkich elementów w ilości sztuk: 1										492,26					

Beton B10 1,83 [m³] Beton B30 7,6 [m³]

ELEMENT:			KANAŁ MYJNI KT-2							rys. nr :	PAB-46				
Lp.	Nr pręta	ϕ [mm]	Stal		Długość [cm]	Sztuk	Masa Jedn. [kg]	1 szt. [kg]	typ	Całkowita dla średnicy [kg] 6	8	10	12	14	16
1	001	8	A-III	34GS	110	4	0,395	0,43	#		1,74				
2	002	8	A-III	34GS	150	4	0,395	0,59	#		2,37				
3	003	8	A-III	34GS	700	16	0,395	2,77	#		44,24				
4	004	8	A-III	34GS	200	4	0,395	0,79	#		3,16				
5	005	8	A-III	34GS	256	4	0,395	1,01	#		4,04				
6	006	8	A-III	34GS	263	4	0,395	1,04	#		4,16				
7	007	8	A-III	34GS	269	94	0,395	1,06	#		99,88				
8	008	8	A-III	34GS	201	188	0,395	0,79	#		149,26				
9	009	8	A-III	34GS	374	6	0,395	1,48	#		8,86				
10	010	8	A-III	34GS	253	12	0,395	1,00	#		11,99				
11	011	6	A-0	StOS	360	12	0,222	0,80	¢	9,59					
12	012	6	A-0	StOS	82	12	0,222	0,18	¢	2,18					
13	013	6	A-0	StOS	1200	8	0,222	2,66	¢	21,31					
14	014	6	A-0	StOS	11940	1	0,222	26,51	¢	26,51					
15	015	6	A-0	StOS	12320	1	0,222	27,35	¢	27,35					
RAZEM wg średnic [kg]										86,94	329,71	0,00	0,00	0,00	0,00
RAZEM [kg]										416,65					
Masa stali dla wszystkich elementów w ilości sztuk: 1										416,65					

Beton B10 1,60 [m³] Beton B30 6,6 [m³]

ELEMENT:			GEOMETRIA PLYTY FUNDAMENTOWEJ PFH-1							rys. nr :	PAB-47				
Lp.	Nr pręta	ϕ [mm]	Stal		Długość [cm]	Sztuk	Masa Jedn. [kg]	1 szt. [kg]	typ	Całkowita dla średnicy [kg] 6	8	10	12	14	16
1	001	8	A-IIIN	RB500W	15	312	0,395	0,06	@		18,49				
RAZEM wg średnic [kg]										0,00	18,49	0,00	0,00	0,00	0,00
RAZEM [kg]										18,49					
Masa stali dla wszystkich elementów w ilości sztuk: 1										18,49					

ELEMENT:			KONSTRUKCJA PŁYTY FUNDAMENTOWEJ PFH-I							rys. nr :		PAB-48				
Lp.	Nr pręta	ϕ [mm]	Stal		Długość [cm]	Sztuk	Masa Jedn. [kg]	1 szt. [kg]	Całkowita dla średnicy [kg] typ	6	8	10	12	14	16
1	001	12	A-IIIN	RB500W	895	7	0,888	7,95	@				55,63		
2	002	12	A-IIIN	RB500W	115	60	0,888	1,02	@				61,27		
3	003	12	A-IIIN	RB500W	670	2	0,888	5,95	@				11,90		
4	004	12	A-IIIN	RB500W	805	6	0,888	7,15	@				42,89		
5	005	12	A-IIIN	RB500W	335	56	0,888	2,97	@				166,59		
6	006	12	A-IIIN	RB500W	130	42	0,888	1,15	@				48,48		
7	007	12	A-IIIN	RB500W	395	1	0,888	3,51	@				3,51		
8	008	12	A-IIIN	RB500W	375	15	0,888	3,33	@				49,95		
9	009	12	A-IIIN	RB500W	130	28	0,888	1,15	@				32,32		
10	010	12	A-IIIN	RB500W	70	18	0,888	0,62	@				11,19		
11	011	12	A-IIIN	RB500W	900	28	0,888	7,99	@				223,78		
12	012	12	A-IIIN	RB500W	155	6	0,888	1,38	@				8,26		
13	013	12	A-IIIN	RB500W	90	9	0,888	0,80	@				7,19		
14	014	12	A-IIIN	RB500W	760	3	0,888	6,75	@				20,25		
15	015	12	A-IIIN	RB500W	83	16	0,888	0,74	@				11,79		
16	016	12	A-IIIN	RB500W	520	3	0,888	4,62	@				13,85		
17	017	12	A-IIIN	RB500W	160	2	0,888	1,42	@				2,84		
18	018	12	A-IIIN	RB500W	205	2	0,888	1,82	@				3,64		
19	019	12	A-IIIN	RB500W	65	1	0,888	0,58	@				0,58		
20	020	12	A-IIIN	RB500W	745	3	0,888	6,62	@				19,85		
21	021	12	A-IIIN	RB500W	505	3	0,888	4,48	@				13,45		
22	022	12	A-IIIN	RB500W	145	10	0,888	1,29	@				12,88		
23	023	12	A-IIIN	RB500W	795	28	0,888	7,06	@				197,67		
24	101	12	A-IIIN	RB500W	922	6	0,888	8,19	@				49,12		
25	102	12	A-IIIN	RB500W	111	56	0,888	0,99	@				55,20		
26	103	12	A-IIIN	RB500W	697	3	0,888	6,19	@				18,57		
27	104	12	A-IIIN	RB500W	900	6	0,888	7,99	@				47,95		
28	105	12	A-IIIN	RB500W	302	56	0,888	2,68	@				150,18		
29	106	12	A-IIIN	RB500W	127	44	0,888	1,13	@				49,62		
30	107	12	A-IIIN	RB500W	393	1	0,888	3,49	@				3,49		
31	108	12	A-IIIN	RB500W	371	13	0,888	3,29	@				42,83		
32	109	12	A-IIIN	RB500W	255	2	0,888	2,26	@				4,53		
33	110	12	A-IIIN	RB500W	155	34	0,888	1,38	@				46,80		
34	111	12	A-IIIN	RB500W	95	18	0,888	0,84	@				15,18		
35	112	12	A-IIIN	RB500W	1070	23	0,888	9,50	@				218,54		
36	113	12	A-IIIN	RB500W	115	9	0,888	1,02	@				9,19		
37	114	12	A-IIIN	RB500W	785	3	0,888	6,97	@				20,91		
38	115	12	A-IIIN	RB500W	545	3	0,888	4,84	@				14,52		
39	116	12	A-IIIN	RB500W	185	2	0,888	1,64	@				3,29		
40	117	12	A-IIIN	RB500W	205	2	0,888	1,82	@				3,64		
41	118	12	A-IIIN	RB500W	105	6	0,888	0,93	@				5,59		
42	119	12	A-IIIN	RB500W	91	1	0,888	0,81	@				0,81		
43	120	12	A-IIIN	RB500W	770	3	0,888	6,84	@				20,51		
44	121	12	A-IIIN	RB500W	530	3	0,888	4,71	@				14,12		
45	122	12	A-IIIN	RB500W	170	4	0,888	1,51	@				6,04		
46	123	12	A-IIIN	RB500W	655	24	0,888	5,82	@				139,59		
47	124	12	A-IIIN	RB500W	64	6	0,888	0,57	@				3,41		
48	125	12	A-IIIN	RB500W	145	6	0,888	1,29	@				7,73		
RAZEM wg średnic [kg]										0,00	0,00	0,00	1971,12	0,00	0,00
RAZEM [kg]									1971,12						
Masa stali dla wszystkich elementów w ilości sztuk: 1									1971,12						

Beton B10 **0,00** [m³] Beton B30 **22,2** [m³]

ELEMENT:			KONSTRUKCJA PŁYTY FUNDAMENTOWEJ PFH-1						rys. nr :	PAB-49					
Lp.	Nr pręta	ϕ [mm]	Stal		Długość [cm]	Sztuk	Masa Jedn. [kg]	1 szt. [kg]	Całkowita dla średnicy [kg] typ	6	8	10	12	14	16
1	201	12	A-IIIN	RB500W	990	121	0,888	8,79	@				1063,74		
2	202	12	A-IIIN	RB500W	980	3	0,888	8,70	@				26,11		
3	203	12	A-IIIN	RB500W	110	6	0,888	0,98	@				5,86		
4	204	12	A-IIIN	RB500W	645	64	0,888	5,73	@				366,57		
5	205	12	A-IIIN	RB500W	1155	64	0,888	10,26	@				656,41		
6	206	12	A-IIIN	RB500W	900	4	0,888	7,99	@				31,97		
7	207	12	A-IIIN	RB500W	900	6	0,888	7,99	@				47,95		
8	208	12	A-IIIN	RB500W	940	3	0,888	8,35	@				25,04		
9	209	12	A-IIIN	RB500W	170	6	0,888	1,51	@				9,06		
10	301	12	A-IIIN	RB500W	990	121	0,888	8,79	@				1063,74		
11	302	12	A-IIIN	RB500W	895	3	0,888	7,95	@				23,84		
12	303	12	A-IIIN	RB500W	132	387	0,888	1,17	@				453,63		
13	304	12	A-IIIN	RB500W	955	67	0,888	8,48	@				568,19		
14	305	12	A-IIIN	RB500W	815	4	0,888	7,24	@				28,95		
15	306	12	A-IIIN	RB500W	845	67	0,888	7,50	@				502,74		
16	307	12	A-IIIN	RB500W	855	4	0,888	7,59	@				30,37		
17	308	12	A-IIIN	RB500W	170	6	0,888	1,51	@				9,06		
18	401	12	A-IIIN	RB500W	202	64	0,888	1,79	@				114,80		
19	402	6	A-0	StOS	94	80	0,222	0,21	¢	16,69					
20	403	12	A-IIIN	RB500W	182	718	0,888	1,62	@				1160,40		
21	404	8	A-IIIN	RB500W	67400	1	0,395	266,23	@		266,23				
22	405	8	A-IIIN	RB500W	91	68	0,395	0,36	@		24,44				
23	406	12	A-IIIN	RB500W	120	695	0,888	1,07	@				740,59		
24	407	16	A-IIIN	RB500W	188	16	1,580	2,97	@						47,53
25	408	16	A-IIIN	RB500W	140	16	1,580	2,21	@						35,39
26	409	12	A-IIIN	RB500W	115	12	0,888	1,02	@				12,25		
27	410	12	A-IIIN	RB500W	135	4	0,888	1,20	@				4,80		
28	411	12	A-IIIN	RB500W	85	4	0,888	0,75	@				3,02		
29	412	12	A-IIIN	RB500W	105	8	0,888	0,93	@				7,46		
30	413	12	A-IIIN	RB500W	95	4	0,888	0,84	@				3,37		
RAZEM wg średnic [kg]										16,69	290,67	0,00	6959,90	0,00	82,92
RAZEM [kg]									7350,19						
Masa stali dla wszystkich elementów w ilości sztuk: 1									7350,19						

Beton B10 **17,95** [m³] Beton B30 **85,6** [m³]

ELEMENT:			PŁYTA FUNDAMENTOWA PFH-2						rys. nr :	PAB-50					
Lp.	Nr pręta	ϕ [mm]	Stal		Długość [cm]	Sztuk	Masa Jedn. [kg]	1 szt. [kg]	Całkowita dla średnicy [kg] typ	6	8	10	12	14	16
1	001	10	A-III	34GS	320	18	0,617	1,97	#			35,54			
2	002	10	A-III	34GS	170	34	0,617	1,05	#			35,66			
RAZEM wg średnic [kg]										0,00	0,00	71,20	0,00	0,00	0,00
RAZEM [kg]									71,20						
Masa stali dla wszystkich elementów w ilości sztuk: 1									71,20						

Beton B10 **0,70** [m³] Beton B30 **1,8** [m³]

ELEMENT:			PŁYTA FUNDAMENTOWA PFH-3						rys. nr :	PAB-51					
Lp.	Nr pręta	ϕ [mm]	Stal		Długość [cm]	Sztuk	Masa Jedn. [kg]	1 szt. [kg]	Całkowita dla średnicy [kg] typ	6	8	10	12	14	16
1	001	10	A-III	34GS	1185	20	0,617	7,31	#			146,23			
2	002	10	A-III	34GS	290	80	0,617	1,79	#			143,14			
3	003	10	A-III	34GS	100	40	0,617	0,62	#			24,68			
4	004	10	A-III	34GS	100	145	0,617	0,62	#			89,47			
5	101	10	A-III	34GS	1185	20	0,617	7,31	#			146,23			
6	102	10	A-III	34GS	370	80	0,617	2,28	#			182,63			
RAZEM wg średnic [kg]										0,00	0,00	732,38	0,00	0,00	0,00
RAZEM [kg]									732,38						
Masa stali dla wszystkich elementów w ilości sztuk: 1									732,38						

Beton B10 **3,89** [m³] Beton B30 **10,8** [m³]

	Element	Lp.	Pozycja	Profil	Długość [mm]	Sztuk	Masa [kg]			Materiał	Uwagi
							1 mb [kg/m]	1 szt [kg]	Całkowita [kg]		
PAB-37	KANAŁ OT/NB NR1	1	1.1	bl.8x90	10570	2	5,65	59,7	119,5	St3S	
		2	1.2	bl.8x90	3485	2	5,65	19,7	39,4	St3S	
		3	1.3	bl.8x90	5105	2	5,65	28,9	57,7	St3S	
		4	2.1	C120	10570	2	13,35	141,1	282,2	St3S	
		5	2.2	C120	9550	2	13,35	127,5	255,0	St3S	
		6	3	HE140B	1195	4	33,76	40,3	161,4	St3S	
		Masa całkowita							915,2		
		Dodatek na spoiny 1.8%							16,5		
		Razem							931,63		
		Masa wszystkich elementów w ilości sztuk:						1	**931,6**	kg	

	Element	Lp.	Pozycja	Profil	Długość [mm]	Sztuk	Masa [kg]			Materiał	Uwagi
							1 mb [kg/m]	1 szt [kg]	Całkowita [kg]		
PAB-38	KANAŁ	1	1	bl.8x90	13000	2	5,65	73,5	147,0	St3S	
	OT/NB NR2	2	2	C120	13000	2	13,35	173,6	347,1	St3S	
		Masa całkowita							494,1		
		Dodatek na spoiny 1.8%							8,9		
		Razem							502,94		
		Masa wszystkich elementów w ilości sztuk:						1	**502,9**	kg	

	Element	Lp.	Pozycja	Profil	Długość [mm]	Sztuk	Masa [kg]			Materiał	Uwagi
							1 mb [kg/m]	1 szt [kg]	Całkowita [kg]		
PAB-39	KANAŁ	1	1	bl.8x90	31010	2	5,65	175,3	350,5	St3S	
	OC/OT NR1	2	2	C120	31010	2	13,35	414,0	828,0	St3S	
		Masa całkowita							1178,5		
		Dodatek na spoiny 1.8%							21,2		
		Razem							1199,72		
		Masa wszystkich elementów w ilości sztuk:						1	**1199,7**	kg	

	Element	Lp.	Pozycja	Profil	Długość [mm]	Sztuk	Masa [kg]			Materiał	Uwagi
							1 mb [kg/m]	1 szt [kg]	Całkowita [kg]		
PAB-40	KANAŁ	1	1	bl.8x90	31210	2	5,65	176,4	352,8	St3S	
	OC/OT NR2	2	2	C120	31210	2	13,35	416,7	833,3	St3S	
		Masa całkowita:							1186,1		
		Dodatek na spoiny 1.8%							21,3		
		Razem							1207,45		
		Masa wszystkich elementów w ilości sztuk:						1	**1207,5**	kg	

	Element	Lp.	Pozycja	Profil	Długość [mm]	Sztuk	Masa [kg]			Materiał	Uwagi
							1 mb [kg/m]	1 szt [kg]	Całkowita [kg]		
PAB-42	SCHODY KANAŁÓW OT/NB I OC/OT	1	1	L80x10	250	16	11,90	3,0	47,6	St3S	
		Masa całkowita							47,6		
		Dodatek na spoiny 1.8%							0,9		
		Razem							48,46		
		Masa wszystkich elementów w ilości sztuk:						8	387,7	kg	

	Element	Lp.	Pozycja	Profil	Długość [mm]	Sztuk	Masa [kg]			Materiał	Uwagi
							1 mb [kg/m]	1 szt [kg]	Całkowita [kg]		
PAB-43	WANNA ŻELBET.	1	1	L50x6	4000	2	4,47	17,9	35,8	St3S	
		2	2	L50x6	1500	2	4,47	6,7	13,4	St3S	
		Masa całkowita							49,2		
		Dodatek na spoiny 1.8%							0,9		
		Razem							50,06		
		Masa wszystkich elementów w ilości sztuk:						1	**50,1**	kg	

	Element	Lp.	Pozycja	Profil	Długość [mm]	Sztuk	Masa [kg]			Materiał	Uwagi
							1 mb [kg/m]	1 szt [kg]	Całkowita [kg]		
PAB-44	KANAŁ KABLOWY	1	1	L50x4	492	1	3,06	1,5	1,5	St3S	
		2	2	L50x4	3920	1	3,06	12,0	12,0	St3S	
		3	3	L50x4	5462	1	3,06	16,7	16,7		
		4	4	L50x4	250	1	3,06	0,8	0,8		
		5	5	L50x4	1592	1	3,06	4,9	4,9		
		6	6	L50x4	692	1	3,06	2,1	2,1		
		Masa całkowita							38,0		
		Dodatek na spoiny 1.8%							0,7		
		Razem							38,65		
		Masa wszystkich elementów w ilości sztuk:						**1**	**38,7**	kg	

	Element	Lp.	Pozycja	Profil	Długość [mm]	Sztuk	Masa [kg]			Materiał	Uwagi
							1 mb [kg/m]	1 szt [kg]	Całkowita [kg]		
PAB-45	KANAŁ	1	1	L60x5	310	2	4,57	1,4	2,8	St3S	
	MYJNI	2	2	L60x5	1355	2	4,57	6,2	12,4	St3S	
	KT-1	3	3	L60x5	1355	2	4,57	6,2	12,4		
		4					0,00	0,0	0,0		
		5					0,00	0,0	0,0		
		6					0,00	0,0	0,0		
		7					0,00	0,0	0,0		
		8					0,00	0,0	0,0		
		9					0,00	0,0	0,0		
		Masa całkowita							27,6		
		Dodatek na spoiny 1.8%							0,5		
		Razem							28,10		
		Masa wszystkich elementów w ilości sztuk:						1	**28,1**	kg	

	Element	Lp.	Pozycja	Profil	Długość [mm]	Sztuk	Masa [kg]			Materiał	Uwagi
							1 mb [kg/m]	1 szt [kg]	Całkowita [kg]		
PAB-47	PFH-1	1	1	L50x5	7030	8	3,77	26,5	212,0	St3S	
		2	2	L50x5	800	8	3,77	3,0	24,1	St3S	
		Masa całkowita							236,2		
		Dodatek na spoiny 1.8%							4,3		
		Razem							240,40		
		Masa wszystkich elementów w ilości sztuk:						**1**	**240,4**	kg	

	Element	Lp.	Pozycja	Profil	Długość [mm]	Sztuk	Masa [kg]			Materiał	Uwagi
							1 mb [kg/m]	1 szt [kg]	Całkowita [kg]		
PAB-50	PFH-2	1	1	ϕ30	500	4	5,55	2,8	11,1	18G2A	
		2	2	bl. 7x80	3870	2	4,40	17,0	34,0	18G2A	
		3	3	bl.8x30	150	2	1,88	0,3	0,6	18G2A	
		4	4	ϕ8	140	2	0.40	0,1	0,1	18G2A	
		Masa całkowita							45,8		
		Dodatek na spoiny 1.8%							0,8		
		Razem							46,63		
		Masa wszystkich elementów w ilości sztuk:						1	**46,6**	kg	

ELEMENT:	SŁUP ŻELBETOWY SZH-0/1								rys. nr :	PAC-01					
Lp.	Nr pręta	ϕ [mm]	Stal		Długość [cm]	Sztuk	Masa Jedn. [kg]	1 szt. [kg]	Całkowita dla średnicy [kg] typ	6	8	10	12	14	20
1	001	12	A-IIIN	RB500W	380	4	0,888	3,37	@				13,50		
2	002	6	A-0	StOS	114	20	0.222	0.25	ć	5,06					
RAZEM wg średnic [kg]										5,06	0,00	0,00	13,50	0,00	0,00
RAZEM [kg]										18,56					
Masa stali dla wszystkich elementów w ilości sztuk:								1		18,56					

ELEMENT:	SŁUP ŻELBETOWY SZH-0/2								rys. nr :	PAC-02					
Lp.	Nr pręta	ϕ [mm]	Stal		Długość [cm]	Sztuk	Masa Jedn. [kg]	1 szt. [kg]	Całkowita dla średnicy [kg] typ	6	8	10	12	14	20
1	001	12	A-IIIN	RB500W	380	4	0,888	3,37	@				13,50		
2	002	6	A-0	StOS	114	20	0.222	0.25	ć	5,06					
RAZEM wg średnic [kg]										5,06	0,00	0,00	13,50	0,00	0,00
RAZEM [kg]										18,56					
Masa stali dla wszystkich elementów w ilości sztuk:								1		18,56					

ELEMENT:	BELKA ŻELBETOWA BZH-0/1								rys. nr :	PAC-03					
Lp.	Nr pręta	ϕ [mm]	Stal		Długość [cm]	Sztuk	Masa Jedn. [kg]	1 szt. [kg]	Całkowita dla średnicy [kg] typ	6	8	10	12	14	20
1	001	12	A-IIIN	RB500W	235	2	0.888	2,09	@				4,17		
2	002	16	A-IIIN	RB500W	195	2	1,580	3,08	@						
3	003	6	A-0	StOS	102	11	0.222	0,23	ć	2,49					
RAZEM wg średnic [kg]										2,49	0,00	0,00	4,17	0,00	0,00
RAZEM [kg]										6,66					
Masa stali dla wszystkich elementów w ilości sztuk:								1		6,66					

ELEMENT:	BELKA ŻELBETOWA BZH-0/2								rys. nr :	PAC-04					
Lp.	Nr pręta	ϕ [mm]	Stal		Długość [cm]	Sztuk	Masa Jedn. [kg]	1 szt. [kg]	Całkowita dla średnicy [kg] typ	6	8	10	12	14	20
1	001	12	A-IIIN	RB500W	105	4	0,888	0,93	@				3,73		
2	002	6	A-0	StOS	90	7	0.222	0.20	ć	1,40					
RAZEM wg średnic [kg]										1,40	0,00	0,00	3,73	0,00	0,00
RAZEM [kg]										5,13					
Masa stali dla wszystkich elementów w ilości sztuk:								1		5,13					

ELEMENT:	SCHODY ŻELBETOWE BSH-3								rys. nr :	PAC-05					
Lp.	Nr pręta	ϕ [mm]	Stal		Długość [cm]	Sztuk	Masa Jedn. [kg]	1 szt. [kg]	Całkowita dla średnicy [kg] typ	6	8	10	12	14	20
1	001	8	A-IIIN	RB500W	540	7	0.395	2,13	@		14,93				
2	002	8	A-IIIN	RB500W	95	22	0.395	0.38	@		8,26				
RAZEM wg średnic [kg]										0,00	23,19	0,00	0,00	0,00	0,00
RAZEM [kg]										23,19					
Masa stali dla wszystkich elementów w ilości sztuk:								1		23,19					

ELEMENT:	WIENIEC ŻELBETOWY WZH-0/1								rys. nr :	PAC-06					
Lp.	Nr pręta	ϕ [mm]	Stal		Długość [cm]	Sztuk	Masa Jedn. [kg]	1 szt. [kg]	Całkowita dla średnicy [kg] typ	6	8	10	12	14	20
1	001	12	A-IIIN	RB500W	2255	4	0,888	20,02	@				80,10		
2	002	6	A-0	StOS	90	83	0.222	0.20	ć	16,58					
RAZEM wg średnic [kg]										16,58	0,00	0,00	80,10	0,00	0,00
RAZEM [kg]										96,68					
Masa stali dla wszystkich elementów w ilości sztuk:								1		96,68					

ELEMENT:	WIENIEC ŻELBETOWY WZH-0/2								rys. nr :	PAC-07					
Lp.	Nr pręta	ϕ [mm]	Stal		Długość [cm]	Sztuk	Masa Jedn. [kg]	1 szt. [kg]	Całkowita dla średnicy [kg] typ	6	8	10	12	14	20
1	001	12	A-IIIN	RB500W	690	2	0,888	6,13	@				12,25		
2	002	12	A-IIIN	RB500W	550	8	0,888	4,88	@				39,07		
3	003	6	A-0	StOS	90	18	0,222	0,20	¢	3,60					
4	004	6	A-0	StOS	192	18	0,222	0,43	¢	7,67					
RAZEM wg średnic [kg]										11,27	0,00	0,00	51,33	0,00	0,00
RAZEM [kg]										62,60					
Masa stali dla wszystkich elementów w ilości sztuk:								1		62,60					

ELEMENT:	KONSTRUKCJA STROPU ST-1 ZBROJENIE DOŁEM								rys. nr :	PAC-08					
Lp.	Nr pręta	ϕ [mm]	Stal		Długość [cm]	Sztuk	Masa Jedn. [kg]	1 szt. [kg]	Całkowita dla średnicy [kg] typ	6	8	10	12	14	20
1	001	10	A-IIIN	RB500W	320	8	0,617	1,97	@			15,80			
2	002	10	A-IIIN	RB500W	645	45	0,617	3,98	@			179,08			
3	003	10	A-IIIN	RB500W	650	8	0,617	4,01	@			32,08			
4	004	10	A-IIIN	RB500W	490	46	0,617	3,02	@			139,07			
5	005	10	A-IIIN	RB500W	655	6	0,617	4,04	@			24,25			
6	006	10	A-IIIN	RB500W	140	1	0,617	0,86	@			0,86			
7	007	10	A-IIIN	RB500W	137	5	0,617	0,85	@			4,23			
RAZEM wg średnic [kg]										0,00	0,00	395,37	0,00	0,00	0,00
RAZEM [kg]										395,37					
Masa stali dla wszystkich elementów w ilości sztuk:								1		395,37					

ELEMENT:	KONSTRUKCJA STROPU ST-1 ZBROJENIE GÓRA								rys. nr :	PAC-09					
Lp.	Nr pręta	ϕ [mm]	Stal		Długość [cm]	Sztuk	Masa Jedn. [kg]	1 szt. [kg]	Całkowita dla średnicy [kg] typ	6	8	10	12	14	20
1	101	10	A-IIIN	RB500W	320	4	0,617	1,97	@			7,90			
2	102	10	A-IIIN	RB500W	645	4	0,617	3,98	@			15,92			
3	103	10	A-IIIN	RB500W	650	23	0,617	4,01	@			92,24			
4	104	10	A-IIIN	RB500W	490		0,617	3,02	@			0,00			
5	105	10	A-IIIN	RB500W	670		0,617	4,13	@			0,00			
6	106	10	A-IIIN	RB500W	140		0,617	0,86	@			0,00			
RAZEM wg średnic [kg]										0,00	0,00	116,06	0,00	0,00	0,00
RAZEM [kg]										116,06					
Masa stali dla wszystkich elementów w ilości sztuk:								1		116,06					

ELEMENT:	SŁUP ŻELBETOWY SZH-1/24								rys. nr :	PAC-10					
Lp.	Nr pręta	ϕ [mm]	Stal		Długość [cm]	Sztuk	Masa Jedn. [kg]	1 szt. [kg]	Całkowita dla średnicy [kg] typ	6	8	10	12	14	20
1	001	12	A-IIIN	RB500W	720	4	0,888	6,39	@				25,57		
2	002	12	A-IIIN	RB500W	185	4	0,888	1,64	@				6,57		
3	003	12	A-IIIN	RB500W	170	2	0,888	1,51	@				3,02		
4	004	6	A-0	StOS	114	45	0,222	0,25	¢	11,39					
RAZEM wg średnic [kg]										11,39	0,00	0,00	35,16	0,00	0,00
RAZEM [kg]										46,55					
Masa stali dla wszystkich elementów w ilości sztuk:								2		93,11					

ELEMENT:	SŁUP ŻELBETOWY SZH-1/25								rys. nr :	PAC-11					
Lp.	Nr pręta	ϕ [mm]	Stal		Długość [cm]	Sztuk	Masa Jedn. [kg]	1 szt. [kg]	Całkowita dla średnicy [kg] typ	6	8	10	12	14	20
1	001	12	A-IIIN	RB500W	720	4	0,888	6,39	@				25,57		
2	002	12	A-IIIN	RB500W	185	4	0,888	1,64	@				6,57		
3	003	12	A-IIIN	RB500W	170	2	0,888	1,51	@				3,02		
4	004	6	A-0	StOS	114	45	0,222	0,25	¢	11,39					
RAZEM wg średnic [kg]										11,39	0,00	0,00	35,16	0,00	0,00
RAZEM [kg]										46,55					
Masa stali dla wszystkich elementów w ilości sztuk:								2		93,11					

ELEMENT:			BELKA ŻELBETOWA BZH-2/12							rys. nr :	PAC-12					
Lp.	Nr pręta	ϕ [mm]	Stal		Długość [cm]	Sztuk	Masa Jedn. [kg]	1 szt. [kg]	Całkowita dla średnicy [kg] typ	6	8	10	12	14	20
1	001	12	A-IIIN	RB500W	170	4	0,888	1,51	@				6,04		
2	002	12	A-IIIN	RB500W	585	2	0,888	5,19	@				10,39		
3	003	6	A-0	StOS	114	40	0,222	0,25	ć	10,12					
RAZEM wg średnic [kg]										**10,12**	**0,00**	**0,00**	**16,43**	**0,00**	**0,00**
RAZEM [kg]										**26,55**					
Masa stali dla wszystkich elementów w ilości sztuk:								**1**		**26,55**					

ELEMENT:			BELKA ŻELBETOWA BZH-2/13							rys. nr :	PAC-13					
Lp.	Nr pręta	ϕ [mm]	Stal		Długość [cm]	Sztuk	Masa Jedn. [kg]	1 szt. [kg]	Całkowita dla średnicy [kg] typ	6	8	10	12	14	20
1	001	12	A-IIIN	RB500W	170	4	0,888	1,51	@				6,04		
2	002	12	A-IIIN	RB500W	585	2	0,888	5,19	@				10,39		
3	003	6	A-0	StOS	114	40	0,222	0,25	ć	10,12					
RAZEM wg średnic [kg]										**10,12**	**0,00**	**0,00**	**16,43**	**0,00**	**0,00**
RAZEM [kg]										**26,55**					
Masa stali dla wszystkich elementów w ilości sztuk:								**1**		**26,55**					

Nr rysunku	Element	Lp.	Pozycja	Nazwa	Profil	Długość [mm]	Sztuk	Masa [kg]			Materiał	Uwagi
								1 mb [kg/m]	1 szt [kg]	Całkowita [kg]		
PAD-26	SZ-F/4	1	01	Marka stalowa	bl.20x350	350	1	54,95	19,2	19,2	St3S	---
		2	02	Marka stalowa	bl.16x260	340	1	32,66	11,1	11,1	St3S	---
		3	03	Szyna JORDAHL	JTB 60/24/3-450 uni	2160	1	2,40	5,2	5,2	wg wyt. prod.	---
		4	04	Szyna JORDAHL	JTB 60/24/3-450 uni	3000	1	2,40	7,2	7,2	wg wyt. prod.	---
		5	05	Szyna JORDAHL	JTB 60/24/3-450 uni	3020	1	2,40	7,2	7,2	wg wyt. prod.	---
		6	06-A	Marka stalowa	bl.50x460	460	1	180,55	83,1	83,1	18G2A	---
		7	06-B	Marka stalowa	bl.25x265	300	1	52,01	15,6	15,6	18G2A	---
		8	06-C	Marka stalowa	bl.25x300	450	1	58,88	26,5	26,5	18G2A	---
		9	06-D	Kątownik	L100x8	300	1	12,20	3,7	3,7	18G2A	---
		10	07	Pręt	#12	800	3	0,89	0,7	2,1	A-IIIN RB500 W	---
		11	08	Pręt	#12	530	3	0,89	0,5	1,4	A-IIIN RB500 W	---
		Masa całkowita								182,3		
		Dodatek na spoiny 1.8%								3,3		
		Razem								185,60		
		Masa wszystkich elementów w ilości sztuk:							1	**185,6**	kg	

Beton B60 **0,74** [m^3]

Nr rysunku	Element	Lp.	Pozycja	Nazwa	Profil	Długość [mm]	Sztuk	Masa [kg]			Materiał	Uwagi
								1 mb [kg/m]	1 szt [kg]	Całkowita [kg]		
PAD-27	SZ-F/5	1	01	Marka stalowa	bl.20x350	350	1	54,95	19,2	19,2	St3S	---
		2	02	Szyna JORDAHL	JTB 60/24/3-450 uni	2030	2	2,40	4,9	9,7	wg wyt. prod.	---
		3	03-A	Marka stalowa	bl.50x460	570	1	180,55	102,9	102,9	18G2A	---
		4	03-B	Marka stalowa	bl.25x260	300	1	51,03	15,3	15,3	18G2A	---
		5	03-C	Marka stalowa	bl.25x163	300	1	31,99	9,6	9,6	18G2A	---
		6	03-D	Marka stalowa	bl.25x300	550	1	58,88	32,4	32,4	18G2A	---
		7	04	Pręt	#12	800	3	0,89	0,7	2,1	A-IIIN RB500 W	---
		Masa całkowita								191,3		
		Dodatek na spoiny 1.8%								3,4		
		Razem								194,75		
		Masa wszystkich elementów w ilości sztuk:							1	**194,8**	kg	

Beton B60 **0,85** [m^3]

Nr rysunku	Element	Lp.	Pozycja	Nazwa	Profil	Długość [mm]	Sztuk	Masa [kg]			Materiał	Uwagi
								1 mb [kg/m]	1 szt [kg]	Całkowita [kg]		
PAD-28	SZ-F/6	1	01	Marka stalowa	bl.20x350	350	1	54,95	19,2	19,2	St3S	---
		2	02	Szyna JORDAHL	JTB 60/24/3-450 uni	1910	2	2,40	4,6	9,2	wg wyt. prod.	---
		3	03-A	Marka stalowa	bl.50x460	570	1	180,55	102,9	102,9	18G2A	---
		4	03-B	Marka stalowa	bl.25x260	300	1	51,03	15,3	15,3	18G2A	---
		5	03-C	Marka stalowa	bl.25x163	300	1	31,99	9,6	9,6	18G2A	---
		6	03-D	Marka stalowa	bl.25x300	550	1	58,88	32,4	32,4	18G2A	---
		7	04	Pręt	#12	800	3	0,89	0,7	2,1	A-IIIN RB500 W	---
		Masa całkowita								190,7		
		Dodatek na spoiny 1.8%								3,4		
		Razem								194,16		
		Masa wszystkich elementów w ilości sztuk:							1	**194,2**	kg	

Beton B60 **0,83** [m^3]

Nr rysunku	Element	Lp.	Pozycja	Nazwa	Profil	Długość [mm]	Sztuk	Masa [kg]			Materiał	Uwagi
								1 mb [kg/m]	1 szt [kg]	Całkowita [kg]		
PAD-29	SZ-F/7	1	01	Marka stalowa	bl.20x350	350	1	54,95	19,2	19,2	St3S	---
		2	02	Szyna JORDAHL	JTB 60/24/3-450 uni	1780	2	2,40	4,3	8,5	wg wyt. prod.	---
		3	03-A	Marka stalowa	bl.50x460	570	1	180,55	102,9	102,9	18G2A	---
		4	03-B	Marka stalowa	bl.25x260	300	1	51,03	15,3	15,3	18G2A	---
		5	03-C	Marka stalowa	bl.25x163	300	1	31,99	9,6	9,6	18G2A	---
		6	03-D	Marka stalowa	bl.25x300	550	1	58,88	32,4	32,4	18G2A	---
		7	04	Pręt	#12	800	3	0,89	0,7	2,1	A-IIIN RB500 W	---
		Masa całkowita								190,1		
		Dodatek na spoiny 1.8%								3,4		
		Razem								193,53		
		Masa wszystkich elementów w ilości sztuk:							1	**193,5**	kg	

Beton B60 **0,81** [m^3]

Nr rysunku	Element	Lp.	Pozycja	Nazwa	Profil	Długość [mm]	Sztuk	Masa [kg]			Materiał	Uwagi
								1 mb [kg/m]	1 szt [kg]	Całkowita [kg]		
PAD-30	SZ-F/8	1	01	Marka stalowa	bl.20x350	350	1	54,95	19,2	19,2	St3S	---
		2	02	Szyna JORDAHL	JTB 60/24/3-450 uni	1660	2	2,40	4,0	8,0	wg wyt. prod.	---
		3	03-A	Marka stalowa	bl.50x460	570	1	180,55	102,9	102,9	18G2A	---
		4	03-B	Marka stalowa	bl.25x260	300	1	51,03	15,3	15,3	18G2A	---
		5	03-C	Marka stalowa	bl.25x163	300	1	31,99	9,6	9,6	18G2A	---
		6	03-D	Marka stalowa	bl.25x300	550	1	58,88	32,4	32,4	18G2A	---
		7	04	Pręt	#12	800	3	0,89	0,7	2,1	A-IIIN RB500 W	---
		Masa całkowita								189,5		
		Dodatek na spoiny 1.8%								3,4		
		Razem								192,94		
		Masa wszystkich elementów w ilości sztuk:							1	**192,9**	kg	

Beton B60 **0,80** [m^3]

Nr rysunku	Element	Lp.	Pozycja	Nazwa	Profil	Długość [mm]	Sztuk	Masa [kg]			Materiał	Uwagi
								1 mb [kg/m]	1 szt [kg]	Całkowita [kg]		
PAD-31	SZ-F/9	1	01	Marka stalowa	bl.20x350	350	1	54,95	19,2	19,2	St3S	---
		2	02	Szyna JORDAHL	JTB 60/24/3-450 uni	1820	2	2,40	4,4	8,7	wg wyt. prod.	---
		3	03-A	Marka stalowa	bl.50x460	570	1	180,55	102,9	102,9	18G2A	---
		4	03-B	Marka stalowa	bl.25x260	300	1	51,03	15,3	15,3	18G2A	---
		5	03-C	Marka stalowa	bl.25x163	300	1	31,99	9,6	9,6	18G2A	---
		6	03-D	Marka stalowa	bl.25x300	550	1	58,88	32,4	32,4	18G2A	---
		7	04	Pręt	#12	800	3	0,89	0,7	2,1	A-IIIN RB500 W	---
		Masa całkowita								190,3		
		Dodatek na spoiny 1.8%								3,4		
		Razem								193,72		
		Masa wszystkich elementów w ilości sztuk:							1	**193,7**	kg	

Beton B60 **0,82** [m^3]

Nr rysunku	Element	Lp.	Pozycja	Nazwa	Profil	Długość [mm]	Sztuk	Masa [kg]			Materiał	Uwagi
								1 mb [kg/m]	1 szt [kg]	Całkowita [kg]		
PAD-32	SZ-F/10	1	01	Marka stalowa	bl.20x350	350	1	54,95	19,2	19,2	St3S	---
		2	02	Szyna JORDAHL	JTB 60/24/3-450 uni	1990	2	2,40	4,8	9,6	wg wyt. prod.	---
		3	03-A	Marka stalowa	bl.50x460	570	1	180,55	102,9	102,9	18G2A	---
		4	03-B	Marka stalowa	bl.25x260	300	1	51,03	15,3	15,3	18G2A	---
		5	03-C	Marka stalowa	bl.25x163	300	1	31,99	9,6	9,6	18G2A	---
		6	03-D	Marka stalowa	bl.25x300	550	1	58,88	32,4	32,4	18G2A	---
		7	04	Pręt	#12	800	3	0,89	0,7	2,1	A-IIIN RB500 W	---
		Masa całkowita								191,1		
		Dodatek na spoiny 1.8%								3,4		
		Razem								194,55		
		Masa wszystkich elementów w ilości sztuk:							1	**194,6**	kg	

Beton B60 **0,84** [m^3]

Nr rysunku	Element	Lp.	Pozycja	Nazwa	Profil	Długość [mm]	Sztuk	Masa [kg]			Materiał	Uwagi
								1 mb [kg/m]	1 szt [kg]	Całkowita [kg]		
PAD-33	SZ-F/11	1	01	Marka stalowa	bl.20x350	350	1	54,95	19,2	19,2	St3S	---
		2	02	Szyna JORDAHL	JTB 60/24/3-450 uni	2160	2	2,40	5,2	10,4	wg wyt. prod.	---
		3	03-A	Marka stalowa	bl.50x460	570	1	180,55	102,9	102,9	18G2A	---
		4	03-B	Marka stalowa	bl.25x260	300	1	51,03	15,3	15,3	18G2A	---
		5	03-C	Marka stalowa	bl.25x163	300	1	31,99	9,6	9,6	18G2A	---
		6	03-D	Marka stalowa	bl.25x300	550	1	58,88	32,4	32,4	18G2A	---
		7	04	Pręt	#12	800	3	0,89	0,7	2,1	A-IIIN RB500 W	---
		Masa całkowita								191,9		
		Dodatek na spoiny 1.8%								3,5		
		Razem								195,39		
		Masa wszystkich elementów w ilości sztuk:							1	**195,4**	kg	

Beton B60 **0,86** [m^3]

Nr rysunku	Element	Lp.	Pozycja	Nazwa	Profil	Długość [mm]	Sztuk	Masa [kg]			Materiał	Uwagi
								1 mb [kg/m]	1 szt [kg]	Całkowita [kg]		
PAD-34	SZ-F/12	1	01	Marka stalowa	bl.20x350	350	1	54,95	19,2	19,2	St3S	---
		2	02	Marka stalowa	bl.12x160	200	4	15,07	3,0	12,1	St3S	---
		3	03	Szyna JORDAHL	JTB 60/24/3-450 uni	2030	2	2,40	4,9	9,7	wg wyt. prod.	---
		4	04-A	Marka stalowa	bl.50x460	570	1	180,55	102,9	102,9	18G2A	---
		5	04-B	Marka stalowa	bl.25x260	300	1	51,03	15,3	15,3	18G2A	---
		6	04-C	Marka stalowa	bl.25x163	300	1	31,99	9,6	9,6	18G2A	---
		7	04-D	Marka stalowa	bl.25x300	550	1	58,88	32,4	32,4	18G2A	---
		8	05	Pręt	#12	800	3	0,89	0,7	2,1	A-IIIN RB500 W	---
		9	06	Pręt	#12	450	12	0,89	0,4	4,8	A-IIIN RB500 W	---
									Masa całkowita	208,2		
									Dodatek na spoiny 1.8%	3,7		
									Razem	211,91		
									Masa wszystkich elementów w ilości sztuk:	1	**211,9**	kg

Beton B60 **0,85** [m^3]

Nr rysunku	Element	Lp.	Pozycja	Nazwa	Profil	Długość [mm]	Sztuk	Masa [kg]			Materiał	Uwagi
								1 mb [kg/m]	1 szt [kg]	Całkowita [kg]		
PAD-35	SZ-F/13	1	01	Marka stalowa	bl.20x350	350	1	54,95	19,2	19,2	St3S	---
		2	02	Szyna JORDAHL	JTB 60/24/3-450 uni	1910	2	2,40	4,6	9,2	wg wyt. prod.	---
		3	03-A	Marka stalowa	bl.50x460	570	1	180,55	102,9	102,9	18G2A	---
		4	03-B	Marka stalowa	bl.25x260	300	1	51,03	15,3	15,3	18G2A	---
		5	03-C	Marka stalowa	bl.25x163	300	1	31,99	9,6	9,6	18G2A	---
		6	03-D	Marka stalowa	bl.25x300	550	1	58,88	32,4	32,4	18G2A	---
		7	04	Pręt	#12	800	3	0,89	0,7	2,1	A-IIIN RB500 W	---
									Masa całkowita	190,7		
									Dodatek na spoiny 1.8%	3,4		
									Razem	194,16		
									Masa wszystkich elementów w ilości sztuk:	1	**194,2**	kg

Beton B60 **0,83** [m^3]

Nr rysunku	Element	Lp.	Pozycja	Nazwa	Profil	Długość [mm]	Sztuk	Masa [kg]			Materiał	Uwagi
								1 mb [kg/m]	1 szt [kg]	Całkowita [kg]		
PAD-36	SZ-F/14	1	01	Marka stalowa	bl.20x350	350	1	54,95	19,2	19,2	St3S	---
		2	02	Szyna JORDAHL	JTB 60/24/3-450 uni	1780	2	2,40	4,3	8,5	wg wyt. prod.	---
		3	03-A	Marka stalowa	bl.50x460	570	1	180,55	102,9	102,9	18G2A	---
		4	03-B	Marka stalowa	bl.25x260	300	1	51,03	15,3	15,3	18G2A	---
		5	03-C	Marka stalowa	bl.25x163	300	1	31,99	9,6	9,6	18G2A	---
		6	03-D	Marka stalowa	bl.25x300	550	1	58,88	32,4	32,4	18G2A	---
		7	04	Pręt	#12	800	3	0,89	0,7	2,1	A-IIIN RB500 W	---
									Masa całkowita	190,1		
									Dodatek na spoiny 1.8%	3,4		
									Razem	193,53		
									Masa wszystkich elementów w ilości sztuk:	1	**193,5**	kg

Beton B60 **0,81** [m^3]

Nr rysunku	Element	Lp.	Pozycja	Nazwa	Profil	Długość [mm]	Sztuk	Masa [kg]			Materiał	Uwagi
								1 mb [kg/m]	1 szt [kg]	Całkowita [kg]		
PAD-37	SZ-F/15	1	01	Marka stalowa	bl.20x350	350	1	54,95	19,2	19,2	St3S	—
		2	02	Marka stalowa	bl.16x260	340	1	32,66	11,1	11,1	St3S	—
		3	03	Marka stalowa	bl.12x230	280	2	21,67	6,1	12,1	St3S	—
		4	04	Szyna JORDAHL	JTB 60/24/3-450 uni	1660	1	2,40	4,0	4,0	wg wyt. prod.	—
		5	05	Szyna JORDAHL	JTB 60/24/3-450 uni	2290	1	2,40	5,5	5,5	wg wyt. prod.	—
		6	06	Szyna JORDAHL	JTB 60/24/3-450 uni	1150	1	2,40	2,8	2,8	wg wyt. prod.	—
		7	07	Szyna JORDAHL	JTB 60/24/3-450 uni	1500	1	2,40	3,6	3,6	wg wyt. prod.	—
		8	08-A	Marka stalowa	bl.50x460	460	1	180,55	83,1	83,1	18G2A	—
		9	08-B	Marka stalowa	bl.25x265	300	1	52,01	15,6	15,6	18G2A	—
		10	08-C	Marka stalowa	bl.25x300	450	1	58,88	26,5	26,5	18G2A	—
		11	08-D	Kątownik	L100x8	300	1	12,20	3,7	3,7	18G2A	—
		12	09	Pręt	#12	800	3	0,89	0,7	2,1	A-IIIN RB500 W	—
		13	10	Pręt	#12	530	9	0,89	0,5	4,2	A-IIIN RB500 W	—
		Masa całkowita								193,5		
		Dodatek na spoiny 1.8%								3,5		
		Razem								196,97		
		Masa wszystkich elementów w ilości sztuk:							1	**197,0**	kg	

Beton B60 **0,68** [m^3]

Nr rysunku	Element	Lp.	Pozycja	Nazwa	Profil	Długość [mm]	Sztuk	Masa [kg]			Materiał	Uwagi
								1 mb [kg/m]	1 szt [kg]	Całkowita [kg]		
PAD-38	SZ-G/4	1	01	Marka stalowa	bl.20x350	350	1	54,95	19,2	19,2	St3S	—
		2	02	Marka stalowa	bl.16x260	340	2	32,66	11,1	22,2	St3S	—
		3	03	Szyna JORDAHL	JTB 60/24/3-450 uni	3000	2	2,40	7,2	14,4	wg wyt. prod.	—
		4	04	Szyna JORDAHL	JTB 60/24/3-450 uni	3020	2	2,40	7,2	14,5	wg wyt. prod.	—
		5	05-A	Marka stalowa	bl.50x460	570	1	180,55	102,9	102,9	18G2A	—
		6	05-B	Marka stalowa	bl.25x265	300	1	52,01	15,6	15,6	18G2A	—
		7	05-C	Marka stalowa	bl.25x300	550	1	58,88	32,4	32,4	18G2A	—
		8	06	Pręt	#12	800	3	0,89	0,7	2,1	A-IIIN RB500 W	—
		9	07	Pręt	#12	530	6	0,89	0,5	2,8	A-IIIN RB500 W	—
		Masa całkowita								226,2		
		Dodatek na spoiny 1.8%								4,1		
		Razem								230,26		
		Masa wszystkich elementów w ilości sztuk:							1	**230,3**	kg	

Beton B60 **0,74** [m^3]

Nr rysunku	Element	Lp.	Pozycja	Nazwa	Profil	Długość [mm]	Sztuk	Masa [kg]			Materiał	Uwagi
								1 mb [kg/m]	1 szt [kg]	Całkowita [kg]		
PAD-39	SZ-G/5	1	01	Marka stalowa	bl.20x350	350	1	54,95	19,2	19,2	St3S	—
		2	02-A	Marka stalowa	bl.50x570	570	1	223,73	127,5	127,5	18G2A	—
		3	02-B	Marka stalowa	bl.25x260	300	2	51,03	15,3	30,6	18G2A	—
		4	02-C	Marka stalowa	bl.25x300	550	1	58,88	32,4	32,4	18G2A	—
		5	03	Pręt	#12	800	3	0,89	0,7	2,1	A-IIIN RB500 W	—
		Masa całkowita								211,9		
		Dodatek na spoiny 1.8%								3,8		
		Razem								215,70		
		Masa wszystkich elementów w ilości sztuk:							1	**215,7**	kg	

Beton B60 **0,85** [m^3]

Nr rysunku	Element	Lp.	Pozycja	Nazwa	Profil	Długość [mm]	Sztuk	Masa [kg]			Materiał	Uwagi
								1 mb [kg/m]	1 szt [kg]	Całkowita [kg]		
PAD-40	SZ-G/6	1	01	Marka stalowa	bl.20x350	350	1	54,95	19,2	19,2	St3S	—
		2	02-A	Marka stalowa	bl.50x570	570	1	223,73	127,5	127,5	18G2A	—
		3	02-B	Marka stalowa	bl.25x260	300	2	51,03	15,3	30,6	18G2A	—
		4	02-C	Marka stalowa	bl.25x300	550	1	58,88	32,4	32,4	18G2A	—
		5	03	Pręt	#12	800	3	0,89	0,7	2,1	A-IIIN RB500 W	—
		Masa całkowita								211,9		
		Dodatek na spoiny 1.8%								3,8		
		Razem								215,70		
		Masa wszystkich elementów w ilości sztuk:							1	**215,7**	kg	

Beton B60 **0,83** [m^3]

Nr rysunku	Element	Lp.	Pozycja	Nazwa	Profil	Długość [mm]	Sztuk	Masa [kg]			Materiał	Uwagi
								1 mb [kg/m]	1 szt [kg]	Całkowita [kg]		
PAD-41	SZ-G/7	1	01	Marka stalowa	bl.20x350	350	1	54,95	19,2	19,2	St3S	—
		2	02-A	Marka stalowa	bl.50x570	570	1	223,73	127,5	127,5	18G2A	—
		3	02-B	Marka stalowa	bl.25x260	300	2	51,03	15,3	30,6	18G2A	—
		4	02-C	Marka stalowa	bl.25x300	550	1	58,88	32,4	32,4	18G2A	—
		5	03	Pręt	#12	800	3	0,89	0,7	2,1	A-IIIN RB500 W	—
		Masa całkowita								211,9		
		Dodatek na spoiny 1.8%								3,8		
		Razem								215,70		
		Masa wszystkich elementów w ilości sztuk:							1	215,7	kg	

Beton B60 0,81 [m^3]

Nr rysunku	Element	Lp.	Pozycja	Nazwa	Profil	Długość [mm]	Sztuk	Masa [kg]			Materiał	Uwagi
								1 mb [kg/m]	1 szt [kg]	Całkowita [kg]		
PAD-42	SZ-G/8	1	01	Marka stalowa	bl.20x350	350	1	54,95	19,2	19,2	St3S	—
		2	02-A	Marka stalowa	bl.50x570	570	1	223,73	127,5	127,5	18G2A	—
		3	02-B	Marka stalowa	bl.25x260	300	2	51,03	15,3	30,6	18G2A	—
		4	02-C	Marka stalowa	bl.25x300	550	1	58,88	32,4	32,4	18G2A	—
		5	03	Pręt	#12	800	3	0,89	0,7	2,1	A-IIIN RB500 W	—
		Masa całkowita								211,9		
		Dodatek na spoiny 1.8%								3,8		
		Razem								215,70		
		Masa wszystkich elementów w ilości sztuk:							1	215,7	kg	

Beton B60 0,80 [m^3]

Nr rysunku	Element	Lp.	Pozycja	Nazwa	Profil	Długość [mm]	Sztuk	Masa [kg]			Materiał	Uwagi
								1 mb [kg/m]	1 szt [kg]	Całkowita [kg]		
PAD-43	SZ-G/9	1	01	Marka stalowa	bl.20x350	350	1	54,95	19,2	19,2	St3S	—
		2	02-A	Marka stalowa	bl.50x570	570	1	223,73	127,5	127,5	18G2A	—
		3	02-B	Marka stalowa	bl.25x260	300	2	51,03	15,3	30,6	18G2A	—
		4	02-C	Marka stalowa	bl.25x300	550	1	58,88	32,4	32,4	18G2A	—
		5	03	Pręt	#12	800	3	0,89	0,7	2,1	A-IIIN RB500 W	—
		Masa całkowita								211,9		
		Dodatek na spoiny 1.8%								3,8		
		Razem								215,70		
		Masa wszystkich elementów w ilości sztuk:							1	215,7	kg	

Beton B60 0,82 [m^3]

Nr rysunku	Element	Lp.	Pozycja	Nazwa	Profil	Długość [mm]	Sztuk	Masa [kg]			Materiał	Uwagi
								1 mb [kg/m]	1 szt [kg]	Całkowita [kg]		
PAD-44	SZ-G/10	1	01	Marka stalowa	bl.20x350	350	1	54,95	19,2	19,2	St3S	—
		2	02-A	Marka stalowa	bl.50x570	570	1	223,73	127,5	127,5	18G2A	—
		3	02-B	Marka stalowa	bl.25x260	300	2	51,03	15,3	30,6	18G2A	—
		4	02-C	Marka stalowa	bl.25x300	550	1	58,88	32,4	32,4	18G2A	—
		5	03	Pręt	#12	800	3	0,89	0,7	2,1	A-IIIN RB500 W	—
		Masa całkowita								211,9		
		Dodatek na spoiny 1.8%								3,8		
		Razem								215,70		
		Masa wszystkich elementów w ilości sztuk:							1	215,7	kg	

Beton B60 0,84 [m^3]

Nr rysunku	Element	Lp.	Pozycja	Nazwa	Profil	Długość [mm]	Sztuk	Masa [kg]			Materiał	Uwagi
								1 mb [kg/m]	1 szt [kg]	Całkowita [kg]		
PAD-45	SZ-G/11	1	01	Marka stalowa	bl.20x350	350	1	54,95	19,2	19,2	St3S	---
		2	02-A	Marka stalowa	bl.50x570	570	1	223,73	127,5	127,5	18G2A	---
		3	02-B	Marka stalowa	bl.25x260	300	2	51,03	15,3	30,6	18G2A	---
		4	02-C	Marka stalowa	bl.25x300	550	1	58,88	32,4	32,4	18G2A	---
		5	03	Pręt	#12	800	3	0,89	0,7	2,1	A-IIIN RB500 W	---
		Masa całkowita								211,9		
		Dodatek na spoiny 1.8%								3,8		
		Razem								215,70		
		Masa wszystkich elementów w ilości sztuk:							1	**215,7**	kg	

Beton B60 **0,86** [m^3]

Nr rysunku	Element	Lp.	Pozycja	Nazwa	Profil	Długość [mm]	Sztuk	Masa [kg]			Materiał	Uwagi
								1 mb [kg/m]	1 szt [kg]	Całkowita [kg]		
PAD-46	SZ-G/12	1	01	Marka stalowa	bl.20x350	350	1	54,95	19,2	19,2	St3S	---
		2	02-A	Marka stalowa	bl.50x570	570	1	223,73	127,5	127,5	18G2A	---
		3	02-B	Marka stalowa	bl.25x260	300	2	51,03	15,3	30,6	18G2A	---
		4	02-C	Marka stalowa	bl.25x300	550	1	58,88	32,4	32,4	18G2A	---
		5	03	Pręt	#12	800	3	0,89	0,7	2,1	A-IIIN RB500 W	---
		Masa całkowita								211,9		
		Dodatek na spoiny 1.8%								3,8		
		Razem								215,70		
		Masa wszystkich elementów w ilości sztuk:							1	**215,7**	kg	

Beton B60 **0,85** [m^3]

Nr rysunku	Element	Lp.	Pozycja	Nazwa	Profil	Długość [mm]	Sztuk	Masa [kg]			Materiał	Uwagi
								1 mb [kg/m]	1 szt [kg]	Całkowita [kg]		
PAD-47	SZ-G/13	1	01	Marka stalowa	bl.20x350	350	1	54,95	19,2	19,2	St3S	---
		2	02-A	Marka stalowa	bl.50x570	570	1	223,73	127,5	127,5	18G2A	---
		3	02-B	Marka stalowa	bl.25x260	300	2	51,03	15,3	30,6	18G2A	---
		4	02-C	Marka stalowa	bl.25x300	550	1	58,88	32,4	32,4	18G2A	---
		5	03	Pręt	#12	800	3	0,89	0,7	2,1	A-IIIN RB500 W	---
		Masa całkowita								211,9		
		Dodatek na spoiny 1.8%								3,8		
		Razem								215,70		
		Masa wszystkich elementów w ilości sztuk:							1	**215,7**	kg	

Beton B60 **0,83** [m^3]

Nr rysunku	Element	Lp.	Pozycja	Nazwa	Profil	Długość [mm]	Sztuk	Masa [kg]			Materiał	Uwagi
								1 mb [kg/m]	1 szt [kg]	Całkowita [kg]		
PAD-48	SZ-G/14	1	01	Marka stalowa	bl.20x350	350	1	54,95	19,2	19,2	St3S	---
		2	02-A	Marka stalowa	bl.50x570	570	1	223,73	127,5	127,5	18G2A	---
		3	02-B	Marka stalowa	bl.25x260	300	2	51,03	15,3	30,6	18G2A	---
		4	02-C	Marka stalowa	bl.25x300	550	1	58,88	32,4	32,4	18G2A	---
		5	03	Pręt	#12	800	3	0,89	0,7	2,1	A-IIIN RB500 W	---
		Masa całkowita								211,9		
		Dodatek na spoiny 1.8%								3,8		
		Razem								215,70		
		Masa wszystkich elementów w ilości sztuk:							1	**215,7**	kg	

Beton B60 **0,81** [m^3]

Nr rysunku	Element	Lp.	Pozycja	Nazwa	Profil	Długość [mm]	Sztuk	Masa [kg]			Materiał	Uwagi
								1 mb [kg/m]	1 szt [kg]	Całkowita [kg]		
PAD-49	SZ-G/15	1	01	Marka stalowa	bl.20x350	350	1	54,95	19,2	19,2	St3S	—
		2	02	Marka stalowa	bl.16x260	340	2	32,66	11,1	22,2	St3S	—
		3	03	Szyna JORDAHL	JTB 60/24/3-450 uni	3000	2	2,40	7,2	14,4	wg wyt. prod.	—
		4	04	Szyna JORDAHL	JTB 60/24/3-450 uni	2520	2	2,40	6,0	12,1	wg wyt. prod.	—
		5	05-A	Marka stalowa	bl.50x460	570	1	180,55	102,9	102,9	18G2A	—
		6	05-B	Marka stalowa	bl.25x265	300	1	52,01	15,6	15,6	18G2A	—
		7	05-C	Marka stalowa	bl.25x300	550	1	58,88	32,4	32,4	18G2A	—
		8	06	Pręt	#12	800	3	0,89	0,7	2,1	A-IIIN RB500 W	—
		9	07	Pręt	#12	530	6	0,89	0,5	2,8	A-IIIN RB500 W	—
		Masa całkowita								223,8		
		Dodatek na spoiny 1.8%								4,0		
		Razem								227,81		
		Masa wszystkich elementów w ilości sztuk:							1	**227,8**	kg	

Beton B60 **0,68** [m^3]

Nr rysunku	Element	Lp.	Pozycja	Nazwa	Profil	Długość [mm]	Sztuk	Masa [kg]			Materiał	Uwagi
								1 mb [kg/m]	1 szt [kg]	Całkowita [kg]		
PAD-50	SZ-H/4	1	01	Marka stalowa	bl.20x350	350	1	54,95	19,2	19,2	St3S	—
		2	02	Marka stalowa	bl.16x260	340	2	32,66	11,1	22,2	St3S	—
		3	03	Szyna JORDAHL	JTB 60/24/3-450 uni	3000	2	2,40	7,2	14,4	wg wyt. prod.	—
		4	04	Szyna JORDAHL	JTB 60/24/3-450 uni	3020	2	2,40	7,2	14,5	wg wyt. prod.	—
		5	05-A	Marka stalowa	bl.50x460	570	1	180,55	102,9	102,9	18G2A	—
		6	05-B	Marka stalowa	bl.25x265	300	1	52,01	15,6	15,6	18G2A	—
		7	05-C	Marka stalowa	bl.25x300	550	1	58,88	32,4	32,4	18G2A	—
		8	06	Pręt	#12	800	3	0,89	0,7	2,1	A-IIIN RB500 W	—
		9	07	Pręt	#12	530	6	0,89	0,5	2,8	A-IIIN RB500 W	—
		Masa całkowita								226,2		
		Dodatek na spoiny 1.8%								4,1		
		Razem								230,26		
		Masa wszystkich elementów w ilości sztuk:							1	**230,3**	kg	

Beton B60 **0,74** [m^3]

Nr rysunku	Element	Lp.	Pozycja	Nazwa	Profil	Długość [mm]	Sztuk	Masa [kg]			Materiał	Uwagi
								1 mb [kg/m]	1 szt [kg]	Całkowita [kg]		
PAD-51	SZ-H/5	1	01	Marka stalowa	bl.20x350	350	1	54,95	19,2	19,2	St3S	—
		2	02-A	Marka stalowa	bl.50x570	570	1	223,73	127,5	127,5	18G2A	—
		3	02-B	Marka stalowa	bl.25x260	300	2	51,03	15,3	30,6	18G2A	—
		4	02-C	Marka stalowa	bl.25x300	550	1	58,88	32,4	32,4	18G2A	—
		5	03	Pręt	#12	800	3	0,89	0,7	2,1	A-IIIN RB500 W	—
		Masa całkowita								211,9		
		Dodatek na spoiny 1.8%								3,8		
		Razem								215,70		
		Masa wszystkich elementów w ilości sztuk:							1	**215,7**	kg	

Beton B60 **0,85** [m^3]

Nr rysunku	Element	Lp.	Pozycja	Nazwa	Profil	Długość [mm]	Sztuk	Masa [kg]			Materiał	Uwagi
								1 mb [kg/m]	1 szt [kg]	Całkowita [kg]		
PAD-52	SZ-H/6	1	01	Marka stalowa	bl.20x350	350	1	54,95	19,2	19,2	St3S	—
		2	02-A	Marka stalowa	bl.50x570	570	1	223,73	127,5	127,5	18G2A	—
		3	02-B	Marka stalowa	bl.25x260	300	2	51,03	15,3	30,6	18G2A	—
		4	02-C	Marka stalowa	bl.25x300	550	1	58,88	32,4	32,4	18G2A	—
		5	03	Pręt	#12	800	3	0,89	0,7	2,1	A-IIIN RB500 W	—
		Masa całkowita								211,9		
		Dodatek na spoiny 1.8%								3,8		
		Razem								215,70		
		Masa wszystkich elementów w ilości sztuk:							1	**215,7**	kg	

Beton B60 **0,83** [m^3]

Nr rysunku	Element	Lp.	Pozycja	Nazwa	Profil	Długość [mm]	Sztuk	Masa [kg]			Materiał	Uwagi
								1 mb [kg/m]	1 szt [kg]	Całkowita [kg]		
PAD-53	SZ-H/7	1	01	Marka stalowa	bl.20x350	350	1	54,95	19,2	19,2	St3S	---
		2	02-A	Marka stalowa	bl.50x570	570	1	223,73	127,5	127,5	18G2A	---
		3	02-B	Marka stalowa	bl.25x260	300	2	51,03	15,3	30,6	18G2A	---
		4	02-C	Marka stalowa	bl.25x300	550	1	58,88	32,4	32,4	18G2A	---
		5	03	Pręt	#12	800	3	0,89	0,7	2,1	A-IIIN RB500 W	---
		Masa całkowita								211,9		
		Dodatek na spoiny 1.8%								3,8		
		Razem								215,70		
		Masa wszystkich elementów w ilości sztuk:							1	**215,7**	kg	

Beton B60 **0,81** [m^3]

Nr rysunku	Element	Lp.	Pozycja	Nazwa	Profil	Długość [mm]	Sztuk	Masa [kg]			Materiał	Uwagi
								1 mb [kg/m]	1 szt [kg]	Całkowita [kg]		
PAD-54	SZ-H/8	1	01	Marka stalowa	bl.20x350	350	1	54,95	19,2	19,2	St3S	---
		2	02-A	Marka stalowa	bl.50x570	570	1	223,73	127,5	127,5	18G2A	---
		3	02-B	Marka stalowa	bl.25x260	300	2	51,03	15,3	30,6	18G2A	---
		4	02-C	Marka stalowa	bl.25x300	550	1	58,88	32,4	32,4	18G2A	---
		5	03	Pręt	#12	800	3	0,89	0,7	2,1	A-IIIN RB500 W	---
		Masa całkowita								211,9		
		Dodatek na spoiny 1.8%								3,8		
		Razem								215,70		
		Masa wszystkich elementów w ilości sztuk:							1	**215,7**	kg	

Beton B60 **0,80** [m^3]

Nr rysunku	Element	Lp.	Pozycja	Nazwa	Profil	Długość [mm]	Sztuk	Masa [kg]			Materiał	Uwagi
								1 mb [kg/m]	1 szt [kg]	Całkowita [kg]		
PAD-55	SZ-H/9	1	01	Marka stalowa	bl.20x350	350	1	54,95	19,2	19,2	St3S	---
		2	02-A	Marka stalowa	bl.50x570	570	1	223,73	127,5	127,5	18G2A	---
		3	02-B	Marka stalowa	bl.25x260	300	2	51,03	15,3	30,6	18G2A	---
		4	02-C	Marka stalowa	bl.25x300	550	1	58,88	32,4	32,4	18G2A	---
		5	03	Pręt	#12	800	3	0,89	0,7	2,1	A-IIIN RB500 W	---
		Masa całkowita								211,9		
		Dodatek na spoiny 1.8%								3,8		
		Razem								215,70		
		Masa wszystkich elementów w ilości sztuk:							1	**215,7**	kg	

Beton B60 **0,82** [m^3]

Nr rysunku	Element	Lp.	Pozycja	Nazwa	Profil	Długość [mm]	Sztuk	Masa [kg]			Materiał	Uwagi
								1 mb [kg/m]	1 szt [kg]	Całkowita [kg]		
PAD-56	SZ-H/10	1	01	Marka stalowa	bl.20x350	350	1	54,95	19,2	19,2	St3S	---
		2	02-A	Marka stalowa	bl.50x570	570	1	223,73	127,5	127,5	18G2A	---
		3	02-B	Marka stalowa	bl.25x260	300	2	51,03	15,3	30,6	18G2A	---
		4	02-C	Marka stalowa	bl.25x300	550	1	58,88	32,4	32,4	18G2A	---
		5	03	Pręt	#12	800	3	0,89	0,7	2,1	A-IIIN RB500 W	---
		Masa całkowita								211,9		
		Dodatek na spoiny 1.8%								3,8		
		Razem								215,70		
		Masa wszystkich elementów w ilości sztuk:							1	**215,7**	kg	

Beton B60 **0,84** [m^3]

Nr rysunku	Element	Lp.	Pozycja	Nazwa	Profil	Długość [mm]	Sztuk	Masa [kg]			Materiał	Uwagi
								1 mb [kg/m]	1 szt [kg]	Całkowita [kg]		
PAD-57	SZ-H/11	1	01	Marka stalowa	bl.20x350	350	1	54,95	19,2	19,2	St3S	---
		2	02	Marka stalowa	bl.10x200	200	1	15,70	3,1	3,1	St3S	---
		3	03	Marka stalowa	bl.10x300	350	2	23,55	8,2	16,5	St3S	---
		4	04-A	Marka stalowa	bl.50x570	570	1	223,73	127,5	127,5	18G2A	---
		5	04-B	Marka stalowa	bl.25x260	300	2	51,03	15,3	30,6	18G2A	---
		6	04-C	Marka stalowa	bl.25x300	550	1	58,88	32,4	32,4	18G2A	---
		7	05	Pręt	#12	800	3	0,89	0,7	2,1	A-IIIN RB500 W	---
		8	06	Pręt	#12	400	3	0,89	0,4	1,1	A-IIIN RB500 W	---
		9	07	Pręt	#12	500	6	0,89	0,4	2,7	A-IIIN RB500 W	---
									Masa całkowita	235,2		
									Dodatek na spoiny 1.8%	4,2		
									Razem	239,48		
								Masa wszystkich elementów w ilości sztuk:	1	239,5	kg	

Beton B60 **0,86** [m^3]

Nr rysunku	Element	Lp.	Pozycja	Nazwa	Profil	Długość [mm]	Sztuk	Masa [kg]			Materiał	Uwagi
								1 mb [kg/m]	1 szt [kg]	Całkowita [kg]		
PAD-58	SZ-H/12	1	01	Marka stalowa	bl.20x350	350	1	54,95	19,2	19,2	St3S	---
		2	02	Marka stalowa	bl.10x200	200	1	15,70	3,1	3,1	St3S	---
		3	03-A	Marka stalowa	bl.50x570	570	1	223,73	127,5	127,5	18G2A	---
		4	03-B	Marka stalowa	bl.25x260	300	2	51,03	15,3	30,6	18G2A	---
		5	03-C	Marka stalowa	bl.25x300	550	1	58,88	32,4	32,4	18G2A	---
		6	04	Pręt	#12	800	3	0,89	0,7	2,1	A-IIIN RB500 W	---
		7	05	Pręt	#12	400	3	0,89	0,4	1,1	A-IIIN RB500 W	---
									Masa całkowita	216,1		
									Dodatek na spoiny 1.8%	3,9		
									Razem	219,98		
								Masa wszystkich elementów w ilości sztuk:	1	220,0	kg	

Beton B60 **0,85** [m^3]

Nr rysunku	Element	Lp.	Pozycja	Nazwa	Profil	Długość [mm]	Sztuk	Masa [kg]			Materiał	Uwagi
								1 mb [kg/m]	1 szt [kg]	Całkowita [kg]		
PAD-59	SZ-H/13	1	01	Marka stalowa	bl.20x350	350	1	54,95	19,2	19,2	St3S	---
		2	02	Marka stalowa	bl.10x200	200	1	15,70	3,1	3,1	St3S	---
		3	03-A	Marka stalowa	bl.50x570	570	1	223,73	127,5	127,5	18G2A	---
		4	03-B	Marka stalowa	bl.25x260	300	2	51,03	15,3	30,6	18G2A	---
		5	03-C	Marka stalowa	bl.25x300	550	1	58,88	32,4	32,4	18G2A	---
		6	04	Pręt	#12	800	3	0,89	0,7	2,1	A-IIIN RB500 W	---
		7	05	Pręt	#12	400	3	0,89	0,4	1,1	A-IIIN RB500 W	---
									Masa całkowita	216,1		
									Dodatek na spoiny 1.8%	3,9		
									Razem	219,98		
								Masa wszystkich elementów w ilości sztuk:	1	220,0	kg	

Beton B60 **0,83** [m^3]

Nr rysunku	Element	Lp.	Pozycja	Nazwa	Profil	Długość [mm]	Sztuk	Masa [kg]			Materiał	Uwagi
								1 mb [kg/m]	1 szt [kg]	Całkowita [kg]		
PAD-60	SZ-H/14	1	01	Marka stalowa	bl.20x350	350	1	54,95	19,2	19,2	St3S	---
		2	02	Marka stalowa	bl.10x200	200	1	15,70	3,1	3,1	St3S	---
		3	03-A	Marka stalowa	bl.50x570	570	1	223,73	127,5	127,5	18G2A	---
		4	03-B	Marka stalowa	bl.25x260	300	2	51,03	15,3	30,6	18G2A	---
		5	03-C	Marka stalowa	bl.25x300	550	1	58,88	32,4	32,4	18G2A	---
		6	04	Pręt	#12	800	3	0,89	0,7	2,1	A-IIIN RB500 W	---
		7	05	Pręt	#12	400	3	0,89	0,4	1,1	A-IIIN RB500 W	---
									Masa całkowita	216,1		
									Dodatek na spoiny 1.8%	3,9		
									Razem	219,98		
								Masa wszystkich elementów w ilości sztuk:	1	220,0	kg	

Beton B60 **0,81** [m^3]

Nr rysunku	Element	Lp.	Pozycja	Nazwa	Profil	Długość [mm]	Sztuk	Masa [kg]			Materiał	Uwagi
								1 mb [kg/m]	1 szt [kg]	Całkowita [kg]		
PAD-61	SZ-H/15	1	01	Marka stalowa	bl.20x350	350	1	54,95	19,2	19,2	St3S	---
		2	02	Marka stalowa	bl.16x260	340	2	32,66	11,1	22,2	St3S	---
		3	03	Marka stalowa	bl.10x200	200	1	15,70	3,1	3,1	St3S	---
		4	04	Szyna JORDAHL	JTB 60/24/3-450 uni	3000	2	2,40	7,2	14,4	wg wyt. prod.	---
		5	05	Szyna JORDAHL	JTB 60/24/3-450 uni	2520	2	2,40	6,0	12,1	wg wyt. prod.	---
		6	06-A	Marka stalowa	bl.50x460	570	1	180,55	102,9	102,9	18G2A	---
		7	06-B	Marka stalowa	bl.25x265	300	1	52,01	15,6	15,6	18G2A	---
		8	06-C	Marka stalowa	bl.25x300	550	1	58,88	32,4	32,4	18G2A	---
		9	07	Pręt	#12	800	3	0,89	0,7	2,1	A-IIIN RB500 W	---
		10	08	Pręt	#12	530	6	0,89	0,5	2,8	A-IIIN RB500 W	---
		11	09	Pręt	#12	400	3	0,89	0,4	1,1	A-IIIN RB500 W	---
									Masa całkowita	228,0		
									Dodatek na spoiny 1.8%	4,1		
									Razem	232,10		
								Masa wszystkich elementów w ilości sztuk:	1	**232,1**	kg	

Beton B60 **0,68** [m^3]

Nr rysunku	Element	Lp.	Pozycja	Nazwa	Profil	Długość [mm]	Sztuk	Masa [kg]			Materiał	Uwagi
								1 mb [kg/m]	1 szt [kg]	Całkowita [kg]		
PAD-62	SZ-I/4	1	01	Marka stalowa	bl.20x350	350	1	54,95	19,2	19,2	St3S	---
		2	02	Marka stalowa	bl.16x260	340	2	32,66	11,1	22,2	St3S	---
		3	03	Szyna JORDAHL	JTB 60/24/3-450 uni	3000	2	2,40	7,2	14,4	wg wyt. prod.	---
		4	04	Szyna JORDAHL	JTB 60/24/3-450 uni	3020	2	2,40	7,2	14,5	wg wyt. prod.	---
		5	05-A	Marka stalowa	bl.50x460	570	1	180,55	102,9	102,9	18G2A	---
		6	05-B	Marka stalowa	bl.25x265	300	1	52,01	15,6	15,6	18G2A	---
		7	05-C	Marka stalowa	bl.25x300	550	1	58,88	32,4	32,4	18G2A	---
		8	06	Pręt	#12	800	3	0,89	0,7	2,1	A-IIIN RB500 W	---
		9	07	Pręt	#12	530	6	0,89	0,5	2,8	A-IIIN RB500 W	---
									Masa całkowita	226,2		
									Dodatek na spoiny 1.8%	4,1		
									Razem	230,26		
								Masa wszystkich elementów w ilości sztuk:	1	**230,3**	kg	

Beton B60 **0,74** [m^3]

Nr rysunku	Element	Lp.	Pozycja	Nazwa	Profil	Długość [mm]	Sztuk	Masa [kg]			Materiał	Uwagi
								1 mb [kg/m]	1 szt [kg]	Całkowita [kg]		
PAD-63	SZ-I/5	1	01	Marka stalowa	bl.20x350	350	1	54,95	19,2	19,2	St3S	---
		2	02	Tuleja gwintowana	M20	350	4	1343,61	1,3	5,4	St3S	---
		3	03-A	Marka stalowa	bl.50x570	570	1	223,73	127,5	127,5	18G2A	---
		4	03-B	Marka stalowa	bl.25x260	300	2	51,03	15,3	30,6	18G2A	---
		5	03-C	Marka stalowa	bl.25x300	550	1	58,88	32,4	32,4	18G2A	---
		6	04	Pręt	#12	800	3	0,89	0,7	2,1	A-IIIN RB500 W	---
									Masa całkowita	217,3		
									Dodatek na spoiny 1.8%	3,9		
									Razem	221,17		
								Masa wszystkich elementów w ilości sztuk:	1	**221,2**	kg	

Beton B60 **0,85** [m^3]

Nr rysunku	Element	Lp.	Pozycja	Nazwa	Profil	Długość [mm]	Sztuk	Masa [kg]			Materiał	Uwagi
								1 mb [kg/m]	1 szt [kg]	Całkowita [kg]		
PAD-64	SZ-I/6	1	01	Marka stalowa	bl.20x350	350	1	54,95	19,2	19,2	St3S	---
		2	02	Tuleja gwintowana	M20	350	4	1343,61	1,3	5,4	St3S	---
		3	03-A	Marka stalowa	bl.50x570	570	1	223,73	127,5	127,5	18G2A	---
		4	03-B	Marka stalowa	bl.25x260	300	2	51,03	15,3	30,6	18G2A	---
		5	03-C	Marka stalowa	bl.25x300	550	1	58,88	32,4	32,4	18G2A	---
		6	04	Pręt	#12	800	3	0,89	0,7	2,1	A-IIIN RB500 W	---
									Masa całkowita	217,3		
									Dodatek na spoiny 1.8%	3,9		
									Razem	221,17		
								Masa wszystkich elementów w ilości sztuk:	1	**221,2**	kg	

Beton B60 **0,83** [m^3]

Nr rysunku	Element	Lp.	Pozycja	Nazwa	Profil	Długość [mm]	Sztuk	Masa [kg]			Materiał	Uwagi
								1 mb [kg/m]	1 szt [kg]	Całkowita [kg]		
PAD-65	SZ-I/7	1	01	Marka stalowa	bl.20x350	350	1	54,95	19,2	19,2	St3S	—
		2	02	Tuleja gwintowana	M20	350	4	1343,61	1,3	5,4	St3S	—
		3	03-A	Marka stalowa	bl.50x570	570	1	223,73	127,5	127,5	18G2A	—
		4	03-B	Marka stalowa	bl.25x260	300	2	51,03	15,3	30,6	18G2A	—
		5	03-C	Marka stalowa	bl.25x300	550	1	58,88	32,4	32,4	18G2A	—
		6	04	Pręt	#12	800	3	0,89	0,7	2,1	A-IIIN RB500 W	—
		Masa całkowita								217,3		
		Dodatek na spoiny 1.8%								3,9		
		Razem								221,17		
		Masa wszystkich elementów w ilości sztuk:							1	**221,2**	kg	

Beton B60 **0,81** [m^3]

Nr rysunku	Element	Lp.	Pozycja	Nazwa	Profil	Długość [mm]	Sztuk	Masa [kg]			Materiał	Uwagi
								1 mb [kg/m]	1 szt [kg]	Całkowita [kg]		
PAD-66	SZ-I/8	1	01	Marka stalowa	bl.20x350	350	1	54,95	19,2	19,2	St3S	—
		2	02	Tuleja gwintowana	M20	350	4	1343,61	1,3	5,4	St3S	—
		3	03-A	Marka stalowa	bl.50x570	570	1	223,73	127,5	127,5	18G2A	—
		4	03-B	Marka stalowa	bl.25x260	300	2	51,03	15,3	30,6	18G2A	—
		5	03-C	Marka stalowa	bl.25x300	550	1	58,88	32,4	32,4	18G2A	—
		6	04	Pręt	#12	800	3	0,89	0,7	2,1	A-IIIN RB500 W	—
		Masa całkowita								217,3		
		Dodatek na spoiny 1.8%								3,9		
		Razem								221,17		
		Masa wszystkich elementów w ilości sztuk:							1	**221,2**	kg	

Beton B60 **0,80** [m^3]

Nr rysunku	Element	Lp.	Pozycja	Nazwa	Profil	Długość [mm]	Sztuk	Masa [kg]			Materiał	Uwagi
								1 mb [kg/m]	1 szt [kg]	Całkowita [kg]		
PAD-67	SZ-I/9	1	01	Marka stalowa	bl.20x350	350	1	54,95	19,2	19,2	St3S	—
		2	02	Tuleja gwintowana	M20	350	4	1343,61	1,3	5,4	St3S	—
		3	03-A	Marka stalowa	bl.50x570	570	1	223,73	127,5	127,5	18G2A	—
		4	03-B	Marka stalowa	bl.25x260	300	2	51,03	15,3	30,6	18G2A	—
		5	03-C	Marka stalowa	bl.25x300	550	1	58,88	32,4	32,4	18G2A	—
		6	04	Pręt	#12	800	3	0,89	0,7	2,1	A-IIIN RB500 W	—
		Masa całkowita								217,3		
		Dodatek na spoiny 1.8%								3,9		
		Razem								221,17		
		Masa wszystkich elementów w ilości sztuk:							1	**221,2**	kg	

Beton B60 **0,82** [m^3]

Nr rysunku	Element	Lp.	Pozycja	Nazwa	Profil	Długość [mm]	Sztuk	Masa [kg]			Materiał	Uwagi
								1 mb [kg/m]	1 szt [kg]	Całkowita [kg]		
PAD-68	SZ-I/10	1	01	Marka stalowa	bl.20x350	350	1	54,95	19,2	19,2	St3S	—
		2	02-A	Marka stalowa	bl.50x570	570	1	223,73	127,5	127,5	18G2A	—
		3	02-B	Marka stalowa	bl.25x260	300	2	51,03	15,3	30,6	18G2A	—
		4	02-C	Marka stalowa	bl.25x300	550	1	58,88	32,4	32,4	18G2A	—
		5	03	Pręt	#12	800	3	0,89	0,7	2,1	A-IIIN RB500 W	—
		Masa całkowita								211,9		
		Dodatek na spoiny 1.8%								3,8		
		Razem								215,70		
		Masa wszystkich elementów w ilości sztuk:							1	**215,7**	kg	

Beton B60 **0,95** [m^3]

Nr rysunku	Element	Lp.	Pozycja	Nazwa	Profil	Długość [mm]	Sztuk	Masa [kg]			Materiał	Uwagi
								1 mb [kg/m]	1 szt [kg]	Całkowita [kg]		
PAD-69	SZ-I/11	1	01	Marka stalowa	bl.20x350	350	1	54,95	19,2	19,2	St3S	—
		2	02	Marka stalowa	bl.10x200	200	2	15,70	3,1	6,3	St3S	—
		3	03	Marka stalowa	bl.10x300	350	5	23,55	8,2	41,2	St3S	—
		4	04-A	Marka stalowa	bl.50x570	570	1	223,73	127,5	127,5	18G2A	—
		5	04-B	Marka stalowa	bl.25x260	300	2	51,03	15,3	30,6	18G2A	—
		6	04-C	Marka stalowa	bl.25x300	550	1	58,88	32,4	32,4	18G2A	—
		7	05	Pręt	#12	800	3	0,89	0,7	2,1	A-IIIN RB500 W	—
		8	06	Pręt	#12	400	6	0,89	0,4	2,1	A-IIIN RB500 W	—
		9	07	Pręt	#12	500	15	0,89	0,4	6,7	A-IIIN RB500 W	—
									Masa całkowita	268,2		
									Dodatek na spoiny 1.8%	4,8		
									Razem	273,01		
								Masa wszystkich elementów w ilości sztuk:		1	**273,0**	kg

Beton B60 **0,97** [m^3]

Nr rysunku	Element	Lp.	Pozycja	Nazwa	Profil	Długość [mm]	Sztuk	Masa [kg]			Materiał	Uwagi
								1 mb [kg/m]	1 szt [kg]	Całkowita [kg]		
PAD-70	SZ-I/12	1	01	Marka stalowa	bl.20x350	350	1	54,95	19,2	19,2	St3S	—
		2	02	Marka stalowa	bl.10x200	200	2	15,70	3,1	6,3	St3S	—
		3	03-A	Marka stalowa	bl.50x570	570	1	223,73	127,5	127,5	18G2A	—
		4	03-B	Marka stalowa	bl.25x260	300	2	51,03	15,3	30,6	18G2A	—
		5	03-C	Marka stalowa	bl.25x300	550	1	58,88	32,4	32,4	18G2A	—
		6	04	Pręt	#12	800	3	0,89	0,7	2,1	A-IIIN RB500 W	—
		7	05	Pręt	#12	400	6	0,89	0,4	2,1	A-IIIN RB500 W	—
									Masa całkowita	220,3		
									Dodatek na spoiny 1.8%	4,0		
									Razem	224,26		
								Masa wszystkich elementów w ilości sztuk:		1	**224,3**	kg

Beton B60 **0,85** [m^3]

Nr rysunku	Element	Lp.	Pozycja	Nazwa	Profil	Długość [mm]	Sztuk	Masa [kg]			Materiał	Uwagi
								1 mb [kg/m]	1 szt [kg]	Całkowita [kg]		
PAD-71	SZ-I/13	1	01	Marka stalowa	bl.20x350	350	1	54,95	19,2	19,2	St3S	—
		2	02	Marka stalowa	bl.10x200	200	2	15,70	3,1	6,3	St3S	—
		3	03-A	Marka stalowa	bl.50x570	570	1	223,73	127,5	127,5	18G2A	—
		4	03-B	Marka stalowa	bl.25x260	300	2	51,03	15,3	30,6	18G2A	—
		5	03-C	Marka stalowa	bl.25x300	550	1	58,88	32,4	32,4	18G2A	—
		6	04	Pręt	#12	800	3	0,89	0,7	2,1	A-IIIN RB500 W	—
		7	05	Pręt	#12	400	6	0,89	0,4	2,1	A-IIIN RB500 W	—
									Masa całkowita	220,3		
									Dodatek na spoiny 1.8%	4,0		
									Razem	224,26		
								Masa wszystkich elementów w ilości sztuk:		1	**224,3**	kg

Beton B60 **0,83** [m^3]

Nr rysunku	Element	Lp.	Pozycja	Nazwa	Profil	Długość [mm]	Sztuk	Masa [kg]			Materiał	Uwagi
								1 mb [kg/m]	1 szt [kg]	Całkowita [kg]		
PAD-72	SZ-I/14	1	01	Marka stalowa	bl.20x350	350	1	54,95	19,2	19,2	St3S	—
		2	02	Marka stalowa	bl.10x200	200	2	15,70	3,1	6,3	St3S	—
		3	03-A	Marka stalowa	bl.50x570	570	1	223,73	127,5	127,5	18G2A	—
		4	03-B	Marka stalowa	bl.25x260	300	2	51,03	15,3	30,6	18G2A	—
		5	03-C	Marka stalowa	bl.25x300	550	1	58,88	32,4	32,4	18G2A	—
		6	04	Pręt	#12	800	3	0,89	0,7	2,1	A-IIIN RB500 W	—
		7	05	Pręt	#12	400	6	0,89	0,4	2,1	A-IIIN RB500 W	—
									Masa całkowita	220,3		
									Dodatek na spoiny 1.8%	4,0		
									Razem	224,26		
								Masa wszystkich elementów w ilości sztuk:		1	**224,3**	kg

Beton B60 **0,81** [m^3]

Nr rysunku	Element	Lp.	Pozycja	Nazwa	Profil	Długość [mm]	Sztuk	Masa [kg]			Materiał	Uwagi
								1 mb [kg/m]	1 szt [kg]	Całkowita [kg]		
PAD-73	SZ-I/15	1	01	Marka stalowa	bl.20x350	350	1	54,95	19,2	19,2	St3S	—
		2	02	Marka stalowa	bl.16x260	340	2	32,66	11,1	22,2	St3S	—
		3	03	Marka stalowa	bl.10x200	200	2	15,70	3,1	6,3	St3S	—
		4	04	Szyna JORDAHL	JTB 60/24/3-450 uni	3000	2	2,40	7,2	14,4	wg wyt. prod.	—
		5	05	Szyna JORDAHL	JTB 60/24/3-450 uni	2520	2	2,40	6,0	12,1	wg wyt. prod.	—
		6	06-A	Marka stalowa	bl.50x460	570	1	180,55	102,9	102,9	18G2A	—
		7	06-B	Marka stalowa	bl.25x265	300	1	52,01	15,6	15,6	18G2A	—
		8	06-C	Marka stalowa	bl.25x300	550	1	58,88	32,4	32,4	18G2A	—
		9	07	Pręt	#12	800	3	0,89	0,7	2,1	A-IIIN RB500 W	—
		10	08	Pręt	#12	530	6	0,89	0,5	2,8	A-IIIN RB500 W	—
		11	09	Pręt	#12	400	6	0,89	0,4	2,1	A-IIIN RB500 W	—
		Masa całkowita								232,2		
		Dodatek na spoiny 1.8%								4,2		
		Razem								236,38		
		Masa wszystkich elementów w ilości sztuk:							1	236,4	kg	

Beton B60 0,68 [m^3]

Nr rysunku	Element	Lp.	Pozycja	Nazwa	Profil	Długość [mm]	Sztuk	Masa [kg]			Materiał	Uwagi
								1 mb [kg/m]	1 szt [kg]	Całkowita [kg]		
PAD-74	SZ-J/4	1	01	Marka stalowa	bl.20x350	350	1	54,95	19,2	19,2	St3S	—
		2	02	Marka stalowa	bl.16x260	340	1	32,66	11,1	11,1	St3S	—
		3	03	Szyna JORDAHL	JTB 60/24/3-450 uni	3000	2	2,40	7,2	14,4	wg wyt. prod.	—
		4	04	Szyna JORDAHL	JTB 60/24/3-450 uni	3020	2	2,40	7,2	14,5	wg wyt. prod.	—
		5	05-A	Marka stalowa	bl.50x460	460	1	180,55	83,1	83,1	18G2A	—
		6	05-B	Marka stalowa	bl.25x265	300	1	52,01	15,6	15,6	18G2A	—
		7	05-C	Marka stalowa	bl.25x290	300	1	56,91	17,1	17,1	18G2A	—
		8	05-D	Marka stalowa	L100x8	300	1	12,20	3,7	3,7	18G2A	—
		8	06	Pręt	#12	800	3	0,89	0,7	2,1	A-IIIN RB500 W	—
		9	07	Pręt	#12	530	3	0,89	0,5	1,4	A-IIIN RB500 W	—
		Masa całkowita								182,2		
		Dodatek na spoiny 1.8%								3,3		
		Razem								185,44		
		Masa wszystkich elementów w ilości sztuk:							1	185,4	kg	

Beton B60 0,74 [m^3]

Nr rysunku	Element	Lp.	Pozycja	Nazwa	Profil	Długość [mm]	Sztuk	Masa [kg]			Materiał	Uwagi
								1 mb [kg/m]	1 szt [kg]	Całkowita [kg]		
PAD-75	SZ-J/5	1	01	Marka stalowa	bl.20x350	350	1	54,95	19,2	19,2	St3S	—
		2	02	Szyna JORDAHL	JTB 60/24/3-450 uni	3000	1	2,40	7,2	7,2	wg wyt. prod.	—
		3	03	Szyna JORDAHL	JTB 60/24/3-450 uni	2890	1	2,40	6,9	6,9	wg wyt. prod.	—
		4	04-A	Marka stalowa	bl.50x460	570	1	180,55	102,9	102,9	18G2A	—
		5	04-B	Marka stalowa	bl.25x265	300	1	52,01	15,6	15,6	18G2A	—
		6	04-C	Marka stalowa	bl.25x300	550	1	58,88	32,4	32,4	18G2A	—
		7	05	Pręt	#12	800	3	0,89	0,7	2,1	A-IIIN RB500 W	—
		Masa całkowita								186,4		
		Dodatek na spoiny 1.8%								3,4		
		Razem								189,75		
		Masa wszystkich elementów w ilości sztuk:							1	189,8	kg	

Beton B60 0,73 [m^3]

Nr rysunku	Element	Lp.	Pozycja	Nazwa	Profil	Długość [mm]	Sztuk	Masa [kg]			Materiał	Uwagi
								1 mb [kg/m]	1 szt [kg]	Całkowita [kg]		
PAD-76	SZ-J/6	1	01	Marka stalowa	bl.20x350	350	1	54,95	19,2	19,2	St3S	—
		2	02	Szyna JORDAHL	JTB 60/24/3-450 uni	3000	1	2,40	7,2	7,2	wg wyt. prod.	—
		3	03	Szyna JORDAHL	JTB 60/24/3-450 uni	2770	1	2,40	6,6	6,6	wg wyt. prod.	—
		4	04-A	Marka stalowa	bl.50x460	570	1	180,55	102,9	102,9	18G2A	—
		5	04-B	Marka stalowa	bl.25x265	300	1	52,01	15,6	15,6	18G2A	—
		6	04-C	Marka stalowa	bl.25x300	550	1	58,88	32,4	32,4	18G2A	—
		7	05	Pręt	#12	800	3	0,89	0,7	2,1	A-IIIN RB500 W	—
		Masa całkowita								186,1		
		Dodatek na spoiny 1.8%								3,3		
		Razem								189,46		
		Masa wszystkich elementów w ilości sztuk:							1	**189,5**	kg	

Beton B60 **0,71** [m^3]

Nr rysunku	Element	Lp.	Pozycja	Nazwa	Profil	Długość [mm]	Sztuk	Masa [kg]			Materiał	Uwagi
								1 mb [kg/m]	1 szt [kg]	Całkowita [kg]		
PAD-77	SZ-J/7	1	01	Marka stalowa	bl.20x350	350	1	54,95	19,2	19,2	St3S	—
		2	02	Szyna JORDAHL	JTB 60/24/3-450 uni	3000	1	2,40	7,2	7,2	wg wyt. prod.	—
		3	03	Szyna JORDAHL	JTB 60/24/3-450 uni	2640	1	2,40	6,3	6,3	wg wyt. prod.	—
		4	04-A	Marka stalowa	bl.50x460	570	1	180,55	102,9	102,9	18G2A	—
		5	04-B	Marka stalowa	bl.25x265	300	1	52,01	15,6	15,6	18G2A	—
		6	04-C	Marka stalowa	bl.25x300	550	1	58,88	32,4	32,4	18G2A	—
		7	05	Pręt	#12	800	3	0,89	0,7	2,1	A-IIIN RB500 W	—
		Masa całkowita								185,8		
		Dodatek na spoiny 1.8%								3,3		
		Razem								189,14		
		Masa wszystkich elementów w ilości sztuk:							1	**189,1**	kg	

Beton B60 **0,70** [m^3]

Nr rysunku	Element	Lp.	Pozycja	Nazwa	Profil	Długość [mm]	Sztuk	Masa [kg]			Materiał	Uwagi
								1 mb [kg/m]	1 szt [kg]	Całkowita [kg]		
PAD-78	SZ-J/8	1	01	Marka stalowa	bl.20x350	350	1	54,95	19,2	19,2	St3S	—
		2	02	Szyna JORDAHL	JTB 60/24/3-450 uni	3000	1	2,40	7,2	7,2	wg wyt. prod.	—
		3	03	Szyna JORDAHL	JTB 60/24/3-450 uni	2520	1	2,40	6,0	6,0	wg wyt. prod.	—
		4	04-A	Marka stalowa	bl.50x460	570	1	180,55	102,9	102,9	18G2A	—
		5	04-B	Marka stalowa	bl.25x265	300	1	52,01	15,6	15,6	18G2A	—
		6	04-C	Marka stalowa	bl.25x300	550	1	58,88	32,4	32,4	18G2A	—
		7	05	Pręt	#12	800	3	0,89	0,7	2,1	A-IIIN RB500 W	—
		Masa całkowita								185,5		
		Dodatek na spoiny 1.8%								3,3		
		Razem								188,85		
		Masa wszystkich elementów w ilości sztuk:							1	**188,8**	kg	

Beton B60 **0,68** [m^3]

Nr rysunku	Element	Lp.	Pozycja	Nazwa	Profil	Długość [mm]	Sztuk	Masa [kg]			Materiał	Uwagi
								1 mb [kg/m]	1 szt [kg]	Całkowita [kg]		
PAD-79	SZ-J/9	1	01	Marka stalowa	bl.20x350	350	1	54,95	19,2	19,2	St3S	—
		2	02	Szyna JORDAHL	JTB 60/24/3-450 uni	3000	1	2,40	7,2	7,2	wg wyt. prod.	—
		3	03	Szyna JORDAHL	JTB 60/24/3-450 uni	2680	1	2,40	6,4	6,4	wg wyt. prod.	—
		4	04-A	Marka stalowa	bl.50x460	570	1	180,55	102,9	102,9	18G2A	—
		5	04-B	Marka stalowa	bl.25x265	300	1	52,01	15,6	15,6	18G2A	—
		6	04-C	Marka stalowa	bl.25x300	550	1	58,88	32,4	32,4	18G2A	—
		7	05	Pręt	#12	800	3	0,89	0,7	2,1	A-IIIN RB500W	—
		Masa całkowita								185,9		
		Dodatek na spoiny 1.8%								3,3		
		Razem								189,24		
		Masa wszystkich elementów w ilości sztuk:							1	**189,2**	kg	

Beton B60 **0,70** [m^3]

Nr rysunku	Element	Lp.	Pozycja	Nazwa	Profil	Długość [mm]	Sztuk	Masa [kg]			Materiał	Uwagi
								1 mb [kg/m]	1 szt [kg]	Całkowita [kg]		
PAD-80	SZ-J/10	1	01	Marka stalowa	bl.20x350	350	1	54,95	19,2	19,2	St3S	—
		2	02	Szyna JORDAHL	JTB 60/24/3-450 uni	3000	1	2,40	7,2	7,2	wg wyt. prod.	—
		3	03	Szyna JORDAHL	JTB 60/24/3-450 uni	2850	1	2,40	6,8	6,8	wg wyt. prod.	—
		4	04-A	Marka stalowa	bl.50x460	570	1	180,55	102,9	102,9	18G2A	—
		5	04-B	Marka stalowa	bl.25x265	300	1	52,01	15,6	15,6	18G2A	—
		6	04-C	Marka stalowa	bl.25x300	550	1	58,88	32,4	32,4	18G2A	—
		7	05	Pręt	#12	800	3	0,89	0,7	2,1	A-IIIN RB500W	—
									Masa całkowita	186,3		
									Dodatek na spoiny 1.8%	3,4		
									Razem	189,66		
									Masa wszystkich elementów w ilości sztuk:	**1**	**189,7**	kg

Beton B60 **0,72** [m^3]

Nr rysunku	Element	Lp.	Pozycja	Nazwa	Profil	Długość [mm]	Sztuk	Masa [kg]			Materiał	Uwagi
								1 mb [kg/m]	1 szt [kg]	Całkowita [kg]		
PAD-81	SZ-J/11	1	01	Marka stalowa	bl.20x350	350	1	54,95	19,2	19,2	St3S	—
		2	02	Marka stalowa	bl.10x200	200	1	15,70	3,1	3,1	St3S	—
		3	03	Marka stalowa	bl.10x300	350	2	23,55	8,2	16,5	St3S	—
		4	04	Szyna JORDAHL	JTB 60/24/3-450 uni	3000	1	2,40	7,2	7,2	wg wyt. prod.	—
		5	05	Szyna JORDAHL	JTB 60/24/3-450 uni	3020	1	2,40	7,2	7,2	wg wyt. prod.	—
		6	06-A	Marka stalowa	bl.50x460	570	1	180,55	102,9	102,9	18G2A	—
		7	06-B	Marka stalowa	bl.25x265	300	1	52,01	15,6	15,6	18G2A	—
		8	06-C	Marka stalowa	bl.25x300	550	1	58,88	32,4	32,4	18G2A	—
		9	07	Pręt	#12	800	3	0,89	0,7	2,1	A-IIIN RB500W	—
		10	08	Pręt	#12	400	3	0,89	0,4	1,1	A-IIIN RB500W	—
		11	09	Pręt	#12	500	6	0,89	0,4	2,7	A-IIIN RB500W	—
									Masa całkowita	210,1		
									Dodatek na spoiny 1.8%	3,8		
									Razem	213,86		
									Masa wszystkich elementów w ilości sztuk:	**1**	**213,9**	kg

Beton B60 **0,74** [m^3]

Nr rysunku	Element	Lp.	Pozycja	Nazwa	Profil	Długość [mm]	Sztuk	Masa [kg]			Materiał	Uwagi
								1 mb [kg/m]	1 szt [kg]	Całkowita [kg]		
PAD-82	SZ-J/12	1	01	Marka stalowa	bl.20x350	350	1	54,95	19,2	19,2	St3S	—
		2	02	Marka stalowa	bl.10x200	200	1	15,70	3,1	3,1	St3S	—
		3	03	Szyna JORDAHL	JTB 60/24/3-450 uni	3000	1	2,40	7,2	7,2	wg wyt. prod.	—
		4	04	Szyna JORDAHL	JTB 60/24/3-450 uni	2890	1	2,40	6,9	6,9	wg wyt. prod.	—
		5	05-A	Marka stalowa	bl.50x460	570	1	180,55	102,9	102,9	18G2A	—
		6	05-B	Marka stalowa	bl.25x265	300	1	52,01	15,6	15,6	18G2A	—
		7	05-C	Marka stalowa	bl.25x300	550	1	58,88	32,4	32,4	18G2A	—
		8	06	Pręt	#12	800	3	0,89	0,7	2,1	A-IIIN RB500W	—
		9	07	Pręt	#12	400	3	0,89	0,4	1,1	A-IIIN RB500W	—
									Masa całkowita	190,6		
									Dodatek na spoiny 1.8%	3,4		
									Razem	194,04		
									Masa wszystkich elementów w ilości sztuk:	**1**	**194,0**	kg

Beton B60 **0,73** [m^3]

Nr rysunku	Element	Lp.	Pozycja	Nazwa	Profil	Długość [mm]	Sztuk	Masa [kg]			Materiał	Uwagi
								1 mb [kg/m]	1 szt [kg]	Całkowita [kg]		
PAD-83	SZ-J/13	1	01	Marka stalowa	bl.20x350	350	1	54,95	19,2	19,2	St3S	---
		2	02	Marka stalowa	bl.10x200	200	1	15,70	3,1	3,1	St3S	---
		3	03	Szyna JORDAHL	JTB 60/24/3-450 uni	3000	1	2,40	7,2	7,2	wg wyt. prod.	---
		4	04	Szyna JORDAHL	JTB 60/24/3-450 uni	2770	1	2,40	6,6	6,6	wg wyt. prod.	---
		5	05-A	Marka stalowa	bl.50x460	570	1	180,55	102,9	102,9	18G2A	---
		6	05-B	Marka stalowa	bl.25x265	300	1	52,01	15,6	15,6	18G2A	---
		7	05-C	Marka stalowa	bl.25x300	550	1	58,88	32,4	32,4	18G2A	---
		8	06	Pręt	#12	800	3	0,89	0,7	2,1	A-IIIN RB500W	---
		9	07	Pręt	#12	400	3	0,89	0,4	1,1	A-IIIN RB500W	---
									Masa całkowita	190,3		
									Dodatek na spoiny 1.8%	3,4		
									Razem	193,75		
								Masa wszystkich elementów w ilości sztuk:	1	193,7	kg	

Beton B60 **0,71** [m^3]

Nr rysunku	Element	Lp.	Pozycja	Nazwa	Profil	Długość [mm]	Sztuk	Masa [kg]			Materiał	Uwagi
								1 mb [kg/m]	1 szt [kg]	Całkowita [kg]		
PAD-84	SZ-J/14	1	01	Marka stalowa	bl.20x350	350	1	54,95	19,2	19,2	St3S	---
		2	02	Marka stalowa	bl.10x200	200	1	15,70	3,1	3,1	St3S	---
		3	03	Szyna JORDAHL	JTB 60/24/3-450 uni	3000	1	2,40	7,2	7,2	wg wyt. prod.	---
		4	04	Szyna JORDAHL	JTB 60/24/3-450 uni	2640	1	2,40	6,3	6,3	wg wyt. prod.	---
		5	05-A	Marka stalowa	bl.50x460	570	1	180,55	102,9	102,9	18G2A	---
		6	05-B	Marka stalowa	bl.25x265	300	1	52,01	15,6	15,6	18G2A	---
		7	05-C	Marka stalowa	bl.25x300	550	1	58,88	32,4	32,4	18G2A	---
		8	06	Pręt	#12	800	3	0,89	0,7	2,1	A-IIIN RB500W	---
		9	07	Pręt	#12	400	3	0,89	0,4	1,1	A-IIIN RB500W	---
									Masa całkowita	190,0		
									Dodatek na spoiny 1.8%	3,4		
									Razem	193,43		
								Masa wszystkich elementów w ilości sztuk:	1	193,4	kg	

Beton B60 **0,70** [m^3]

Nr rysunku	Element	Lp.	Pozycja	Nazwa	Profil	Długość [mm]	Sztuk	Masa [kg]			Materiał	Uwagi
								1 mb [kg/m]	1 szt [kg]	Całkowita [kg]		
PAD-85	SZ-J/15	1	01	Marka stalowa	bl.20x350	350	1	54,95	19,2	19,2	St3S	---
		2	02	Marka stalowa	bl.16x260	340	1	32,66	11,1	11,1	St3S	---
		3	03	Marka stalowa	bl.10x200	200	1	15,70	3,1	3,1	St3S	---
		4	04	Szyna JORDAHL	JTB 60/24/3-450 uni	3000	2	2,40	7,2	14,4	wg wyt. prod.	---
		5	05	Szyna JORDAHL	JTB 60/24/3-450 uni	2520	2	2,40	6,0	12,1	wg wyt. prod.	---
		6	06-A	Marka stalowa	bl.50x460	460	1	180,55	83,1	83,1	18G2A	---
		7	06-B	Marka stalowa	bl.25x265	300	1	52,01	15,6	15,6	18G2A	---
		8	06-C	Marka stalowa	bl.25x290	300	1	56,91	17,1	17,1	18G2A	---
		9	05-D	Marka stalowa	L100x8	300	1	12,20	3,7	3,7	18G2A	---
		10	07	Pręt	#12	800	3	0,89	0,7	2,1	A-IIIN RB500W	---
		11	08	Pręt	#12	530	6	0,89	0,5	2,8	A-IIIN RB500W	---
		12	09	Pręt	#12	400	3	0,89	0,4	1,1	A-IIIN RB500W	---
									Masa całkowita	185,4		
									Dodatek na spoiny 1.8%	3,3		
									Razem	188,72		
								Masa wszystkich elementów w ilości sztuk:	1	188,7	kg	

Beton B60 **0,68** [m^3]

Nr rysunku	Element	Lp.	Pozycja	Profil	Długość [mm]	Sztuk	Masa [kg]			Materiał	Uwagi
							1 mb [kg/m]	1 szt [kg]	Całkowita [kg]		
PAD-86	KONSTRUKCJA WSPORCZA SZCZOTEK MYJNI	1	1	Rk100x4	20300	4	11,51	233,7	934,6	St3S	---
		2	2	Rp100x50x4	20300	4	8,37	169,9	679,6	St3S	---
		3	3	IPE100	260	20	8.10	2,1	42,1	St3S	---
		Masa całkowita							1656,4		
		Dodatek na spoiny 1.8%							29,8		
		Razem							1686,19		
		Masa wszystkich elementów w ilości sztuk						1	**1686,2**	kg	

Zestawienie do rysunku	Element	Lp.	Pozycja	Profil	Długość [mm]	Sztuk	Masa [kg]			Materiał	Uwagi
							1 mb [kg/m]	1 szt [kg]	Całkowita [kg]		
PAH-01	RNh-F/1	1	1	IPE240	10143	1	30,70	311,4	311,4	St3S	---
		2	2	Rp100x50x4	503	1	8,37	4,2	4,2	St3S	—
		3	3	bl. 4x50	100	1	1,57	0,2	0,2	St3S	—
		4	4	bl. 10x160	218	4	12,56	2,7	11,0	St3S	—
		5	5	bl. 10x55	218	2	4,32	0,9	1,9	St3S	---
		6	6	bl. 10x130	150	2	10,21	1,5	3,1	St3S	---
		7	7	bl. 16x120	240	1	15,07	3,6	3,6	St3S	—
		8	8	bl. 10x100	210	1	7,85	1,6	1,6	St3S	—
		Masa całkowita							336,9		
		Dodatek na spoiny 1.8%							6,1		
		Razem							342,98		
		Masa wszystkich elementów w ilości sztuk:						1	**343,0**	kg	

Zestawienie do rysunku	Element	Lp.	Pozycja	Profil	Długość [mm]	Sztuk	Masa [kg]			Materiał	Uwagi
							1 mb [kg/m]	1 szt [kg]	Całkowita [kg]		
PAH-02	RNh-F/2	1	1	IPE240	9971	1	30,70	306,1	306,1	St3S	—
		2	2	bl. 16x120	240	2	15,07	3,6	7,2	St3S	—
		3	3	bl. 10x100	210	1	7,85	1,6	1,6	St3S	—
		4	4	bl. 10x160	218	2	12,56	2,7	5,5	St3S	—
		5	5	bl. 10x55	218	1	4,32	0,9	0,9	St3S	—
		Masa całkowita							321,4		
		Dodatek na spoiny 1.8%							5,8		
		Razem							327,20		
		Masa wszystkich elementów w ilości sztuk:						1	327,2	kg	

Zestawienie do rysunku	Element	Lp.	Pozycja	Profil	Długość [mm]	Sztuk	Masa [kg]			Materiał	Uwagi
							1 mb [kg/m]	1 szt [kg]	Całkowita [kg]		
PAH-03	RNh-F/3	1	1	IPE240	14984	1	30,70	460,0	460,0	St3S	—
		2	2	bl. 16x120	240	2	15,07	3,6	7,2	St3S	—
		3	3	bl. 10x160	218	6	12,56	2,7	16,4	St3S	---
		4	4	bl. 10x55	218	7	4,32	0,9	6,6	St3S	---
		Masa całkowita							490,3		
		Dodatek na spoiny 1.8%							8,8		
		Razem							499,09		
		Masa wszystkich elementów w ilości sztuk:						1	**499,1**	kg	

Zestawienie do rysunku	Element	Lp.	Pozycja	Profil	Długość [mm]	Sztuk	Masa [kg]			Materiał	Uwagi
							1 mb [kg/m]	1 szt [kg]	Całkowita [kg]		
PAH-04	RNh-F/4	1	1	IPE240	9977	1	30,70	306,3	306,3	St3S	---
		2	2	bl. 16x120	240	2	15,07	3,6	7,2	St3S	---
		3	3	bl. 10x160	218	2	12,56	2,7	5,5	St3S	---
		4	4	bl. 10x55	218	1	4,32	0,9	0,9	St3S	---
		5	5	bl. 10x100	210	1	7,85	1,6	1,6	St3S	---
		Masa całkowita							321,6		
		Dodatek na spoiny 1.8%							5,8		
		Razem							327,38		
		Masa wszystkich elementów w ilości sztuk:						1	**327,4**	kg	

Zestawienie do rysunku	Element	Lp.	Pozycja	Profil	Długość [mm]	Sztuk	Masa [kg]			Materiał	Uwagi
							1 mb [kg/m]	1 szt [kg]	Całkowita [kg]		
PAH-05	RNh-F/5	1	1	IPE240	10137	1	30,70	311,2	311,2	St3S	—
		2	2	bl. 16x120	240	1	15,07	3,6	3,6	St3S	—
		3	3	bl. 10x100	210	1	7,85	1,6	1,6	St3S	—
		4	4	bl. 10x160	218	4	12,56	2,7	11,0	St3S	—
		5	5	bl. 10x55	218	2	4,32	0,9	1,9	St3S	—
		6	6	bl. 10x130	150	2	10,21	1,5	3,1	St3S	—
		7	7	Rp100x50x4	1010	1	8,37	8,5	8,5	St3S	—
		8	8	bl. 4x50	100	1	1,57	0,2	0,2	St3S	—
		Masa całkowita							341,0		
		Dodatek na spoiny 1.8%							6,1		
		Razem							347,12		
		Masa wszystkich elementów w ilości sztuk:						1	347,1	kg	

Zestawienie do rysunku	Element	Lp.	Pozycja	Profil	Długość [mm]	Sztuk	Masa [kg]			Materiał	Uwagi
							1 mb [kg/m]	1 szt [kg]	Całkowita [kg]		
PAH-06	RNh-G/1	1	1	IPE240	10143	1	30,70	311,4	311,4	St3S	—
		2	2	Rp100x50x4	503	1	8,37	4,2	4,2	St3S	—
		3	3	bl. 4x50	100	1	1,57	0,2	0,2	St3S	—
		4	4	bl. 10x160	218	8	12,56	2,7	21,9	St3S	—
		5	5	bl. 10x130	150	4	10,21	1,5	6,1	St3S	—
		6	6	bl. 16x120	240	1	15,07	3,6	3,6	St3S	—
		7	7	bl. 10x100	210	2	7.85	1,6	3,3	St3S	—
		Masa całkowita							350,7		
		Dodatek na spoiny 1.8%							6,3		
		Razem							357,01		
		Masa wszystkich elementów w ilości sztuk:						1	**357,0**	kg	

Zestawienie do rysunku	Element	Lp.	Pozycja	Profil	Długość [mm]	Sztuk	Masa [kg]			Materiał	Uwagi
							1 mb [kg/m]	1 szt [kg]	Całkowita [kg]		
PAH-07	RNh-G/2	1	1	IPE240	9971	1	30,70	306,1	306,1	St3S	—
		2	2	bl. 16x120	240	2	15,07	3,6	7,2	St3S	—
		3	3	bl. 10x100	210	2	7,85	1,6	3,3	St3S	—
		4	4	bl. 10x160	218	4	12,56	2,7	11,0	St3S	—
		Masa całkowita							327,6		
		Dodatek na spoiny 1,8%							5,9		
		Razem							333,49		
		Masa wszystkich elementów w ilości sztuk:						1	333,5	kg	

Zestawienie do rysunku	Element	Lp.	Pozycja	Profil	Długość [mm]	Sztuk	Masa [kg]			Materiał	Uwagi
							1 mb [kg/m]	1 szt [kg]	Całkowita [kg]		
PAH-08	RNh-G/3	1	1	IPE240	14984	1	30,70	460,0	460,0	St3S	—
		2	2	bl. 16x120	240	2	15,07	3,6	7,2	St3S	—
		3	3	bl. 10x160	218	12	12,56	2,7	32,9	St3S	—
		4	4	bl. 10x55	218	4	4,32	0,9	3,8	St3S	—
		Masa całkowita							503,9		
		Dodatek na spoiny 1.8%							9,1		
		Razem							512,93		
		Masa wszystkich elementów w ilości sztuk:						**1**	**512,9**	kg	

Zestawienie do rysunku	Element	Lp.	Pozycja	Profil	Długość [mm]	Sztuk	Masa [kg]			Materiał	Uwagi
							1 mb [kg/m]	1 szt [kg]	Całkowita [kg]		
PAH-09	RNh-G/4	1	1	IPE240	9977	1	30,70	306,3	306,3	St3S	—
		2	2	bl. 16x120	240	2	15,07	3,6	7,2	St3S	—
		3	3	bl. 10x160	218	4	12,56	2,7	11,0	St3S	—
		4	4	bl. 10x100	210	2	7,85	1,6	3,3	St3S	—
		Masa całkowita							327,8		
		Dodatek na spoiny 1.8%							5,9		
		Razem							333,68		
		Masa wszystkich elementów w ilości sztuk:						1	**333,7**	kg	

Zestawienie do rysunku	Element	Lp.	Pozycja	Profil	Długość [mm]	Sztuk	Masa [kg]			Materiał	Uwagi
							1 mb [kg/m]	1 szt [kg]	Całkowita [kg]		
PAH-10	RNh-G/5	1	1	IPE240	10137	1	30,70	311,2	311,2	St3S	---
		2	2	bl. 16x120	240	1	15,07	3,6	3,6	St3S	---
		3	3	bl. 10x100	210	2	7,85	1,6	3,3	St3S	---
		4	4	bl. 10x160	218	8	12,56	2,7	21,9	St3S	---
		5	5	bl. 10x130	150	4	10,21	1,5	6,1	St3S	---
		6	6	Rp100x50x4	1010	1	8,37	8,5	8,5	St3S	---
		7	7	bl. 4x50	100	1	1,57	0,2	0,2	St3S	---
		Masa całkowita							354,8		
		Dodatek na spoiny 1.8%							6,4		
		Razem							361,14		
		Masa wszystkich elementów w ilości sztuk:						1	**361,1**	kg	

Zestawienie do rysunku	Element	Lp.	Pozycja	Profil	Długość [mm]	Sztuk	Masa [kg]			Materiał	Uwagi
							1 mb [kg/m]	1 szt [kg]	Całkowita [kg]		
PAH-11	RNh-H/1	1	1	IPE240	10143	1	30,70	311,4	311,4	St3S	—
		2	2	Rp100x50x4	503	1	8,37	4,2	4,2	St3S	—
		3	3	bl. 4x50	100	1	1,57	0,2	0,2	St3S	—
		4	4	bl. 10x160	218	8	12,56	2,7	21,9	St3S	—
		5	5	bl. 10x130	150	4	10,21	1,5	6,1	St3S	—
		6	6	bl. 16x120	240	1	15,07	3,6	3,6	St3S	—
		7	7	bl. 10x100	210	2	7,85	1,6	3,3	St3S	—
		Masa całkowita							350,7		
		Dodatek na spoiny 1.8%							6,3		
		Razem							357,01		
		Masa wszystkich elementów w ilości sztuk:						1	**357,0**	kg	

Zestawienie do rysunku	Element	Lp.	Pozycja	Profil	Długość [mm]	Sztuk	Masa [kg]			Materiał	Uwagi
							1 mb [kg/m]	1 szt [kg]	Całkowita [kg]		
PAH-12	RNh-H/2	1	1	IPE240	9971	1	30,70	306,1	306,1	St3S	—
		2	2	bl. 16x120	240	2	15,07	3,6	7,2	St3S	—
		3	3	bl. 10x100	210	2	7,85	1,6	3,3	St3S	—
		4	4	bl. 10x160	218	4	12,56	2,7	11,0	St3S	—
		Masa całkowita							327,6		
		Dodatek na spoiny 1.8%							5,9		
		Razem							333,49		
		Masa wszystkich elementów w ilości sztuk:						1	**333,5**	kg	

Zestawienie do rysunku	Element	Lp.	Pozycja	Profil	Długość [mm]	Sztuk	Masa [kg]			Materiał	Uwagi
							1 mb [kg/m]	1 szt [kg]	Całkowita [kg]		
PAH-13	RNh-H/3	1	1	IPE240	14984	1	30,70	460,0	460,0	St3S	—
		2	2	bl. 16x120	240	2	15,07	3,6	7,2	St3S	—
		3	3	bl. 10x160	218	12	12,56	2,7	32,9	St3S	—
		4	4	bl. 10x55	218	4	4,32	0,9	3,8	St3S	—
		5	5	bl. 10x100	210	1	7,85	1,6	1,6	St3S	—
		Masa całkowita							505,5		
		Dodatek na spoiny 1.8%							9,1		
		Razem							514,61		
		Masa wszystkich elementów w ilości sztuk:						1	**514,6**	kg	

Zestawienie do rysunku	Element	Lp.	Pozycja	Profil	Długość [mm]	Sztuk	Masa [kg]			Materiał	Uwagi
							1 mb [kg/m]	1 szt [kg]	Całkowita [kg]		
PAH-14	RNh-H/4	1	1	IPE240	9977	1	30,70	306,3	306,3	St3S	---
		2	2	bl. 16x120	240	2	15,07	3,6	7,2	St3S	---
		3	3	bl. 10x160	218	4	12,56	2,7	11,0	St3S	---
		4	4	bl. 10x100	210	3	7.85	1,6	4,9	St3S	---
		Masa całkowita							329,4		
		Dodatek na spoiny 1.8%							5,9		
		Razem							335,36		
		Masa wszystkich elementów w ilości sztuk:						1	335,4	kg	

Zestawienie do rysunku	Element	Lp.	Pozycja	Profil	Długość [mm]	Sztuk	Masa [kg]			Materiał	Uwagi
							1 mb [kg/m]	1 szt [kg]	Całkowita [kg]		
PAH-15	RNh-H/5	1	1	IPE240	10137	1	30,70	311,2	311,2	St3S	---
		2	2	bl. 16x120	240	1	15,07	3,6	3,6	St3S	---
		3	3	bl. 10x100	210	2	7,85	1,6	3,3	St3S	---
		4	4	bl. 10x160	218	8	12,56	2,7	21,9	St3S	---
		5	5	bl. 10x130	150	4	10,21	1,5	6,1	St3S	---
		6	6	Rp100x50x4	1010	1	8,37	8,5	8,5	St3S	---
		7	7	bl. 4x50	100	1	1,57	0,2	0,2	St3S	---
		Masa całkowita							354,8		
		Dodatek na spoiny 1.8%							6,4		
		Razem							361,14		
		Masa wszystkich elementów w ilości sztuk:						**1**	**361,1**	kg	

Zestawienie do rysunku	Element	Lp.	Pozycja	Profil	Długość [mm]	Sztuk	Masa [kg]			Materiał	Uwagi
							1 mb [kg/m]	1 szt [kg]	Całkowita [kg]		
PAH-16	RNh-I/1	1	1	IPE240	10143	1	30,70	311,4	311,4	St3S	---
		2	2	Rp100x50x4	503	1	8,37	4,2	4,2	St3S	---
		3	3	bl. 4x50	100	1	1,57	0,2	0,2	St3S	---
		4	4	bl. 10x160	218	8	12,56	2,7	21,9	St3S	---
		5	5	bl. 10x130	150	4	10,21	1,5	6,1	St3S	---
		6	6	bl. 16x120	240	1	15,07	3,6	3,6	St3S	---
		7	7	bl. 10x100	210	2	7,85	1,6	3,3	St3S	---
		Masa całkowita							350,7		
		Dodatek na spoiny 1.8%							6,3		
		Razem							357,01		
		Masa wszystkich elementów w ilości sztuk:						1	**357,0**	kg	

Zestawienie do rysunku	Element	Lp.	Pozycja	Profil	Długość [mm]	Sztuk	Masa [kg]			Materiał	Uwagi
							1 mb [kg/m]	1 szt [kg]	Całkowita [kg]		
PAH-17	RNh-I/2	1	1	IPE240	9971	1	30,70	306,1	306,1	St3S	---
		2	2	bl. 16x120	240	2	15,07	3,6	7,2	St3S	---
		3	3	bl. 10x100	210	2	7,85	1,6	3,3	St3S	---
		4	4	bl. 10x160	218	4	12,56	2,7	11,0	St3S	---
		Masa całkowita							327,6		
		Dodatek na spoiny 1.8%							5,9		
		Razem							333,49		
		Masa wszystkich elementów w ilości sztuk:						1	**333,5**	kg	

Zestawienie do rysunku	Element	Lp.	Pozycja	Profil	Długość [mm]	Sztuk	Masa [kg]			Materiał	Uwagi
							1 mb [kg/m]	1 szt [kg]	Całkowita [kg]		
PAH-18	RNh-I/3	1	1	IPE240	14984	1	30,70	460.0	460,0	St3S	---
		2	2	bl. 16x120	240	2	15,07	3,6	7,2	St3S	---
		3	3	bl. 10x160	218	12	12,56	2,7	32,9	St3S	---
		4	4	bl. 10x55	218	4	4,32	0,9	3,8	St3S	---
		5	5	bl. 10x100	210	2	7,85	1,6	3,3	St3S	---
		Masa całkowita							507,2		
		Dodatek na spoiny 1.8%							9,1		
		Razem							516,29		
		Masa wszystkich elementów w ilości sztuk:						**1**	**516,3**	kg	

Zestawienie do rysunku	Element	Lp.	Pozycja	Profil	Długość [mm]	Sztuk	Masa [kg]			Materiał	Uwagi
							1 mb [kg/m]	1 szt [kg]	Całkowita [kg]		
PAH-19	RNh-I/4	1	1	IPE240	9977	1	30,70	306,3	306,3	St3S	---
		2	2	bl. 16x120	240	2	15,07	3,6	7,2	St3S	---
		3	3	bl. 10x160	218	4	12,56	2,7	11,0	St3S	---
		4	4	bl. 10x100	210	4	7,85	1,6	6,6	St3S	---
		Masa całkowita							331,1		
		Dodatek na spoiny 1.8%							6,0		
		Razem							337,03		
		Masa wszystkich elementów w ilości sztuk:						**1**	**337,0**	kg	

Zestawienie do rysunku	Element	Lp.	Pozycja	Profil	Długość [mm]	Sztuk	Masa [kg]			Materiał	Uwagi
							1 mb [kg/m]	1 szt [kg]	Całkowita [kg]		
PAH-20	RNh-1/5	1	1	IPE240	10137	1	30,70	311,2	311,2	St3S	---
		2	2	bl. 16x120	240	1	15,07	3,6	3,6	St3S	---
		3	3	bl. 10x100	210	2	7,85	1,6	3,3	St3S	---
		4	4	bl. 10x160	218	8	12,56	2,7	21,9	St3S	---
		5	5	bl. 10x130	150	4	10,21	1,5	6,1	St3S	---
		6	6	Rp100x50x4	1010	1	8,37	8,5	8,5	St3S	---
		7	7	bl. 4x50	100	1	1,57	0,2	0,2	St3S	---
		Masa całkowita							354,8		
		Dodatek na spoiny 1.8%							6,4		
		Razem							361,14		
		Masa wszystkich elementów w ilości sztuk:						**1**	**361,1**	kg	

Zestawienie do rysunku	Element	Lp.	Pozycja	Profil	Długość [mm]	Sztuk	Masa [kg]			Materiał	Uwagi
							1 mb [kg/m]	1 szt [kg]	Całkowita [kg]		
PAH-21	RNh-J/1	1	1	IPE240	10143	1	30,70	311,4	311,4	St3S	---
		2	2	Rp100x50x4	503	1	8,37	4,2	4,2	St3S	---
		3	3	bl. 4x50	100	1	1,57	0,2	0,2	St3S	---
		4	4	bl. 10x160	218	4	12,56	2,7	11,0	St3S	---
		5	5	bl. 10x55	218	2	4,32	0,9	1,9	St3S	---
		6	6	bl. 10x130	150	2	10,21	1,5	3,1	St3S	---
		7	7	bl. 16x120	240	1	15,07	3,6	3,6	St3S	---
		8	8	bl. 10x100	210	1	7,85	1,6	1,6	St3S	---
		9	9	bl. 8x140	218	1	8,79	1,9	1,9	St3S	---
		10	10	bl. 8x140	218	1	8,79	1,9	1,9	St3S	---
		11	11	bl. 8x140	218	1	8,79	1,9	1,9	St3S	---
		12	12	bl. 8x140	218	1	8,79	1,9	1,9	St3S	---
		13	13	bl. 8x55	218	4	3,45	0,8	3,0	St3S	---
		Masa całkowita							347,6		
		Dodatek na spoiny 1.8%							6,3		
		Razem							353,85		
		Masa wszystkich elementów w ilości sztuk:						1	**353,9**	kg	

Zestawienie do rysunku	Element	Lp.	Pozycja	Profil	Długość [mm]	Sztuk	Masa [kg]			Materiał	Uwagi
							1 mb [kg/m]	1 szt [kg]	Całkowita [kg]		
PAH-22	RNh-J/2	1	1	IPE240	9971	1	30,70	306,1	306,1	St3S	—
		2	2	bl. 16x120	240	2	15,07	3,6	7,2	St3S	—
		3	3	bl. 10x100	210	1	7,85	1,6	1,6	St3S	—
		4	4	bl. 10x160	218	2	12,56	2,7	5,5	St3S	—
		5	5	bl. 10x55	218	1	4,32	0,9	0,9	St3S	—
		6	6	bl. 8x140	218	1	8,79	1,9	1,9	St3S	—
		7	7	bl. 8x140	218	1	8,79	1,9	1,9	St3S	—
		8	8	bl. 8x140	218	1	8,79	1,9	1,9	St3S	—
		9	9	bl. 8x140	218	1	8,79	1,9	1,9	St3S	—
		10	10	bl. 8x55	218	4	3,45	0,8	3,0	St3S	—
		Masa całkowita							332,1		
		Dodatek na spoiny 1.8%							6,0		
		Razem							338,07		
		Masa wszystkich elementów w ilości sztuk:						1	**338,1**	kg	

Zestawienie do rysunku	Element	Lp.	Pozycja	Profil	Długość [mm]	Sztuk	Masa [kg]			Materiał	Uwagi
							1 mb [kg/m]	1 szt [kg]	Całkowita [kg]		
PAH-23	RNh-J/3	1	1	IPE240	14984	1	30,70	460,0	460,0	St3S	---
		2	2	bl. 16x120	240	2	15,07	3,6	7,2	St3S	---
		3	3	bl. 10x160	218	6	12,56	2,7	16,4	St3S	---
		4	4	bl. 10x55	218	7	4,32	0,9	6,6	St3S	---
		5	5	bl. 8x140	218	1	8,79	1,9	1,9	St3S	---
		6	6	bl. 8x140	218	1	8,79	1,9	1,9	St3S	---
		7	7	bl. 8x140	218	1	8,79	1,9	1,9	St3S	---
		8	8	bl. 8x140	218	1	8,79	1,9	1,9	St3S	---
		9	9	bl. 8x55	218	4	3,45	0,8	3,0	St3S	---
		10	10	bl. 10x100	210	1	7,85	1,6	1,6	St3S	---
		Masa całkowita							502,6		
		Dodatek na spoiny 1.8%							9,0		
		Razem							511,63		
		Masa wszystkich elementów w ilości sztuk:						1	**511,6**	kg	

Zestawienie do rysunku	Element	Lp.	Pozycja	Profil	Długość [mm]	Sztuk	Masa [kg]			Materiał	Uwagi
							1 mb [kg/m]	1 szt [kg]	Całkowita [kg]		
PAH-24	RNh-J/4	1	1	IPE240	9977	1	30,70	306,3	306,3	St3S	---
		2	2	bl. 16x120	240	2	15,07	3,6	7,2	St3S	---
		3	3	bl. 10x160	218	2	12,56	2,7	5,5	St3S	---
		4	4	bl. 10x55	218	1	4,32	0,9	0,9	St3S	---
		5	5	bl. 10x100	210	2	7,85	1,6	3,3	St3S	---
		6	6	bl. 8x140	218	1	8,79	1,9	1,9	St3S	---
		7	7	bl. 8x140	218	1	8,79	1,9	1,9	St3S	---
		8	8	bl. 8x140	218	1	8,79	1,9	1,9	St3S	---
		9	9	bl. 8x140	218	1	8,79	1,9	1,9	St3S	---
		10	10	bl. 8x55	218	4	3,45	0,8	3,0	St3S	---
		Masa całkowita							333,9		
		Dodatek na spoiny 1.8%							6,0		
		Razem							339,93		
		Masa wszystkich elementów w ilości sztuk:						1	**339,9**	kg	

Zestawienie do rysunku	Element	Lp.	Pozycja	Profil	Długość [mm]	Sztuk	Masa [kg]			Materiał	Uwagi
							1 mb [kg/m]	1 szt [kg]	Całkowita [kg]		
PAII-25	RNh-J/5	1	1	IPE240	10137	1	30,70	311,2	311,2	St3S	---
		2	2	bl. 16x120	240	1	15,07	3,6	3,6	St3S	---
		3	3	bl. 10x100	210	1	7,85	1,6	1,6	St3S	---
		4	4	bl. 10x160	218	4	12,56	2,7	11,0	St3S	---
		5	5	bl. 10x55	218	2	4,32	0,9	1,9	St3S	---
		6	6	bl. 10x130	150	2	10,21	1,5	3,1	St3S	---
		7	7	Rp100x50x4	1010	1	8,37	8,5	8,5	St3S	---
		8	8	bl. 4x50	100	1	1,57	0,2	0,2	St3S	---
		9	9	bl. 8x140	218	1	8,79	1,9	1,9	St3S	---
		10	10	bl. 8x140	218	1	8,79	1,9	1,9	St3S	---
		11	11	bl. 8x140	218	1	8,79	1,9	1,9	St3S	---
		12	12	bl. 8x140	218	1	8,79	1,9	1,9	St3S	---
		13	13	bl. 8x55	218	4	3,45	0,8	3,0	St3S	---
		Masa całkowita							351,7		
		Dodatek na spoiny 1.8%							6,3		
		Razem							357,99		
		Masa wszystkich elementów w ilości sztuk:						1	**358,0**	kg	

Zestawienie do rysunku	Element	Lp.	Pozycja	Profil	Długość [mm]	Sztuk	Masa [kg]			Materiał	Uwagi
							1 mb [kg/m]	1 szt [kg]	Całkowita [kg]		
PAH-26	RNh-1/1	1	1	IPE240	4870	1	30,70	149,5	149,5	St3S	—
								Masa całkowita	149,5		
								Dodatek na spoiny 1.8%	2,7		
								Razem	152,20		
						Masa wszystkich elementów w ilości sztuk:		**48**	**7305,6**	kg	

Zestawienie do rysunku	Element	Lp.	Pozycja	Profil	Długość [mm]	Sztuk	Masa [kg]			Materiał	Uwagi
							1 mb [kg/m]	1 szt [kg]	Całkowita [kg]		
PAH-27	RNh-1/2	1	1	IPE240	6170	1	30,70	189,4	189,4	St3S	---
		2	2	bl. 10x160	218	4	12,56	2,7	11,0	St3S	---
		3	3	bl. 10x55	218	2	4,32	0,9	1,9	St3S	---
		Masa całkowita							202,3		
		Dodatek na spoiny 1.8%							3,6		
		Razem							205,89		
		Masa wszystkich elementów w ilości sztuk:						20	4117,9	kg	

Zestawienie do rysunku	Element	Lp.	Pozycja	Profil	Długość [mm]	Sztuk	Masa [kg]			Materiał	Uwagi
							1 mb [kg/m]	1 szt [kg]	Całkowita [kg]		
PAH-28	RNh-1/3	1	1	IPE240	6170	1	30,70	189,4	189,4	St3S	---
		2	2	bl. 10x160	218	8	12,56	2,7	21,9	St3S	---
		Masa całkowita							211,3		
		Dodatek na spoiny 1.8%							3,8		
		Razem							215,13		
		Masa wszystkich elementów w ilości sztuk:						**12**	**2581,5**	kg	

Zestawienie do rysunku	Element	Lp.	Pozycja	Profil	Długość [mm]	Sztuk	Masa [kg]			Materiał	Uwagi
							1 mb [kg/m]	1 szt [kg]	Całkowita [kg]		
PAH-29	RNh-1/4	1	1	IPE240	6170	1	30,70	189,4	189,4	St3S	---
		2	2	bl. 10x160	218	6	12,56	2,7	16,4	St3S	---
		3	3	bl. 10x55	218	3	4,32	0,9	2,8	St3S	---
		Masa calkowita							208,7		
		Dodatek na spoiny 1.8%							3,8		
		Razem							212,43		
		Masa wszystkich elementów w ilości sztuk:						**2**	**424,9**	kg	

Zestawienie do rysunku	Element	Lp.	Pozycja	Profil	Długość [mm]	Sztuk	Masa [kg]			Materiał	Uwagi
							1 mb [kg/m]	1 szt [kg]	Całkowita [kg]		
PAH-30	RNh-1/5	1	1	IPE240	6170	1	30,70	189,4	189,4	St3S	---
		2	2	bl. 10x160	218	6	12,56	2,7	16,4	St3S	---
		3	3	bl. 10x55	218	3	4,32	0,9	2,8	St3S	---
		Masa całkowita							208,7		
		Dodatek na spoiny 1.8%							3,8		
		Razem							212,43		
		Masa wszystkich elementów w ilości sztuk:						2	**424,9**	kg	

Zestawienie do rysunku	Element	Lp.	Pozycja	Profil	Długość [mm]	Sztuk	Masa [kg]			Materiał	Uwagi
							1 mb [kg/m]	1 szt [kg]	Całkowita [kg]		
PAH-31	RNh-1/6	1	1	IPE240	6170	1	30,70	189,4	189,4	St3S	---
		2	2	bl. 10x160	218	4	12,56	2,7	11,0	St3S	---
		Masa całkowita							200,4		
		Dodatek na spoiny 1.8%							3,6		
		Razem							203,98		
		Masa wszystkich elementów w ilości sztuk:						2	**408,0**	kg	

Zestawienie do rysunku	Element	Lp.	Pozycja	Profil	Długość [mm]	Sztuk	Masa [kg]			Materiał	Uwagi
							1 mb [kg/m]	1 szt [kg]	Całkowita [kg]		
PAH-32	RNh-1/7	1	1	IPE240	2370	1	30,70	72,8	72,8	St3S	---
		2	2	bl. 10x55	218	2	4,32	0,9	1,9	St3S	---
		Masa całkowita							74,6		
		Dodatek na spoiny 1.8%							1,3		
		Razem							75,98		
		Masa wszystkich elementów w ilości sztuk:						2	152,0	kg	

Zestawienie do rysunku	Element	Lp.	Pozycja	Profil	Długość [mm]	Sztuk	Masa [kg]			Materiał	Uwagi
							1 mb [kg/m]	1 szt [kg]	Całkowita [kg]		
PAII-33	RNh-1/8	1	1	IPE240	4870	1	30,70	149,5	149,5	St3S	---
		2	2	bl. 10x55	218	4	4.32	0.9	3,8	St3S	---
		Masa całkowita							153,3		
		Dodatek na spoiny 1.8%							2,8		
		Razem							156,03		
		Masa wszystkich elementów w ilości sztuk:						2	**312,1**	kg	

Zestawienie do rysunku	Element	Lp.	Pozycja	Profil	Długość [mm]	Sztuk	Masa [kg]			Materiał	Uwagi
							1 mb [kg/m]	1 szt [kg]	Całkowita [kg]		
PAH-34	SNh-1/1	1	1	IPE240	6170	1	30,70	189,4	189,4	St3S	---
		Masa całkowita							189,4		
		Dodatek na spoiny 1.8%							3,4		
		Razem							192,83		
		Masa wszystkich elementów w ilości sztuk:						4	771,3	kg	

Zestawienie do rysunku	Element	Lp.	Pozycja	Profil	Długość [mm]	Sztuk	Masa [kg]			Materiał	Uwagi
							1 mb [kg/m]	1 szt [kg]	Całkowita [kg]		
PAH-35	SNh-1/2	1	1	IPE240	6170	1	30,70	189,4	189,4	St3S	---
		Masa całkowita							189,4		
		Dodatek na spoiny 1.8%							3,4		
		Razem							192,83		
		Masa wszystkich elementów w ilości sztuk:						4	771,3	kg	

Zestawienie do rysunku	Element	Lp.	Pozycja	Profil	Długość [mm]	Sztuk	Masa [kg]			Materiał	Uwagi
							1 mb [kg/m]	1 szt [kg]	Całkowita [kg]		
PAH-36	Sth-01	1	1	ϕ16	1000	1	1,58	1,6	1,6	St3S	—
		2	2	bl. 10x60	140	1	4,71	0,7	0,7	St3S	—
		Masa całkowita							2,2		
		Dodatek na spoiny 1.8%							0,0		
		Razem							2,28		
		Masa wszystkich elementów w ilości sztuk:						**16**	**36,5**	kg	

Zestawienie do rysunku	Element	Lp.	Pozycja	Profil	Długość [mm]	Sztuk	Masa [kg]			Materiał	Uwagi
							1 mb [kg/m]	1 szt [kg]	Całkowita [kg]		
PAH-37	Sth-02	1	1	ϕ16	6670	1	1,58	10,5	10,5	St3S	—
		2	2	bl. 10x60	140	1	4,71	0,7	0,7	St3S	—
		Masa całkowita							11,2		
		Dodatek na spoiny 1.8%							0,2		
		Razem							11,40		
		Masa wszystkich elementów w ilości sztuk:						16	182,4	kg	

Zestawienie do rysunku	Element	Lp.	Pozycja	Profil	Długość [mm]	Sztuk	Masa [kg]			Materiał	Uwagi
							1 mb [kg/m]	1 szt [kg]	Całkowita [kg]		
PAH-38	Rah-F/4	1	1	Rp100x50x4	796	1	8.37	6.7	6.7	St3S	---
	Rah-J/4	2	2	bl. 4x50	100	1	1.57	0.2	0.2	St3S	---
		Masa całkowita							6.8		
		Dodatek na spoiny 1.8%							0.1		
		Razem							6,94		
		Masa wszystkich elementów w ilości sztuk:						2	13,9	kg	

Zestawienie do rysunku	Element	Lp.	Pozycja	Profil	Długość [mm]	Sztuk	Masa [kg]			Materiał	Uwagi
							1 mb [kg/m]	1 szt [kg]	Całkowita [kg]		
PAH-39	Rah-F/5	1	1	Rp100x50x4	926	1	8,37	7,8	7,8	St3S	---
	Rah-J/5	2	2	bl. 4x50	100	1	1,57	0.2	0,2	St3S	---
		Masa całkowita							7,9		
		Dodatek na spoiny 1.8%							0,1		
		Razem							8,05		
		Masa wszystkich elementów w ilości sztuk:						2	**16,1**	kg	

Zestawienie do rysunku	Element	Lp.	Pozycja	Profil	Długość [mm]	Sztuk	Masa [kg]			Materiał	Uwagi
							1 mb [kg/m]	1 szt [kg]	Całkowita [kg]		
PAH-40	Rah-F/6	1	1	Rp100x50x4	1046	1	8,37	8.8	8,8	St3S	---
	Rah-J/6	2	2	bl. 4x50	100	1	1,57	0,2	0,2	St3S	---
		Masa całkowita							8,9		
		Dodatek na spoiny 1.8%							0,2		
		Razem							9,07		
		Masa wszystkich elementów w ilości sztuk:						2	**18,1**	kg	

Zestawienie do rysunku	Element	Lp.	Pozycja	Profil	Długość [mm]	Sztuk	Masa [kg]			Materiał	Uwagi
							1 mb [kg/m]	1 szt [kg]	Całkowita [kg]		
PAH-41	Rah-F/7	1	1	Rp100x50x4	1176	1	8,37	9,8	9,8	St3S	---
	Rah-J/7	2	2	bl. 4x50	100	1	1,57	0,2	0,2	St3S	---
		Masa całkowita							10,0		
		Dodatek na spoiny 1.8%							0,2		
		Razem							10,18		
		Masa wszystkich elementów w ilości sztuk:						2	20,4	kg	

Zestawienie do rysunku	Element	Lp.	Pozycja	Profil	Długość [mm]	Sztuk	Masa [kg]			Materiał	Uwagi
							1 mb [kg/m]	1 szt [kg]	Całkowita [kg]		
PAH-42	Rah-F/8	1	1	Rp100x50x4	1296	1	8,37	10.8	10.8	St3S	---
	Rah-J/8	2	2	bl. 4x50	100	1	1.57	0.2	0.2	St3S	---
		Masa całkowita							11.0		
		Dodatek na spoiny 1.8%							0.2		
		Razem							11,20		
		Masa wszystkich elementów w ilości sztuk:						2	22,4	kg	

Zestawienie do rysunku	Element	Lp.	Pozycja	Profil	Długość [mm]	Sztuk	Masa [kg]			Materiał	Uwagi
							1 mb [kg/m]	1 szt [kg]	Całkowita [kg]		
PAH-43	Rah-F/9	1	1	Rp100x50x4	1136	1	8,37	9,5	9,5	St3S	---
	Rah-J/9	2	2	bl. 4x50	100	1	1,57	0,2	0,2	St3S	---
		Masa całkowita							9,7		
		Dodatek na spoiny 1.8%							0,2		
		Razem							9,84		
		Masa wszystkich elementów w ilości sztuk:						2	19,7	kg	

Zestawienie do rysunku	Element	Lp.	Pozycja	Profil	Długość [mm]	Sztuk	Masa [kg]			Materiał	Uwagi
							1 mb [kg/m]	1 szt [kg]	Całkowita [kg]		
PAH-44	Rah-F/10	1	1	Rp100x50x4	966	1	8,37	8,1	8,1	St3S	---
	Rah-J/10	2	2	bl. 4x50	100	1	1.57	0,2	0,2	St3S	---
		Masa całkowita							8,2		
		Dodatek na spoiny 1.8%							0,1		
		Razem							8,39		
		Masa wszystkich elementów w ilości sztuk:						2	16,8	kg	

Zestawienie do rysunku	Element	Lp.	Pozycja	Profil	Długość [mm]	Sztuk	Masa [kg]			Materiał	Uwagi
							1 mb [kg/m]	1 szt [kg]	Całkowita [kg]		
PAII-45	Rah-F/11	1	1	Rp100x50x4	796	1	8,37	6,7	6,7	St3S	---
	Rah-J/11	2	2	bl. 4x50	100	1	1,57	0,2	0,2	St3S	---
		Masa całkowita							6,8		
		Dodatek na spoiny 1.8%							0,1		
		Razem							6,94		
		Masa wszystkich elementów w ilości sztuk:						2	13,9	kg	

Zestawienie do rysunku	Element	Lp.	Pozycja	Profil	Długość [mm]	Sztuk	Masa [kg]			Materiał	Uwagi
							1 mb [kg/m]	1 szt [kg]	Całkowita [kg]		
PAII-46	Rah-F/12	1	1	Rp100x50x4	926	1	8,37	7,8	7,8	St3S	---
	Rah-J/12	2	2	bl. 4x50	100	1	1,57	0,2	0,2	St3S	---
		Masa całkowita							7,9		
		Dodatek na spoiny 1.8%							0,1		
		Razem							8,05		
		Masa wszystkich elementów w ilości sztuk:						2	**16,1**	kg	

Zestawienie do rysunku	Element	Lp.	Pozycja	Profil	Długość [mm]	Sztuk	Masa [kg]			Materiał	Uwagi
							1 mb [kg/m]	1 szt [kg]	Całkowita [kg]		
PAH-47	Rah-F/13	1	1	Rp100x50x4	1046	1	8,37	8,8	8,8	St3S	---
	Rah-J/13	2	2	bl. 4x50	100	1	1,57	0,2	0,2	St3S	---
		Masa całkowita							8,9		
		Dodatek na spoiny 1.8%							0,2		
		Razem							9,07		
		Masa wszystkich elementów w ilości sztuk:						2	**18,1**	kg	

Zestawienie do rysunku	Element	Lp.	Pozycja	Profil	Długość [mm]	Sztuk	Masa [kg]			Materiał	Uwagi
							1 mb [kg/m]	1 szt [kg]	Całkowita [kg]		
PAH-48	Rah-F/14	1	1	Rp100x50x4	1176	1	8,37	9,8	9,8	St3S	---
	Rah-J/14	2	2	bl. 4x50	100	1	1,57	0,2	0,2	St3S	---
		Masa całkowita							10,0		
		Dodatek na spoiny 1.8%							0,2		
		Razem							10,18		
		Masa wszystkich elementów w ilości sztuk:						2	**20,4**	kg	

Zestawienie do rysunku	Element	Lp.	Pozycja	Profil	Długość [mm]	Sztuk	Masa [kg]			Materiał	Uwagi
							1 mb [kg/m]	1 szt [kg]	Całkowita [kg]		
PAH-49	Rah-F/15	1	1	Rp100x50x4	1296	1	8,37	10,8	10,8	St3S	---
	Rah-J/15	2	2	bl. 4x50	100	1	1,57	0,2	0,2	St3S	---
		Masa całkowita							11,0		
		Dodatek na spoiny 1.8%							0,2		
		Razem							11,20		
		Masa wszystkich elementów w ilości sztuk:						2	**22,4**	kg	

Zestawienie do rysunku	Element	Lp.	Pozycja	Profil	Długość [mm]	Sztuk	Masa [kg]			Materiał	Uwagi
							1 mb [kg/m]	1 szt [kg]	Całkowita [kg]		
PAH-50	Rah-4/1	1	1	Rp100x50x4	1890	1	8,37	15,8	15,8	St3S	---
		2	2	bl. 4x50	100	2	1,57	0,2	0,3	St3S	---
		Masa całkowita							16,1		
		Dodatek na spoiny 1.8%							0,3		
		Razem							16,42		
		Masa wszystkich elementów w ilości sztuk:						4	**65,7**	kg	

Zestawienie do rysunku	Element	Lp.	Pozycja	Profil	Długość [mm]	Sztuk	Masa [kg]			Materiał	Uwagi
							1 mb [kg/m]	1 szt [kg]	Całkowita [kg]		
PAH-51	Rah-15/1	1	1	Rp100x50x4	1890	1	8,37	15,8	15,8	St3S	—
		2	2	bl. 4x50	100	2	1,57	0,2	0,3	St3S	—
		Masa całkowita							16,1		
		Dodatek na spoiny 1.8%							0,3		
		Razem							16.42		
		Masa wszystkich elementów w ilości sztuk:						4	**65,7**	kg	

Zestawienie do rysunku	Element	Lp.	Pozycja	Profil	Długość [mm]	Sztuk	Masa [kg]			Materiał	Uwagi
							1 mb [kg/m]	1 szt [kg]	Całkowita [kg]		
PAH-52	Rkh-01	1	1	IPE240	6360	1	30,70	195,3	195,3	St3S	---
								Masa całkowita	195,3		
								Dodatek na spoiny 1.8%	3,5		
								Razem	198,77		
		Masa wszystkich elementów w ilości sztuk:						4	**795,1**	kg	

Nr rysunku	Element	Lp.	Pozycja	Profil	Długość [mm]	Sztuk	Masa [kg]			Materiał	Uwagi
							1 mb [kg/m]	1 szt [kg]	Całkowita [kg]		
PAH-53	MDh-01	1	1	bl.20x180	200	1	28,26	5,7	5,7	St3S	---
		2	2	ϕ16	100	4	1,58	0,2	0,6	St3S	---
		3	3	bl.8x40	40	4	2,51	0,1	0,4	St3S	---
		4	4	NAKRĘTKA M16		4	36,20	0,0	0,1	St3S	---
		5	5	NAKRĘTKA M16 + PODKŁADKA		4	36,20	0,0	0,1	St3S	---
		Masa całkowita							7,0		
		Dodatek na spoiny 1.8%							0,1		
		Razem							7,10		
		Masa wszystkich elementów w ilości sztuk:						**60**	**426,1**	kg	

Nr rysunku	Element	Lp.	Pozycja	Profil	Długość [mm]	Sztuk	Masa [kg]			Materiał	Uwagi
							1 mb [kg/m]	1 szt [kg]	Całkowita [kg]		
PAH-54	ROh-1/1	1	1	Rk70x4	2392	1	7,74	18,5	18,5	St3S	---
		2	2	Rk70x4	2391	1	7,74	18,5	18,5	St3S	---
		3	3	bl.10x90	180	2	7,07	1,3	2,5	St3S	---
		4	4	bl.10x180	220	1	14,13	3,1	3,1	St3S	---
		5	5	bl.10x90	160	1	7,07	1,1	1,1	St3S	---
		6	6	bl.6x150	200	2	7,07	1,4	2,8	St3S	---
		Masa całkowita							46,6		
		Dodatek na spoiny 1.8%							0,8		
		Razem							47,47		
		Masa wszystkich elementów w ilości sztuk:						3	**142,4**	kg	

Nr rysunku	Element	Lp.	Pozycja	Profil	Długość [mm]	Sztuk	Masa [kg]			Materiał	Uwagi
							1 mb [kg/m]	1 szt [kg]	Całkowita [kg]		
PAH-55	ROh-1/2	1	1	Rk70x4	2285	1	7,74	17,7	17,7	St3S	—
		2	2	Rk70x4	2285	1	7,74	17,7	17,7	St3S	—
		3	3	bl.10x90	180	2	7,07	1,3	2,5	St3S	—
		4	4	bl.10x180	220	1	14,13	3,1	3,1	St3S	—
		5	5	bl.10x90	160	1	7,07	1,1	1,1	St3S	—
		6	6	bl.6x150	200	2	7,07	1,4	2,8	St3S	—
		Masa całkowita							45,0		
		Dodatek na spoiny 1.8%							0,8		
		Razem							45,79		
		Masa wszystkich elementów w ilości sztuk:						3	**137,4**	kg	

Nr rysunku	Element	Lp.	Pozycja	Profil	Długość [mm]	Sztuk	Masa [kg]			Materiał	Uwagi
							1 mb [kg/m]	1 szt [kg]	Całkowita [kg]		
PAH-56	ROh-1/3	1	1	Rk70x4	2181	1	7,74	16,9	16,9	St3S	---
		2	2	Rk70x4	2180	1	7,74	16,9	16,9	St3S	---
		3	3	bl.10x90	180	2	7,07	1,3	2,5	St3S	---
		4	4	bl.10x180	220	1	14,13	3,1	3,1	St3S	---
		5	5	bl.10x90	160	1	7,07	1,1	1,1	St3S	---
		6	6	bl.6x150	200	2	7,07	1,4	2,8	St3S	---
		Masa całkowita							43,4		
		Dodatek na spoiny 1.8%							0,8		
		Razem							44,14		
		Masa wszystkich elementów w ilości sztuk:						3	**132,4**	kg	

Nr rysunku	Element	Lp.	Pozycja	Profil	Długość [mm]	Sztuk	Masa [kg]			Materiał	Uwagi
							1 mb [kg/m]	1 szt [kg]	Całkowita [kg]		
PAH-57	ROh-1/4	1	1	Rk70x4	2146	1	7,74	16,6	16,6	St3S	—
		2	2	Rk70x4	2147	1	7,74	16,6	16,6	St3S	—
		3	3	bl.10x90	180	2	7,07	1,3	2,5	St3S	—
		4	4	bl.10x180	220	1	14,13	3,1	3,1	St3S	—
		5	5	bl.10x90	160	1	7,07	1,1	1,1	St3S	—
		6	6	bl.6x150	200	2	7,07	1,4	2,8	St3S	—
		Masa całkowita							42,8		
		Dodatek na spoiny 1.8%							0,8		
		Razem							43,61		
		Masa wszystkich elementów w ilości sztuk:						**1**	**43,6**	kg	

Nr rysunku	Element	Lp.	Pozycja	Profil	Długość [mm]	Sztuk	Masa [kg]			Materiał	Uwagi
							1 mb [kg/m]	1 szt [kg]	Całkowita [kg]		
PAH-58	ROh-1/5	1	1	Rk70x4	2285	1	7,74	17,7	17,7	St3S	---
		2	2	Rk70x4	2286	1	7,74	17,7	17,7	St3S	---
		3	3	bl.10x90	180	2	7,07	1,3	2,5	St3S	---
		4	4	bl.10x180	220	1	14,13	3,1	3,1	St3S	---
		5	5	bl.10x90	160	1	7,07	1,1	1,1	St3S	---
		6	6	bl.6x150	200	2	7,07	1,4	2,8	St3S	---
		Masa całkowita							45,0		
		Dodatek na spoiny 1.8%							0,8		
		Razem							45,80		
		Masa wszystkich elementów w ilości sztuk:						1	**45,8**	kg	

Nr rysunku	Element	Lp.	Pozycja	Profil	Długość [mm]	Sztuk	Masa [kg]			Materiał	Uwagi
							1 mb [kg/m]	1 szt [kg]	Całkowita [kg]		
PAH-59	ROh-1/6	1	1	Rk70x4	2427	1	7,74	18,8	18,8	St3S	—
		2	2	Rk70x4	2428	1	7,74	18,8	18,8	St3S	—
		3	3	bl.10x90	180	2	7,07	1,3	2,5	St3S	—
		4	4	bl.10x180	220	1	14,13	3,1	3,1	St3S	—
		5	5	bl.10x90	160	1	7,07	1,1	1,1	St3S	—
		6	6	bl.6x150	200	2	7,07	1,4	2,8	St3S	—
		Masa całkowita							47,2		
		Dodatek na spoiny 1.8%							0,8		
		Razem							48,04		
		Masa wszystkich elementów w ilości sztuk:						1	**48,0**	kg	

Nr rysunku	Element	Lp.	Pozycja	Profil	Długość [mm]	Sztuk	Masa [kg]			Materiał	Uwagi
							1 mb [kg/m]	1 szt [kg]	Całkowita [kg]		
PAI-03	R-1	1	1	Rk60x3	1944	1	5,05	9,8	9,8	St3S	---
		2	2	bl.3x160	160	2	3,77	0.6	1,2	St3S	---
		Masa całkowita							11,0		
		Dodatek na spoiny 1.8%							0,2		
		Razem							11,22		
		Masa wszystkich elementów w ilości sztuk:						60	673,3	kg	

Nr rysunku	Element	Lp.	Pozycja	Profil	Długość [mm]	Sztuk	Masa [kg]			Materiał	Uwagi
							1 mb [kg/m]	1 szt [kg]	Całkowita [kg]		
PAI-04	R-1.1	1	1	bl.2x950	2200	1	14,92	32,8	32,8	S320GD	---
								Masa całkowita	32,8		
								Dodatek na spoiny 1.8%	0,6		
								Razem	33,40		
		Masa wszystkich elementów w ilości sztuk:						**24**	**801,7**	kg	

Nr rysunku	Element	Lp.	Pozycja	Profil	Długość [mm]	Sztuk	Masa [kg]			Materiał	Uwagi
							1 mb [kg/m]	1 szt [kg]	Całkowita [kg]		
PAI-05	R-2.1	1	1	bl.2x950	5500	1	14.92	82.0	82.0	S320GD	---
		Masa całkowita							82.0		
		Dodatek na spoiny 1.8%							1.5		
		Razem							83.51		
		Masa wszystkich elementów w ilości sztuk:						**24**	**2004,2**	kg	

Nr rysunku	Element	Lp.	Pozycja	Profil	Długość [mm]	Sztuk	Masa [kg]			Materiał	Uwagi
							1 mb [kg/m]	1 szt [kg]	Całkowita [kg]		
PAI-06	R-3.1	1	1	bl.2x940	5500	1	14.76	81.2	81.2	S320GD	---
								Masa całkowita	81.2		
								Dodatek na spoiny 1.8%	1.5		
								Razem	82.63		
								Masa wszystkich elementów w ilości sztuk:	**24**	**1983,1**	kg

Nr rysunku	Element	Lp.	Pozycja	Profil	Długość [mm]	Sztuk	Masa [kg]			Materiał	Uwagi
							1 mb [kg/m]	1 szt [kg]	Całkowita [kg]		
PA1-07	R-4.1	1	1	bl.2x200	10000	1	3.14	31.4	31.4	S320GD	—
		Masa całkowita							31,4		
		Dodatek na spoiny 1.8%							0,6		
		Razem							31,97		
		Masa wszystkich elementów w ilości sztuk:						**24**	**767,2**	kg	

Nr rysunku	Element	Lp.	Pozycja	Profil	Długość [mm]	Sztuk	Masa [kg]			Materiał	Uwagi
							1 mb [kg/m]	1 szt [kg]	Całkowita [kg]		
PAI-08	R-1.2	1	1	bl.2x740	2000	1	11.62	23,2	23,2	S320GD	---
								Masa całkowita	23,2		
								Dodatek na spoiny 1.8%	0,4		
								Razem	23,65		
								Masa wszystkich elementów w ilości sztuk:	24	567,7	kg

Nr rysunku	Element	Lp.	Pozycja	Profil	Długość [mm]	Sztuk	Masa [kg]			Materiał	Uwagi
							1 mb [kg/m]	1 szt [kg]	Całkowita [kg]		
PAI-09	R-2.2	1	1	bl.2x540	5500	1	8.48	46.6	46.6	S320GD	---
								Masa całkowita	46,6		
								Dodatek na spoiny 1.8%	0,8		
								Razem	47,47		
								Masa wszystkich elementów w ilości sztuk:	**24**	**1139,2**	kg

Nr rysunku	Element	Lp.	Pozycja	Profil	Długość [mm]	Sztuk	Masa [kg]			Materiał	Uwagi
							1 mb [kg/m]	1 szt [kg]	Całkowita [kg]		
PAI-10	R-3.2	1	1	bl.2x540	5500	1	8.48	46,6	46,6	S320GD	---
		Masa całkowita							46,6		
		Dodatek na spoiny 1.8%							0,8		
		Razem							47,47		
		Masa wszystkich elementów w ilości sztuk:						**24**	**1139,2**	kg	

Nr rysunku	Element	Lp.	Pozycja	Profil	Długość [mm]	Sztuk	Masa [kg]			Materiał	Uwagi
							1 mb [kg/m]	1 szt [kg]	Całkowita [kg]		
PAI-15	E-1.1	1	1	bl.1,5x618	6900	1	7,28	50,2	50,2	S320GD	---
								Masa całkowita	50,2		
								Dodatek na spoiny 1.8%	0,9		
								Razem	51,11		
								Masa wszystkich elementów w ilości sztuk:	2	102,2	kg

Nr rysunku	Element	Lp.	Pozycja	Profil	Długość [mm]	Sztuk	Masa [kg]			Materiał	Uwagi
							1 mb [kg/m]	1 szt [kg]	Całkowita [kg]		
PAI-16	E-2.1	1	1	bl.1,5x614	6900	1	7,23	49,9	49,9	S320GD	---
								Masa całkowita	49,9		
								Dodatek na spoiny 1.8%	0,9		
								Razem	50,78		
								Masa wszystkich elementów w ilości sztuk:	**2**	**101,6**	kg

Nr rysunku	Element	Lp.	Pozycja	Profil	Długość [mm]	Sztuk	Masa [kg]			Materiał	Uwagi
							1 mb [kg/m]	1 szt [kg]	Całkowita [kg]		
PAI-17	E-3.1	1	1	bl.1.5x618	6900	1	7.28	50,2	50,2	S320GD	---
								Masa całkowita	50,2		
								Dodatek na spoiny 1.8%	0,9		
								Razem	51,11		
								Masa wszystkich elementów w ilości sztuk:	2	102,2	kg

Nr rysunku	Element	Lp.	Pozycja	Profil	Długość [mm]	Sztuk	Masa [kg]			Materiał	Uwagi
							1 mb [kg/m]	1 szt [kg]	Całkowita [kg]		
PAI-18	E-4.1	1	1	bl.1,5x614	6900	1	7,23	49,9	49,9	S320GD	---
		Masa całkowita							49,9		
		Dodatek na spoiny 1.8%							0,9		
		Razem							50,78		
		Masa wszystkich elementów w ilości sztuk:						**2**	**101,6**	kg	

Nr rysunku	Element	Lp.	Pozycja	Profil	Długość [mm]	Sztuk	Masa [kg]			Materiał	Uwagi
							1 mb [kg/m]	1 szt [kg]	Całkowita [kg]		
PAI-19	E-1.2	1	1	bl.1.5x653	6900	1	7,69	53,1	53,1	S320GD	---
								Masa całkowita	53,1		
								Dodatek na spoiny 1.8%	1,0		
								Razem	54,01		
								Masa wszystkich elementów w ilości sztuk:	2	**108,0**	kg

Nr rysunku	Element	Lp.	Pozycja	Profil	Długość [mm]	Sztuk	Masa [kg]			Materiał	Uwagi
							1 mb [kg/m]	1 szt [kg]	Całkowita [kg]		
PAI-20	E-2.2	1	1	bl.1.5x657	6900	1	7,74	53,4	53,4	S320GD	—
		Masa całkowita							53,4		
		Dodatek na spoiny 1.8%							1,0		
		Razem							54,34		
		Masa wszystkich elementów w ilości sztuk:						**2**	**108,7**	kg	

Nr rysunku	Element	Lp.	Pozycja	Profil	Długość [mm]	Sztuk	Masa [kg]			Materiał	Uwagi
							1 mb [kg/m]	1 szt [kg]	Całkowita [kg]		
PAI-21	E-3.2	1	1	bl.1.5x653	6900	1	7,69	53,1	53,1	S320GD	---
		Masa całkowita							53,1		
		Dodatek na spoiny 1.8%							1,0		
		Razem							54,01		
		Masa wszystkich elementów w ilości sztuk:						**2**	**108,0**	kg	

Nr rysunku	Element	Lp.	Pozycja	Profil	Długość [mm]	Sztuk	Masa [kg]			Materiał	Uwagi
							1 mb [kg/m]	1 szt [kg]	Całkowita [kg]		
PAI-22	E-4.2	1	1	bl.1.5x657	6900	1	7.74	53.4	53.4	S320GD	—
		Masa całkowita							53.4		
		Dodatek na spoiny 1.8%							1.0		
		Razem							54.34		
		Masa wszystkich elementów w ilości sztuk:						2	**108,7**	kg	

Nr rysunku	Element	Lp.	Pozycja	Profil	Długość [mm]	Sztuk	Masa [kg]			Materiał	Uwagi
							1 mb [kg/m]	1 szt [kg]	Całkowita [kg]		
PAI-23	E-5.1	1	1	bl.1,5x503	5000	1	5,92	29,6	29,6	S320GD	---
		Masa całkowita							29,6		
		Dodatek na spoiny 1.8%							0,5		
		Razem							30,15		
		Masa wszystkich elementów w ilości sztuk:						22	663,2	kg	

Nr rysunku	Element	Lp.	Pozycja	Profil	Długość [mm]	Sztuk	Masa [kg]			Materiał	Uwagi
							1 mb [kg/m]	1 szt [kg]	Całkowita [kg]		
PAI-24	E-6.1	1	1	bl.1.5x400	6900	1	4,71	32,5	32,5	S320GD	---
								Masa całkowita	32,5		
								Dodatek na spoiny 1.8%	0,6		
								Razem	33,08		
							Masa wszystkich elementów w ilości sztuk:	4	132,3	kg	

Nr rysunku	Element	Lp.	Pozycja	Profil	Długość [mm]	Sztuk	Masa [kg]			Materiał	Uwagi
							1 mb [kg/m]	1 szt [kg]	Całkowita [kg]		
PAI-25	E-7.1	1	1	bl.1.5x400	6900	1	4,71	32,5	32.5	S320GD	---
								Masa całkowita	32.5		
								Dodatek na spoiny 1.8%	0.6		
								Razem	33.08		
								Masa wszystkich elementów w ilości sztuk:	4	132,3	kg

Nr rysunku	Element	Lp.	Pozycja	Profil	Długość [mm]	Sztuk	Masa [kg]			Materiał	Uwagi
							1 mb [kg/m]	1 szt [kg]	Całkowita [kg]		
PAI-26	E-8.1	1	1	bl.1,5x240	2000	1	2,83	5,7	5,7	S320GD	---
		Masa całkowita							5,7		
		Dodatek na spoiny 1.8%							0,1		
		Razem							5,75		
		Masa wszystkich elementów w ilości sztuk:						**2**	**11,5**	kg	

Nr rysunku	Element	Lp.	Pozycja	Profil	Długość [mm]	Sztuk	Masa [kg]			Materiał	Uwagi
							1 mb [kg/m]	1 szt [kg]	Całkowita [kg]		
PAI-27	Pch-1	1	1	IPE120	4340	2	10,40	45,1	90,3	St3S	---
		2	2	IPE120	2012	3	10,40	20,9	62,8	St3S	---
		3	3	Rk60x4	810	2	6,48	5,2	10,5	St3S	---
		4	4	Rk60x4	766	2	6,48	5,0	9,9	St3S	---
		5	5	Rk60x4	819	2	6,48	5,3	10,6	St3S	---
		6	6	Rk50x4	488	10	4,11	2,0	20,1	St3S	---
		7	7	bl.6x30	105	6	1,41	0,1	0,9	St3S	—
		8	8	bl.10x120	170	6	9.42	1.6	9,6	St3S	—
		Masa całkowita							214,6		
		Dodatek na spoiny 1.8%							3,9		
		Razem							218,50		
		Masa wszystkich elementów w ilości sztuk:						1	218,5	kg	

Nr rysunku	Element	Lp.	Pozycja	Profil	Długość [mm]	Sztuk	Masa [kg]			Materiał	Uwagi
							1 mb [kg/m]	1 szt [kg]	Całkowita [kg]		
PAI-28	Pch-2	1	1	IPE120	4465	2	10,40	46,4	92,9	St3S	---
		2	2	IPE120	1372	3	10,40	14,3	42,8	St3S	---
		3	3	Rk60x4	664	3	6,48	4,3	12,9	St3S	---
		4	4	Rk60x4	705	3	6,48	4,6	13,7	St3S	---
		5	5	Rk50x4	488	10	4,11	2,0	20,1	St3S	---
		6	6	bl.6x30	105	6	1,41	0,1	0,9	St3S	---
		7	7	bl.10x150	150	6	11,78	1,8	10,6	St3S	---
		Masa całkowita							193,8		
		Dodatek na spoiny 1.8%							3,5		
		Razem							197,33		
		Masa wszystkich elementów w ilości sztuk:						**1**	**197,3**	kg	

Nr rysunku	Element	Lp.	Pozycja	Profil	Długość [mm]	Sztuk	Masa [kg]			Materiał	Uwagi
							1 mb [kg/m]	1 szt [kg]	Całkowita [kg]		
PAI-29	Pch-3	1	1	IPE120	2773	2	10,40	28,8	57,7	St3S	---
		2	2	IPE120	1412	3	10,40	14,7	44,1	St3S	---
		3	3	Rk60x4	850	6	6,48	5,5	33,0	St3S	---
		4	4	Rk50x4	488	10	4,11	2,0	20,1	St3S	---
		5	5	bl.6x30	105	6	1,41	0,1	0,9	St3S	---
		6	6	bl.10x150	150	6	11,78	1,8	10,6	St3S	---
		Masa całkowita							166,3		
		Dodatek na spoiny 1.8%							3,0		
		Razem							169,32		
		Masa wszystkich elementów w ilości sztuk:						1	**169,3**	kg	

Nr rysunku	Element	Lp.	Pozycja	Profil	Długość [mm]	Sztuk	Masa [kg]			Materiał	Uwagi
							1 mb [kg/m]	1 szt [kg]	Całkowita [kg]		
PAI-30	Dh-01	1	1	L50x5	3575	2	3,77	13,5	27,0	St3S	---
		2	2	Ro26.9x2.3	500	12	1,40	0,7	8,4	St3S	---
		3	3	bl.3x50	1650	8	1,18	1,9	15,5	St3S	---
		4	4	bl.3x50	1960	3	1,18	2,3	6,9	St3S	---
		5	5	C100	285	6	10,60	3,0	18,1	St3S	---
		6	6	bl.10x170	170	6	13,35	2,3	13,6	St3S	---
		7	7	Ro48.3x3.2	680	2	3,56	2,4	4,8	St3S	---
		8	8	Ro48.3x3.2	400	2	3,56	1,4	2,8	St3S	---
		9	9	Ro48.3x3.2	450	2	3,56	1,6	3,2	St3S	---
		10	10	Ro48.3x3.2	91	6	3,56	0,3	1,9	St3S	---
		11	11	Ro48.3x3.2	508	2	3,56	1,8	3,6	St3S	---
		Masa całkowita							106,0		
		Dodatek na spoiny 1.8%							1,9		
		Razem							107,92		
		Masa wszystkich elementów w ilości sztuk:						1	107,9	kg	

Nr rysunku	Element	Lp.	Pozycja	Profil	Długość [mm]	Sztuk	Masa [kg]			Materiał	Uwagi
							1 mb [kg/m]	1 szt [kg]	Całkowita [kg]		
PAI-31	Dh-02	1	1	L50x5	3185	2	3,77	12,0	24,0	St3S	---
		2	2	Ro26.9x2.3	500	12	1,40	0,7	8,4	St3S	---
		3	3	bl.3x50	1650	8	1,18	1,9	15,5	St3S	---
		4	4	bl.3x50	1960	3	1,18	2,3	6,9	St3S	---
		5	5	C100	557	2	10,60	5,9	11,8	St3S	---
		6	6	bl.10x150	150	2	11,78	1,8	3,5	St3S	---
		7	7	Ro48.3x3.2	680	2	3,56	2,4	4,8	St3S	---
		8	8	Ro48.3x3.2	400	2	3,56	1,4	2,8	St3S	---
		9	9	Ro48.3x3.2	500	2	3,56	1,8	3,6	St3S	---
		10	10	Ro48.3x3.2	91	6	3,56	0,3	1,9	St3S	---
		11	11	Ro48.3x3.2	558	2	3,56	2,0	4,0	St3S	---
		12	12	C100	245	4	10,60	2,6	10,4	St3S	---
		13	13	C100	370	4	10,60	3,9	15,7	St3S	---
		14	14	C100	510	2	10.60	5,4	10,8	St3S	---
		Masa całkowita							124,3		
		Dodatek na spoiny 1.8%							2,2		
		Razem							126,51		
		Masa wszystkich elementów w ilości sztuk:						**1**	**126,5**	kg	

Nr rysunku	Element	Lp.	Pozycja	Profil	Długość [mm]	Sztuk	Masa [kg]			Materiał	Uwagi
							1 mb [kg/m]	1 szt [kg]	Całkowita [kg]		
PAI-32	Dh-03	1	1	L50x5	3185	2	3,77	12,0	24,0	St3S	---
		2	2	Ro26.9x2.3	500	12	1,40	0,7	8,4	St3S	---
		3	3	bl.3x50	1650	8	1,18	1,9	15,5	St3S	---
		4	4	bl.3x50	1960	3	1,18	2,3	6,9	St3S	---
		5	5	C100	385	6	10,60	4,1	24,5	St3S	---
		6	6	bl.10x170	170	6	13,35	2,3	13,6	St3S	---
		7	7	Ro48.3x3.2	680	2	3,56	2,4	4,8	St3S	---
		8	8	Ro48.3x3.2	400	2	3,56	1,4	2,8	St3S	---
		9	9	Ro48.3x3.2	500	2	3,56	1,8	3,6	St3S	---
		10	10	Ro48.3x3.2	91	6	3,56	0,3	1,9	St3S	---
		11	11	Ro48.3x3.2	558	2	3,56	2,0	4,0	St3S	---
		Masa całkowita							110,1		
		Dodatek na spoiny 1.8%							2,0		
		Razem							112,13		
		Masa wszystkich elementów w ilości sztuk:						1	**112,1**	kg	

Zestawienie do rysunku	Element	Lp.	Pozycja	Profil	Długość [mm]	Sztuk	Masa [kg]			Materiał	Uwagi
							I mb [kg/m]	1 szt [kg]	Całkowita [kg]		
PAJ-02	RPh-01	1	1	C140	2500	1	16,00	40,0	40,0	St3S	---
		2	2	C100	991	1	10,60	10,5	10,5	St3S	---
		3	3	C100	991	1	10,60	10,5	10,5	St3S	---
		4	4	bl. 12x75	150	2	7,07	1,1	2,1	St3S	---
		Masa całkowita							63,1		
		Dodatek na spoiny 1.8%							1,1		
		Razem							64,27		
		Masa wszystkich elementów w ilości sztuk:						**1**	**64,3**	kg	

Zestawienie do rysunku	Element	Lp.	Pozycja	Profil	Długość [mm]	Sztuk	Masa [kg]			Materiał	Uwagi
							1 mb [kg/m]	1 szt [kg]	Całkowita [kg]		
PAJ-03	RPh-02	1	1	C140	2500	1	16,00	40,0	40,0	St3S	—
		2	2	C100	991	1	10,60	10,5	10,5	St3S	—
		3	3	C100	991	1	10,60	10,5	10,5	St3S	—
		Masa całkowita							61,0		
		Dodatek na spoiny 1.8%							1,1		
		Razem							62,11		
		Masa wszystkich elementów w ilości sztuk:						**8**	**496,9**	kg	

Zestawienie do rysunku	Element	Lp.	Pozycja	Profil	Długość [mm]	Sztuk	Masa [kg]			Materiał	Uwagi
							1 mb [kg/m]	1 szt [kg]	Całkowita [kg]		
PAJ-04	RPh-03	1	1	HE120A	2500	1	19,86	49,7	49,7	St3S	---
		2	2	bl. 8x55	96	8	3,45	0,3	2,7	St3S	---
		Masa całkowita							52,3		
		Dodatek na spoiny 1.8%							0,9		
		Razem							53,24		
		Masa wszystkich elementów w ilości sztuk:						4	213,0	kg	

Zestawienie do rysunku	Element	Lp.	Pozycja	Profil	Długość [mm]	Sztuk	Masa [kg]			Materiał	Uwagi
							1 mb [kg/m]	1 szt [kg]	Całkowita [kg]		
PAJ-05	RPh-04	1	1	Rp60x40x4	1370	2	6,00	8,2	16,4	St3S	---
		2	2	Rp60x40x4	940	1	6,00	5,6	5,6	St3S	---
		Masa całkowita							22,1		
		Dodatek na spoiny 1.8%							0,4		
		Razem							22,48		
		Masa wszystkich elementów w ilości sztuk:						4	**89,9**	kg	

Zestawienie do rysunku	Element	Lp.	Pozycja	Profil	Długość [mm]	Sztuk	Masa [kg]			Materiał	Uwagi
							1 mb [kg/m]	1 szt [kg]	Całkowita [kg]		
PAJ-06	RPh-05	1	1	C140	2500	1	16,00	40,0	40,0	St3S	—
		2	2	C100	991	1	10,60	10,5	10,5	St3S	—
		3	3	C100	991	1	10,60	10,5	10,5	St3S	—
		4	4	bl. 12x75	150	2	7,07	1,1	2,1	St3S	—
		Masa całkowita							63,1		
		Dodatek na spoiny 1.8%							1,1		
		Razem							64,27		
		Masa wszystkich elementów w ilości sztuk:						**1**	**64,3**	kg	

Zestawienie do rysunku	Element	Lp.	Pozycja	Profil	Długość [mm]	Sztuk	Masa [kg]			Materiał	Uwagi
							1 mb [kg/m]	1 szt [kg]	Całkowita [kg]		
PAJ-07	RPh-06	1	1	HE120A	5225	1	19,86	103,8	103,8	St3S	---
		2	2	bl. 10x114	120	1	8,95	1,1	1,1	St3S	---
		3	3	bl. 2x150	2235	1	2,36	5,3	5,3	St3S	---
		4	4	bl. 2x150	1990	1	2,36	4,7	4,7	St3S	---
		5	5	Rk100x4	1900	1	11,51	21,9	21,9	St3S	---
		6	6	Rk100x4	1125	1	11,51	12,9	12,9	St3S	---
		7	7	Rk100x4	452	1	11,51	5,2	5,2	St3S	---
		8	8	Rk100x4	452	1	11,51	5,2	5,2	St3S	---
		9	9	bl. 8x114	120	2	7,16	0,9	1,7	St3S	---
		10	10	bl. 8x50	120	2	3,14	0,4	0,8	St3S	---
		11	11	bl. 8x96	105	2	6,03	0,6	1,3	St3S	---
		12	12	bl. 8x55	96	2	3,45	0,3	0,7	St3S	---
		13	13	bl. 5x100	100	2	3,93	0,4	0,8	St3S	---
		14	14	bl. 5x80	100	2	3,14	0,3	0,6	St3S	---
		15	15	Ro50x3	1025	1	3,48	3,6	3,6	St3S	---
		16	16	Ro50x3	314	5	3,48	1,1	5,5	St3S	---
		17	17	Ro50x3	2120	1	3,48	7,4	7,4	St3S	---
		18	18	Ro50x3	1081	2	3,48	3,8	7,5	St3S	---
		19	19	Ro50x3	1098	3	3,48	3,8	11,5	St3S	---
		20	20	Ro50x3	515	2	3,48	1,8	3,6	St3S	---
		21	21	Ro50x3	1980	1	3,48	6,9	6,9	St3S	---
		22	22	Ro50x3	963	1	3,48	3,4	3,4	St3S	---
		23	23	Ro50x3	936	1	3,48	3,3	3,3	St3S	---
		24	25	Ro50x3	1475	4	3,48	5,1	20,5	St3S	---
		25	26	Ro50x3	511	2	3,48	1,8	3,6	St3S	---
		26	27	Ro50x3	365	2	3,48	1,3	2,5	St3S	---
		27	28	Ro50x3	1213	4	3,48	4,2	16,9	St3S	---
		Masa całkowita							261,8		
		Dodatek na spoiny 1.8%							4,7		
		Razem							266,53		
		Masa wszystkich elementów w ilości sztuk:						2	533,1	kg	

Zestawienie do rysunku	Element	Lp.	Pozycja	Profil	Długość [mm]	Sztuk	Masa [kg]			Materiał	Uwagi
							1 mb [kg/m]	1 szt [kg]	Całkowita [kg]		
PAJ-08	RPh-07	1	1	HE120A	5225	1	19,86	103,8	103,8	St3S	---
		2	2	bl. 8x55	96	4	3,45	0,3	1,3	St3S	---
		3	3	bl. 10x114	120	1	8,95	1,1	1,1	St3S	---
		Masa całkowita							106,2		
		Dodatek na spoiny 1.8%							1,9		
		Razem							108,08		
		Masa wszystkich elementów w ilości sztuk:						4	**432,3**	kg	

Zestawienie do rysunku	Element	Lp.	Pozycja	Profil	Długość [mm]	Sztuk	Masa [kg]			Materiał	Uwagi
							1 mb [kg/m]	1 szt [kg]	Całkowita [kg]		
PAJ-09	RPh-08	1	1	HE120A	5225	1	19,86	103,8	103,8	St3S	—
		2	2	bl. 10x114	120	1	8,95	1,1	1,1	St3S	—
		3	3	bl. 2x150	2235	1	2,36	5,3	5,3	St3S	—
		4	4	bl. 2x150	1990	1	2,36	4,7	4,7	St3S	—
		5	5	Rk100x4	1900	1	11,51	21,9	21,9	St3S	—
		6	6	Rk100x4	1125	1	11,51	12,9	12,9	St3S	—
		7	7	Rk100x4	452	1	11,51	5,2	5,2	St3S	—
		8	8	Rk100x4	452	1	11,51	5,2	5,2	St3S	—
		9	9	bl. 8x114	120	2	7,16	0,9	1,7	St3S	—
		10	10	bl. 8x50	120	2	3,14	0,4	0,8	St3S	—
		11	11	bl. 8x96	105	2	6,03	0,6	1,3	St3S	—
		12	12	bl. 8x55	96	2	3,45	0,3	0,7	St3S	—
		13	13	bl. 5x100	100	2	3,93	0,4	0,8	St3S	—
		14	14	bl. 5x80	100	2	3,14	0,3	0,6	St3S	—
		15	15	Ro50x3	1025	1	3,48	3,6	3,6	St3S	—
		16	16	Ro50x3	314	5	3,48	1,1	5,5	St3S	—
		17	17	Ro50x3	2120	1	3,48	7,4	7,4	St3S	—
		18	18	Ro50x3	1081	2	3,48	3,8	7,5	St3S	—
		19	19	Ro50x3	1098	3	3,48	3,8	11,5	St3S	—
		20	20	Ro50x3	515	2	3,48	1,8	3,6	St3S	—
		21	21	Ro50x3	1980	1	3,48	6,9	6,9	St3S	—
		22	22	Ro50x3	963	1	3,48	3,4	3,4	St3S	—
		23	23	Ro50x3	936	1	3,48	3,3	3,3	St3S	—
		24	25	Ro50x3	1475	4	3,48	5,1	20,5	St3S	—
		25	26	Ro50x3	511	2	3,48	1,8	3,6	St3S	—
		26	27	Ro50x3	365	2	3,48	1,3	2,5	St3S	—
		27	28	Ro50x3	1213	4	3,48	4,2	16,9	St3S	—
		Masa całkowita							261,8		
		Dodatek na spoiny 1.8%							4,7		
		Razem							266,53		
		Masa wszystkich elementów w ilości sztuk:						2	**533,1**	kg	

Zestawienie do rysunku	Element	Lp.	Pozycja	Profil	Długość [mm]	Sztuk	Masa [kg]			Materiał	Uwagi
							1 mb [kg/m]	1 szt [kg]	Całkowita [kg]		
PAJ-10	RPh-09	1	1	HE120A	4980	1	19,86	98,9	98,9	St3S	---
		2	2	Ro50x3	1098	5	3,48	3,8	19,1	St3S	---
		3	3	Ro50x3	1196	2	3,48	4,2	8,3	St3S	---
		4	4	Ro50x3	1211	2	3,48	4,2	8,4	St3S	---
		5	5	Ro50x3	4980	1	3,48	17,3	17,3	St3S	---
		6	6	bl. 2x150	4980	1	2,36	11,7	11,7	St3S	---
		7	7	bl. 10x114	120	2	8,95	1,1	2,1	St3S	---
		Masa całkowita							166,0		
		Dodatek na spoiny 1.8%							3,0		
		Razem							168,95		
		Masa wszystkich elementów w ilości sztuk:						4	**675,8**	kg	

Zestawienie do rysunku	Element	Lp.	Pozycja	Profil	Długość [mm]	Sztuk	Masa [kg]			Materiał	Uwagi
							1 mb [kg/m]	1 szt [kg]	Całkowita [kg]		
PAJ-11	RPh-10	1	1	HE120A	4980	1	19,86	98,9	98,9	St3S	---
		2	2	bl. 10x114	120	2	8,95	1,1	2,1	St3S	---
		Masa całkowita							101,1		
		Dodatek na spoiny 1.8%							1,8		
		Razem							102,87		
		Masa wszystkich elementów w ilości sztuk:						4	**411,5**	kg	

Zestawienie do rysunku	Element	Lp.	Pozycja	Profil	Długość [mm]	Sztuk	Masa [kg]			Materiał	Uwagi
							1 mb [kg/m]	1 szt [kg]	Całkowita [kg]		
PAJ-12	Boh-01	1	1	Ro50x3	1025	1	3,48	3,6	3,6	St3S	---
		2	2	Ro50x3	1098	1	3,48	3,8	3,8	St3S	---
		3	3	Ro50x3	791	1	3,48	2,8	2,8	St3S	---
		4	4	Ro50x3	173	1	3,48	0,6	0,6	St3S	---
		5	5	Ro50x3	314	1	3,48	1,1	1,1	St3S	---
		6	6	Ro50x3	895	1	3,48	3,1	3,1	St3S	---
		Masa całkowita							15,0		
		Dodatek na spoiny 1.8%							0,3		
		Razem							15,22		
		Masa wszystkich elementów w ilości sztuk:						1	**15,2**	kg	

Zestawienie do rysunku	Element	Lp.	Pozycja	Profil	Długość [mm]	Sztuk	Masa [kg]			Materiał	Uwagi
							1 mb [kg/m]	1 szt [kg]	Całkowita [kg]		
PAJ-13	Boh-02	1	1	Ro50x3	1025	1	3,48	3,6	3,6	St3S	---
		2	2	Ro50x3	1098	1	3,48	3,8	3,8	St3S	---
		3	3	Ro50x3	791	1	3,48	2,8	2,8	St3S	---
		4	4	Ro50x3	173	1	3,48	0,6	0,6	St3S	---
		5	5	Ro50x3	314	1	3,48	1,1	1,1	St3S	---
		6	6	Ro50x3	895	1	3,48	3,1	3,1	St3S	---
		Masa całkowita							15,0		
		Dodatek na spoiny 1.8%							0,3		
		Razem							15,22		
		Masa wszystkich elementów w ilości sztuk:						1	**15,2**	kg	

Zestawienie do rysunku	Element	Lp.	Pozycja	Profil	Długość [mm]	Sztuk	Masa [kg]			Materiał	Uwagi
							1 mb [kg/m]	1 szt [kg]	Całkowita [kg]		
PAJ-14	BPh-01	1	1	C200	4127	1	25,28	104,3	104,3	St3S	---
		2	2	C200	184	1	25,28	4,7	4,7	St3S	---
		3	3	bl. 16x100	220	1	12,56	2,8	2,8	St3S	---
		4	4	bl. 12x75	170	1	7,07	1,2	1,2	St3S	---
		5	5	Ro50x3	4100	1	3,48	14,3	14,3	St3S	---
		6	6	Ro50x3	244	5	3,48	0,8	4,2	St3S	---
		7	7	Ro50x3	1038	1	3,48	3,6	3,6	St3S	---
		8	8	Ro50x3	1102	4	3,48	3,8	15,3	St3S	---
		9	9	Ro50x3	1019	4	3,48	3,5	14,2	St3S	---
		Masa całkowita							164,6		
		Dodatek na spoiny 1.8%							3.0		
		Razem							167,56		
		Masa wszystkich elementów w ilości sztuk:						2	**335,1**	kg	

Zestawienie do rysunku	Element	Lp.	Pozycja	Profil	Długość [mm]	Sztuk	Masa [kg]			Materiał	Uwagi
							1 mb [kg/m]	1 szt [kg]	Całkowita [kg]		
PAJ-15	BPh-02	1	1	C200	4127	1	25,28	104,3	104,3	St3S	---
		2	2	C200	184	1	25,28	4,7	4,7	St3S	---
		3	3	bl. 16x100	220	1	12,56	2,8	2,8	St3S	---
		4	4	bl. 12x75	170	1	7,07	1,2	1,2	St3S	---
		5	5	Ro50x3	4100	1	3,48	14,3	14,3	St3S	---
		6	6	Ro50x3	244	5	3,48	0,8	4,2	St3S	---
		7	7	Ro50x3	1038	1	3,48	3,6	3,6	St3S	---
		8	8	Ro50x3	1102	4	3,48	3,8	15,3	St3S	---
		9	9	Ro50x3	1019	4	3,48	3,5	14,2	St3S	---
		Masa całkowita							164,6		
		Dodatek na spoiny 1.8%							3,0		
		Razem							167,56		
		Masa wszystkich elementów w ilości sztuk:						2	**335,1**	kg	

Zestawienie do rysunku	Element	Lp.	Pozycja	Profil	Długość [mm]	Sztuk	Masa [kg]			Materiał	Uwagi
							1 mb [kg/m]	1 szt [kg]	Całkowita [kg]		
PAJ-16	MPh-01	1	1	ϕ22	460	1	2,98	1,4	1,4	St3S	---
		2	2	bl.3x37	37	2	0,87	0,0	0,1	St3S	---
		3	3	NAKRĘTKA M20 + PODKŁADKA		2	69,10	0,1	0,1	St3S	---
		Masa całkowita							1,6		
		Dodatek na spoiny 1.8%							0,0		
		Razem							1,60		
		Masa wszystkich elementów w ilości sztuk						**16**	**25,6**	kg	

Nr rysunku	Element	Lp.	Pozycja	Profil	Długość [mm]	Sztuk	Masa [kg]			Materiał	Uwagi
							1 mb [kg/m]	1 szt [kg]	Całkowita [kg]		
PAK-01	Sth-1/1	1	1	Rp140x80x6	6984	1	18,87	131,8	131,8	St3S	---
		2	2	bl.4x80	140	1	2,51	0,4	0.4	St3S	---
		3	3	bl.12x150	190	1	14,13	2,7	2,7	St3S	---
		4	4	Tuleja gwintowana M12 L=140mm		6	194,44	0,2	1,2	St3S	---
		Masa całkowita							136,0		
		Dodatek na spoiny 1.8%							2,4		
		Razem							138,44		
		Masa wszystkich elementów w ilości sztuk:						**1**	**138,4**	kg	

Nr rysunku	Element	Lp.	Pozycja	Profil	Długość [mm]	Sztuk	Masa [kg]			Materiał	Uwagi
							1 mb [kg/m]	1 szt [kg]	Całkowita [kg]		
PAK-02	Sth-1/2	1	1	Rp140x80x6	6984	1	18.87	131,8	131,8	St3S	---
		2	2	bl.4x80	140	1	2,51	0,4	0,4	St3S	---
		3	3	bl.12x150	190	1	14,13	2,7	2,7	St3S	---
		4	4	Tuleja gwintowana M12 L=140mm		6	194,44	0,2	1,2	St3S	---
		Masa całkowita							136,0		
		Dodatek na spoiny 1.8%							2,4		
		Razem							138,44		
		Masa wszystkich elementów w ilości sztuk:						1	**138,4**	kg	

Nr rysunku	Element	Lp.	Pozycja	Profil	Długość [mm]	Sztuk	Masa [kg]			Materiał	Uwagi
							1 mb [kg/m]	1 szt [kg]	Całkowita [kg]		
PAK-03	Stb-1/3	1	1	Rp140x80x6	6984	1	18,87	131,8	131,8	St3S	---
		2	2	bl.4x80	140	1	2,51	0,4	0,4	St3S	---
		3	3	bl.12x150	190	1	14,13	2,7	2,7	St3S	---
		4	4	Tuleja gwintowana M12 L=140mm		6	194,44	0,2	1,2	St3S	---
		Masa całkowita							136,0		
		Dodatek na spoiny 1.8%							2,4		
		Razem							138,44		
		Masa wszystkich elementów w ilości sztuk:						1	138,4	kg	

Nr rysunku	Element	Lp.	Pozycja	Profil	Długość [mm]	Sztuk	Masa [kg]			Materiał	Uwagi
							1 mb [kg/m]	1 szt [kg]	Całkowita [kg]		
PAK-04	Sth-1/4	1	1	Rp140x80x6	6984	1	18,87	131,8	131,8	St3S	---
		2	2	bl.4x80	140	1	2,51	0,4	0,4	St3S	---
		3	3	bl.12x150	190	1	14,13	2,7	2,7	St3S	---
		4	4	Tuleja gwintowana M12 L=140mm		6	194,44	0,2	1,2	St3S	---
		Masa całkowita							136,0		
		Dodatek na spoiny 1.8%							2,4		
		Razem							138,44		
		Masa wszystkich elementów w ilości sztuk:						1	**138,4**	kg	

Nr rysunku	Element	Lp.	Pozycja	Profil	Długość [mm]	Sztuk	Masa [kg]			Materiał	Uwagi
							1 mb [kg/m]	1 szt [kg]	Całkowita [kg]		
PAK-05	Sth-1/5	1	1	Rp140x80x6	6984	1	18.87	131,8	131.8	St3S	---
		2	2	bl.4x80	140	1	2,51	0,4	0.4	St3S	---
		3	3	bl.12x150	190	1	14,13	2.7	2.7	St3S	---
		4	4	Tuleja gwintowana M12 L=140mm		6	194.44	0,2	1.2	St3S	---
		Masa całkowita							136,0		
		Dodatek na spoiny 1.8%							2,4		
		Razem							138,44		
		Masa wszystkich elementów w ilości sztuk:						1	**138,4**	kg	

Nr rysunku	Element	Lp.	Pozycja	Profil	Długość [mm]	Sztuk	Masa [kg]			Materiał	Uwagi
							1 mb [kg/m]	1 szt [kg]	Całkowita [kg]		
PAK-06	Sth-1/6	1	1	Rp140x80x6	6984	1	18,87	131,8	131,8	St3S	---
		2	2	bl.4x80	140	1	2,51	0,4	0,4	St3S	---
		3	3	bl.12x150	190	1	14,13	2,7	2,7	St3S	---
		4	4	Tuleja gwintowana M12 L=140mm		6	194,44	0,2	1,2	St3S	---
		Masa całkowita							136,0		
		Dodatek na spoiny 1.8%							2,4		
		Razem:							138,44		
		Masa wszystkich elementów w ilości sztuk:						1	138,4	kg	

Nr rysunku	Element	Lp.	Pozycja	Profil	Długość [mm]	Sztuk	Masa [kg]			Materiał	Uwagi
							1 mb [kg/m]	1 szt [kg]	Całkowita [kg]		
PAK-07	Sth-1/7	1	1	Rp140x80x6	6984	1	18.87	131,8	131,8	St3S	---
		2	2	bl.4x80	140	1	2.51	0,4	0,4	St3S	---
		3	3	bl.12x150	190	1	14.13	2,7	2,7	St3S	---
		4	4	Tuleja gwintowana M12 L=140mm		6	194.44	0,2	1.2	St3S	---
		Masa całkowita							136,0		
		Dodatek na spoiny 1.8%							2,4		
		Razem							138,44		
		Masa wszystkich elementów w ilości sztuk:						1	138,4	kg	

Nr rysunku	Element	Lp.	Pozycja	Profil	Długość [mm]	Sztuk	Masa [kg]			Materiał	Uwagi
							1 mb [kg/m]	1 szt [kg]	Całkowita [kg]		
PAK-08	Sth-1/8	1	1	Rp140x80x6	6984	1	18.87	131,8	131,8	St3S	---
		2	2	bl.4x80	140	1	2,51	0,4	0,4	St3S	---
		3	3	bl.12x150	190	1	14,13	2,7	2,7	St3S	---
		4	4	Tuleja gwintowana M12 L=140mm		6	194.44	0,2	1,2	St3S	---
		Masa całkowita							136,0		
		Dodatek na spoiny 1.8%							2,4		
		Razem							138.44		
		Masa wszystkich elementów w ilości sztuk:						1	138,4	kg	

Nr rysunku	Element	Lp.	Pozycja	Profil	Długość [mm]	Sztuk	Masa [kg]			Materiał	Uwagi
							1 mb [kg/m]	1 szt [kg]	Całkowita [kg]		
PAK-09	Sth-1/9	1	1	Rp140x80x6	6984	1	18.87	131,8	131.8	St3S	---
		2	2	bl.4x80	140	1	2,51	0,4	0.4	St3S	---
		3	3	bl.12x150	190	1	14,13	2,7	2.7	St3S	---
		4	4	Tuleja gwintowana M12 L=140mm		6	194.44	0.2	1.2	St3S	---
		Masa całkowita							136.0		
		Dodatek na spoiny 1.8%							2.4		
		Razem							138.44		
		Masa wszystkich elementów w ilości sztuk:						1	**138,4**	kg	

Nr rysunku	Element	Lp.	Pozycja	Profil	Długość [mm]	Sztuk	Masa [kg]			Materiał	Uwagi
							1 mb [kg/m]	1 szt [kg]	Całkowita [kg]		
PAK-10	Sth-1/10	1	1	Rp140x80x6	6984	1	18.87	131,8	131,8	St3S	---
		2	2	bl.4x80	140	1	2,51	0,4	0,4	St3S	---
		3	3	bl.12x150	190	1	14.13	2,7	2,7	St3S	---
		4	4	Tuleja gwintowana M12 L=140mm		6	194.44	0,2	1,2	St3S	---
								Masa całkowita	136,0		
								Dodatek na spoiny 1.8%	2,4		
								Razem	138,44		
				Masa wszystkich elementów w ilości sztuk:				1	**138,4**	kg	

Nr rysunku	Element	Lp.	Pozycja	Profil	Długość [mm]	Sztuk	Masa [kg]			Materiał	Uwagi
							1 mb [kg/m]	1 szt [kg]	Całkowita [kg]		
PAK-11	Rfh-1/1	1	1	Rk80x4	1880	1	9,22	17.3	17.3	St3S	—
		2	2	bl.10x72	190	2	5.65	1.1	2.1	St3S	—
		Masa całkowita							19.5		
		Dodatek na spoiny 1.8%							0.4		
		Razem							19.83		
		Masa wszystkich elementów w ilości sztuk:						15	297,5	kg	

Nr rysunku	Element	Lp.	Pozycja	Profil	Długość [mm]	Sztuk	Masa [kg]			Materiał	Uwagi
							1 mb [kg/m]	1 szt [kg]	Całkowita [kg]		
PAK-12	Sbh-01	1	1	HE200A	5478	1	42.23	231.3	231.3	St3S	—
		2	2	L120x8	5300	1	14.70	77.9	77.9	St3S	—
		3	3	bl.10x190	200	1	14.92	3.0	3.0	St3S	—
		4	4	bl.12x190	200	1	17.90	3.6	3.6	St3S	—
		Masa całkowita							315.8		
		Dodatek na spoiny 1.8%							5.7		
		Razem							321.49		
		Masa wszystkich elementów w ilości sztuk:						8	2571,9	kg	

Nr rysunku	Element	Lp.	Pozycja	Profil	Długość [mm]	Sztuk	Masa [kg]			Materiał	Uwagi
							1 mb [kg/m]	1 szt [kg]	Całkowita [kg]		
PAK-13	Sbh-02	1	1	HE200A	5478	1	42,23	231,3	231,3	St3S	---
		2	2	L120x8	5300	1	14,70	77,9	77,9	St3S	---
		3	3	bl.10x190	200	1	14,92	3,0	3,0	St3S	---
		4	4	bl.12x190	200	1	17,90	3,6	3,6	St3S	---
		Masa całkowita							315,8		
		Dodatek na spoiny 1.8%							5,7		
		Razem							321,49		
		Masa wszystkich elementów w ilości sztuk:						8	2571,9	kg	

Nr rysunku	Element	Lp.	Pozycja	Profil	Długość [mm]	Sztuk	Masa [kg]			Materiał	Uwagi
							1 mb [kg/m]	1 szt [kg]	Całkowita [kg]		
PAK-14	Sbh-03	1	1	L120x10	5300	1	18.20	96,5	96,5	St3S	—
		2	2	bl.10x70	100	11	5.50	0,5	6.0	St3S	---
		Masa całkowita							102,5		
		Dodatek na spoiny 1.8%							1,8		
		Razem							104,35		
		Masa wszystkich elementów w ilości sztuk:						2	**208,7**	kg	

Nr rysunku	Element	Lp.	Pozycja	Profil	Długość [mm]	Sztuk	Masa [kg]			Materiał	Uwagi
							1 mb [kg/m]	1 szt [kg]	Całkowita [kg]		
PAK-15	Rbh-01	1	1	HE240A	5950	1	60,29	358,7	358,7	St3S	---
		2	2	bl.8x240	4000	1	15,07	60,3	60,3	St3S	---
		3	3	bl.8x112	224	9	7,03	1,6	14,2	St3S	---
		4	4	bl.8x100	108	18	6,28	0,7	12,2	St3S	---
		5	5	bl.10x200	204	2	15,70	3,2	6,4	St3S	---
		Masa całkowita							451,8		
		Dodatek na spoiny 1.8%							8,1		
		Razem							459,94		
		Masa wszystkich elementów w ilości sztuk:						6	**2759,6**	kg	

Nr rysunku	Element	Lp.	Pozycja	Profil	Długość [mm]	Sztuk	Masa [kg]			Materiał	Uwagi
							1 mb [kg/m]	1 szt [kg]	Całkowita [kg]		
PAK-16	Rbh-02	1	1	HE240A	5925	1	60,29	357,2	357,2	St3S	---
		2	2	bl.8x240	4000	1	15,07	60,3	60,3	St3S	---
		3	3	bl.8x112	224	9	7,03	1,6	14,2	St3S	---
		4	4	bl.8x100	108	18	6,28	0,7	12,2	St3S	---
		5	5	bl.10x200	204	2	15,70	3,2	6,4	St3S	---
		Masa całkowita							450,3		
		Dodatek na spoiny 1.8%							8,1		
		Razem							458,41		
		Masa wszystkich elementów w ilości sztuk:						1	**458,4**	kg	

Nr rysunku	Element	Lp.	Pozycja	Profil	Długość [mm]	Sztuk	Masa [kg]			Materiał	Uwagi
							1 mb [kg/m]	1 szt [kg]	Całkowita [kg]		
PAK-17	Rbh-03	1	1	HE240A	5925	1	60,29	357,2	357,2	St3S	---
		2	2	bl.8x240	4000	1	15,07	60,3	60,3	St3S	---
		3	3	bl.8x112	224	9	7,03	1,6	14,2	St3S	---
		4	4	bl.8x100	108	18	6,28	0,7	12,2	St3S	---
		5	5	bl.10x200	204	2	15,70	3,2	6,4	St3S	---
		Masa całkowita							450,3		
		Dodatek na spoiny 1.8%							8,1		
		Razem							458,41		
		Masa wszystkich elementów w ilości sztuk:						1	458,4	kg	

Nr rysunku	Element	Lp.	Pozycja	Profil	Długość [mm]	Sztuk	Masa [kg]			Materiał	Uwagi
							1 mb [kg/m]	1 szt [kg]	Całkowita [kg]		
PAK-18	Rbh-04	1	1	bl.10x240	3840	1	18,84	72,3	72,3	St3S	---
		2	2	bl.10x100	220	9	7,85	1,7	15,5	St3S	---
		3	3	bl.10x100	100	18	7,85	0,8	14,1	St3S	---
		4	4	bl.10x100	240	9	7,85	1,9	17,0	St3S	---
		Masa całkowita							119,0		
		Dodatek na spoiny 1.8%							2,1		
		Razem							121,12		
		Masa wszystkich elementów w ilości sztuk:						**1**	**121,1**	kg	

Nr rysunku	Element	Lp.	Pozycja	Profil	Długość [mm]	Sztuk	Masa [kg]			Materiał	Uwagi
							1 mb [kg/m]	1 szt [kg]	Całkowita [kg]		
PAK-34	Rkh-1/I	1	1	Rk100x4	4634	1	11,51	53,3	53,3	St3S	---
		2	2	Rk100x4	1635	1	11,51	18,8	18,8	St3S	---
		3	3	Rk100x4	1610	1	11,51	18,5	18,5	St3S	---
		4	4	bl.4x100	100	2	3,14	0,3	0,6	St3S	---
		Masa całkowita							91,3		
		Dodatek na spoiny 1.8%							1,6		
		Razem							92,96		
		Masa wszystkich elementów w ilości sztuk:						1	**93,0**	kg	

Nr rysunku	Element	Lp.	Pozycja	Profil	Długość [mm]	Sztuk	Masa [kg]			Materiał	Uwagi
							1 mb [kg/m]	1 szt [kg]	Całkowita [kg]		
PAK-35	Rkh-1/2	1	1	Rk100x4	4634	1	11,51	53,3	53,3	St3S	---
		2	2	Rk100x4	1485	1	11,51	17,1	17,1	St3S	---
		3	3	Rk100x4	1450	1	11,51	16,7	16,7	St3S	---
		4	4	Rk100x4	1445	1	11,51	16,6	16,6	St3S	---
		5	5	Rk100x4	1415	1	11,51	16,3	16,3	St3S	---
		6	6	bl.4x100	100	4	3,14	0,3	1,3	St3S	---
		Masa całkowita							121,3		
		Dodatek na spoiny 1.8%							2,2		
		Razem							123,48		
		Masa wszystkich elementów w ilości sztuk:						1	123,5	kg	

Nr rysunku	Element	Lp.	Pozycja	Profil	Długość [mm]	Sztuk	Masa [kg]			Materiał	Uwagi
							1 mb [kg/m]	1 szt [kg]	Całkowita [kg]		
PAK-36	Skh-1/1	1	1	bl.8x300	350	1	18,84	6,6	6.6	St3S	---
		2	2	bl.8x90	100	2	5,65	0,6	1.1	St3S	---
		Masa całkowita							7,7		
		Dodatek na spoiny 1.8%							0,1		
		Razem							7,86		
		Masa wszystkich elementów w ilości sztuk:						**4**	**31,5**	kg	

Nr rysunku	Element	Lp.	Pozycja	Profil	Długość [mm]	Sztuk	Masa [kg]			Materiał	Uwagi
							1 mb [kg/m]	1 szt [kg]	Całkowita [kg]		
PAK-37	Lkh-1/1	1	1	bl.3x100	235	1	2.36	0.6	0.6	S320GD	—
								Masa całkowita	0,6		
								Dodatek na spoiny 1.8%	0,0		
								Razem	0,56		
								Masa wszystkich elementów w ilości sztuk:	**6**	**3,4**	kg

Nr rysunku	Element	Lp.	Pozycja	Profil	Długość [mm]	Sztuk	Masa [kg]			Materiał	Uwagi
							1 mb [kg/m]	1 szt [kg]	Całkowita [kg]		
PAL-04	Rdh1-01	1	1	1/2IPE160	1400	1	7.90	11,1	11,1	St3S	---
		2	2	bl.10x80	140	1	6.28	0,9	0,9	St3S	---
		3	3	bl.8x70	90	2	4.40	0,4	0,8	St3S	---
		4	4	bl.8x40	70	2	2.51	0,2	0.4	St3S	---
		Masa całkowita							13,1		
		Dodatek na spoiny 1.8%							0,2		
		Razem							13,32		
		Masa wszystkich elementów w ilości sztuk:						1	**13,3**	kg	

Nr rysunku	Element	Lp.	Pozycja	Profil	Długość [mm]	Sztuk	Masa [kg]			Materiał	Uwagi
							1 mb [kg/m]	1 szt [kg]	Całkowita [kg]		
PAL-05	Rdh1-02	1	1	1/2IPE160	1400	1	7.90	11,1	11.1	St3S	---
		2	2	bl.10x80	140	1	6,28	0,9	0.9	St3S	---
		3	3	bl.8x70	90	4	4,40	0.4	1.6	St3S	---
		Masa całkowita							13.5		
		Dodatek na spoiny 1.8%							0.2		
		Razem							13.77		
		Masa wszystkich elementów w ilości sztuk:						**5**	**68,8**	kg	

Nr rysunku	Element	Lp.	Pozycja	Profil	Długość [mm]	Sztuk	Masa [kg]			Materiał	Uwagi
							1 mb [kg/m]	1 szt [kg]	Całkowita [kg]		
PAL-06	Rdh1-03	1	1	1/2IPE160	1400	1	7,90	11,1	11,1	St3S	---
		2	2	bl.10x80	140	1	6,28	0,9	0,9	St3S	---
		3	3	bl.8x70	90	2	4,40	0,4	0,8	St3S	---
		4	4	bl.8x40	70	2	2,51	0,2	0,4	St3S	---
		Masa całkowita							13,1		
		Dodatek na spoiny 1.8%							0,2		
		Razem							13,32		
		Masa wszystkich elementów w ilości sztuk:						1	**13,3**	kg	

Nr rysunku	Element	Lp.	Pozycja	Profil	Długość [mm]	Sztuk	Masa [kg]			Materiał	Uwagi
							1 mb [kg/m]	1 szt [kg]	Całkowita [kg]		
PAL-07	Rdh1-04	1	1	Rk60x4	1084	1	6,48	7,0	7.0	St3S	---
		2	2	bl.8x50	85	2	3,14	0,3	0,5	St3S	---
		3	3	bl.8x70	85	2	4,40	0,4	0,7	St3S	---
		Masa całkowita							8,3		
		Dodatek na spoiny 1.8%							0.1		
		Razem							8.45		
		Masa wszystkich elementów w ilości sztuk:						**12**	**101,5**	kg	

Nr rysunku	Element	Lp.	Pozycja	Profil	Długość [mm]	Sztuk	Masa [kg]			Materiał	Uwagi
							1 mb [kg/m]	1 szt [kg]	Całkowita [kg]		
PAL-08	Sdh1-01	1	1	ϕ12	1825	1	0,89	1,6	1,6	St3S	---
		2	2	bl.10x50	135	1	3,93	0,5	0,5	St3S	---
		3	3	bl.6x50	140	1	2,36	0,3	0,3	St3S	---
		Dodatek na spoiny 1.8%							0,0		
		Razem							2,52		
		Masa wszystkich elementów w ilości sztuk:						7	**17,7**	kg	

Nr rysunku	Element	Lp.	Pozycja	Profil	Długość [mm]	Sztuk	Masa [kg]			Materiał	Uwagi
							1 mb [kg/m]	1 szt [kg]	Całkowita [kg]		
PAL-09	Pdh1-01	1	1	bl.10x100	165	1	7,85	1,3	1.3	St3S	---
		2	2	bl.10x150	200	1	11.78	2,4	2.4	St3S	---
		Masa całkowita							3.7		
		Dodatek na spoiny 1.8%							0,1		
		Razem							3,72		
		Masa wszystkich elementów w ilości sztuk:						1	3,7	kg	

Nr rysunku	Element	Lp.	Pozycja	Profil	Długość [mm]	Sztuk	Masa [kg]			Materiał	Uwagi
							1 mb [kg/m]	1 szt [kg]	Całkowita [kg]		
PAL-10	Pdh1-02	1	1	bl.10x100	165	1	7,85	1,3	1.3	St3S	---
		2	2	bl.10x150	200	1	11,78	2,4	2.4	St3S	---
		Masa całkowita							3,7		
		Dodatek na spoiny 1.8%							0,1		
		Razem							3,72		
		Masa wszystkich elementów w ilości sztuk:						**6**	**22,3**	kg	

Nr rysunku	Element	Lp.	Pozycja	Profil	Długość [mm]	Sztuk	Masa [kg]			Materiał	Uwagi
							1 mb [kg/m]	1 szt [kg]	Całkowita [kg]		
PAL-11	Pdh1-03	1	1	L75x5	235	1	5,75	1,4	1,4	St3S	---
		2	2	bl.10x150	200	1	11,78	2,4	2,4	St3S	---
		Masa całkowita							3,7		
		Dodatek na spoiny 1.8%							0,1		
		Razem							3,77		
		Masa wszystkich elementów w ilości sztuk:						1	3,8	kg	

Nr rysunku	Element	Lp.	Pozycja	Profil	Długość [mm]	Sztuk	Masa [kg]			Materiał	Uwagi
							1 mb [kg/m]	1 szt [kg]	Całkowita [kg]		
PAL-12	Pdh1-04	1	1	L75x5	260	1	5.75	1,5	1,5	St3S	---
		2	2	bl.10x150	200	1	11.78	2,4	2,4	St3S	---
		Masa całkowita							3,9		
		Dodatek na spoiny 1.8%							0,1		
		Razem							3,92		
		Masa wszystkich elementów w ilości sztuk:						**6**	**23,5**	kg	

Nr rysunku	Element	Lp.	Pozycja	Profil	Długość [mm]	Sztuk	Masa [kg]			Materiał	Uwagi
							1 mb [kg/m]	1 szt [kg]	Całkowita [kg]		
PAL-13	Rdh2-01	1	1	1/2IPE160	1400	1	7,90	11,1	11,1	St3S	---
		2	2	bl.10x80	140	1	6,28	0,9	0,9	St3S	---
		3	3	bl.8x70	90	2	4,40	0,4	0,8	St3S	---
		4	4	bl.8x40	70	2	2,51	0,2	0,4	St3S	---
		Masa całkowita							13,1		
		Dodatek na spoiny 1.8%							0,2		
		Razem							13,32		
		Masa wszystkich elementów w ilości sztuk:						1	13,3	kg	

Nr rysunku	Element	Lp.	Pozycja	Profil	Długość [mm]	Sztuk	Masa [kg]			Materiał	Uwagi
							1 mb [kg/m]	1 szt [kg]	Całkowita [kg]		
PAL-14	Rdh2-02	1	1	1/2IPE160	1400	1	7,90	11,1	11,1	St3S	---
		2	2	bl.10x80	140	1	6,28	0,9	0,9	St3S	---
		3	3	bl.8x70	90	4	4,40	0.4	1.6	St3S	---
		Masa całkowita							13,5		
		Dodatek na spoiny 1.8%							0,2		
		Razem							13.77		
		Masa wszystkich elementów w ilości sztuk:						2	27,5	kg	

Nr rysunku	Element	Lp.	Pozycja	Profil	Długość [mm]	Sztuk	Masa [kg]			Materiał	Uwagi
							1 mb [kg/m]	1 szt [kg]	Całkowita [kg]		
PAL-15	Rdh2-03	1	1	1/2IPE160	1400	1	7,90	11,1	11,1	St3S	—
		2	2	bl.10x80	140	1	6,28	0,9	0,9	St3S	—
		3	3	bl.8x70	90	2	4,40	0,4	0,8	St3S	—
		4	4	bl.8x40	70	2	2,51	0,2	0,4	St3S	—
		Masa całkowita							13,1		
		Dodatek na spoiny 1.8%							0,2		
		Razem							13,32		
		Masa wszystkich elementów w ilości sztuk:						**1**	**13,3**	kg	

Nr rysunku	Element	Lp.	Pozycja	Profil	Długość [mm]	Sztuk	Masa [kg]			Materiał	Uwagi
							1 mb [kg/m]	1 szt [kg]	Całkowita [kg]		
PAL-16	Rdh2-04	1	1	Rk60x4	1034	1	6,48	6,7	6,7	St3S	---
		2	2	bl.8x50	85	2	3,14	0,3	0,5	St3S	---
		3	3	bl.8x70	85	2	4,40	0,4	0,7	St3S	---
		Masa całkowita							8,0		
		Dodatek na spoiny 1.8%							0,1		
		Razem							8,13		
		Masa wszystkich elementów w ilości sztuk:						6	**48,8**	kg	

Nr rysunku	Element	Lp.	Pozycja	Profil	Długość [mm]	Sztuk	Masa [kg]			Materiał	Uwagi
							1 mb [kg/m]	1 szt [kg]	Całkowita [kg]		
PAL-17	Sdh2-01	1	1	ϕ12	1680	1	0,89	1,5	1,5	St3S	---
		2	2	bl.10x50	135	1	3,93	0,5	0,5	St3S	---
		3	3	bl.6x50	140	1	2,36	0,3	0,3	St3S	---
		Dodatek na spoiny 1.8%							0,0		
		Razem							2.39		
		Masa wszystkich elementów w ilości sztuk:						4	9,6	kg	

Nr rysunku	Element	Lp.	Pozycja	Profil	Długość [mm]	Sztuk	Masa [kg]			Materiał	Uwagi
							1 mb [kg/m]	1 szt [kg]	Całkowita [kg]		
PAL-18	Pdh2-01	1	1	bl.10x100	165	1	7,85	1,3	1,3	St3S	---
		2	2	bl.10x150	160	1	11,78	1,9	1,9	St3S	---
		Masa całkowita							3,2		
		Dodatek na spoiny 1.8%							0,1		
		Razem							3,24		
		Masa wszystkich elementów w ilości sztuk:						4	12,9	kg	

Nr rysunku	Element	Lp.	Pozycja	Profil	Długość [mm]	Sztuk	Masa [kg]			Materiał	Uwagi
							1 mb [kg/m]	1 szt [kg]	Całkowita [kg]		
PAL-19	Pdh2-02	1	1	L75x5	260	1	5,75	1,5	1,5	St3S	---
		2	2	bl.10x200	200	1	15,70	3,1	3,1	St3S	---
		Masa całkowita:							4,6		
		Dodatek na spoiny 1.8%:							0,1		
		Razem:							4,72		
		Masa wszystkich elementów w ilości sztuk:						4	18,9	kg	

Zestawienie do rysunku	Element	Lp.	Pozycja	Profil	Długość [mm]	Sztuk	Masa [kg]			Materiał	Uwagi
							1 mb [kg/m]	1 szt [kg]	Całkowita [kg]		
PAL-20	Rdh3-01	1	1	HE140A	1950	1	24.65	48.1	48.1	St3S	---
		2	2	bl. 12x114	140	2	10.74	1.5	3.0	St3S	---
		3	3	bl. 8x55	114	4	3.45	0.4	1.6	St3S	---
		4	4	bl. 12x145	150	1	13.66	2.0	2.0	St3S	---
		Masa całkowita							54,7		
		Dodatek na spoiny 1.8%							1,0		
		Razem							55,68		
		Masa wszystkich elementów w ilości sztuk:						1	**55,7**	kg	

Zestawienie do rysunku	Element	l.p.	Pozycja	Profil	Długość [mm]	Sztuk	Masa [kg]			Materiał	Uwagi
							1 mb [kg/m]	1 szt [kg]	Całkowita [kg]		
PAL-21	Rdh3-02	1	1	HE140A	1950	1	24,65	48,1	48,1	St3S	---
		2	2	bl. 12x114	140	4	10,74	1,5	6,0	St3S	---
		3	3	bl. 8x55	114	4	3,45	0,4	1,6	St3S	---
		4	4	bl. 12x145	150	1	13,66	2,0	2,0	St3S	---
		Masa całkowita							57,7		
		Dodatek na spoiny 1.8%							1,0		
		Razem							58,74		
		Masa wszystkich elementów w ilości sztuk:						**8**	**470,0**	kg	

Zestawienie do rysunku	Element	Lp.	Pozycja	Profil	Długość [mm]	Sztuk	Masa [kg]			Materiał	Uwagi
							1 mb [kg/m]	1 szt [kg]	Całkowita [kg]		
PAL-22	Rdh3-03	1	1	HE140A	1950	1	24,65	48.1	48,1	St3S	---
		2	2	bl. 12x114	140	2	10,74	1.5	3,0	St3S	---
		3	3	bl. 8x55	114	4	3,45	0.4	1,6	St3S	---
		4	4	bl. 12x145	150	1	13,66	2.0	2,0	St3S	---
		Masa całkowita							54,7		
		Dodatek na spoiny 1.8%							1,0		
		Razem							55,68		
		Masa wszystkich elementów w ilości sztuk:						1	**55,7**	kg	

Zestawienie do rysunku	Element	Lp.	Pozycja	Profil	Długość [mm]	Sztuk	Masa [kg]			Materiał	Uwagi
							1 mb [kg/m]	1 szt [kg]	Całkowita [kg]		
PAL-23	Rdh3-04	1	1	HE140A	4236	1	24,65	104,4	104.4	St3S	---
		2	2	bl. 12x133	140	2	12.53	1,8	3.5	St3S	---
		Masa całkowita							107,9		
		Dodatek na spoiny 1.8%							1,9		
		Razem							109,87		
		Masa wszystkich elementów w ilości sztuk:						4	439,5	kg	

Zestawienie do rysunku	Element	Lp.	Pozycja	Profil	Długość [mm]	Sztuk	Masa [kg]			Materiał	Uwagi
							1 mb [kg/m]	1 szt [kg]	Całkowita [kg]		
PAL-24	Rdh3-05	1	1	HE140A	4836	1	24,65	119,2	119,2	St3S	---
		2	2	bl. 12x133	140	2	12,53	1.8	3.5	St3S	---
		Masa całkowita							122,7		
		Dodatek na spoiny 1.8%							2,2		
		Razem							124,92		
		Masa wszystkich elementów w ilości sztuk:						14	1748,9	kg	

Zestawienie do rysunku	Element	Lp.	Pozycja	Profil	Długość [mm]	Sztuk	Masa [kg]			Materiał	Uwagi
							1 mb [kg/m]	1 szt [kg]	Całkowita [kg]		
PAL-25	Sdh3-01	1	1	Ro101.6x4	3276	1	9,63	31,5	31,5	St3S	---
		2	2	bl. 10x140	220	1	10,99	2,4	2,4	St3S	---
		3	3	bl. 12x60	100	4	5,65	0,6	2,3	St3S	---
		4	4	bl. 12x230	230	1	21,67	5,0	5,0	St3S	---
		Masa całkowita							41,2		
		Dodatek na spoiny 1.8%							0,7		
		Razem							41,95		
		Masa wszystkich elementów w ilości sztuk:						**10**	**419,5**	kg	

ELEMENT:			SŁUP ŻELBETOWY SZH-1/1							rys. nr :	PAD-01				
Lp.	Nr pręta	ϕ [mm]	Stal		Długość [cm]	Sztuk	Masa Jedn. [kg]	1 szt. [kg]	Całkowita dla średnicy [kg] typ	6	8	10	12	14	16
1	001	12	A-IIIN	RB500W	460	4	0,888	4,08	@				16,34		
2	002	6	A-0	StOS	116	23	0,222	0,26	¢	5,92					
RAZEM wg średnic [kg]										5,92	0,00	0,00	16,34	0,00	0,00
RAZEM [kg]										22,26					
Masa stali dla wszystkich elementów w ilości sztuk:								3		66,79					

ELEMENT:			SŁUP ŻELBETOWY SZH-1/2							rys. nr :	PAD-02				
Lp.	Nr pręta	ϕ [mm]	Stal		Długość [cm]	Sztuk	Masa Jedn. [kg]	1 szt. [kg]	Całkowita dla średnicy [kg] typ	6	8	10	12	14	16
1	001	12	A-IIIN	RB500W	460	4	0,888	4,08	@				16,34		
2	002	6	A-0	StOS	90	23	0,222	0,20	¢	4,60					
RAZEM wg średnic [kg]										4,60	0,00	0,00	16,34	0,00	0,00
RAZEM [kg]										20,93					
Masa stali dla wszystkich elementów w ilości sztuk:								1		20,93					

ELEMENT:			SŁUP ŻELBETOWY SZH-1/3							rys. nr :	PAD-03				
Lp.	Nr pręta	ϕ [mm]	Stal		Długość [cm]	Sztuk	Masa Jedn. [kg]	1 szt. [kg]	Całkowita dla średnicy [kg] typ	6	8	10	12	14	16
1	001	12	A-IIIN	RB500W	460	4	0,888	4,08	@				16,34		
2	002	6	A-0	StOS	90	22	0,222	0,20	¢	4,40					
RAZEM wg średnic [kg]										4,40	0,00	0,00	16,34	0,00	0,00
RAZEM [kg]										20,73					
Masa stali dla wszystkich elementów w ilości sztuk:								1		20,73					

ELEMENT:			SŁUP ŻELBETOWY SZH-1/4							rys. nr :	PAD-04				
Lp.	Nr pręta	ϕ [mm]	Stal		Długość [cm]	Sztuk	Masa Jedn. [kg]	1 szt. [kg]	Całkowita dla średnicy [kg] typ	6	8	10	12	14	16
1	001	12	A-IIIN	RB500W	460	4	0,888	4,08	@				16,34		
2	002	6	A-0	StOS	126	20	0,222	0,28	¢	5,59					
RAZEM wg średnic [kg]										5,59	0,00	0,00	16,34	0,00	0,00
RAZEM [kg]										21,93					
Masa stali dla wszystkich elementów w ilości sztuk:								1		21,93					

ELEMENT:			SŁUP ŻELBETOWY SZH-1/5							rys. nr :	PAD-05				
Lp.	Nr pręta	ϕ [mm]	Stal		Długość [cm]	Sztuk	Masa Jedn. [kg]	1 szt. [kg]	Całkowita dla średnicy [kg] typ	6	8	10	12	14	16
1	001	12	A-IIIN	RB500W	460	6	0,888	4,08	@				24,51		
2	002	6	A-0	StOS	132	23	0,222	0,29	¢	6,74					
RAZEM wg średnic [kg]										6,74	0,00	0,00	24,51	0,00	0,00
RAZEM [kg]										31,25					
Masa stali dla wszystkich elementów w ilości sztuk:								1		31,25					

ELEMENT:			SŁUP ŻELBETOWY SZH-1/6;SZH-1/6a							rys. nr :	PAD-06				
Lp.	Nr pręta	ϕ [mm]	Stal		Długość [cm]	Sztuk	Masa Jedn. [kg]	1 szt. [kg]	Całkowita dla średnicy [kg] typ	6	8	10	12	14	16
1	001	16	A-IIIN	RB500W	506	4	1,580	7,99	@						31,98
2	002	12	A-IIIN	RB500W	482	2	0,888	4,28	@				8,56		
3	003	6	A-0	StOS	90	31	0,222	0,20	¢	6,19					
RAZEM wg średnic [kg]										6,19	0,00	0,00	8,56	0,00	31,98
RAZEM [kg]										46,73					
Masa stali dla wszystkich elementów w ilości sztuk:								2		93,47					

ELEMENT:			SŁUP ŻELBETOWY SZH-1/7							rys. nr :	PAD-07					
Lp.	Nr pręta	ϕ [mm]	Stal		Długość [cm]	Sztuk	Masa Jedn. [kg]	1 szt. [kg]	Całkowita dla średnicy [kg] typ	6	8	10	12	14	16
1	001	12	A-IIIN	RB500W	215	4	0,888	1,91	@				7,64		
2	002	6	A-0	StOS	90	11	0,222	0,20	ć	2,20					
RAZEM wg średnic [kg]										2,20	0,00	0,00	7,64	0,00	0,00
RAZEM [kg]										9,83					
Masa stali dla wszystkich elementów w ilości sztuk:								1		9,83					

ELEMENT:			SŁUP ŻELBETOWY SZH-1/8							rys. nr :	PAD-08					
Lp.	Nr pręta	ϕ [mm]	Stal		Długość [cm]	Sztuk	Masa Jedn. [kg]	1 szt. [kg]	Całkowita dla średnicy [kg] typ	6	8	10	12	14	16
1	001	12	A-IIIN	RB500W	460	4	0,888	4,08	@				16,34		
2	002	6	A-0	StOS	90	23	0,222	0,20	ć	4,60					
RAZEM wg średnic [kg]										4,60	0,00	0,00	16,34	0,00	0,00
RAZEM [kg]										20,93					
Masa stali dla wszystkich elementów w ilości sztuk:								1		20,93					

ELEMENT:			SŁUP ŻELBETOWY SZH-1/9							rys. nr :	PAD-09					
Lp.	Nr pręta	ϕ [mm]	Stal		Długość [cm]	Sztuk	Masa Jedn. [kg]	1 szt. [kg]	Całkowita dla średnicy [kg] typ	6	8	10	12	14	16
1	001	12	A-IIIN	RB500W	460	4	0,888	4,08	@				16,34		
2	002	6	A-0	StOS	124	23	0,222	0,28	ć	6,33					
RAZEM wg średnic [kg]										6,33	0,00	0,00	16,34	0,00	0,00
RAZEM [kg]										22,67					
Masa stali dla wszystkich elementów w ilości sztuk:								1		22,67					

ELEMENT:			SŁUP ŻELBETOWY SZH-1/10							rys. nr :	PAD-10					
Lp.	Nr pręta	ϕ [mm]	Stal		Długość [cm]	Sztuk	Masa Jedn. [kg]	1 szt. [kg]	Całkowita dla średnicy [kg] typ	6	8	10	12	14	16
1	001	12	A-IIIN	RB500W	505	2	0,888	4,48	@				8,97		
2	002	12	A-IIIN	RB500W	375	2	0,888	3,33	@				6,66		
3	003	12	A-IIIN	RB500W	170	2	0,888	1,51	@				3,02		
4	004	12	A-IIIN	RB500W	85	2	0,888	0,75	@				1,51		
5	005	6	A-0	StOS	90	26	0,222	0,20	ć	5,19					
RAZEM wg średnic [kg]										5,19	0,00	0,00	20,16	0,00	0,00
RAZEM [kg]										25,35					
Masa stali dla wszystkich elementów w ilości sztuk:								7		177,47					

ELEMENT:			SŁUP ŻELBETOWY SZH-1/11							rys. nr :	PAD-11					
Lp.	Nr pręta	ϕ [mm]	Stal		Długość [cm]	Sztuk	Masa Jedn. [kg]	1 szt. [kg]	Całkowita dla średnicy [kg] typ	6	8	10	12	14	16
1	001	12	A-IIIN	RB500W	458	2	0,888	4,07	@				8,13		
2	002	12	A-IIIN	RB500W	375	2	0,888	3,33	@				6,66		
3	003	12	A-IIIN	RB500W	170	2	0,888	1,51	@				3,02		
4	004	12	A-IIIN	RB500W	85	2	0,888	0,75	@				1,51		
5	005	6	A-0	StOS	102	26	0,222	0,23	ć	5,89					
RAZEM wg średnic [kg]										5,89	0,00	0,00	19,32	0,00	0,00
RAZEM [kg]										25,21					
Masa stali dla wszystkich elementów w ilości sztuk:								1		25,21					

ELEMENT:			SŁUP ŻELBETOWY SZH-1/12							rys. nr :	PAD-12					
Lp.	Nr pręta	ϕ [mm]	Stal		Długość [cm]	Sztuk	Masa Jedn. [kg]	1 szt. [kg]	Całkowita dla średnicy [kg] typ	6	8	10	12	14	16
1	001	16	A-IIIN	RB500W	555	4	1,580	8,77	@						35,08
2	002	6	A-0	StOS	84	35	0,222	0,19	ć	6,53					
RAZEM wg średnic [kg]										6,53	0,00	0,00	0,00	0,00	35,08
RAZEM [kg]										41,60					
Masa stali dla wszystkich elementów w ilości sztuk:								2		83,21					

ELEMENT:	SŁUP ŻELBETOWY SZH-1/12a									rys. nr :	PAD-12a					
Lp.	Nr pręta	ϕ [mm]	Stal		Długość [cm]	Sztuk	Masa Jedn. [kg]	1 szt. [kg]	Całkowita dla średnicy [kg] typ	6	8	10	12	14	16
1	001	16	A-IIIN	RB500W	555	4	1,580	8,77	@						35,08
2	002	6	A-0	StOS	84	35	0,222	0,19	¢	6,53					
RAZEM wg średnic [kg]										6,53	0,00	0,00	0,00	0,00	35,08
RAZEM [kg]										41,60					
Masa stali dla wszystkich elementów w ilości sztuk:								2		83,21					

ELEMENT:	SŁUP ŻELBETOWY SZH-1/13									rys. nr :	PAD-13					
Lp.	Nr pręta	ϕ [mm]	Stal		Długość [cm]	Sztuk	Masa Jedn. [kg]	1 szt. [kg]	Całkowita dla średnicy [kg] typ	6	8	10	12	14	16
1	001	12	A-IIIN	RB500W	535	4	0,888	4,75	@				19,00		
2	002	6	A-0	StOS	90	29	0,222	0,20	¢	5,79					
RAZEM wg średnic [kg]										5,79	0,00	0,00	19,00	0,00	0,00
RAZEM [kg]										24,80					
Masa stali dla wszystkich elementów w ilości sztuk:								1		24,80					

ELEMENT:	SŁUP ŻELBETOWY SZH-1/13a									rys. nr :	PAD-14					
Lp.	Nr pręta	ϕ [mm]	Stal		Długość [cm]	Sztuk	Masa Jedn. [kg]	1 szt. [kg]	Całkowita dla średnicy [kg] typ	6	8	10	12	14	16
1	001	16	A-IIIN	RB500W	555	4	1,580	8,77	@						35,08
2	002	6	A-0	StOS	84	36	0,222	0,19	¢	6,71					
RAZEM wg średnic [kg]										6,71	0,00	0,00	0,00	0,00	35,08
RAZEM [kg]										41,79					
Masa stali dla wszystkich elementów w ilości sztuk:								2		83,58					

ELEMENT:	SŁUP ŻELBETOWY SZH-1/14									rys. nr :	PAD-15					
Lp.	Nr pręta	ϕ [mm]	Stal		Długość [cm]	Sztuk	Masa Jedn. [kg]	1 szt. [kg]	Całkowita dla średnicy [kg] typ	6	8	10	12	14	16
1	001	12	A-IIIN	RB500W	460	2	0,888	4,08	@				8,17		
2	002	12	A-IIIN	RB500W	375	4	0,888	3,33	@				13,32		
3	003	2	A-IIIN	RB500W	175	2	0,000	0,00	@						
4	004	6	A-0	StOS	138	23	0,222	0,31	¢	7,05					
RAZEM wg średnic [kg]										7,05	0,00	0,00	21,49	0,00	0,00
RAZEM [kg]										28,54					
Masa stali dla wszystkich elementów w ilości sztuk:								1		28,54					

ELEMENT:	SŁUP ŻELBETOWY SZH-1/14a									rys. nr :	PAD-16					
Lp.	Nr pręta	ϕ [mm]	Stal		Długość [cm]	Sztuk	Masa Jedn. [kg]	1 szt. [kg]	Całkowita dla średnicy [kg] typ	6	8	10	12	14	16
1	001	12	A-IIIN	RB500W	375	2	0,888	3,33	@				6,66		
2	002	12	A-IIIN	RB500W	457	4	0,888	4,06	@				16,23		
3	003	6	A-0	StOS	90	19	0,222	0,20	¢	3,80					
RAZEM wg średnic [kg]										3,80	0,00	0,00	22,89	0,00	0,00
RAZEM [kg]										26,69					
Masa stali dla wszystkich elementów w ilości sztuk:								1		26,69					

ELEMENT:	SŁUP ŻELBETOWY SZH-1/15									rys. nr :	PAD-17					
Lp.	Nr pręta	ϕ [mm]	Stal		Długość [cm]	Sztuk	Masa Jedn. [kg]	1 szt. [kg]	Całkowita dla średnicy [kg] typ	6	8	10	12	14	16
1	001	12	A-IIIN	RB500W	463	4	0,888	4,11	@				16,45		
2	002	6	A-0	StOS	90	24	0,222	0,20	¢	4,80					
RAZEM wg średnic [kg]										4,80	0,00	0,00	16,45	0,00	0,00
RAZEM [kg]										21,24					
Masa stali dla wszystkich elementów w ilości sztuk:								1		21,24					

ELEMENT:			SŁUP ŻELBETOWY SZH-1/16							rys. nr :	PAD-18				
Lp.	Nr pręta	ϕ [mm]	Stal		Długość [cm]	Sztuk	Masa Jedn. [kg]	1 szt. [kg]	Całkowita dla średnicy [kg] typ	6	8	10	12	14	16
1	001	12	A-IIIN	RB500W	460	4	0,888	4,08	@				16,34		
2	002	6	A-0	StOS	90	23	0,222	0,20	¢	4,60					
RAZEM wg średnic [kg]										4,60	0,00	0,00	16,34	0,00	0,00
RAZEM [kg]										20,93					
Masa stali dla wszystkich elementów w ilości sztuk:								1		20,93					

ELEMENT:			SŁUP ŻELBETOWY SZH-1/17							rys. nr :	PAD-19				
Lp.	Nr pręta	ϕ [mm]	Stal		Długość [cm]	Sztuk	Masa Jedn. [kg]	1 szt. [kg]	Całkowita dla średnicy [kg] typ	6	8	10	12	14	16
1	001	12	A-IIIN	RB500W	420	4	0,888	3,73	@				14,92		
2	002	6	A-0	StOS	90	24	0,222	0,20	¢	4,80					
RAZEM wg średnic [kg]										4,80	0,00	0,00	14,92	0,00	0,00
RAZEM [kg]										19,71					
Masa stali dla wszystkich elementów w ilości sztuk:								1		19,71					

ELEMENT:			SŁUP ŻELBETOWY SZH-1/18							rys. nr :	PAD-20				
Lp.	Nr pręta	ϕ [mm]	Stal		Długość [cm]	Sztuk	Masa Jedn. [kg]	1 szt. [kg]	Całkowita dla średnicy [kg] typ	6	8	10	12	14	16
1	001	12	A-IIIN	RB500W	505	12	0,888	4,48	@				53,81		
2	002	12	A-0	StOS	90	24	0,888	0,80	¢				19,18		
RAZEM wg średnic [kg]										0,00	0,00	0,00	72,99	0,00	0,00
RAZEM [kg]										72,99					
Masa stali dla wszystkich elementów w ilości sztuk:								1		72,99					

ELEMENT:			SŁUP ŻELBETOWY SZH-1/19							rys. nr :	PAD-21				
Lp.	Nr pręta	ϕ [mm]	Stal		Długość [cm]	Sztuk	Masa Jedn. [kg]	1 szt. [kg]	Całkowita dla średnicy [kg] typ	6	8	10	12	14	16
1	001	12	A-IIIN	RB500W	376	2	0,888	3,34	@				6,68		
2	002	12	A-IIIN	RB500W	436	2	0,888	3,87	@				7,74		
3	003	12	A-IIIN	RB500W	146	2	0,888	1,30	@				2,59		
4	004	6	A-0	StOS	90	24	0,222	0,20	¢	4,80					
RAZEM wg średnic [kg]										4,80	0,00	0,00	17,01	0,00	0,00
RAZEM [kg]										21,81					
Masa stali dla wszystkich elementów w ilości sztuk:								6		130,86					

ELEMENT:			SŁUP ŻELBETOWY SZH-1/20							rys. nr :	PAD-22				
Lp.	Nr pręta	ϕ [mm]	Stal		Długość [cm]	Sztuk	Masa Jedn. [kg]	1 szt. [kg]	Całkowita dla średnicy [kg] typ	6	8	10	12	14	16
1	001	16	A-IIIN	RB500W	542	4	1,580	8,56	@						34,25
2	002	6	A-0	StOS	90	35	0,222	0,20	¢	6,99					
RAZEM wg średnic [kg]										6,99	0,00	0,00	0,00	0,00	34,25
RAZEM [kg]										41,25					
Masa stali dla wszystkich elementów w ilości sztuk:								2		82,49					

ELEMENT:			SŁUP ŻELBETOWY SZH-1/20a							rys. nr :	PAD-22a				
Lp.	Nr pręta	ϕ [mm]	Stal		Długość [cm]	Sztuk	Masa Jedn. [kg]	1 szt. [kg]	Całkowita dla średnicy [kg] typ	6	8	10	12	14	16
1	001	12	A-IIIN	RB500W	542	4	0,888	4,81	@				19,25		
2	002	6	A-0	StOS	90	28	0,222	0,20	¢	5,59					
RAZEM wg średnic [kg]										5,59	0,00	0,00	19,25	0,00	0,00
RAZEM [kg]										24,85					
Masa stali dla wszystkich elementów w ilości sztuk:								1		24,85					

ELEMENT:			SŁUP ŻELBETOWY SZH-1/21							rys. nr :	PAD-23				
Lp.	Nr pręta	ϕ [mm]	Stal		Długość [cm]	Sztuk	Masa Jedn. [kg]	1 szt. [kg]	Całkowita dla średnicy [kg] typ	6	8	10	12	14	16
1	001	12	A-IIIN	RB500W	523	2	0,888	4,64	@				9,29		
2	002	12	A-IIIN	RB500W	456	2	0,888	4,05	@				8,10		
3	003	6	A-0	StOS	90	27	0,222	0,20	¢	5,39					
RAZEM wg średnic [kg]										5,39	0,00	0,00	17,39	0,00	0,00
RAZEM [kg]										22,78					
Masa stali dla wszystkich elementów w ilości sztuk:								2		45,56					

ELEMENT:			SŁUP ŻELBETOWY SZH-1/21a							rys. nr :	PAD-23a				
Lp.	Nr pręta	ϕ [mm]	Stal		Długość [cm]	Sztuk	Masa Jedn. [kg]	1 szt. [kg]	Całkowita dla średnicy [kg] typ	6	8	10	12	14	16
1	001	12	A-IIIN	RB500W	454	4	0,888	4,03	@				16,13		
2	002	6	A-0	StOS	90	24	0,222	0,20	¢	4,80					
RAZEM wg średnic [kg]										4,80	0,00	0,00	16,13	0,00	0,00
RAZEM [kg]										20,92					
Masa stali dla wszystkich elementów w ilości sztuk:								1		20,92					

ELEMENT:			SŁUP ŻELBETOWY SZH-1/22							rys. nr :	PAD-24				
Lp.	Nr pręta	ϕ [mm]	Stal		Długość [cm]	Sztuk	Masa Jedn. [kg]	1 szt. [kg]	Całkowita dla średnicy [kg] typ	6	8	10	12	14	16
1	001	12	A-IIIN	RB500W	462	2	0,888	4,10	@				8,21		
2	002	12	A-IIIN	RB500W	425	2	0,888	3,77	@				7,55		
3	003	6	A-0	StOS	90	20	0,222	0,20	¢	4,00					
RAZEM wg średnic [kg]										4,00	0,00	0,00	15,75	0,00	0,00
RAZEM [kg]										19,75					
Masa stali dla wszystkich elementów w ilości sztuk:								1		19,75					

ELEMENT:			SŁUP ŻELBETOWY SZH-1/23							rys. nr :	PAD-25				
Lp.	Nr pręta	ϕ [mm]	Stal		Długość [cm]	Sztuk	Masa Jedn. [kg]	1 szt. [kg]	Całkowita dla średnicy [kg] typ	6	8	10	12	14	16
1	001	12	A-IIIN	RB500W	415	4	0,888	3,69	@				14,74		
2	002	6	A-0	StOS	90	23	0,222	0,20	¢	4,60					
RAZEM wg średnic [kg]										4,60	0,00	0,00	14,74	0,00	0,00
RAZEM [kg]										19,34					
Masa stali dla wszystkich elementów w ilości sztuk:								7		135,35					

ELEMENT:	BELKA ŻELBETOWA BZH-1/1								rys. nr :	PAD-87					
Lp.	Nr pręta	ϕ [mm]	Stal		Długość [cm]	Sztuk	Masa Jedn. [kg]	1 szt. [kg]	Całkowita dla średnicy [kg] typ	6	8	10	12	14	16
1	001	12	A-IIIN	RB500W	220	2	0,888	1,95	@				3,91		
2	002	16	A-IIIN	RB500W	195	2	1,580	3,08	@						6,16
3	003	6	A-0	StOS	90	15	0,222	0,20	¢	3,00					
RAZEM wg średnic [kg]										3,00	0,00	0,00	3,91	0,00	6,16
RAZEM [kg]										13,07					
Masa stali dla wszystkich elementów w ilości sztuk:								12		156,79					

ELEMENT:	BELKA ŻELBETOWA BZH-1/2								rys. nr :	PAD-88					
Lp.	Nr pręta	ϕ [mm]	Stal		Długość [cm]	Sztuk	Masa Jedn. [kg]	1 szt. [kg]	Całkowita dla średnicy [kg] typ	6	8	10	12	14	16
1	001	12	A-IIIN	RB500W	190	2	0,888	1,69	@				3,37		
2	002	16	A-IIIN	RB500W	165	2	1,580	2,61	@						5,21
3	003	6	A-0	StOS	90	14	0,222	0,20	¢	2,80					
RAZEM wg średnic [kg]										2,80	0,00	0,00	3,37	0,00	5,21
RAZEM [kg]										11,39					
Masa stali dla wszystkich elementów w ilości sztuk:								13		148,01					

ELEMENT:	BELKA ŻELBETOWA BZH-1/3								rys. nr :	PAD-89					
Lp.	Nr pręta	ϕ [mm]	Stal		Długość [cm]	Sztuk	Masa Jedn. [kg]	1 szt. [kg]	Całkowita dla średnicy [kg] typ	6	8	10	12	14	16
1	001	12	A-IIIN	RB500W	365	2	0,888	3,24	@				6,48		
2	002	16	A-IIIN	RB500W	365	6	1,580	5,77	@						34,60
3	003	6	A-0	StOS	116	18	0,222	0,26	¢	4,64					
4	004	6	A-0	StOS	78	18	0,222	0,17	¢	3,12					
RAZEM wg średnic [kg]										7,75	0,00	0,00	6,48	0,00	34,60
RAZEM [kg]										48,84					
Masa stali dla wszystkich elementów w ilości sztuk:								1		48,84					

ELEMENT:	BELKA ŻELBETOWA BZH-1/4								rys. nr :	PAD-90					
Lp.	Nr pręta	ϕ [mm]	Stal		Długość [cm]	Sztuk	Masa Jedn. [kg]	1 szt. [kg]	Całkowita dla średnicy [kg] typ	6	8	10	12	14	16
1	001	12	A-IIIN	RB500W	217	2	0,888	1,93	@				3,85		
2	002	12	A-IIIN	RB500W	190	2	0,888	1,69	@				3,37		
3	003	6	A-0	StOS	90	15	0,222	0,20	¢	3,00					
RAZEM wg średnic [kg]										3,00	0,00	0,00	7,23	0,00	0,00
RAZEM [kg]										10,23					
Masa stali dla wszystkich elementów w ilości sztuk:								1		10,23					

ELEMENT:	BELKA ŻELBETOWA BZH-1/5								rys. nr :	PAD-91					
Lp.	Nr pręta	ϕ [mm]	Stal		Długość [cm]	Sztuk	Masa Jedn. [kg]	1 szt. [kg]	Całkowita dla średnicy [kg] typ	6	8	10	12	14	16
1	001	12	A-IIIN	RB500W	222	2	0,888	1,97	@				3,94		
2	002	12	A-IIIN	RB500W	190	2	0,888	1,69	@				3,37		
3	003	6	A-0	StOS	94	15	0,222	0,21	¢	3,13					
RAZEM wg średnic [kg]										3,13	0,00	0,00	7,32	0,00	0,00
RAZEM [kg]										10,45					
Masa stali dla wszystkich elementów w ilości sztuk:								1		10,45					

ELEMENT:	BELKA ŻELBETOWA BZH-1/6								rys. nr :	PAD-92					
Lp.	Nr pręta	ϕ [mm]	Stal		Długość [cm]	Sztuk	Masa Jedn. [kg]	1 szt. [kg]	Całkowita dla średnicy [kg] typ	6	8	10	12	14	16
1	001	12	A-IIIN	RB500W	200	2	0,888	1,78	@				3,55		
2	002	12	A-IIIN	RB500W	175	2	0,888	1,55	@				3,11		
3	003	6	A-0	StOS	90	13	0,222	0,20	¢	2,60					
RAZEM wg średnic [kg]										2,60	0,00	0,00	6,66	0,00	0,00
RAZEM [kg]										9,26					
Masa stali dla wszystkich elementów w ilości sztuk:								1		9,26					

ELEMENT:	BELKA ŻELBETOWA BZH-1/6.1								rys. nr :	PAD-93					
Lp.	Nr pręta	ϕ [mm]	Stal		Długość [cm]	Sztuk	Masa Jedn. [kg]	1 szt. [kg]	Całkowita dla średnicy [kg] typ	6	8	10	12	14	16
1	001	12	A-IIIN	RB500W	204	2	0,888	1,81	@				3,62		
2	002	12	A-IIIN	RB500W	175	2	0,888	1,55	@				3,11		
3	003	6	A-0	StOS	94	13	0,222	0,21	¢	2,71					
RAZEM wg średnic [kg]										2,71	0,00	0,00	6,73	0,00	0,00
RAZEM [kg]										9,44					
Masa stali dla wszystkich elementów w ilości sztuk:								1		9,44					

ELEMENT:	BELKA ŻELBETOWA BZH-1/7								rys. nr :	PAD-94					
Lp.	Nr pręta	ϕ [mm]	Stal		Długość [cm]	Sztuk	Masa Jedn. [kg]	1 szt. [kg]	Całkowita dla średnicy [kg] typ	6	8	10	12	14	16
1	001	12	A-IIIN	RB500W	220	2	0,888	1,95	@				3,91		
2	002	12	A-IIIN	RB500W	195	3	0,888	1,73	@				5,19		
3	003	6	A-0	StOS	90	15	0,222	0,20	¢	3,00					
RAZEM wg średnic [kg]										3,00	0,00	0,00	9,10	0,00	0,00
RAZEM [kg]										12,10					
Masa stali dla wszystkich elementów w ilości sztuk:								4		48,40					

ELEMENT:	BELKA ŻELBETOWA BZH-1/8								rys. nr :	PAD-95					
Lp.	Nr pręta	ϕ [mm]	Stal		Długość [cm]	Sztuk	Masa Jedn. [kg]	1 szt. [kg]	Całkowita dla średnicy [kg] typ	6	8	10	12	14	16
1	001	12	A-IIIN	RB500W	170	2	0,888	1,51	@				3,02		
2	002	12	A-IIIN	RB500W	145	2	0,888	1,29	@				2,58		
3	003	6	A-0	StOS	90	11	0,222	0,20	¢	2,20					
RAZEM wg średnic [kg]										2,20	0,00	0,00	5,59	0,00	0,00
RAZEM [kg]										7,79					
Masa stali dla wszystkich elementów w ilości sztuk:								1		7,79					

ELEMENT:	BELKA ŻELBETOWA BZH-1/9								rys. nr :	PAD-96					
Lp.	Nr pręta	ϕ [mm]	Stal		Długość [cm]	Sztuk	Masa Jedn. [kg]	1 szt. [kg]	Całkowita dla średnicy [kg] typ	6	8	10	12	14	16
1	001	12	A-IIIN	RB500W	220	2	0,888	1,95	@				3,91		
2	002	12	A-IIIN	RB500W	195	2	0,888	1,73	@				3,46		
3	003	6	A-0	StOS	90	15	0,222	0,20	¢	3,00					
RAZEM wg średnic [kg]										3,00	0,00	0,00	7,37	0,00	0,00
RAZEM [kg]										10,37					
Masa stali dla wszystkich elementów w ilości sztuk:								1		10,37					

ELEMENT:	BELKA ŻELBETOWA BZH-1/10								rys. nr :	PAD-97					
Lp.	Nr pręta	ϕ [mm]	Stal		Długość [cm]	Sztuk	Masa Jedn. [kg]	1 szt. [kg]	Całkowita dla średnicy [kg] typ	6	8	10	12	16	20
1	001	16	A-IIIN	RB500W	609	3	1,580	9,62	@					28,87	
2	002	12	A-IIIN	RB500W	495	2	0,888	4,40	@				8,79		
3	003	20	A-IIIN	RB500W	495	7	2,470	12,23	@						85,59
4	004	8	A-III	34GS	186	46	0,395	0,73	#		33,80				
RAZEM wg średnic [kg]										0,00	33,80	0,00	8,79	28,87	85,59
RAZEM [kg]										157,04					
Masa stali dla wszystkich elementów w ilości sztuk:								1		157,04					

ELEMENT:	BELKA ŻELBETOWA BZH-1/11								rys. nr :	PAD-98					
Lp.	Nr pręta	ϕ [mm]	Stal		Długość [cm]	Sztuk	Masa Jedn. [kg]	1 szt. [kg]	Całkowita dla średnicy [kg] typ	6	8	10	12	14	16
1	001	12	A-IIIN	RB500W	624	2	0,888	5,54	@				11,08		
2	002	16	A-IIIN	RB500W	235	3	1,580	3,71	@						11,14
3	003	6	A-0	StOS	90	16	0,222	0,20	¢	3,20					
RAZEM wg średnic [kg]										3,20	0,00	0,00	11,08	0,00	11,14
RAZEM [kg]										25,42					
Masa stali dla wszystkich elementów w ilości sztuk:								4		101,67					

ELEMENT:	BELKA ŻELBETOWA BZH-1/12								rys. nr :	PAD-99					
Lp.	Nr pręta	ϕ [mm]	Stal		Długość [cm]	Sztuk	Masa Jedn. [kg]	1 szt. [kg]	Całkowita dla średnicy [kg] typ	6	8	10	12	14	16
1	001	12	A-IIIN	RB500W	170	2	0,888	1,51	@				3,02		
2	002	12	A-IIIN	RB500W	145	3	0,888	1,29	@				3,86		
3	003	6	A-0	StOS	90	11	0,222	0,20	¢	2,20					
RAZEM wg średnic [kg]										2,20	0,00	0,00	6,88	0,00	0,00
RAZEM [kg]										9,08					
Masa stali dla wszystkich elementów w ilości sztuk:								8		72,64					

ELEMENT:	BELKA ŻELBETOWA BZH-1/13								rys. nr :	PAD-100					
Lp.	Nr pręta	ϕ [mm]	Stal		Długość [cm]	Sztuk	Masa Jedn. [kg]	1 szt. [kg]	Całkowita dla średnicy [kg] typ	6	8	10	12	14	16
1	001	12	A-IIIN	RB500W	215	2	0,888	1,91	@				3,82		
2	002	12	A-IIIN	RB500W	190	2	0,888	1,69	@				3,37		
3	003	6	A-0	StOS	90	15	0,222	0,20	¢	3,00					
RAZEM wg średnic [kg]										3,00	0,00	0,00	7,19	0,00	0,00
RAZEM [kg]										10,19					
Masa stali dla wszystkich elementów w ilości sztuk:								1		10,19					

ELEMENT:	BELKA ŻELBETOWA BZH-1/14								rys. nr :	PAD-101					
Lp.	Nr pręta	ϕ [mm]	Stal		Długość [cm]	Sztuk	Masa Jedn. [kg]	1 szt. [kg]	Całkowita dla średnicy [kg] typ	6	8	10	12	14	16
1	001	12	A-IIIN	RB500W	825	2	0,888	7,33	@				14,65		
2	002	12	A-IIIN	RB500W	710	5	0,888	6,30	@				31,52		
3	003	6	A-0	StOS	176	27	0,222	0,39	¢	10,55					
RAZEM wg średnic [kg]										10,55	0,00	0,00	46,18	0,00	0,00
RAZEM [kg]										56,73					
Masa stali dla wszystkich elementów w ilości sztuk:								1		56,73					

ELEMENT:	BELKA ŻELBETOWA BZH-1/15								rys. nr :	PAD-102					
Lp.	Nr pręta	ϕ [mm]	Stal		Długość [cm]	Sztuk	Masa Jedn. [kg]	1 szt. [kg]	Całkowita dla średnicy [kg] typ	6	8	10	12	14	16
1	001	12	A-IIIN	RB500W	232	2	0,888	2,06	@				4,12		
2	002	16	A-IIIN	RB500W	195	3	1,580	3,08	@						9,24
3	003	6	A-0	StOS	102	13	0,222	0,23	¢	2,94					
RAZEM wg średnic [kg]										2,94	0,00	0,00	4,12	0,00	9,24
RAZEM [kg]										16,31					
Masa stali dla wszystkich elementów w ilości sztuk:								7		114,15					

ELEMENT:	BELKA ŻELBETOWA BZH-1/16								rys. nr :	PAD-103					
Lp.	Nr pręta	ϕ [mm]	Stal		Długość [cm]	Sztuk	Masa Jedn. [kg]	1 szt. [kg]	Całkowita dla średnicy [kg] typ	6	8	10	12	14	16
1	001	12	A-IIIN	RB500W	190	2	0,888	1,69	@				3,37		
2	002	16	A-IIIN	RB500W	165	2	1,580	2,61	@						5,21
3	003	6	A-0	StOS	90	13	0,222	0,20	¢	2,60					
RAZEM wg średnic [kg]										2,60	0,00	0,00	3,37	0,00	5,21
RAZEM [kg]										11,19					
Masa stali dla wszystkich elementów w ilości sztuk:								1		11,19					

ELEMENT:	BELKA ŻELBETOWA BZH-1/17								rys. nr :	PAD-104					
Lp.	Nr pręta	ϕ [mm]	Stal		Długość [cm]	Sztuk	Masa Jedn. [kg]	1 szt. [kg]	Całkowita dla średnicy [kg] typ	6	8	10	12	14	16
1	001	12	A-IIIN	RB500W	160	2	0,888	1,42	@				2,84		
2	002	12	A-IIIN	RB500W	135	2	0,888	1,20	@				2,40		
3	003	6	A-0	StOS	90	9	0,222	0,20	¢	1,80					
RAZEM wg średnic [kg]										1,80	0,00	0,00	5,24	0,00	0,00
RAZEM [kg]										7,04					
Masa stali dla wszystkich elementów w ilości sztuk:								2		14,07					

ELEMENT:	BELKA ŻELBETOWA BZH-1/18								rys. nr :	PAD-105					
Lp.	Nr pręta	ϕ [mm]	Stal		Długość [cm]	Sztuk	Masa Jedn. [kg]	Masa 1 szt. [kg]	Masa Całkowita dla średnicy [kg] typ	6	8	10	12	14	16
1	001	12	A-IIIN	RB500W	272	2	0,888	2,42	@				4,83		
2	002	12	A-IIIN	RB500W	833	2	0,888	7,40	@				14,79		
3	003	12	A-IIIN	RB500W	785	8	0,888	6,97	@				55,77		
4	004	6	A-0	StOS	302	40	0,222	0,67	¢	26,82					
5	005	6	A-0	StOS	30	42	0,222	0,07	¢	2,80					
6	006	6	A-0	StOS	280	2	0,222	0,62	¢	1,24					
RAZEM wg średnic [kg]										30,86	0,00	0,00	75,39	0,00	0,00
RAZEM [kg]										106,25					
Masa stali dla wszystkich elementów w ilości sztuk:								1		106,25					

ELEMENT:	BELKA ŻELBETOWA BZH-1/19								rys. nr :	PAD-106					
Lp.	Nr pręta	ϕ [mm]	Stal		Długość [cm]	Sztuk	Masa Jedn. [kg]	Masa 1 szt. [kg]	Masa Całkowita dla średnicy [kg] typ	6	8	10	12	14	20
1	001	12	A-IIIN	RB500W	398	2	0,888	3,53	@				7,07		
2	002	20	A-IIIN	RB500W	360	3	2,470	8,89	@						26,68
3	003	6	A-0	StOS	104	29	0,222	0,23	¢	6,70					
RAZEM wg średnic [kg]										6,70	0,00	0,00	7,07	0,00	26,68
RAZEM [kg]										40,44					
Masa stali dla wszystkich elementów w ilości sztuk:								1		40,44					

ELEMENT:	BELKA ŻELBETOWA BZH-1/20								rys. nr :	PAD-107					
Lp.	Nr pręta	ϕ [mm]	Stal		Długość [cm]	Sztuk	Masa Jedn. [kg]	Masa 1 szt. [kg]	Masa Całkowita dla średnicy [kg] typ	6	8	10	12	16	20
1	001	12	A-IIIN	RB500W	850	2	0,888	7,55	@				15,10		
2	002	20	A-IIIN	RB500W	200	2	2,470	4,94	@						9,88
3	003	16	A-IIIN	RB500W	790	2	1,580	12,48	@					24,96	
4	004	12	A-IIIN	RB500W	1045	2	0,888	9,28	@				18,56		
5	005	16	A-IIIN	RB500W	200	4	1,580	3,16	@					12,64	
6	006	16	A-IIIN	RB500W	1065	2	1,580	16,83	@					33,65	
7	007	16	A-IIIN	RB500W	520	5	1,580	8,22	@					41,08	
8	008	12	A-IIIN	RB500W	1020	1	0,888	9,06	@				9,06		
9	009	16	A-IIIN	RB500W	1020	2	1,580	16,12	@					32,23	
10	010	12	A-IIIN	RB500W	520	1	0,888	4,62	@				4,62		
11	011	6	A-0	StOS	142	125	0,222	0,32	¢	39,41					
12	012	6	A-0	StOS	180	125	0,222	0,40	¢	49,95					
RAZEM wg średnic [kg]										89,36	0,00	0,00	47,33	144,57	9,88
RAZEM [kg]										291,14					
Masa stali dla wszystkich elementów w ilości sztuk:								1		291,14					

ELEMENT:	BELKA ŻELBETOWA BZH-1/20; BZH-20.1								rys. nr :	PAD-108					
Lp.	Nr pręta	ϕ [mm]	Stal		Długość [cm]	Sztuk	Masa Jedn. [kg]	Masa 1 szt. [kg]	Masa Całkowita dla średnicy [kg] typ	6	8	10	12	16	20
1	101	12	A-IIIN	RB500W	1045	4	0,888	9,28	@				37,12		
2	102	12	A-IIIN	RB500W	325	2	0,888	2,89	@				5,77		
3	103	16	A-IIIN	RB500W	1065	4	1,580	16,83	@					67,31	
4	104	16	A-IIIN	RB500W	265	2	1,580	4,19	@					8,37	
5	105	16	A-IIIN	RB500W	200	3	1,580	3,16	@					9,48	
6	106	20	A-IIIN	RB500W	200	2	2,470	4,94	@						9,88
7	107	12	A-IIIN	RB500W	1020	1	0,888	9,06	@				9,06		
8	108	16	A-IIIN	RB500W	1020	2	1,580	16,12	@					32,23	
9	109	12	A-IIIN	RB500W	520	1	0,888	4,62	@				4,62		
10	110	16	A-IIIN	RB500W	495	1	1,580	7,82	@					7,82	
11	111	16	A-IIIN	RB500W	995	2	1,580	15,72	@					31,44	
12	112	6	A-0	StOS	142	113	0,222	0,32	¢	35,62					
13	113	6	A-0	StOS	180	113	0,222	0,40	¢	45,15					
RAZEM wg średnic [kg]										80,78	0,00	0,00	56,57	156,66	9,88
RAZEM [kg]										303,88					
Masa stali dla wszystkich elementów w ilości sztuk:								1		303,88					

ELEMENT:	BELKA ŻELBETOWA BZH-1/21								rys. nr :	PAD-109					
Lp.	Nr pręta	ϕ [mm]	Stal		Długość [cm]	Sztuk	Masa Jedn. [kg]	1 szt. [kg]	Całkowita dla średnicy [kg] typ	6	8	10	12	16	20
1	001	12	A-IIIN	RB500W	164	2	0,888	1,46	@				2,91		
2	002	12	A-IIIN	RB500W	140	3	0,888	1,24	@				3,73		
3	003	6	A-0	StOS	90	11	0,222	0,20	¢	2,20					
RAZEM wg średnic [kg]										2,20	0,00	0,00	6,64	0,00	0,00
RAZEM [kg]										8,84					
Masa stali dla wszystkich elementów w ilości sztuk:								1		8,84					

ELEMENT:	BELKA ŻELBETOWA BZH-1/22								rys. nr :	PAD-110					
Lp.	Nr pręta	ϕ [mm]	Stal		Długość [cm]	Sztuk	Masa Jedn. [kg]	1 szt. [kg]	Całkowita dla średnicy [kg] typ	6	8	10	12	16	20
1	001	16	A-IIIN	RB500W	780	4	1,580	12,32	@					49,30	
2	002	6	A-0	StOS	90	61	0,222	0,20	¢	12,19					
RAZEM wg średnic [kg]										12,19	0,00	0,00	0,00	49,30	0,00
RAZEM [kg]										61,48					
Masa stali dla wszystkich elementów w ilości sztuk:								1		61,48					

ELEMENT:	SCHODY ŻELBETOWE BSH-1								rys. nr :	PAD-111					
Lp.	Nr pręta	ϕ [mm]	Stal		Długość [cm]	Sztuk	Masa Jedn. [kg]	1 szt. [kg]	Całkowita dla średnicy [kg] typ	6	8	10	12	16	20
1	001	10	A-IIIN	RB500W	125	66	0,617	0,77	@			50,90			
2	002	12	A-IIIN	RB500W	135	4	0,888	1,20	@				4,80		
3	003	10	A-IIIN	RB500W	205	66	0,617	1,26	@			83,48			
4	004	12	A-IIIN	RB500W	260	4	0,888	2,31	@				9,24		
5	005	10	A-IIIN	RB500W	120	28	0,617	0,74	@			20,73			
6	006	10	A-IIIN	RB500W	345	30	0,617	2,13	@			63,86			
7	007	10	A-IIIN	RB500W	96	15	0,617	0,59	@			8,88			
8	008	6	A-0	StOS	90	15	0,222	0,20	¢	3,00					
9	009	10	A-IIIN	RB500W	170	14	0,617	1,05	@			14,68			
10	010	10	A-IIIN	RB500W	527	14	0,617	3,25	@			45,52			
11	011	10	A-IIIN	RB500W	218	14	0,617	1,35	@			18,83			
12	012	10	A-IIIN	RB500W	145	14	0,617	0,89	@			12,53			
13	013	10	A-IIIN	RB500W	255	14	0,617	1,57	@			22,03			
14	014	8	A-IIIN	RB500W	295	14	0,395	1,17	@		16,31				
15	015	8	A-IIIN	RB500W	140	34	0,395	0,55	@		18,80				
RAZEM wg średnic [kg]										3,00	35,12	341,45	14,03	0,00	0,00
RAZEM [kg]										393,59					
Masa stali dla wszystkich elementów w ilości sztuk:								1		393,59					

ELEMENT:	SCHODY ŻELBETOWE BSH-2								rys. nr :	PAD-112					
Lp.	Nr pręta	ϕ [mm]	Stal		Długość [cm]	Sztuk	Masa Jedn. [kg]	1 szt. [kg]	Całkowita dla średnicy [kg] typ	6	8	10	12	16	20
1	101	10	A-IIIN	RB500W	255	14	0,617	1,57	@			22,03			
2	102	10	A-IIIN	RB500W	170	14	0,617	1,05	@			14,68			
3	103	10	A-IIIN	RB500W	666	14	0,617	4,11	@			57,53			
4	104	10	A-IIIN	RB500W	235	14	0,617	1,45	@			20,30			
5	105	10	A-IIIN	RB500W	280	14	0,617	1,73	@			24,19			
6	106	8	A-IIIN	RB500W	140	27	0,395	0,55	@		14,93				
RAZEM wg średnic [kg]										0,00	14,93	138,73	0,00	0,00	0,00
RAZEM [kg]										153,66					
Masa stali dla wszystkich elementów w ilości sztuk:								1		153,66					

ELEMENT:	WIENIEC ŻELBETOWY WZH-1/1								rys. nr :	PAD-113					
Lp.	Nr pręta	ϕ [mm]	Stal		Długość [cm]	Sztuk	Masa Jedn. [kg]	1 szt. [kg]	Całkowita dla średnicy [kg] typ	6	8	10	12	16	20
1	001	12	A-IIIN	RB500W	17405	8	0,888	154,56	@				1236,5		
2	002	6	A-0	StOS	116	634	0,222	0,26	¢	163,27					
3	003	6	A-0	StOS	78	634	0,222	0,17	¢	109,78					
RAZEM wg średnic [kg]										273,05	0,00	0,00	1236,5	0,00	0,00
RAZEM [kg]										1509,50					
Masa stali dla wszystkich elementów w ilości sztuk:								1		1509,50					

ELEMENT:			WIENIEC ŻELBETOWY WZH-1/2							rys. nr :	PAD-114					
Lp.	Nr pręta	ϕ [mm]	Stal		Długość [cm]	Sztuk	Masa Jedn. [kg]	1 szt. [kg]	Całkowita dla średnicy [kg] typ	6	8	10	12	16	20
1	001	12	A-IIIN	RB500W	4455	4	0,888	39,56	@				158,2		
2	002	6	A-0	StOS	132	163	0,222	0,29	¢	47,77					
RAZEM wg średnic [kg]										47,77	0,00	0,00	158,2	0,00	0,00
RAZEM [kg]										206,01					
Masa stali dla wszystkich elementów w ilości sztuk:								1		206,01					

ELEMENT:			WIENIEC ŻELBETOWY WZH-1/3							rys. nr :	PAD-115					
Lp.	Nr pręta	ϕ [mm]	Stal		Długość [cm]	Sztuk	Masa Jedn. [kg]	1 szt. [kg]	Całkowita dla średnicy [kg] typ	6	8	10	12	16	20
1	001	12	A-IIIN	RB500W	4830	4	0,888	42,89	@				171,6		
2	002	6	A-0	StOS	78	177	0,222	0,17	¢	30,65					
RAZEM wg średnic [kg]										30,65	0,00	0,00	171,6	0,00	0,00
RAZEM [kg]										202,21					
Masa stali dla wszystkich elementów w ilości sztuk:								1		202,21					

ELEMENT:			WIENIEC ŻELBETOWY WZH-1/4							rys. nr :	PAD-116					
Lp.	Nr pręta	ϕ [mm]	Stal		Długość [cm]	Sztuk	Masa Jedn. [kg]	1 szt. [kg]	Całkowita dla średnicy [kg] typ	6	8	10	12	16	20
1	001	12	A-IIIN	RB500W	4210	8	0,888	37,38	@				299,1		
2	002	6	A-0	StOS	182	154	0,222	0,40	¢	62,22					
3	003	6	A-0	StOS	78	154	0,222	0,17	¢	26,67					
RAZEM wg średnic [kg]										88,89	0,00	0,00	299,1	0,00	0,00
RAZEM [kg]										387,97					
Masa stali dla wszystkich elementów w ilości sztuk:								1		387,97					

ELEMENT:			WIENIEC ŻELBETOWY WZH-1/4a							rys. nr :	PAD-117					
Lp.	Nr pręta	ϕ [mm]	Stal		Długość [cm]	Sztuk	Masa Jedn. [kg]	1 szt. [kg]	Całkowita dla średnicy [kg] typ	6	8	10	12	16	20
1	001	12	A-IIIN	RB500W	4210	8	0,888	37,38	@				299,1		
2	002	6	A-0	StOS	146	154	0,222	0,32	¢	49,91					
3	003	6	A-0	StOS	108	154	0,222	0,24	¢	36,92					
RAZEM wg średnic [kg]										86,84	0,00	0,00	299,1	0,00	0,00
RAZEM [kg]										385,92					
Masa stali dla wszystkich elementów w ilości sztuk:								1		385,92					

ELEMENT:			WIENIEC ŻELBETOWY WZH-1/5							rys. nr :	PAD-118					
Lp.	Nr pręta	ϕ [mm]	Stal		Długość [cm]	Sztuk	Masa Jedn. [kg]	1 szt. [kg]	Całkowita dla średnicy [kg] typ	6	8	10	12	16	20
1	001	12	A-IIIN	RB500W	3520	4	0,888	31,26	@				125,0		
2	002	6	A-0	StOS	90	129	0,222	0,20	¢	25,77					
RAZEM wg średnic [kg]										25,77	0,00	0,00	125,0	0,00	0,00
RAZEM [kg]										150,80					
Masa stali dla wszystkich elementów w ilości sztuk:								1		150,80					

ELEMENT:			WIENIEC ŻELBETOWY WZH-1/6							rys. nr :	PAD-119					
Lp.	Nr pręta	ϕ [mm]	Stal		Długość [cm]	Sztuk	Masa Jedn. [kg]	1 szt. [kg]	Całkowita dla średnicy [kg] typ	6	8	10	12	16	20
1	001	12	A-IIIN	RB500W	3215	4	0,888	28,55	@				114,2		
2	002	6	A-0	StOS	90	118	0,222	0,20	¢	23,58					
RAZEM wg średnic [kg]										23,58	0,00	0,00	114,2	0,00	0,00
RAZEM [kg]										137,77					
Masa stali dla wszystkich elementów w ilości sztuk:								1		137,77					

ELEMENT:	SŁUP ŻELBETOWY SZH-2/1								rys. nr :	PAE-01					
Lp.	Nr pręta	ϕ [mm]	Stal		Długość [cm]	Sztuk	Masa Jedn. [kg]	1 szt. [kg]	Całkowita dla średnicy [kg] typ	6	8	10	12	14	16
1	001	12	A-IIIN	RB500W	388	2	0,888	3,45	@				6,89		
2	002	12	A-IIIN	RB500W	305	2	0,888	2,71	@				5,42		
3	003	12	A-IIIN	RB500W	170	2	0,888	1,51	@				3,02		
4	004	12	A-IIIN	RB500W	85	2	0,888	0,75	@				1,51		
5	005	6	A-0	StOS	116	22	0,222	0,26	¢	5,67					
RAZEM wg średnic [kg]										5,67	0,00	0,00	16,84	0,00	0,00
RAZEM [kg]										22,50					
Masa stali dla wszystkich elementów w ilości sztuk:								3		67,51					

ELEMENT:	SŁUP ŻELBETOWY SZH-2/2								rys. nr :	PAE-02					
Lp.	Nr pręta	ϕ [mm]	Stal		Długość [cm]	Sztuk	Masa Jedn. [kg]	1 szt. [kg]	Całkowita dla średnicy [kg] typ	6	8	10	12	14	16
1	001	12	A-IIIN	RB500W	388	2	0,888	3,45	@				6,89		
2	002	12	A-IIIN	RB500W	305	2	0,888	2,71	@				5,42		
3	003	12	A-IIIN	RB500W	170	2	0,888	1,51	@				3,02		
4	004	12	A-IIIN	RB500W	85	2	0,888	0,75	@				1,51		
5	005	6	A-0	StOS	90	23	0,222	0,20	¢	4,60					
RAZEM wg średnic [kg]										4,60	0,00	0,00	16,84	0,00	0,00
RAZEM [kg]										21,43					
Masa stali dla wszystkich elementów w ilości sztuk:								1		21,43					

ELEMENT:	SŁUP ŻELBETOWY SZH-2/3								rys. nr :	PAE-03					
Lp.	Nr pręta	ϕ [mm]	Stal		Długość [cm]	Sztuk	Masa Jedn. [kg]	1 szt. [kg]	Całkowita dla średnicy [kg] typ	6	8	10	12	14	16
1	001	12	A-IIIN	RB500W	456	4	0,888	4,05	@				16,20		
2	002	6	A-0	StOS	90	23	0,222	0,20	¢	4,60					
RAZEM wg średnic [kg]										4,60	0,00	0,00	16,20	0,00	0,00
RAZEM [kg]										20,79					
Masa stali dla wszystkich elementów w ilości sztuk:								1		20,79					

ELEMENT:	SŁUP ŻELBETOWY SZH-2/4								rys. nr :	PAE-04					
Lp.	Nr pręta	ϕ [mm]	Stal		Długość [cm]	Sztuk	Masa Jedn. [kg]	1 szt. [kg]	Całkowita dla średnicy [kg] typ	6	8	10	12	14	16
1	001	12	A-IIIN	RB500W	455	4	0,888	4,04	@				16,16		
2	002	6	A-0	StOS	126	23	0,222	0,28	¢	6,43					
RAZEM wg średnic [kg]										6,43	0,00	0,00	16,16	0,00	0,00
RAZEM [kg]										22,60					
Masa stali dla wszystkich elementów w ilości sztuk:								1		22,60					

ELEMENT:	SŁUP ŻELBETOWY SZH-2/5								rys. nr :	PAE-05					
Lp.	Nr pręta	ϕ [mm]	Stal		Długość [cm]	Sztuk	Masa Jedn. [kg]	1 szt. [kg]	Całkowita dla średnicy [kg] typ	6	8	10	12	14	16
1	001	12	A-IIIN	RB500W	389	4	0,888	3,45	@				13,82		
2	002	12	A-IIIN	RB500W	456	2	0,888	4,05	@				8,10		
3	003	6	A-0	StOS	132	23	0,222	0,29	¢	6,74					
RAZEM wg średnic [kg]										6,74	0,00	0,00	21,92	0,00	0,00
RAZEM [kg]										28,66					
Masa stali dla wszystkich elementów w ilości sztuk:								1		28,66					

ELEMENT:	SŁUP ŻELBETOWY SZH-2/6; SZH-2/6a								rys. nr :	PAE-06					
Lp.	Nr pręta	ϕ [mm]	Stal		Długość [cm]	Sztuk	Masa Jedn. [kg]	1 szt. [kg]	Całkowita dla średnicy [kg] typ	6	8	10	12	14	16
1	001	16	A-IIIN	RB500W	456	4	1,580	7,20	@						28,82
2	002	12	A-IIIN	RB500W	388	2	0,888	3,45	@				6,89		
3	003	6	A-0	StOS	90	30	0,222	0,20	¢	5,99					
RAZEM wg średnic [kg]										5,99	0,00	0,00	6,89	0,00	28,82
RAZEM [kg]										41,70					
Masa stali dla wszystkich elementów w ilości sztuk:								2		83,41					

ELEMENT:	SŁUP ŻELBETOWY SZH-2/7								rys. nr :	PAE-07					
Lp.	Nr pręta	ϕ [mm]	Stal		Długość [cm]	Sztuk	Masa Jedn. [kg]	1 szt. [kg]	Całkowita dla średnicy [kg] typ	6	8	10	12	14	16
1	001	12	A-IIIN	RB500W	121	4	0,888	1,07	@				4,30		
2	002	12	A-IIIN	RB500W	83	2	0,888	0,74	@				1,47		
3	003	6	A-0	StOS	90	3	0,222	0,20	¢	0,60					
RAZEM wg średnic [kg]										0,60	0,00	0,00	5,77	0,00	0,00
RAZEM [kg]										6,37					
Masa stali dla wszystkich elementów w ilości sztuk:								1		6,37					

ELEMENT:	SŁUP ŻELBETOWY SZH-2/8								rys. nr :	PAE-08					
Lp.	Nr pręta	ϕ [mm]	Stal		Długość [cm]	Sztuk	Masa Jedn. [kg]	1 szt. [kg]	Całkowita dla średnicy [kg] typ	6	8	10	12	14	16
1	001	12	A-IIIN	RB500W	82	2	0,888	0,73	@				1,46		
2	002	12	A-IIIN	RB500W	388	2	0,888	3,45	@				6,89		
3	003	12	A-IIIN	RB500W	305	2	0,888	2,71	@				5,42		
4	004	12	A-IIIN	RB500W	170	2	0,888	1,51	@				3,02		
5	005	6	A-0	StOS	90	22	0,222	0,20	¢	4,40					
RAZEM wg średnic [kg]										4,40	0,00	0,00	16,78	0,00	0,00
RAZEM [kg]										21,18					
Masa stali dla wszystkich elementów w ilości sztuk:								1		21,18					

ELEMENT:	SŁUP ŻELBETOWY SZH-2/9								rys. nr :	PAE-09					
Lp.	Nr pręta	ϕ [mm]	Stal		Długość [cm]	Sztuk	Masa Jedn. [kg]	1 szt. [kg]	Całkowita dla średnicy [kg] typ	6	8	10	12	14	16
1	001	12	A-IIIN	RB500W	456	2	0,888	4,05	@				8,10		
2	002	12	A-IIIN	RB500W	389	2	0,888	3,45	@				6,91		
3	003	6	A-0	StOS	124	23	0,222	0,28	¢	6,33					
RAZEM wg średnic [kg]										6,33	0,00	0,00	15,01	0,00	0,00
RAZEM [kg]										21,34					
Masa stali dla wszystkich elementów w ilości sztuk:								1		21,34					

ELEMENT:	SŁUP ŻELBETOWY SZH-2/10								rys. nr :	PAE-10					
Lp.	Nr pręta	ϕ [mm]	Stal		Długość [cm]	Sztuk	Masa Jedn. [kg]	1 szt. [kg]	Całkowita dla średnicy [kg] typ	6	8	10	12	14	16
1	001	12	A-IIIN	RB500W	125	4	0,888	1,11	@				4,44		
2	002	12	A-IIIN	RB500W	85	2	0,888	0,75	@				1,51		
3	003	6	A-0	StOS	90	3	0,222	0,20	¢	0,60					
RAZEM wg średnic [kg]										0,60	0,00	0,00	5,95	0,00	0,00
RAZEM [kg]										6,55					
Masa stali dla wszystkich elementów w ilości sztuk:								7		45,84					

ELEMENT:			SŁUP ŻELBETOWY SZH-2/11						rys. nr :	PAE-11					
Lp.	Nr pręta	ϕ [mm]	Stal		Długość [cm]	Sztuk	Masa Jedn. [kg]	1 szt. [kg]	Całkowita dla średnicy [kg] typ	6	8	10	12	14	16
1	001	12	A-IIIN	RB500W	126	4	0,888	1,12	@				4,48		
2	002	12	A-IIIN	RB500W	69	2	0,888	0,61	@				1,23		
3	003	6	A-0	StOS	90	2	0,222	0,20	¢	0,40					
RAZEM wg średnic [kg]										0,40	0,00	0,00	5,70	0,00	0,00
RAZEM [kg]									6,10						
Masa stali dla wszystkich elementów w ilości sztuk:								7	42,70						

ELEMENT:			SŁUP ŻELBETOWY SZH-2/12						rys. nr :	PAE-12					
Lp.	Nr pręta	ϕ [mm]	Stal		Długość [cm]	Sztuk	Masa Jedn. [kg]	1 szt. [kg]	Całkowita dla średnicy [kg] typ	6	8	10	12	14	16
1	001	16	A-IIIN	RB500W	249	2	1,580	3,93	@						7,87
2	002	16	A-IIIN	RB500W	355	2	1,580	5,61	@						11,22
3	003	6	A-0	StOS	90	21	0,222	0,20	¢	4,20					
RAZEM wg średnic [kg]										4,20	0,00	0,00	0,00	0,00	19,09
RAZEM [kg]									23,28						
Masa stali dla wszystkich elementów w ilości sztuk:								2	46,56						

ELEMENT:			SŁUP ŻELBETOWY SZH-2/13						rys. nr :	PAE-13					
Lp.	Nr pręta	ϕ [mm]	Stal		Długość [cm]	Sztuk	Masa Jedn. [kg]	1 szt. [kg]	Całkowita dla średnicy [kg] typ	6	8	10	12	14	16
1	001	12	A-IIIN	RB500W	311	4	0,888	2,76	@				11,05		
2	002	6	A-0	StOS	90	16	0,222	0,20	¢	3,20					
RAZEM wg średnic [kg]										3,20	0,00	0,00	11,05	0,00	0,00
RAZEM [kg]									14,24						
Masa stali dla wszystkich elementów w ilości sztuk:								1	14,24						

ELEMENT:			SŁUP ŻELBETOWY SZH-2/14						rys. nr :	PAE-14					
Lp.	Nr pręta	ϕ [mm]	Stal		Długość [cm]	Sztuk	Masa Jedn. [kg]	1 szt. [kg]	Całkowita dla średnicy [kg] typ	6	8	10	12	14	16
1	001	12	A-IIIN	RB500W	375	4	0,888	3,33	@				13,32		
2	002	6	A-0	StOS	114	19	0,222	0,25	¢	4,81					
RAZEM wg średnic [kg]										4,81	0,00	0,00	13,32	0,00	0,00
RAZEM [kg]									18,13						
Masa stali dla wszystkich elementów w ilości sztuk:								1	18,13						

ELEMENT:			SŁUP ŻELBETOWY SZH-2/15						rys. nr :	PAE-15					
Lp.	Nr pręta	ϕ [mm]	Stal		Długość [cm]	Sztuk	Masa Jedn. [kg]	1 szt. [kg]	Całkowita dla średnicy [kg] typ	6	8	10	12	14	16
1	001	12	A-IIIN	RB500W	354	4	0,888	3,14	@				12,57		
2	002	6	A-0	StOS	90	20	0,222	0,20	¢	4,00					
RAZEM wg średnic [kg]										4,00	0,00	0,00	12,57	0,00	0,00
RAZEM [kg]									16,57						
Masa stali dla wszystkich elementów w ilości sztuk:								1	16,57						

ELEMENT:	SŁUP ŻELBETOWY SZH-2/16								rys. nr :	PAE-16					
Lp.	Nr pręta	ϕ [mm]	Stal		Długość [cm]	Sztuk	Masa Jedn. [kg]	1 szt. [kg]	Całkowita dla średnicy [kg] typ	6	8	10	12	14	16
1	001	12	A-IIIN	RB500W	435	4	0,888	3,86	@				15,45		
2	002	6	A-0	StOS	90	20	0,222	0,20	¢	4,00					
RAZEM wg średnic [kg]										4,00	0,00	0,00	15,45	0,00	0,00
RAZEM [kg]										19,45					
Masa stali dla wszystkich elementów w ilości sztuk:								1		19,45					

ELEMENT:	SŁUP ŻELBETOWY SZH-2/17								rys. nr :	PAE-17					
Lp.	Nr pręta	ϕ [mm]	Stal		Długość [cm]	Sztuk	Masa Jedn. [kg]	1 szt. [kg]	Całkowita dla średnicy [kg] typ	6	8	10	12	14	16
1	001	12	A-IIIN	RB500W	122	3	0,888	1,08	@				3,25		
2	002	12	A-IIIN	RB500W	387	3	0,888	3,44	@				10,31		
3	003	12	A-IIIN	RB500W	305	3	0,888	2,71	@				8,13		
4	004	12	A-IIIN	RB500W	170	2	0,888	1,51	@				3,02		
5	005	6	A-0	StOS	90	23	0,222	0,20	¢	4,60					
6	006	12	A-IIIN	RB500W	76	3	0,888	0,67	@				2,02		
RAZEM wg średnic [kg]										4,60	0,00	0,00	26,73	0,00	0,00
RAZEM [kg]										31,32					
Masa stali dla wszystkich elementów w ilości sztuk:								1		31,32					

ELEMENT:	SŁUP ŻELBETOWY SZH-2/18								rys. nr :	PAE-18					
Lp.	Nr pręta	ϕ [mm]	Stal		Długość [cm]	Sztuk	Masa Jedn. [kg]	1 szt. [kg]	Całkowita dla średnicy [kg] typ	6	8	10	12	14	16
1	001	16	A-IIIN	RB500W	316	4	1,580	4,99	@						19,97
2	002	6	A-0	StOS	90	21	0,222	0,20	¢	4,20					
RAZEM wg średnic [kg]										4,20	0,00	0,00	0,00	0,00	19,97
RAZEM [kg]										24,17					
Masa stali dla wszystkich elementów w ilości sztuk:								2		48,33					

ELEMENT:	SŁUP ŻELBETOWY SZH-2/19								rys. nr :	PAE-19					
Lp.	Nr pręta	ϕ [mm]	Stal		Długość [cm]	Sztuk	Masa Jedn. [kg]	1 szt. [kg]	Całkowita dla średnicy [kg] typ	6	8	10	12	14	16
1	001	12	A-IIIN	RB500W	126	4	0,888	1,12	@				4,48		
2	002	12	A-IIIN	RB500W	69	2	0,888	0,61	@				1,23		
3	003	6	A-0	StOS	90	2	0,222	0,20	¢	0,40					
RAZEM wg średnic [kg]										0,40	0,00	0,00	5,70	0,00	0,00
RAZEM [kg]										6,10					
Masa stali dla wszystkich elementów w ilości sztuk:								6		36,60					

ELEMENT:	SŁUP ŻELBETOWY SZH-2/20								rys. nr :	PAE-20					
Lp.	Nr pręta	ϕ [mm]	Stal		Długość [cm]	Sztuk	Masa Jedn. [kg]	1 szt. [kg]	Całkowita dla średnicy [kg] typ	6	8	10	12	14	16
1	001	12	A-IIIN	RB500W	352	2	0,888	3,13	@				6,25		
2	002	12	A-IIIN	RB500W	419	2	0,888	3,72	@				7,44		
3	003	6	A-0	StOS	90	20	0,222	0,20	¢	4,00					
RAZEM wg średnic [kg]										4,00	0,00	0,00	13,69	0,00	0,00
RAZEM [kg]										17,69					
Masa stali dla wszystkich elementów w ilości sztuk:								1		17,69					

ELEMENT:	SŁUP ŻELBETOWY SZH-2/21								rys. nr :	PAE-21					
Lp.	Nr pręta	ϕ [mm]	Stal		Długość [cm]	Sztuk	Masa Jedn. [kg]	Masa 1 szt. [kg]	Całkowita dla średnicy [kg] typ	6	8	10	12	14	16
1	001	12	A-IIIN	RB500W	305	4	0,888	2,71	@				10,83		
2	002	6	A-0	StOS	90	16	0,222	0,20	¢	3,20					
3	003	12	A-IIIN	RB500W	152	2	0,888	1,35	@				2,70		
4	004	12	A-IIIN	RB500W	152	2	0,888	1,35	@				2,70		
RAZEM wg średnic [kg]										3,20	0,00	0,00	16,23	0,00	0,00
RAZEM [kg]									19,43						
Masa stali dla wszystkich elementów w ilości sztuk:								1	19,43						

ELEMENT:	SŁUP ŻELBETOWY SZH-2/22								rys. nr :	PAE-22					
Lp.	Nr pręta	ϕ [mm]	Stal		Długość [cm]	Sztuk	Masa Jedn. [kg]	Masa 1 szt. [kg]	Całkowita dla średnicy [kg] typ	6	8	10	12	14	16
1	001	12	A-IIIN	RB500W	305	4	0,888	2,71	@				10,83		
2	002	6	A-0	StOS	90	16	0,222	0,20	¢	3,20					
3	003	12	A-IIIN	RB500W	152	2	0,888	1,35	@				2,70		
4	004	12	A-IIIN	RB500W	152	2	0,888	1,35	@				2,70		
RAZEM wg średnic [kg]										3,20	0,00	0,00	16,23	0,00	0,00
RAZEM [kg]									19,43						
Masa stali dla wszystkich elementów w ilości sztuk:								1	19,43						

ELEMENT:	SŁUP ŻELBETOWY SZH-2/23; SZH-2/23a								rys. nr :	PAE-23					
Lp.	Nr pręta	ϕ [mm]	Stal		Długość [cm]	Sztuk	Masa Jedn. [kg]	Masa 1 szt. [kg]	Całkowita dla średnicy [kg] typ	6	8	10	12	14	16
1	001	12	A-IIIN	RB500W	313	4	0,888	2,78	@				11,12		
2	002	12	A-IIIN	RB500W	100	4	0,888	0,89	@				3,55		
3	003	6	A-0	StOS	90	16	0,222	0,20	¢	3,20					
RAZEM wg średnic [kg]										3,20	0,00	0,00	14,67	0,00	0,00
RAZEM [kg]									17,87						
Masa stali dla wszystkich elementów w ilości sztuk:								3	53,60						

ELEMENT:	SŁUP ŻELBETOWY SZH-2/24								rys. nr :	PAE-24					
Lp.	Nr pręta	ϕ [mm]	Stal		Długość [cm]	Sztuk	Masa Jedn. [kg]	Masa 1 szt. [kg]	Całkowita dla średnicy [kg] typ	6	8	10	12	14	16
1	001	12	A-IIIN	RB500W	305	4	0,888	2,71	@				10,83		
2	002	6	A-0	StOS	90	15	0,222	0,20	¢	3,00					
3	003	12	A-IIIN	RB500W	152	2	0,888	1,35	@				2,70		
4	004	12	A-IIIN	RB500W	152	2	0,888	1,35	@				2,70		
RAZEM wg średnic [kg]										3,00	0,00	0,00	16,23	0,00	0,00
RAZEM [kg]									19,23						
Masa stali dla wszystkich elementów w ilości sztuk:								2	38,46						

ELEMENT:	BELKA ŻELBETOWA BZH-2/1								rys. nr :	PAE-25					
Lp.	Nr pręta	ϕ [mm]	Stal		Długość [cm]	Sztuk	Masa Jedn. [kg]	Masa 1 szt. [kg]	Całkowita dla średnicy [kg] typ	6	8	10	12	14	16
1	001	12	A-IIIN	RB500W	220	2	0,888	1,95	@				3,91		
2	002	16	A-IIIN	RB500W	195	2	1,580	3,08	@						6,16
3	003	6	A-0	StOS	90	15	0,222	0,20	¢	3,00					
RAZEM wg średnic [kg]										3,00	0,00	0,00	3,91	0,00	6,16
RAZEM [kg]									13,07						
Masa stali dla wszystkich elementów w ilości sztuk:								12	156,79						

ELEMENT:	BELKA ŻELBETOWA BZH-2/2								rys. nr :	PAE-26					
Lp.	Nr pręta	ϕ [mm]	Stal		Długość [cm]	Sztuk	Masa Jedn. [kg]	1 szt. [kg]	Całkowita dla średnicy [kg] typ	6	8	10	12	14	16
1	001	12	A-IIIN	RB500W	190	2	0,888	1,69	@				3,37		
2	002	12	A-IIIN	RB500W	165	2	0,888	1,47	@				2,93		
3	003	6	A-0	StOS	90	12	0,222	0,20	¢	2,40					
RAZEM wg średnic [kg]										2,40	0,00	0,00	6,30	0,00	0,00
RAZEM [kg]										8,70					
Masa stali dla wszystkich elementów w ilości sztuk:								4		34,81					

ELEMENT:	BELKA ŻELBETOWA BZH-2/3								rys. nr :	PAE-27					
Lp.	Nr pręta	ϕ [mm]	Stal		Długość [cm]	Sztuk	Masa Jedn. [kg]	1 szt. [kg]	Całkowita dla średnicy [kg] typ	6	8	10	12	14	16
1	001	12	A-IIIN	RB500W	218	2	0,888	1,94	@				3,87		
2	002	12	A-IIIN	RB500W	195	2	0,888	1,73	@				3,46		
3	003	6	A-0	StOS	90	15	0,222	0,20	¢	3,00					
RAZEM wg średnic [kg]										3,00	0,00	0,00	7,33	0,00	0,00
RAZEM [kg]										10,33					
Masa stali dla wszystkich elementów w ilości sztuk:								1		10,33					

ELEMENT:	BELKA ŻELBETOWA BZH-2/4								rys. nr :	PAE-28					
Lp.	Nr pręta	ϕ [mm]	Stal		Długość [cm]	Sztuk	Masa Jedn. [kg]	1 szt. [kg]	Całkowita dla średnicy [kg] typ	6	8	10	12	16	20
1	001	16	A-IIIN	RB500W	448	2	1,580	7,08	@					14,16	
2	002	20	A-IIIN	RB500W	405	3	2,470	10,00	@						30,01
3	003	6	A-0	StOS	114	35	0,222	0,25	¢	8,86					
RAZEM wg średnic [kg]										8,86	0,00	0,00	0,00	14,16	30,01
RAZEM [kg]										53,03					
Masa stali dla wszystkich elementów w ilości sztuk:								1		53,03					

ELEMENT:	BELKA ŻELBETOWA BZH-2/5								rys. nr :	PAE-29					
Lp.	Nr pręta	ϕ [mm]	Stal		Długość [cm]	Sztuk	Masa Jedn. [kg]	1 szt. [kg]	Całkowita dla średnicy [kg] typ	6	8	10	12	14	16
1	001	12	A-IIIN	RB500W	193	2	0,888	1,71	@				3,43		
2	002	12	A-IIIN	RB500W	145	2	0,888	1,29	@				2,58		
3	003	6	A-0	StOS	112	8	0,222	0,25	¢	1,99					
RAZEM wg średnic [kg]										1,99	0,00	0,00	6,00	0,00	0,00
RAZEM [kg]										7,99					
Masa stali dla wszystkich elementów w ilości sztuk:								1		7,99					

ELEMENT:	BELKA ŻELBETOWA BZH-2/6								rys. nr :	PAE-30					
Lp.	Nr pręta	ϕ [mm]	Stal		Długość [cm]	Sztuk	Masa Jedn. [kg]	1 szt. [kg]	Całkowita dla średnicy [kg] typ	6	8	10	12	14	16
1	001	12	A-IIIN	RB500W	220	2	0,888	1,95	@				3,91		
2	002	12	A-IIIN	RB500W	195	2	0,888	1,73	@				3,46		
3	003	6	A-0	StOS	90	15	0,222	0,20	¢	3,00					
RAZEM wg średnic [kg]										3,00	0,00	0,00	7,37	0,00	0,00
RAZEM [kg]										10,37					
Masa stali dla wszystkich elementów w ilości sztuk:								2		20,73					

ELEMENT:	BELKA ŻELBETOWA BZH-2/7								rys. nr :	PAE-31					
Lp.	Nr pręta	ϕ [mm]	Stal		Długość [cm]	Sztuk	Masa Jedn. [kg]	Masa 1 szt. [kg]	Całkowita dla średnicy [kg] typ	6	8	10	12	14	16
1	001	12	A-IIIN	RB500W	210	2	0,888	1,86	@				3,73		
2	002	12	A-IIIN	RB500W	185	2	0,888	1,64	@				3,29		
3	003	6	A-0	StOS	90	13	0,222	0,20	¢	2,60					
RAZEM wg średnic [kg]										2,60	0,00	0,00	7,02	0,00	0,00
RAZEM [kg]										9,61					
Masa stali dla wszystkich elementów w ilości sztuk:								1		9,61					

ELEMENT:	BELKA ŻELBETOWA BZH-2/8								rys. nr :	PAE-32					
Lp.	Nr pręta	ϕ [mm]	Stal		Długość [cm]	Sztuk	Masa Jedn. [kg]	Masa 1 szt. [kg]	Całkowita dla średnicy [kg] typ	6	8	10	12	14	16
1	001	12	A-IIIN	RB500W	160	2	0,888	1,42	@				2,84		
2	002	12	A-IIIN	RB500W	135	2	0,888	1,20	@				2,40		
3	003	6	A-0	StOS	90	9	0,222	0,20	¢	1,80					
RAZEM wg średnic [kg]										1,80	0,00	0,00	5,24	0,00	0,00
RAZEM [kg]										7,04					
Masa stali dla wszystkich elementów w ilości sztuk:								1		7,04					

ELEMENT:	BELKA ŻELBETOWA BZH-2/9								rys. nr :	PAE-33					
Lp.	Nr pręta	ϕ [mm]	Stal		Długość [cm]	Sztuk	Masa Jedn. [kg]	Masa 1 szt. [kg]	Całkowita dla średnicy [kg] typ	6	8	10	12	14	16
1	001	12	A-IIIN	RB500W	325	2	0,888	2,89	@				5,77		
2	002	16	A-IIIN	RB500W	255	3	1,580	4,03	@						12,09
3	003	6	A-0	StOS	132	14	0,222	0,29	¢	4,10					
RAZEM wg średnic [kg]										4,10	0,00	0,00	5,77	0,00	12,09
RAZEM [kg]										21,96					
Masa stali dla wszystkich elementów w ilości sztuk:								1		21,96					

ELEMENT:	BELKA ŻELBETOWA BZH-2/10								rys. nr :	PAE-34					
Lp.	Nr pręta	ϕ [mm]	Stal		Długość [cm]	Sztuk	Masa Jedn. [kg]	Masa 1 szt. [kg]	Całkowita dla średnicy [kg] typ	6	8	10	12	14	16
1	001	12	A-IIIN	RB500W	513	2	0,888	4,56	@				9,11		
2	002	12	A-IIIN	RB500W	450	2	0,888	4,00	@				7,99		
3	003	6	A-0	StOS	128	22	0,222	0,28	¢	6,25					
RAZEM wg średnic [kg]										6,25	0,00	0,00	17,10	0,00	0,00
RAZEM [kg]										23,35					
Masa stali dla wszystkich elementów w ilości sztuk:								1		23,35					

ELEMENT:	BELKA ŻELBETOWA BZH-2/11								rys. nr :	PAE-35					
Lp.	Nr pręta	ϕ [mm]	Stal		Długość [cm]	Sztuk	Masa Jedn. [kg]	Masa 1 szt. [kg]	Całkowita dla średnicy [kg] typ	6	8	10	12	14	16
1	001	12	A-IIIN	RB500W	513	2	0,888	4,56	@				9,11		
2	002	16	A-IIIN	RB500W	245	2	1,580	3,87	@						7,74
3	003	6	A-0	StOS	132	11	0,222	0,29	¢	3,22					
RAZEM wg średnic [kg]										3,22	0,00	0,00	9,11	0,00	7,74
RAZEM [kg]										20,08					
Masa stali dla wszystkich elementów w ilości sztuk:								1		20,08					

ELEMENT:	BELKA ŻELBETOWA BZH -2/14								rys. nr :	PAE-36					
Lp.	Nr pręta	ϕ [mm]	Stal		Długość [cm]	Sztuk	Masa Jedn. [kg]	1 szt. [kg]	Całkowita dla średnicy [kg] typ	6	8	10	12	14	16
1	001	12	A-IIIN	RB500W	217	2	0,888	1,93	@				3,85		
2	002	12	A-IIIN	RB500W	190	2	0,888	1,69	@				3,37		
3	003	6	A-0	StOS	90	15	0,222	0,20	¢	3,00					
RAZEM wg średnic [kg]										3,00	0,00	0,00	7,23	0,00	0,00
RAZEM [kg]										10,23					
Masa stali dla wszystkich elementów w ilości sztuk:								1		10,23					

ELEMENT:	BELKA ŻELBETOWA BZH-2/15								rys. nr :	PAE-37					
Lp.	Nr pręta	ϕ [mm]	Stal		Długość [cm]	Sztuk	Masa Jedn. [kg]	1 szt. [kg]	Całkowita dla średnicy [kg] typ	6	8	10	12	14	16
1	001	12	A-IIIN	RB500W	203	2	0,888	1,80	@				3,61		
2	002	12	A-IIIN	RB500W	175	2	0,888	1,55	@				3,11		
3	003	6	A-0	StOS	90	15	0,222	0,20	¢	3,00					
RAZEM wg średnic [kg]										3,00	0,00	0,00	6,71	0,00	0,00
RAZEM [kg]										9,71					
Masa stali dla wszystkich elementów w ilości sztuk:								1		9,71					

ELEMENT:	TARCZA ŻELBETOWA TZH-2/1								rys. nr :	PAE-38					
Lp.	Nr pręta	ϕ [mm]	Stal		Długość [cm]	Sztuk	Masa Jedn. [kg]	1 szt. [kg]	Całkowita dla średnicy [kg] typ	6	8	10	12	14	16
1	001	12	A-IIIN	RB500W	820	2	0,888	7,28	@				14,56		
2	002	12	A-IIIN	RB500W	242	2	0,888	2,15	@				4,30		
3	003	12	A-IIIN	RB500W	185	2	0,888	1,64	@				3,29		
4	004	12	A-IIIN	RB500W	780	6	0,888	6,93	@				41,56		
5	005	6	A-0	StOS	218	40	0,222	0,48	¢	19,36					
6	006	6	A-0	StOS	196	2	0,222	0,44	¢	0,87					
RAZEM wg średnic [kg]										20,23	0,00	0,00	63,71	0,00	0,00
RAZEM [kg]										83,93					
Masa stali dla wszystkich elementów w ilości sztuk:								1		83,93					

ELEMENT:	WIENIEC ŻELBETOWY WZH-2/1								rys. nr :	PAE-39					
Lp.	Nr pręta	ϕ [mm]	Stal		Długość [cm]	Sztuk	Masa Jedn. [kg]	1 szt. [kg]	Całkowita dla średnicy [kg] typ	6	8	10	12	14	16
1	001	12	A-IIIN	RB500W	7845	8	0,888	69,66	@				557,31		
2	002	6	A-0	StOS	116	287	0,222	0,26	¢	73,91					
3	003	6	A-0	StOS	78	287	0,222	0,17	¢	49,70					
RAZEM wg średnic [kg]										123,61	0,00	0,00	557,31	0,00	0,00
RAZEM [kg]										680,91					
Masa stali dla wszystkich elementów w ilości sztuk:								1		680,91					

ELEMENT:	WIENIEC ŻELBETOWY WZH-2/2								rys. nr :	PAE-40					
Lp.	Nr pręta	ϕ [mm]	Stal		Długość [cm]	Sztuk	Masa Jedn. [kg]	1 szt. [kg]	Całkowita dla średnicy [kg] typ	6	8	10	12	14	16
1	001	12	A-IIIN	RB500W	7340	4	0,888	65,18	@				260,72		
2	002	6	A-0	StOS	132	268	0,222	0,29	¢	78,53					
RAZEM wg średnic [kg]										78,53	0,00	0,00	260,72	0,00	0,00
RAZEM [kg]										339,25					
Masa stali dla wszystkich elementów w ilości sztuk:								1		339,25					

ELEMENT:	WIENIEC ŻELBETOWY WZH-2/3								rys. nr :	PAE-41					
Lp.	Nr pręta	ϕ [mm]	Stal		Długość [cm]	Sztuk	Masa Jedn. [kg]	1 szt. [kg]	Całkowita dla średnicy [kg]						
									typ	6	8	10	12	14	16
1	001	12	A-IIIN	RB500W	3585	4	0,888	31,83	@				127,34		
2	002	6	A-0	StOS	78	132	0,222	0,17	¢	22,86					
RAZEM wg średnic [kg]										22,86	0,00	0,00	127,34	0,00	0,00
RAZEM [kg]										150,20					
Masa stali dla wszystkich elementów w ilości sztuk:								1		150,20					

ELEMENT:	WIENIEC ŻELBETOWY WZH-2/4								rys. nr :	PAE-42					
Lp.	Nr pręta	ϕ [mm]	Stal		Długość [cm]	Sztuk	Masa Jedn. [kg]	1 szt. [kg]	Całkowita dla średnicy [kg]						
									typ	6	8	10	12	14	16
1	001	12	A-IIIN	RB500W	5555	4	0,888	49,33	@				197,31		
2	002	6	A-0	StOS	78	203	0,222	0,17	¢	35,15					
RAZEM wg średnic [kg]										35,15	0,00	0,00	197,31	0,00	0,00
RAZEM [kg]										232,47					
Masa stali dla wszystkich elementów w ilości sztuk:								1		232,47					

ELEMENT:	WIENIEC ŻELBETOWY WZH-2/5								rys. nr :	PAE-43					
Lp.	Nr pręta	ϕ [mm]	Stal		Długość [cm]	Sztuk	Masa Jedn. [kg]	1 szt. [kg]	Całkowita dla średnicy [kg]						
									typ	6	8	10	12	14	16
1	001	12	A-IIIN	RB500W	4210	4	0,888	37,38	@				149,54		
2	002	6	A-0	StOS	86	154	0,222	0,19	¢	29,40					
RAZEM wg średnic [kg]										29,40	0,00	0,00	149,54	0,00	0,00
RAZEM [kg]										178,94					
Masa stali dla wszystkich elementów w ilości sztuk:								1		178,94					

ELEMENT:	WIENIEC ŻELBETOWY WZH-2/6								rys. nr :	PAE-44					
Lp.	Nr pręta	ϕ [mm]	Stal		Długość [cm]	Sztuk	Masa Jedn. [kg]	1 szt. [kg]	Całkowita dla średnicy [kg]						
									typ	6	8	10	12	14	16
1	001	16	A-IIIN	RB500W	715	4	1,580	11,30	@						45,19
2	002	6	A-0	StOS	82	45	0,222	0,18	¢	8,19					
RAZEM wg średnic [kg]										8,19	0,00	0,00	0,00	0,00	45,19
RAZEM [kg]										53,38					
Masa stali dla wszystkich elementów w ilości sztuk:								1		53,38					

Zestawienie do rysunku	Element	Lp.	Pozycja	Profil	Długość [mm]	Sztuk	Masa [kg]			Materiał	Uwagi
							1 mb [kg/m]	1 szt [kg]	Całkowita [kg]		
PAF-06	RUSZT STALOWY RSH-1	1	1	IPE270	7725	2	36,10	278,9	557,7	St3S	---
		2	2	IPE270	1988	2	36,10	71,8	143,5	St3S	---
		3	3	Rk80x4	444	3	9,22	4,1	12,3	St3S	---
		4	4	Rk80x4	415	2	9,22	3,8	7,7	St3S	---
		5	5	Rk80x4	386	3	9,22	3,6	10,7	St3S	---
		6	6	Rk80x4	2020	4	9,22	18,6	74,5	St3S	---
		7	A	bl. 1,5x603	1860	1	7,10	13,2	13,2	S320GD	---
		8	B	bl. 1,5x160	1863	1	1,88	3,5	3,5	S320GD	---
		9	C	bl. 1,5x600	1857	1	7,07	13,1	13,1	S320GD	---
		10	D	bl. 1,5x160	1857	1	1,88	3,5	3,5	S320GD	---
		11	E	bl. 1,5x540	1857	1	6,36	11,8	11,8	S320GD	---
		12	F	bl. 1,5x160	1857	1	1,88	3,5	3,5	S320GD	---
		13	G	bl. 1,5x603	1860	1	7,10	13,2	13,2	S320GD	---
		14	H	bl. 1,5x160	1863	1	1,88	3,5	3,5	S320GD	---
		Masa całkowita							871,7		
		Dodatek na spoiny 1.8%							15,7		
		Razem							887,44		
		Masa wszystkich elementów w ilości sztuk:						**4**	**3549,7**	kg	

Zestawienie do rysunku	Element	Lp.	Pozycja	Profil	Długość [mm]	Sztuk	Masa [kg]			Materiał	Uwagi
							1 mb [kg/m]	1 szt [kg]	Całkowita [kg]		
PAF-09	RUSZT STALOWY RSH-2	1	1	IPE270	7725	2	36,10	278,9	557,7	St3S	---
		2	2	IPE270	1988	2	36,10	71,8	143,5	St3S	---
		3	3	Rk80x4	444	3	9,22	4,1	12,3	St3S	---
		4	4	Rk80x4	415	2	9,22	3,8	7,7	St3S	---
		5	5	Rk80x4	386	3	9,22	3,6	10,7	St3S	---
		6	6	Rk80x4	2020	4	9,22	18,6	74,5	St3S	---
		7	A	bl. 1,5x603	1860	1	7,10	13,2	13,2	S320GD	---
		8	B	bl. 1,5x160	1863	1	1,88	3,5	3,5	S320GD	---
		9	C	bl. 1,5x600	1857	1	7,07	13,1	13,1	S320GD	---
		10	D	bl. 1,5x160	1857	1	1,88	3,5	3,5	S320GD	---
		11	E	bl. 1,5x540	1857	1	6,36	11,8	11,8	S320GD	---
		12	F	bl. 1,5x160	1857	1	1,88	3,5	3,5	S320GD	---
		13	G	bl. 1,5x603	1860	1	7,10	13,2	13,2	S320GD	---
		14	H	bl. 1,5x160	1863	1	1,88	3,5	3,5	S320GD	---
		Masa całkowita							871,7		
		Dodatek na spoiny 1.8%							15,7		
		Razem							887,44		
		Masa wszystkich elementów w ilości sztuk:						2	**1774,9**	kg	

Zestawienie do rysunku	Element	Lp.	Pozycja	Profil	Długość [mm]	Sztuk	Masa [kg]			Materiał	Uwagi
							1 mb [kg/m]	1 szt [kg]	Całkowita [kg]		
PAF-15	RUSZT	1	1	HE450A	9540	1	139,73	1333,0	1333,0	18G2A	---
	RSH-2/1	2	2	ϕ12	624	20	0.89	0.6	11.1	A-IIIN RB500 W	---
		Masa całkowita							1344,1		
		Dodatek na spoiny 1.8%							24,2		
		Razem							1368,30		
		Masa wszystkich elementów w ilości sztuk:						2	2736,6	kg	

Zestawienie do rysunku	Element	Lp.	Pozycja	Profil	Długość [mm]	Sztuk	Masa [kg]			Materiał	Uwagi
							1 mb [kg/m]	1 szt [kg]	Całkowita [kg]		
PAF-16	RUSZT STALOWY RSH-3	1	1	IPE270	5400	2	36,10	194,9	389,9	St3S	---
		2	2	IPE270	928	4	36,10	33,5	134,0	St3S	---
		3	3	bl.10x135	270	1	10,60	2,9	2,9	St3S	---
		Masa całkowita							526,7		
		Dodatek na spoiny 1.8%							9,5		
		Razem							536,23		
		Masa wszystkich elementów w ilości sztuk:						1	536,2	kg	

Zestawienie do rysunku	Element	Lp.	Pozycja	Profil	Długość [mm]	Sztuk	Masa [kg]			Materiał	Uwagi
							1 mb [kg/m]	1 szt [kg]	Całkowita [kg]		
PAF-18	RUSZT STALOWY RSH-4	1	1	IPE270	5940	2	36,10	214,4	428,9	St3S	---
		2	2	IPE270	928	2	36,10	33,5	67,0	St3S	---
		3	3	bl.10x135	270	2	10,60	2,9	5,7	St3S	---
		Masa całkowita							501,6		
		Dodatek na spoiny 1.8%							9,0		
		Razem							510,62		
		Masa wszystkich elementów w ilości sztuk:						1	**510,6**	kg	

Zestawienie do rysunku	Element	Lp.	Pozycja	Profil	Długość [mm]	Sztuk	Masa [kg]			Materiał	Uwagi
							1 mb [kg/m]	1 szt [kg]	Całkowita [kg]		
PAF-20	RUSZT STALOWY RSH-5	1	1	IPE270	5400	2	36,10	194,9	389,9	St3S	---
		2	2	IPE270	928	1	36,10	33,5	33,5	St3S	---
		3	3	bl.10x135	270	1	10,60	2,9	2,9	St3S	---
		Masa całkowita							426,2		
		Dodatek na spoiny 1.8%							7,7		
		Razem							433,91		
		Masa wszystkich elementów w ilości sztuk:						1	**433,9**	kg	

ELEMENT:	WYLEWKA WH-1/1								rys. nr :	PAF-01					
Lp.	Nr pręta	ϕ [mm]	Stal		Długość [cm]	Sztuk	Masa Jedn. [kg]	1 szt. [kg]	typ	Całkowita dla średnicy [kg] 6	8	10	12	14	16
1	001	16	A-IIIN	RB500W	850	3	1,580	13,43	@						40,29
2	002	12	A-IIIN	RB500W	116	4	0,888	1,03	@				4,12		
3	003	8	A-III	34GS	110	41	0,395	0,43	#		17,81				
4	101	12	A-IIIN	RB500W	850	2	0,888	7,55	@				15,10		
RAZEM wg średnic [kg]										0,00	17,81	0,00	19,22	0,00	40,29
RAZEM [kg]										77,32					
Masa stali dla wszystkich elementów w ilości sztuk:								1		77,32					

ELEMENT:	WYLEWKA WH-1/2 i WH-1/5								rys. nr :	PAF-02					
Lp.	Nr pręta	ϕ [mm]	Stal		Długość [cm]	Sztuk	Masa Jedn. [kg]	1 szt. [kg]	typ	Całkowita dla średnicy [kg] 6	8	10	12	14	16
1	001	12	A-IIIN	RB500W	775	7	0,888	6,88	@				48,17		
2	002	12	A-IIIN	RB500W	845	10	0,888	7,50	@				75,04		
3	003	12	A-IIIN	RB500W	165	4	0,888	1,47	@				5,86		
4	004	8	A-III	34GS	166	162	0,395	0,66	#		106,22				
5	101	12	A-IIIN	RB500W	1200	4	0,888	10,66	@				42,62		
6	102	12	A-IIIN	RB500W	485	4	0,888	4,31	@				17,23		
7	103	16	A-IIIN	RB500W	280	6	1,580	4,42	@						26,54
8	104	12	A-IIIN	RB500W	165	4	0,888	1,47	@				5,86		
RAZEM wg średnic [kg]										0,00	106,22	0,00	194,78	0,00	26,54
RAZEM [kg]										327,55					
Masa stali dla wszystkich elementów w ilości sztuk:								1		327,55					

ELEMENT:	WYLEWKA WH-1/3 i WH-1/6								rys. nr :	PAF-03					
Lp.	Nr pręta	ϕ [mm]	Stal		Długość [cm]	Sztuk	Masa Jedn. [kg]	1 szt. [kg]	typ	Całkowita dla średnicy [kg] 6	8	10	12	14	16
1	001	12	A-IIIN	RB500W	765	10	0,888	6,79	@				67,93		
2	002	12	A-IIIN	RB500W	710	7	0,888	6,30	@				44,13		
3	004	8	A-III	34GS	206	99	0,395	0,81	#		80,56				
4	005	8	A-III	34GS	226	33	0,395	0,89	#		29,46				
5	101	16	A-IIIN	RB500W	1200	4	1,580	18,96	@						75,84
6	102	16	A-IIIN	RB500W	320	4	1,580	5,06	@						20,22
7	103	16	A-IIIN	RB500W	320	4	1,580	5,06	@						20,22
8	104	16	A-IIIN	RB500W	765	1	1,580	12,09	@						12,09
RAZEM wg średnic [kg]										0,00	110,02	0,00	112,07	0,00	128,38
RAZEM [kg]										350,46					
Masa stali dla wszystkich elementów w ilości sztuk:								1		350,46					

ELEMENT:	WYLEWKA WH-1/4								rys. nr :	PAF-04					
Lp.	Nr pręta	ϕ [mm]	Stal		Długość [cm]	Sztuk	Masa Jedn. [kg]	1 szt. [kg]	typ	Całkowita dla średnicy [kg] 6	8	10	12	14	16
1	001	10	A-IIIN	RB500W	645	20	0,617	3,98	@			79,59			
2	002	10	A-IIIN	RB500W	402	21	0,617	2,48	@			52,09			
3	003	10	A-IIIN	RB500W	645	22	0,617	3,98	@			87,55			
4	004	10	A-IIIN	RB500W	247	15	0,617	1,52	@			22,86			
5	005	8	A-IIIN	RB500W	112	19	0,395	0,44	@		8,41				
6	006	12	A-IIIN	RB500W	136	2	0,888	1,21	@				2,42		
7	007	10	A-IIIN	RB500W	240	2	0,617	1,48	@			2,96			
8	101	10	A-IIIN	RB500W	645	15	0,617	3,98	@			59,69			
9	102	10	A-IIIN	RB500W	330	21	0,617	2,04	@			42,76			
10	103	10	A-IIIN	RB500W	140	5	0,617	0,86	@			4,32			
11	104	10	A-IIIN	RB500W	100	4	0,617	0,62	@			2,47			
12	105	10	A-IIIN	RB500W	175	15	0,617	1,08	@			16,20			
13	106	12	A-IIIN	RB500W	136	2	0,888	1,21	@				2,42		
14	107	10	A-IIIN	RB500W	645	16	0,617	3,98	@			63,67			
15	108	10	A-IIIN	RB500W	190	5	0,617	1,17	@			5,86			
16	109	10	A-IIIN	RB500W	240	2	0,617	1,48	@			2,96			
RAZEM wg średnic [kg]										0,00	8,41	442,99	4,83	0,00	0,00
RAZEM [kg]										456,22					
Masa stali dla wszystkich elementów w ilości sztuk:								1		456,22					

ELEMENT:	WYLEWKA WH-1/7								rys. nr :	PAF-05					
Lp.	Nr pręta	ϕ [mm]	Stal		Długość [cm]	Sztuk	Masa Jedn. [kg]	Masa 1 szt. [kg]	Całkowita dla średnicy [kg] typ	6	8	10	12	14	16
1	001	12	A-IIIN	RB500W	780	7	0,888	6,93	@				48,48		
2	002	16	A-IIIN	RB500W	780	7	1,580	12,32	@						86,27
3	003	8	A-III	34GS	120	76	0,395	0,47	#		36,02				
RAZEM wg średnic [kg]										0,00	36,02	0,00	48,48	0,00	86,27
RAZEM [kg]										170,78					
Masa stali dla wszystkich elementów w ilości sztuk:								1		170,78					

ELEMENT:	WYLEWKA WH-1/8 i WH-1/9								rys. nr :	PAF-07					
Lp.	Nr pręta	ϕ [mm]	Stal		Długość [cm]	Sztuk	Masa Jedn. [kg]	Masa 1 szt. [kg]	Całkowita dla średnicy [kg] typ	6	8	10	12	14	16
1	001	6	A-IIIN	RB500W	195	45	0,222	0,43	@	19,48					
2	002	6	A-IIIN	RB500W	290	17	0,222	0,64	@	10,94					
3	003	6	A-IIIN	RB500W	275	17	0,222	0,61	@	10,38					
4	004	12	A-IIIN	RB500W	100	4	0,888	0,89	@				3,55		
5	101	6	A-IIIN	RB500W	195	45	0,222	0,43	@	19,48					
6	102	6	A-IIIN	RB500W	290	17	0,222	0,64	@	10,94					
7	103	6	A-IIIN	RB500W	275	17	0,222	0,61	@	10,38					
8	104	12	A-IIIN	RB500W	100	4	0,888	0,89	@				3,55		
RAZEM wg średnic [kg]										81,61	0,00	0,00	7,10	0,00	0,00
RAZEM [kg]										88,71					
Masa stali dla wszystkich elementów w ilości sztuk:								4		354,84					

ELEMENT:	WYLEWKA WH-1/10								rys. nr :	PAF-08					
Lp.	Nr pręta	ϕ [mm]	Stal		Długość [cm]	Sztuk	Masa Jedn. [kg]	Masa 1 szt. [kg]	Całkowita dla średnicy [kg] typ	6	8	10	12	14	20
1	001	20	A-IIIN	RB500W	780	11	2,470	19,27	@						211,93
2	002	12	A-IIIN	RB500W	780	2	0,888	6,93	@				13,85		
3	003	8	A-III	34GS	194	88	0,395	0,77	#		67,43				
4	101	12	A-IIIN	RB500W	780	11	0,888	6,93	@				76,19		
5	102	12	A-IIIN	RB500W	780	2	0,888	6,93	@				13,85		
RAZEM wg średnic [kg]										0,00	67,43	0,00	103,90	0,00	211,93
RAZEM [kg]										383,26					
Masa stali dla wszystkich elementów w ilości sztuk:								1		383,26					

ELEMENT:	WYLEWKA WH-1/11, WH-1/11a i WH-1/12								rys. nr :	PAF-10					
Lp.	Nr pręta	ϕ [mm]	Stal		Długość [cm]	Sztuk	Masa Jedn. [kg]	Masa 1 szt. [kg]	Całkowita dla średnicy [kg] typ	6	8	10	12	14	16
1	001	6	A-IIIN	RB500W	195	38	0,222	0,43	@	16,45					
2	002	6	A-IIIN	RB500W	440	19	0,222	0,98	@	18,56					
3	003	12	A-IIIN	RB500W	100	2	0,888	0,89	@				1,78		
4	101	6	A-IIIN	RB500W	195	45	0,222	0,43	@	19,48					
5	102	6	A-IIIN	RB500W	440	19	0,222	0,98	@	18,56					
6	103	12	A-IIIN	RB500W	100	2	0,888	0,89	@				1,78		
7	201	6	A-IIIN	RB500W	195	45	0,222	0,43	@	19,48					
8	202	6	A-IIIN	RB500W	440	19	0,222	0,98	@	18,56					
9	203	12	A-IIIN	RB500W	100	2	0,888	0,89	@				1,78		
10	301	6	A-IIIN	RB500W	195	45	0,222	0,43	@	19,48					
11	302	6	A-IIIN	RB500W	440	19	0,222	0,98	@	18,56					
12	303	12	A-IIIN	RB500W	100	2	0,888	0,89	@				1,78		
13	401	6	A-IIIN	RB500W	195	10	0,222	0,43	@	4,33					
14	402	6	A-IIIN	RB500W	125	17	0,222	0,28	@	4,72					
15	403	12	A-IIIN	RB500W	100	4	0,888	0,89	@				3,55		
16	501	6	A-IIIN	RB500W	195	10	0,222	0,43	@	4,33					
17	502	6	A-IIIN	RB500W	125	17	0,222	0,28	@	4,72					
18	503	12	A-IIIN	RB500W	100	4	0,888	0,89	@				3,55		
RAZEM wg średnic [kg]										167,22	0,00	0,00	14,21	0,00	0,00
RAZEM [kg]										181,43					
Masa stali dla wszystkich elementów w ilości sztuk:								1		181,43					

ELEMENT:			WYLEWKA WH-1/13						rys. nr :	PAF-11					
Lp.	Nr pręta	ϕ [mm]	Stal		Długość [cm]	Sztuk	Masa Jedn. [kg]	1 szt. [kg]	Całkowita dla średnicy [kg] typ	6	8	10	12	14	20
1	001	12	A-IIIN	RB500W	780	11	0,888	6,93	@				76,19		
2	002	20	A-IIIN	RB500W	780	11	2,470	19,27	@						211,93
3	003	8	A-III	34GS	206	76	0,395	0,81	#		61,84				
RAZEM wg średnic [kg]										0,00	61,84	0,00	76,19	0,00	211,93
RAZEM [kg]										349,96					
Masa stali dla wszystkich elementów w ilości sztuk:								1		349,96					

ELEMENT:			WYLEWKA WH-2/1						rys. nr :	PAF-12					
Lp.	Nr pręta	ϕ [mm]	Stal		Długość [cm]	Sztuk	Masa Jedn. [kg]	1 szt. [kg]	Całkowita dla średnicy [kg] typ	6	8	10	12	14	16
1	001	16	A-IIIN	RB500W	850	3	1,580	13,43	@						40,29
2	002	12	A-IIIN	RB500W	102	4	0,888	0,91	@				3,62		
3	003	8	A-III	34GS	96	41	0,395	0,38	#		15,55				
4	101	12	A-IIIN	RB500W	850	2	0,888	7,55	@				15,10		
RAZEM wg średnic [kg]										0,00	15,55	0,00	18,72	0,00	40,29
RAZEM [kg]										74,56					
Masa stali dla wszystkich elementów w ilości sztuk:								1		74,56					

ELEMENT:			WYLEWKA WH-2/2						rys. nr :	PAF-13					
Lp.	Nr pręta	ϕ [mm]	Stal		Długość [cm]	Sztuk	Masa Jedn. [kg]	1 szt. [kg]	Całkowita dla średnicy [kg] typ	6	8	10	12	14	20
1	001	20	A-IIIN	RB500W	645	5	2,470	15,93	@						79,66
2	002	20	A-IIIN	RB500W	770	8	2,470	19,02	@						152,15
3	003	12	A-IIIN	RB500W	770	2	0,888	6,84	@				13,68		
4	004	8	A-III	34GS	246	34	0,395	0,97	#		33,04				
5	005	8	A-III	34GS	218	34	0,395	0,86	#		29,28				
6	006	8	A-III	34GS	150	7	0,395	0,59	#		4,15				
7	007	8	A-III	34GS	144	7	0,395	0,57	#		3,98				
8	101	12	A-IIIN	RB500W	645	5	0,888	5,73	@				28,64		
9	102	12	A-IIIN	RB500W	770	5	0,888	6,84	@				34,19		
10	103	12	A-IIIN	RB500W	770	2	0,888	6,84	@				13,68		
RAZEM wg średnic [kg]										0,00	70,44	0,00	90,18	0,00	231,81
RAZEM [kg]										392,43					
Masa stali dla wszystkich elementów w ilości sztuk:								1		392,43					

ELEMENT:			WYLEWKA WH-2/3; WH-2/4; WH-2/5						rys. nr :	PAF-14					
Lp.	Nr pręta	ϕ [mm]	Stal		Długość [cm]	Sztuk	Masa Jedn. [kg]	1 szt. [kg]	Całkowita dla średnicy [kg] typ	6	8	10	12	14	16
1	001	12	A-IIIN	RB500W	875	6	0,888	7,77	@				46,62		
2	002	12	A-IIIN	RB500W	1160	3	0,888	10,30	@				30,90		
3	003	12	A-IIIN	RB500W	560	3	0,888	4,97	@				14,92		
4	004	8	A-III	34GS	128	83	0,395	0,51	#		41,96				
RAZEM wg średnic [kg]										0,00	41,96	0,00	92,44	0,00	0,00
RAZEM [kg]										134,41					
Masa stali dla wszystkich elementów w ilości sztuk:								1		134,41					

ELEMENT:			WYLEWKA OD WH-2/6 DOWH-2/11							rys. nr :	PAF-17				
Lp.	Nr pręta	ϕ [mm]	Stal		Długość [cm]	Sztuk	Masa Jedn. [kg]	1 szt. [kg]	Całkowita dla średnicy [kg] typ	6	8	10	12	14	16
1	001	6	A-IIIN	RB500W	90	15	0,222	0,20	@	3,00					
2	002	6	A-IIIN	RB500W	195	7	0,222	0,43	@	3,03					
3	007	12	A-IIIN	RB500W	100	2	0,888	0,89	@				1,78		
4	101	6	A-IIIN	RB500W	90	15	0,222	0,20	@	3,00					
5	102	6	A-IIIN	RB500W	195	7	0,222	0,43	@	3,03					
6	107	12	A-IIIN	RB500W	100	2	0,888	0,89	@				1,78		
7	001	6	A-IIIN	RB500W	90	6	0,222	0,20	@	1,20					
8	003	6	A-IIIN	RB500W	75	7	0,222	0,17	@	1,17					
9	101	6	A-IIIN	RB500W	90	6	0,222	0,20	@	1,20					
10	103	6	A-IIIN	RB500W	75	7	0,222	0,17	@	1,17					
11	001	6	A-IIIN	RB500W	90	5	0,222	0,20	@	1,00					
12	004	6	A-IIIN	RB500W	75	7	0,222	0,17	@	1,17					
13	101	6	A-IIIN	RB500W	90	5	0,222	0,20	@	1,00					
14	104	6	A-IIIN	RB500W	75	7	0,222	0,17	@	1,17					
15	001	6	A-IIIN	RB500W	90	35	0,222	0,20	@	6,99					
16	005	6	A-IIIN	RB500W	440	7	0,222	0,98	@	6,84					
17	101	6	A-IIIN	RB500W	90	35	0,222	0,20	@	6,99					
18	105	6	A-IIIN	RB500W	440	7	0,222	0,98	@	6,84					
19	001	6	A-IIIN	RB500W	90	3	0,222	0,20	@	0,60					
20	006	6	A-IIIN	RB500W	55	7	0,222	0,12	@	0,85					
21	101	6	A-IIIN	RB500W	90	3	0,222	0,20	@	0,60					
22	106	6	A-IIIN	RB500W	55	7	0,222	0,12	@	0,85					
23	001	6	A-IIIN	RB500W	90	34	0,222	0,20	@	6,79					
24	008	6	A-IIIN	RB500W	430	7	0,222	0,95	@	6,68					
25	007	12	A-IIIN	RB500W	100	2	0,888	0,89	@				1,78		
26	101	6	A-IIIN	RB500W	90	34	0,222	0,20	@	6,79					
23	108	6	A-IIIN	RB500W	430	7	0,222	0,95	@	6,68					
24	107	12	A-IIIN	RB500W	100	2	0,888	0,89	@				1,78		
RAZEM wg średnic [kg]										78,63	0,00	0,00	7,10	0,00	0,00
RAZEM [kg]									85,74						
Masa stali dla wszystkich elementów w ilości sztuk:								1	85,74						

ELEMENT:			WYLEWKA WH-2/12; WH-2/13; WH-2/14							rys. nr :	PAF-22				
Lp.	Nr pręta	ϕ [mm]	Stal		Długość [cm]	Sztuk	Masa Jedn. [kg]	1 szt. [kg]	Całkowita dla średnicy [kg] typ	6	8	10	12	14	16
1	001	12	A-IIIN	RB500W	875	6	0,888	7,77	@				46,62		
2	002	12	A-IIIN	RB500W	1160	3	0,888	10,30	@				30,90		
3	003	12	A-IIIN	RB500W	560	3	0,888	4,97	@				14,92		
4	004	8	A-III	34GS	124	83	0,395	0,49	#		40,65				
RAZEM wg średnic [kg]										0,00	40,65	0,00	92,44	0,00	0,00
RAZEM [kg]									133,09						
Masa stali dla wszystkich elementów w ilości sztuk:								1	133,09						

ELEMENT:			SŁUP ŻELBETOWY SZH-3/1							rys. nr :	PAG-01					
Lp.	Nr pręta	ϕ [mm]	Stal		Długość [cm]	Sztuk	Masa									
							Jedn. [kg]	1 szt. [kg]	Całkowita dla średnicy [kg]							
									typ	6	8	10	12	14	16
1	001	12	A-IIIN	RB500W	121	56	0,888	1,07	@				60,17		
2	002	6	A-0	StOS	90	15	0,222	0,20	¢	3,00					
3	003	12	A-IIIN	RB500W	83	18	0,888	0,74	@				13,27		
4	004	6	A-0	StOS	88	27	0,222	0,20	¢	5,27					
RAZEM wg średnic [kg]										8,27	0,00	0,00	73,44	0,00	0,00
RAZEM [kg]									81,71						
Masa stali dla wszystkich elementów w ilości sztuk:								1	81,71						

ELEMENT:			SŁUP ŻELBETOWY SZH-3/2							rys. nr :	PAG-02					
Lp.	Nr pręta	ϕ [mm]	Stal		Długość [cm]	Sztuk	Masa									
							Jedn. [kg]	1 szt. [kg]	Całkowita dla średnicy [kg]							
									typ	6	8	10	12	14	16
1	001	12	A-IIIN	RB500W	143	44	0,888	1,27	@				55,87		
2	002	6	A-0	StOS	90	24	0,222	0,20	¢	4,80					
3	003	12	A-IIIN	RB500W	107	10	0,888	0,95	@				9,50		
4	004	6	A-0	StOS	88	20	0,222	0,20	¢	3,91					
RAZEM wg średnic [kg]										8,70	0,00	0,00	65,37	0,00	0,00
RAZEM [kg]									74,08						
Masa stali dla wszystkich elementów w ilości sztuk:								1	74,08						

ELEMENT:			SŁUP ŻELBETOWY SZH-3/3							rys. nr :	PAG-03					
Lp.	Nr pręta	ϕ [mm]	Stal		Długość [cm]	Sztuk	Masa									
							Jedn. [kg]	1 szt. [kg]	Całkowita dla średnicy [kg]							
									typ	6	8	10	12	14	16
1	001	12	A-IIIN	RB500W	126	4	0,888	1,12	@				4,48		
2	002	6	A-0	StOS	90	4	0,222	0,20	¢	0,80					
RAZEM wg średnic [kg]										0,80	0,00	0,00	4,48	0,00	0,00
RAZEM [kg]									5,27						
Masa stali dla wszystkich elementów w ilości sztuk:								2	10,55						

ELEMENT:			SŁUP ŻELBETOWY SZH-3/4							rys. nr :	PAG-04					
Lp.	Nr pręta	ϕ [mm]	Stal		Długość [cm]	Sztuk	Masa									
							Jedn. [kg]	1 szt. [kg]	Całkowita dla średnicy [kg]							
									typ	6	8	10	12	14	16
1	001	12	A-IIIN	RB500W	126	4	0,888	1,12	@				4,48		
2	002	6	A-0	StOS	90	4	0,222	0,20	¢	0,80					
RAZEM wg średnic [kg]										0,80	0,00	0,00	4,48	0,00	0,00
RAZEM [kg]									5,27						
Masa stali dla wszystkich elementów w ilości sztuk:								2	10,55						

ELEMENT:			WIENIEC ŻELBETOWY WZH-3/1							rys. nr :	PAG-05					
Lp.	Nr pręta	ϕ [mm]	Stal		Długość [cm]	Sztuk	Masa									
							Jedn. [kg]	1 szt. [kg]	Całkowita dla średnicy [kg]							
									typ	6	8	10	12	14	16
1	001	12	A-IIIN	RB500W	9330	4	0,888	82,85	@				331,40		
2	002	6	A-0	StOS	78	341	0,222	0,17	¢	59,05					
RAZEM wg średnic [kg]										59,05	0,00	0,00	331,40	0,00	0,00
RAZEM [kg]									390,45						
Masa stali dla wszystkich elementów w ilości sztuk:								1	390,45						

ELEMENT:			WIENIEC ŻELBETOWY WZH-3/2							rys. nr :	PAG-06					
Lp.	Nr pręta	ϕ [mm]	Stal		Długość [cm]	Sztuk	Masa									
							Jedn. [kg]	1 szt. [kg]	Całkowita dla średnicy [kg]							
									typ	6	8	10	12	14	16
1	001	12	A-IIIN	RB500W	5850	4	0,888	51,95	@				207,79		
2	002	6	A-0	StOS	82	214	0,222	0,18	¢	38,96					
RAZEM wg średnic [kg]										38,96	0,00	0,00	207,79	0,00	0,00
RAZEM [kg]									246,75						
Masa stali dla wszystkich elementów w ilości sztuk:								1	246,75						

BUDOWA ZAJEZDNI TROLEJBUSOWEJ W LUBLINIE

PRZY ULICY GRYGOWEJ; NR DZIAŁEK 1/27, 1/28, 1/30

HALA OBSŁUGOWO-NAPRAWCZA Z ZAPLECZEM

	M12 kl.5.8 dł.=60mm	M10 kl.8.8 dł.=40mm	M12 kl.8.8 dł.=30mm	M12 kl.8.8 dł.=40mm	M12 kl.8.8 dł.=50mm	M12 kl.8.8 dł.=160mm	M12 kl.8.8 dł.=180mm	M12 kl.8.8 dł.=200mm	M16 kl.8.8 dł.=45mm	M16 kl.8.8 dł.=50mm	M16 kl.8.8 dł.=60mm	M10 EPAR KOELNER	M12 EPAR KOELNER	M12 R-KEX KOELNER
KONSTRUKCJA DACHU	48					16				60	524			
OBUDOWA DACHU				24								48	48	
POMOST ROBOCZY				104					64	8				
ŚCIANY HALI I LAKIERNI				64			60	20				24	84	
DASZKI		72	22	62	144								160	
WIENIEC ŻELBETOWY WZH-0/1														8
SUMA	48	72	22	254	144	16	60	20	64	68	524	72	292	8

Uwaga : Do każdej śruby należy dołączyć odpowiednie nakrętkę i podkładkę.