TRASA USŁUGI PROJEKTOWE
mgr inż. Jerzy Kaliszuk
Jakubowice Konińskie 20A
21-003 Ciecierzyn
NIP 821-123-41-99 REGON 432258971
www.trasa.lublin.pl e-mail: trasa_jk@wp.pl kom. 0503 079 826 tel. 081 748 21 30

Inwestor (Zamawiający):	**Gmina Lublin**

Zadanie:

Projekt budowy drogowej sygnalizacji świetlnej na skrzyżowaniu al. Solidarności-ul. Dolna 3-go Maja-ul. B. Prusa w Lublinie

Adres obiektu:	**Lublin**
Stadium dokumentacji:	**PB-W**
Branża:	**drogowa**

DATA: **03.09.2009 r.**

PROJEKT BUDOWLANO – WYKONAWCZY
ZATOKA AUTOBUSOWA

Funkcja	Imię i nazwisko, Nr uprawnień	Podpis
Projektant	***mgr inż. J. Kaliszuk*** LUB/0026/POOD/04	
St. Asystent	***mgr inż. R. Palonka***	
Sprawdzający	***mgr inż. E. Partyka*** WZDP 19/2001/upr.215/73	

Egz. 9

ZATWIERDZAM DO WYDANIA WYKONAWCOM

mgr inż. Artur Sabiorski
Inspektor

DYREKTOR
Wydziału Dróg i Mostów
inż. Bogusław Janicki

SPIS TREŚCI

Lp.	Opis	strona
I.	**CZĘŚĆ UZGODNIENIOWA**	**1 - 26**
1.	Mapka orientacyjna	1
2.	Oświadczenie o kompletności dokumentacji	2
3.	Zaświadczenie o przynależności do Izby Budowlanej i uprawnienia	3 - 4
4.	Uprawnienia budowlane	5 - 6
5.	Opinia ZUDP Nr 879/2009 z dnia 03.09.2009r.	7 – 9
6.	Uzgodnienie projektu – branża drogowa pismo nr DM.UD.I.5541-81/09 z dnia 08.09.2009r.	10
7.	Uzgodnienie koncepcji pismo nr DM/ZR.IV.5512/Ps-55/09 z dnia 19.06.2009r.	11
8.	Warunki techniczne Karpacka Spółka Gazownicza Sp. z o.o. pismo nr KSGIV/TE/68f/021/09 z dnia 10.02.2009r.	12
9.	Warunki techniczne MPWIK pismo nr TRK/5004-79/2009 z dnia 05.02.2009	13
10	Warunki techniczne MPWIK pismo nr TRK/5004-460/2009 z dnia 25.06.2009	14
11	Warunki techniczne PGE Dystrybucja LUBZEL pismo nr 4/923/K/TU/2008 z dnia 16.02.2009	15
12	Warunki przyłączenia urządzen elektroenergetycznych do sieci pismo nr 42041 z dnia 19.02.2009	16
13	Notatka służbowa z dnia 18.03.2009	17
14	Wykaz właścicieli nieruchomości	18 - 26
II.	**CZĘŚĆ OPISOWA**	**27 - 31**
15.	Opis techniczny	27 – 31
16.	Informacja dotycząca bezpieczeństwa i ochrony zdrowia	32 - 35
III	**CZĘŚĆ RYSUNKOWA**	**36 - 44**
17.	Projekt zagospodarowania terenu skala 1 : 500	36
18.	Przekroje normalne i szczegóły konstrukcyjne skala 1 : 50	37
19.	Przekroje poprzeczne skala 1 : 100	38 – 41
20.	Plan robót rozbiórkowych skala 1 : 500	42
21.	Plan robót projektowanych skala 1 : 500	43
22.	Geometria zatoki autobusowej skala 1 : 500	44

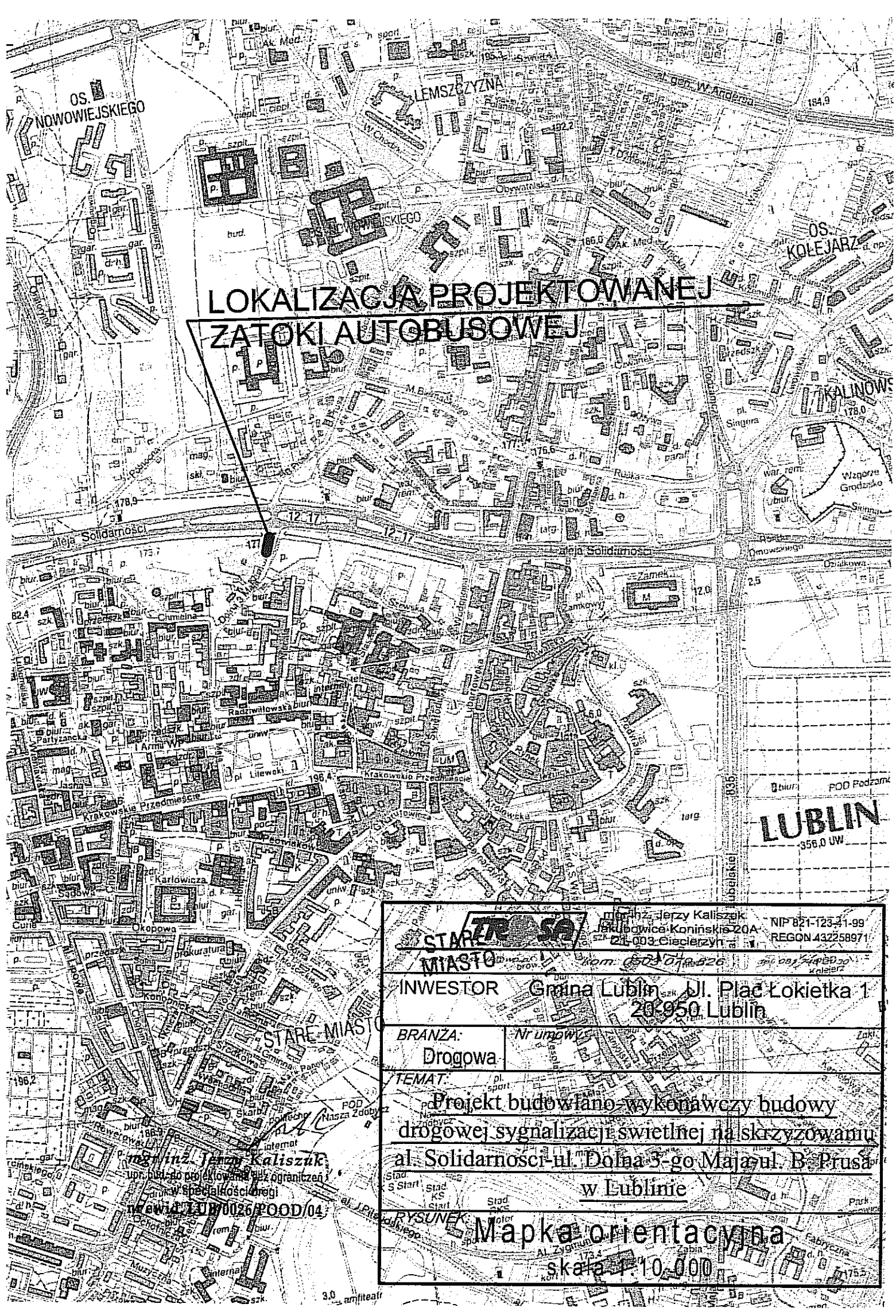

TE SA mgr inż. Jerzy Kaliszuk Jakubowice Konińskie 20A 21-003 Cieszerzyn	NIP 821-123-41-99 REGON 432258971
INWESTOR	Gmina Lublin Ul. Plac Łokietka 1 20-950 Lublin
BRANŻA: Drogowa	Nr umowy:
TEMAT:	Projekt budowlano-wykonawczy budowy drogowej sygnalizacji świetlnej na skrzyżowaniu al. Solidarności-ul. Dolna 3-go Maja/ul. B. Prusa w Lublinie
RYSUNEK:	Mapka orientacyjna skala 1:10 000

mgr inż. Jerzy Kaliszuk
upr. bud. do projektowania bez ograniczeń
w specjalności drogi
nr ewid. LUB/0026/POOD/04

Lublin, dnia 17 .09.2009 r.

OŚWIADCZENIE O KOMPLETNOŚCI DOKUMENTACJI

Zgodnie z art. 20 ust. 4 prawa budowlanego (Dz. U. Nr 207, poz. 2016 z 2003r. z późniejszymi zmianami) TRASA – USŁUGI PROJEKTOWE mgr inż. Jerzy Kaliszuk Jakubowice Konińskie 20A 21-003 Ciecierzyn

oświadcza, że:

Projekt budowy drogowej sygnalizacji świetlnej na skrzyżowaniu al. Solidarności-ul. Dolna 3-go Maja-ul. B. Prusa w Lublinie

zatoka autobusowa

w stadium: **PROJEKT BUDOWLANY**

powyższa dokumentacja została wykonana i uznana za sporządzoną zgodnie z umową nr 1533/DM/2009 z dnia 22 maja 2009r. oraz z przepisami i normami. Dokumentacja techniczna jest kompletna z punktu widzenia celu, któremu ma służyć i może być skierowana do realizacji Inwestora.

Projektant:

mgr inż. Jerzy Kaliszuk

LUB/0026/POOD/04

Sprawdzający:

mgr inż. E. Partyka

WZDP 19/2001 upr. 215/73

LUBELSKA OKRĘGOWA IZBA INŻYNIERÓW BUDOWNICTWA
W LUBLINIE
ul. Bursaki 19, 20-150 Lublin
tel./fax (081) 534-78-12

Pieczęć Izby Okręgowej
Lubelska Okręgowa Izba
Inżynierów Budownictwa
20-150 Lublin, ul. Bursaki 19
tel/fax 534-78-12

Lublin, dnia **2009-07-01**

ZAŚWIADCZENIE

Pan **Kaliszuk Jerzy** nr ewidencyjny **LUB/BD/0409/04**

adres zamieszkania **21-003 Ciecierzyn m. Jakubowice Konińskie 20 A**

jest członkiem Lubelskiej Okręgowej Izby Inżynierów Budownictwa i posiada wymagane ubezpieczenie od odpowiedzialności cywilnej.

Niniejsze zaświadczenie jest ważne od **2009-08-01** do **2010-07-31**

Kopię dołączono do akt osobowych.

Przewodniczący
Lubelskiej Okręgowej
Izby Inżynierów Budownictwa

mgr inż. Zbigniew Mitura

Za zgodność kserokopii
z oryginałem dokumentu

mgr inż. Jerzy Kaliszuk

LUBELSKA OKRĘGOWA IZBA INŻYNIERÓW BUDOWNICTWA
W LUBLINIE
ul. M. C. Skłodowskiej 3, 20-029 Lublin
tel./fax (081) 534-78-12

Pieczęć Izby Okręgowej
Lubelska Okręgowa Izba
Inżynierów Budownictwa
20-029 Lublin, ul. M.C.Skłodowskiej 3
tel/fax 534-78-12

Lublin, dnia **2008-11-21**

ZAŚWIADCZENIE

Pan **Partyka Edward** nr ewidencyjny **LUB/BD/0366/01**

adres zamieszkania **20-802 Lublin Kolorowa 24/21**

jest członkiem Lubelskiej Okręgowej Izby Inżynierów Budownictwa i posiada wymagane ubezpieczenie od odpowiedzialności cywilnej.

Niniejsze zaświadczenie jest ważne od **2009-01-01** do **2009-12-31**

Kopię dołączono do akt osobowych.

Przewodniczący
Lubelskiej Okręgowej
Izby Inżynierów Budownictwa

mgr inż. Zbigniew Mitura

Za zgodność kserokopii
z oryginałem dokumentu

mgr inż. Jerzy Kaliszuk

LUBELSKA
OKRĘGOWA
IZBA
INŻYNIERÓW
BUDOWNICTWA

Lublin, dnia 28 maja 2004 r.

LOIIB.OKK.7131/16/04

DECYZJA

Na podstawie art. 24 ust. 1 pkt. 2 ustawy z dnia 15 grudnia 2000 r. o samorządach zawodowych architektów, inżynierów budownictwa oraz urbanistów *(Dz. U. z 2001 r. Nr 5, poz. 42 , z późn. zm.)*, art. 13 ust. 1 pkt. 1, art. 14 ust. 1 pkt. 2a ustawy z dnia 7 lipca 1994 r. Prawo budowlane *(tekst jednolity : Dz. U. z 2000 r. Nr 106, poz. 1126 z późn. zm.)*, § 9 ust. 1 rozporządzenia Ministra Gospodarki Przestrzennej i Budownictwa z dnia 30 grudnia 1994 r. w sprawie samodzielnych funkcji technicznych w budownictwie *(Dz. U. z 1995 r. Nr 8, poz. 38, z późn. zm.)* oraz art. 104 Kodeksu postępowania administracyjnego *(Dz. U. z 2000 r. Nr 98, poz. 1071 z późn. zm.)*.

stwierdzamy, że

Pan Jerzy KALISZUK

magister inżynier
urodzony dnia 23 kwietnia 1968 r. w Wołyniu

otrzymał

UPRAWNIENIA BUDOWLANE

Nr ewidencyjny : LUB/0026/POOD/04

do projektowania bez ograniczeń
w specjalności drogi

UZASADNIENIE

Okręgowa Komisja Kwalifikacyjna Lubelskiej Okręgowej Izby Inżynierów Budownictwa w Lublinie na podstawie protokołów z postępowania kwalifikacyjnego oraz przeprowadzonego egzaminu, uchwałą Nr 5/2004 z dnia 28 maja 2004 r. stwierdziła, że Pan Jerzy KALISZUK posiada wymagane prawem wykształcenie i praktykę zawodową konieczną do uzyskania uprawnień budowlanych w w/w specjalności i uzyskał pozytywny wynik egzaminu na uprawnienia budowlane.

POUCZENIE

Od niniejszej decyzji służy odwołanie do Krajowej Komisji Kwalifikacyjnej Polskiej Izby Inżynierów Budownictwa w Warszawie, za pośrednictwem Lubelskiej Okręgowej Izby Inżynierów Budownictwa w Lublinie w terminie 14 dni od daty jej doręczenia.

Skład orzekający Okręgowej Komisji Kwalifikacyjnej

Przewodniczący OKK	Przewodniczący Składu Orzekającego OKK	Członek	Członek
prof. dr hab. inż. Jan Kukielka	dr inż. Wiesław Nurek	mgr inż. Edward Wilczyńpolski	mgr inż. Antoni Kaszuban

Otrzymują

1. Pan Jerzy Kaliszuk
   Jakubowice Konińskie 20A
   21-003 Ciecierzyn
2. Główny Inspektor
   Nadzoru Budowlanego
3. a/a

LUBELSKA OKRĘGOWA IZBA INŻYNIERÓW BUDOWNICTWA

Za zgodność kserokopii
z oryginałem dokumentu

mgr inż. Jerzy Kaliszuk

Na podstawie art. 12 ust. 1 pkt. 1 i art. 13 ust. 4 ustawy – Prawo budowlane w związku z § 4a ust. 1 i § 4 ust. 2 rozporządzenia Ministra Gospodarki Przestrzennej i Budownictwa

uprawnienia budowlane

Pana Jerzego Kaliszuka

uprawniają do:

- projektowania: wszystkich dróg kołowych oraz dróg przeznaczonych do ruchu i postoju statków powietrznych, łącznie z typowymi lub powtarzalnymi mostami o długości całkowitej do 10 m i przepustami,
- sprawdzania projektów budowlanych w specjalności objętej niniejszymi uprawnieniami i sprawowania nadzoru autorskiego,
- sprawowania kontroli technicznej utrzymania obiektów budowlanych

bez ograniczeń.

Niniejsze uprawnienia, na podstawie § 4 ust. 4 rozporządzenia Ministra Gospodarki Przestrzennej i Budownictwa z dnia 30 grudnia 1994 r. w sprawie samodzielnych funkcji technicznych w budownictwie, stanowią podstawę do sporządzania projektów zagospodarowania działki i terenu w w/w specjalności, jeżeli całość problematyki jest przedstawiona w projekcie zagospodarowania działki lub terenu – zgodnie z art. 34 ust. 3b.

Zgodnie z § 5 ust. 3 c w związku z ust. 2 pkt. 1 i 2 rozporządzenia Ministra Gospodarki Przestrzennej i Budownictwa z dnia 30 grudnia 1994 r. w sprawie samodzielnych funkcji technicznych w budownictwie niniejsze uprawnienia budowlane, uprawniają również do:

1/ projektowania budowli oraz budynków o kubaturze mniejszej niż 1000 m³ takich jak domy jednorodzinne, obiekty gospodarcze, inwentarskie, handlowe lub usługowe:
   a/ nie wyższych niż 12 m nad poziomem terenu lub o wysokości do 3 kondygnacji nadziemnych w odniesieniu do budynków mieszkalnych;
   b/ zagłębionych nie więcej niż 3 m poniżej poziomu terenu i posadowionych na ławach bądź stopach fundamentowych bezpośrednio na stabilnym gruncie nośnym,
   c/ zawierających elementy konstrukcyjne o rozpiętości do 6 m, wysięgu do 2 m lub wysokości dla jednej kondygnacji do 4,8 m,
   d/ mających konstrukcję dla której jest właściwy schemat obliczeniowy statycznie wyznaczalny lub zawierających prostoliniowe belki i płyty ciągłe obliczane jednokierunkowo,
   e/ nie zawierających elementów konstrukcyjnych poddanych obciążeniu zmiennemu technologicznemu większemu niż 5 kN/m² a także nie wymagających uwzględnienia obciążeń zmiennych ruchomych, parcia gruntu, materiałów sypkich albo cieczy, sił sprężających oraz wpływów dynamicznych,
   f/ nie wymagających uwzględnienia wpływu eksploatacji górniczej,

Przewodniczący OKK
prof. dr hab. inż. Jan KUKIEŁKA

Z-ca Przewodniczącego OKK
dr inż. Wiesław NUREK

Za zgodność kserokopii
z oryginałem dokumentu

mgr inż. Jerzy Kaliszuk

WOJEWÓDZKI ZARZĄD
DRÓG PUBLICZNYCH
w KRAKOWIE

Kraków, dnia 30 sierpnia 197 3 r.

Nr WZDP/19/2001/upr.215/73

Uprawnienia budowlane

Na podstawie art. 18 ustawy z dnia 31 stycznia 1961 r. — prawo budowlane (Dz. U. nr 7, poz. 46) oraz § 14 zarządzenia nr 195 Ministra Komunikacji z dnia 1 grudnia 1964 r. w sprawie uprawnień budowlanych w budownictwie specjalnym w zakresie komunikacji (Dziennik Budownictwa z 1969 r. nr 7, poz. 24).i z 1972r. nr 9 poz.26

Obywatel mgr inż. Edward PARTYKA syn Marcina

urodzony dnia 18 grudnia 1938 r. w Woli Rzaczyckiej pow. Tarnobrzeg

o t r z y m u j e

w specjalności d r ó g

uprawnienia budowlane do projektowania i kierowania robotami budowlanymi łącznie.

Dyrektor

mgr inż. Stefan Manlewski

WOJEWÓDZKI ZARZĄD DRÓG PUBLICZNYCH W KRAKOWIE

Za zgodność kserokopii
z oryginałem dokumentu

mgr inż. Jerzy Kaliszuk

URZĄD MIASTA LUBLIN
Zespół Uzgadniania
Dokumentacji Projektowej
Miasta Lublin
20-072 Lublin, ul. Wieniawska 14
tel. 081 466 2150, 081 466 2151

Lublin, dnia 3.09.2009 r.

ZUDP Nr 879/2009

O P I N I A

dotycząca uzgodnienia dokumentacji projektowej obiektu Lublin – Al. Solidarności, ul. Dolna 3-go Maja

Zleceniodawca : TRASA Usługi Projektowe mgr inż. Jerzy Kaliszuk 21-003 Ciecierzyn Jakubowice Konińskie 20a

Data wpływu zlecenia : 22.07.2009 r.

Stadium opracowania : projekt trasy

Nazwa jednostki projektowej (projektant) : TRASA Usługi Projektowe mgr inż. Jerzy Kaliszuk

Inwestor : Gmina Lublin

Na podstawie art. 28 ust. 1 ustawy z dnia 17 maja 1989 roku – Prawo geodezyjne i kartograficzne (Dz. U. Nr 100, poz. 1086 z późniejszymi zmianami), oraz rozporządzenia Ministra Rozwoju Regionalnego i Budownictwa z dnia 2 kwietnia 2001 roku (Dz. U. Nr 38 poz. 455) w sprawie geodezyjnej ewidencji sieci uzbrojenia terenu oraz zespołów uzgadniania dokumentacji projektowej.

Zespół Uzgadniania Dokumentacji Projektowej Miasta Lublin na posiedzeniu w dniu 24.07.2009 i 28.08.2009 r. **uzgodnił** lokalizację elementów sygnalizacji świetlnej w rejonie skrzyżowania Al. Solidarności ,ul. Dolnej 3-go Maja , ul. Prusa w Lublinie.

Uwagi i zalecenia :

1. Uzgodnione usytuowanie sieci uzbrojenia terenu podlega wytyczeniu i geodezyjnej inwentaryzacji powykonawczej przez jednostki uprawnione do wykonywania prac geodezyjnych.
2. W rejonie istniejących punktów osnowy geodezyjnej wykopy należy prowadzić ręcznie. W wypadku naruszenia, uszkodzenia lub zniszczenia punktów inwestor na własny koszt zleci ich odtworzenie jednostce wykonawstwa geodezyjnego.
3. W przypadku braku inwentaryzacji sieci na mapach i braku informacji branżowych o ich przebiegu za ewentualne uszkodzenia sieci w trakcie prac ziemnych odpowiedzialność ponosi zarządzający daną siecią.
4. Projekt budowlany pod względem branżowym należy uzgodnić z ZE Lublin Miasto, ZG w Lublinie, MPWiK w Lublinie.

Za zgodność kserokopii
z oryginałem dokumentu

mgr inż. Jerzy Kaliszuk

5. Przed przystąpieniem do realizacji w terenie uzgodnionych obiektów budowlanych należy dokonać stosownego zgłoszenia lub uzyskać wymagane prawem pozwolenie na budowę z Urzędu Miasta Lublin.
6. W projekcie budowlanym należy przewidzieć wykonanie zbliżeń i skrzyżowań z innymi urządzeniami zgodnie z obowiązującymi przepisami i normami technicznymi.
7. Na zajęcie pasa drogowego lub rozkopanie jezdni, chodnika należy uzyskać zgodę Wydziału Dróg i Mostów U.M. Lublin zgodnie z przepisami zawartymi w Dz. U. Nr 6 z 1 marca 1986 r.
8. Na 7 dni przed rozpoczęciem robót wykonawca zobowiązany jest do pisemnego powiadomienia o terminie rozpoczęcia i sposobie wykonywania robót wszystkich użytkowników urządzeń podziemnych.
9. Roboty ziemne w rejonie istniejących urządzeń podziemnych należy wykonywać ręcznie.
10. W miejscach skrzyżowań z istniejącymi kablami energetycznymi kable zabezpieczyć rurami osłonowymi zgodnie z PN 76/E-05125. Zabezpieczenie podlega odbiorowi przez ZE Lublin-Miasto.
11. W przypadku uszkodzenia kanalizacji telefonicznej wykonawca dokona naprawy kanalizacji i kabla własnym staraniem i na własny koszt.
12. W miejscach skrzyżowań i zbliżeń do istniejącej sieci gazowej prace ziemne prowadzić ze szczególną ostrożnością. . Podlegają one zgłoszeniu do Rejonu Dystrybucji Gazu w Lublinie ul. Olszewskiego 2 tel. 081 445 22 11, fax 081 445 21 06 który dokona protokólarnego odbioru robót przy czynnej sieci gazowej.
13. Na lokalizację w pasie drogowym ul. Dolna 3-go Majanależy uzyskać decyzję z WDiM UM Lublin.
14. Przejście projektowanym siecią-przyłączem pod urządzonymi ciągami komunikacyjnymi wykonać bez naruszania konstrukcji nawierzchni.
15. W razie prowadzenia robót ziemnych w bezpośrednim sąsiedztwie urządzeń elektroenergetycznych należy określić bezpieczną odległość (w pionie i w poziomie), w jakiej mogą być wykonywane te roboty i zapewnić nad nimi fachowy nadzór techniczny.
16. Rzeczywiste rzędne wysokościowe podziemnych urządzeń elektroenergetycznych mogą różnić się od wartości określonych w normach, przepisach i dokumentacji geodezyjnej.
17. Uzgodnienie usytuowania projektowanych sieci uzbrojenia terenu zachowuje ważność przez okres 3 lat od dnia wydania opinii. Uzgodnienie traci ważność w przypadkach określonych w § 13 ust. 2 rozporządzenia Ministra Rozwoju Regionalnego i Budownictwa z dnia 2 kwietnia 2001 r. w sprawie geodezyjnej ewidencji sieci uzbrojenia terenu oraz zespołów uzgadniania dokumentacji projektowej (Dz. U. Nr 38 poz. 455).
18. W razie niezgodności zrealizowanej sieci uzbrojenia terenu z uzgodnionym projektem inwestor zobowiązany jest do niezwłocznego przedłożenia mapy z wynikami inwentaryzacji organowi nadzoru budowlanego.

Z up. PREZYDENTA MIASTA

mgr Jadwiga Werykowska
Kierownik Referatu
ds. koordynacji dokumentacji projektowej

Za zgodność kserokopii
z oryginałem dokumentu

mgr inż. Jerzy Kaliszuk

MAPA DO CELÓW PROJEKTOWYCH

Obiekt : Al.Solidarności cz. , Dolna 3 Maja cz.
Obręb ewid. : Nr 7 – Ark.3 , Nr 18 – Ark.16, Nr 36 – Ark.1, Ark.2
Jedn.ewid. : m.Lublin
Powiat : lubelski
Woj. : lubelskie

SKALA 1: 500

Niniejszą mapę wykonano na podstawie zaktualizowanej w obszarze objętym zamówieniem mapy zasadniczej w skali 1: 500,według stanu na dzień 25.06.2009 r.
Sekcje map : 32-18-4, 32-19-3, 136.311.1321, 136.311.1322
Obszar aktualizacji: gruba ciągła linia.

Poziom odniesienia wysokości : Kronsztadt 60

Wszelkie trwałe obiekty budowlane podlegają wytyczeniu oraz geodezyjnej inwentaryzacji przez jednostki wykonawstwa geodezyjnego.

BGRIL
Krzysztof Przybyła
20-315 Lublin, Al. W. Witosa 3
NIP 712-10-10-113, REGON 430517233
tel. 0502 11 51 71, 081-744 36 11

GEODETA UPRAWNIONY
Krzysztof Przybyła
20-857 Lublin, ul. Hajdowska 21/64
Uprawnienia Nr 10431

Nr.ks.rob. 35/PK/09

URZĄD MIASTA LUBLIN
MIEJSKI OŚRODEK DOKUMENTACJI GEODEZYJNEJ I KARTOGRAFICZNEJ
W obszarze oznaczonym linią ciągłą dokonano aktualizacji treści mapy zasadniczej. Dokumenty z pomiarów aktualizacyjnych przyjęto do zasobu powiatowego w dniu 10.07.2009 i zewidencjonowano pod nr 1841.487-473/2009
Niniejsze mapy może służyć do celów projektowych
Projektowane obiekty budowlane wymagające pozwolenia na budowę podlegają wytyczeniu i inwentaryzacji powykonawczej przez jednostki uprawnione do wykonywania prac geodezyjnych.
Lublin dn 10.07.09
Z up. PREZYDENTA MIASTA
mgr inż. Wojciech Kiwiński
KIEROWNIK
Miejskiego Ośrodka Dokumentacji Geodezyjnej i Kartograficznej

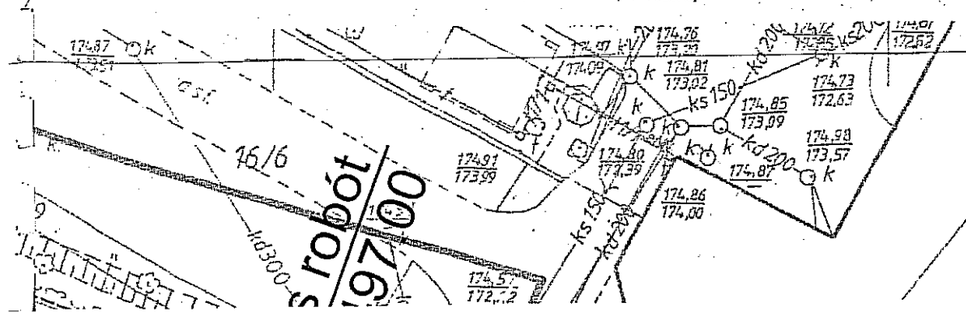

6/2

URZĄD MIASTA LUBLIN
Zespół Uzgadniania Dokumentacji Projektowej Miasta Lublin
Na podstawie art. 26 ust. 1 ustawy z dnia 17 maja 1989 r. - Prawo geodezyjne i kartograficzne (Dz. U. Nr 100 poz. 1086 i Nr 120, poz. 1268) uzgodniono usytuowanie projektowanych sieci uzbrojenia terenu
elementów sygnalizacji świetlnej, hydrantu, przyłącza kanalizacji deszczowej, linii energetycznej NN, oświetlenia drogowego, przekładowy sieci gazowej
Uzgodnione usytuowanie sieci uzbrojenia terenu podlega wytyczeniu i geodezyjnej inwentaryzacji powykonawczej przez jednostki uprawnione do wykonywania prac geodezyjnych.
W razie niezgodności realizacji sieci uzbrojenia terenu z uzgodnionym projektem inwestor zobowiązany jest przedłożyć mapę z wynikami pomiarów powykonawczych właściwemu organowi administracji architektoniczno - budowlanej.
Uzgodnienie usytuowania projektowanych sieci uzbrojenia terenu zachowuje ważność przez okres 3 lat od dnia wydania opinii w sprawie uzgadniania usytuowania projektowanych sieci uzbrojenia terenu.
Uzgodnienie traci ważność w przypadku o którym mowa w § 13 rozporządzenia Ministra Rozwoju Regionalnego i Budownictwa z dnia 2 kwietnia 2001 r. w sprawie geodezyjnej ewidencji sieci uzbrojenia terenu oraz zespołów uzgadniania dokumentacji projektowej (Dz. U. Nr 38 poz. 455).
ZUDPi 879 / 09
Lublin 24.07 - 28.08.09
Zespół Uzgadniania Dokumentacji Projektowej Miasta Lublin

Z up. PREZYDENTA MIASTA
mgr Joanna Werykowska
Kierownik Referatu
ds. koordynacji dokumentacji projektowej
Za zgodność kserokopii z oryginałem dokumentu
mgr inż. Jerzy Kaliszuk

LEGENDA:

MAPA DO CELÓW PROJEKTOWYCH

Obiekt : Al.Solidarności cz. , Dolna 3 Maja cz.
Obręb ewid. : Nr 7 – Ark.3 , Nr 18 – Ark.16, Nr 36 – Ark.1, Ark.2
Jedn.ewid. : m.Lublin
Powiat : lubelski
Woj. : lubelskie

SKALA 1: 500

Niniejszą mapę wykonano na podstawie zaktualizowanej w obszarze objętym zamówieniem mapy zasadniczej w skali 1: 500,według stanu na dzień 25.06.2009 r.
Sekcje map : 32-18-4, 32-19-3, 136.311.1321, 136.311.1322
Obszar aktualizacji: grubo ciągła linia.

Poziom odniesienia wysokości : Kronsztadt 60

Wszelkie trwałe obiekty budowlane podlegają wytyczeniu oraz geodezyjnej inwentaryzacji przez jednostki wykonawstwa geodezyjnego.

BGRIL
Krzysztof Przybyła
20-315 Lublin, Al. W. Witosa 3
NIP 712-10-10-113, REGON 430017233
tel. 0 81 533 51 71, 081- 744 36 11

GEODETA UPRAWNIONY
Krzysztof Przybyła
20-957 Lublin, ul. Hodowlana 1/64
Uprawnienia Nr 10431

Nr.ks.rob. 35/PK/09

URZĄD MIASTA LUBLIN
MIEJSKI OŚRODEK DOKUMENTACJI GEODEZYJNEJI KARTOGRAFICZNEJ
Wpłynęło dnia 10.07.2009
Przyjęto do zasobu geodezyjno-kartograficznego
Mapę sporządzono w układzie współrzędnych prostokątnych płaskich 1992 i wysokościowym Kronsztadt 60
Przyjęto do zasobu geodezyjno-kartograficznego pod numerem 881.193.413/2009
Lublin dnia 10.07.09
Z up. PREZYDENTA MIASTA
mgr inż. Wojciech Kiersnowski
dyrektor Ośrodka Dokumentacji Geodezyjnej i Kartograficznej

URZĄD MIASTA LUBLIN
Zespół Uzgadniania Dokumentacji Projektowej Miasta Lublin
Na podstawie art. 29 ust. 1 ustawy z dnia 27 marca 1994 r. - Prawo geodezyjne i kartograficzne (Dz. U. Nr 100 poz. 1086 i Nr 120, poz. 1268) uzgadnia się projekt zagospodarowania działki położonej terenu
obszaru ... ulicy, kanalizacji, wodociągu, rurociągu, przyłączy, kablowej, deszczowej, sieci energetycznej, kablowej, oświetlenia drogowego, przebudowa sieci gazowej,
Uzgodnienie nie zwalnia innych uzgodnienia terenu (własnej wytycznej i geodezyjnej)
Inwentaryzacji powykonawczej przez jednostki uprawnione do wykonywania prac geodezyjnych.
W razie stwierdzenia ewidencji sieci uzbrojenia terenu z zagadnieniem projektem inwestor zobowiązany jest przedłożyć mapę z wynikami pomiarów powykonawczych uzgodnionemu organowi administracji zachodzącyjnym - kartograficznej.
Uzgodnienie sporządzenia projektowanych sieci uzbrojenia terenu nadawcy wartości przez okres 3 lat od dnia wydania opinii w sprawie uzgodnienia wykonania projektowanych sieci uzbrojenia terenu.
Uzgodnienia brak ważność w przypadku ustawy zmiana w § 13 rozporządzenia Ministra Rozwoju Regionalnego i Budownictwa z dnia 3 września 2001 r. w sprawie szczegółowej zakresu uzbrojenia terenu oraz zasadnie organizacja dokumentacji projektowej (Dz. U. Nr 38 poz. 455)
ZUDP/... 879 / 09 — Zespół Uzgadniania Dokumentacji Projektowej Miasta Lublin
Lublin 24.07 - 28.08.09
Z up. PREZYDENTA MIASTA
mgr Joanna Tryzkowska
Kierownik referatu
ds. koordynacji dokumentacji projektowej

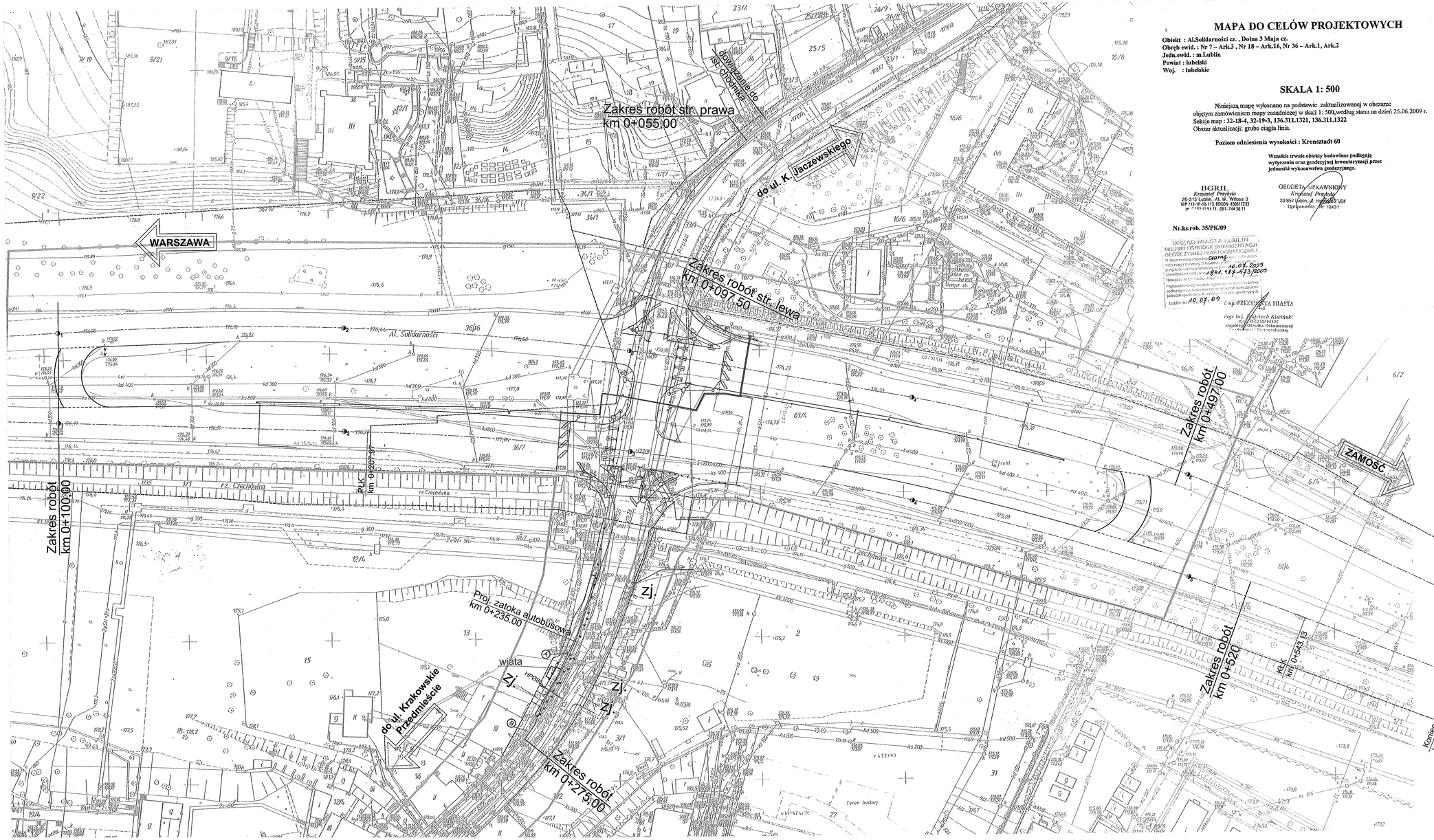

LEGENDA:

- słupy oświetleniowe
- proj.kable energetyczne
- kanalizacja pod sygnalizację
- fundamenty masztów wysięgnikowych
- pętle indukcyjne w nawierzchni jezdni
- elementy istniejące do demontażu/ nieczynne

- proj. krawężnik
- proj. chodnik o naw. z kostki betonowej
- istn. granica pasa drogowego
- istn. granica działki nr 1/1

TRASA — mgr inż. Jerzy Kaliszuk, 21-003 Ciecierzyce, Kosmatego 20A, tel. 0603 079 826	NIP 821-123-41-99, REGON 430295911, tel. 081 746 21 30
INWESTOR	Gmina Lublin Ul. Plac Łokietka 1 20-950 Lublin
BRANŻA: Drogowa	Nr umowy:
TEMAT:	Projekt budowy drogowej sygnalizacji świetlnej na skrzyżowaniu al. Solidarności-ul. Dolna 3-go Maja-ul. B. Prusa w Lublinie
RYSUNEK:	PLANSZA ZBIORCZA UZBROJENIA

Projektant branża	Imię i Nazwisko	Podpis	Nr. upr.	DATA: 07.2009 r.
Drogowa	mgr inż. J. Kaliszuk		UŁ/0082/POOD/06	SKALA 1 : 500
Sanitarna	inż. H. Gwiazda		1700/Lb/82	
Elektryczna	mgr inż. Z. Cudny		1258/Lb/80	Rys. nr 1

Urząd Miasta Lublin

Wydział Dróg i Mostów

ul. Wieniawska 14, 20-071 Lublin, tel.: 81 466 2550, fax: 81 466 2551, e-mail: drogi@lublin.eu

DM.UD.I.5541-81/09

Lublin, dnia 08.09.2009 r.

TRASA Usługi Projektowe
mgr inż. Jerzy Kaliszuk
Jakubowice Konińskie 20A
21-003 Ciecierzyn

dot: ul. Solidarności

W odpowiedzi na wniosek złożony dnia 03.09.2009 roku, dotyczący uzgodnienia **„Projektu budowy drogowej sygnalizacji świetlnej na skrzyżowaniu al. Solidarności – ul. Dolna 3 Maja – ul. Prusa w Lublinie" - branża drogowa**, Wydział Dróg i Mostów Urzędu Miasta Lublin uzgadnia w zakresie branży drogowej przedłożone opracowanie.

Jednocześnie informuję, że ewentualne zmiany wynikające z zatwierdzonego projektu stałej organizacji ruchu należy uwzględnić w uzgodnionym opracowaniu.

DYREKTOR
Wydziału Dróg i Mostów
inż. Eugeniusz Janicki

Za zgodność kserokopii
z oryginałem dokumentu
mgr inż. Jerzy Kaliszuk

al. Solidarności – S-138

Urząd Miasta Lublin

Departament Pierwszego Zastępcy Prezydenta
Wydział Dróg i Mostów

ul. Wieniawska 14, 20-071 Lublin, tel.: +48 81 466 2550, fax: +48 81 466 2551, e-mail: drogi@lublin.eu

DM/ZR.IV. 5512/Ps- 55/09

Lublin, dn. 19.06.2009 r.

„TRASA" Usługi Projektowe
mgr inż. Jerzy Kaliszuk

Jakubowice Konińskie 20 A
21- 003 Ciecierzyn

Niniejszym pismem informujemy, że dokumentacja pt:

„ Projekt budowy drogowej sygnalizacji świetlnej na skrzyżowaniu al. Solidarności – ul. Dolna 3-go Maja – ul. B. Prusa w Lublinie " - faza koncepcja - na podstawie Rozp. Ministra Infrastruktury z dnia 23 września 2003 r w sprawie szczegółowych warunków zarządzania ruchem na drogach oraz wykonania nadzoru nad tym zarządzaniem (Dz. U. Nr 177 z 17 października 2003 r) został zaopiniowany w zakresie zaproponowanych rozwiązań. Na Zespole d/s Stałej Organizacji Ruchu określono uwagi do uwzględnienia w opracowaniu:

1. Do dalszych prac projektowych zaopiniowano pozytywnie wariant I geometrii.
2. Pasy dla relacji skrętu w lewo z al. Solidarności projektować o szerokości 3,0 m
3. Przeanalizować i poprawić kwestie związane z szerokościami pasów ruchu. Zaleca się stosowanie jednolitej szerokości pasa ruchu poza sytuacjami szczególnym np na włączeniu do skrzyżowania jeżeli wynika to z torów jazdy. Przykładowo: w ul. Prusa zaprojektowano szerokość pasa 3,5m – 3,7 m – 3,8 – 3,5 m. Sprawdzić szerokości pasów ruchu ograniczonych krawężnikiem, dla relacji skrętu w prawo.
4. Przeanalizować i poprawić warunki ruchu z wlotów podporządkowanych w kontekście prowadzenia torów jazdy w relacji wprost przy prawej krawędzi jezdni i zapewnienia możliwości ominięcia pojazdów skręcających w lewo.
5. W dokumentacji nie uwzględniać nie istniejących obecnie zjazdów do posesji w ciągu ul. Dolna 3-go Maja.
6. Oznakowanie oraz lokalizację sygnalizatorów należy dostosować do w/w korekt.
7. Na wlotach ulic podporządkowanych dla relacji prosto/w lewo zastosować sygnalizatory podwieszane. Jako zasadę sterowania zaleca się przyjąć rozdzielenie w czasie w relacji skrętu w lewo (zwłaszcza z al. Solidarności).
8. Opiniujemy negatywnie konieczność przebudowy i przeprojektowania linii gazowej. zlokalizowanej w pasie drogowym al. Solidarności. Stan projektowany w koncepcji nie zmienia uwarunkowań dla tej infrastruktury – w stanie istniejącym jest ona również zlokalizowana w pasie jezdnym ulicy.
9. Konstrukcję jezdni zaprojektować jak dla wariantu I.
10. Obramowanie wysp kanalizujących ruch na skrzyżowaniu zaprojektować z krawężników stojących z zastosowaniem krawężników łukowych.
11. Istniejące przewiązki (bez pasów włączania i wyłączania) w pasie dzielącym al. Solidarności pozostawić z umożliwieniem przejazdu i oznakować jako powierzchnia wyłączona z ruchu.

Załączniki :
1. Projekt – 1egz.

A.M.19.06.2009

Za zgodność kserokopii
z oryginałem dokumentu

mgr inż. Jerzy Kaliszuk

Z up. PREZYDENTA MIASTA LUBLIN
Zastępca Dyrektora
Wydziału Dróg i Mostów

inż. Andrzej Bałaban

trasa_solid_prusa.odt

Za zgodność kserokopii
z oryginałem dokumentu
mgr inż. Jerzy Kaliszuk

KARPACKA
SPÓŁKA GAZOWNICTWA

Karpacka Spółka Gazownictwa Sp. z o.o.
Oddział Zakład Gazowniczy w Lublinie
ul. Diamentowa 15, 20-471 Lublin
tel. 081 445 21 00, fax 081 445 21 33

Dział Eksploatacji
tel. 081 445 22 30
fax. 081 445 22 50
zg@lublin.ksg.pl

Urząd Miasta Lublin
Wydział Dróg i Mostów
ul. Wieniawska 14
20-071 Lublin

Wasz znak: DM/ZR.IV.5512/S-12b/09
Nasz znak: KSGIV/TE/68f/021/09

Lublin, 10.02.2009 r.

Dot.: warunków technicznych zabezpieczenia urządzeń gazowniczych kolidujących z projektowaną budową zatoki przystankowej w ul. Dolnej 3-go Maja w Lublinie

W odpowiedzi na pismo z dnia 29.01.2009 r. w sprawie jw. KSG Sp. z o.o. w Tarnowie Oddział Zakład Gazowniczy w Lublinie informuje, iż:

1. Należy dokonać przebudowy sieci gazowej n/c DN 300 stal / dn 250 PE SDR-11 długości ok. 31 m (na odc. A-B).
   Konieczne jest przeniesienie istn. gazociągu wraz z armaturą (zasuwa i wydmuch) poza proj. zatokę. Lokalizacja gazociągu pod zatoką przystankową naraziłaby gazociąg na duże obciążenia taborem drogowym i uniemożliwiała prowadzenie prac awaryjnych, eksploatacyjnych i remontowych.
2. Przebudowywany odcinek sieci wykonać w technologii PE z zachowaniem średnicy, ale zmianą trasy.
3. Przebudować układ zasuwy i wydmuchu.
4. Należy zachować istniejące przykrycie, oznakowanie sieci gazowej w pozostałych miejscach (słupki znacznikowe, tabliczki). Skrzynki uliczne (od sączków węchowych i armatury) dostosować do projektowanej niwelety terenu. W miejscach, gdzie istniejący teren będzie obniżany lub podwyższany, należy dokonać ewentualnej przebudowy sieci gazowej polegającej na jej zagłębieniu tak, aby zachować przykrycie na poziomie ok. 1,0 m.
5. Przebudowywana sieć nie może się znajdować pod krawężnikami, ani pod nawierzchnią jezdni za wyjątkiem miejsc jej przekroczeń. Włączenia przyłączy nie mogą znajdować się również pod nawierzchnią jezdni.
6. Na przebudowę należy opracować Projekt Budowlany, podlegający uzgodnieniu przez ZUDP i Oddział Zakład Gazowniczy w Lublinie.
7. Inwestor dokona przebudowy własnym staraniem i na swój koszt.
8. Przebudowy gazociągu dokonać w sposób bezkolizyjny w stosunku do istniejącego i projektowanego uzbrojenia ze szczególnym uwzględnieniem następujących przepisów i norm:

- Rozporządzenia Ministra Gospodarki z dnia 30.07.2001 „w sprawie warunków technicznych, jakim powinny odpowiadać sieci gazowe" (Dz. U. Nr 97/2001 poz. 1055),
- Instrukcji KSG sp. z o. o. z 21.12.2007 r. „warunki techniczne projektowania, budowy, nadzoru i odbioru gazociągów wykonanych z polietylenu".
- Zapisów normy PN-91/M-34501-3 „Gazociągi i instalacje gazownicze. Skrzyżowania gazociągów z przeszkodami terenowymi. Wymagania" (norma wycofana).

URZĄD MIASTA LUBLIN
Wydział Dróg i Mostów
Data 2009 -02- 13
L.dz. 1376/09

- Normy PN-EN 12327 „Systemy dostawy gazu. Procedury próby ciśnieniowej, uruchamiania i unieruchamiania. Wymagania funkcjonalne."

9. Prace przełączeniowe i włączeniowe, z uwagi na ich gazoniebezpieczny charakter, dokona odpłatnie Oddział Zakład Gazowniczy w Lublinie na zlecenie Inwestora.
10. Na 7 dni przed rozpoczęciem robót należy bezwzględnie powiadomić w formie pisemnej Rejon Dystrybucji Gazu w Lublinie.
11. Niniejsze warunki ważne są wyłącznie z załącznikiem graficznym.

Z poważaniem:

DYREKTOR

Zenobia Piotrowicz

Załącznik:

Mapa sytuacyjno-wysokościowa z zaznaczonym odcinkiem do przebudowy

Do wiadomości:

RDG Lublin

Za zgodność kserokopii
z oryginałem dokumentu

mgr inż. Jerzy Kaliszuk

MPWIK w Lublinie
Rok zał. 1899

Miejskie Przedsiębiorstwo Wodociągów i Kanalizacji w Lublinie Sp. z o.o.

al. J. Piłsudskiego 15, 20-407 Lublin
www.mpwik.lublin.pl

Sekretariat
tel. 081 532 37 56
fax 081 532 19 10

Centrala
tel. 081 532 42 81

Biuro Obsługi Klienta
al. J. Piłsudskiego 15
20-407 Lublin
tel./fax 081 532 01 80

Pogotowie Wod.-Kan.
tel. 081 534 19 94
tel. 994

Baza Zemborzycka
ul. Zemborzycka 114a
20-445 Lublin
tel. 081 744 36 41
fax 081 744 32 80

Oczyszczalnia Ścieków "Hajdów"
ul. Łagiewnicka 5
20-228 Lublin
tel. 081 746 01 01
fax 081 746 03 33

Centralne Laboratorium
ul. Zawilcowa 10
20-245 Lublin
tel. 081 746 03 24
fax 081 746 30 83

SYSTEM CERTYFIKACJI ISO 9001:2000 SGS HU06/1814
SYSTEM CERTYFIKACJI ISO 14001:2004 SGS GB06/67865
PN-N 18001
SZ BHP-6/3/2008
PCA Polskie Centrum Akredytacji
AB 383

TRK/5004-79/2009 05.02.2009

RB/ZR

Urząd Miasta Lublin
Wydział Dróg i Mostów
ul. Wieniawska 14
20-071 Lublin

dotyczy: **budowy zatoki przystankowej przy ul. Dolna 3-go Maja.**

W związku z wystąpieniem w sprawie jw. uprzejmie informujemy, że w rejonie projektowanej zatoki przystankowej znajduje się czynne przyłącze kanalizacji sanitarnej do posesji Dolna 3Maja 6A (nie uwidocznione na mapie sytuacyjno – wysokościowej) oraz przyłącze do hydrantu.

W związku z powyższym należy zachować normatywne przykrycie przyłączy, a naziemne elementy uzbrojenia wod.-kan. dostosować do projektowanej niwelety i geometrii zatoki. Zasuwa i hydrant powinny być usytuowane poza projektowaną zatoką.

Przy projektowaniu uwzględnić wymagania zawarte w **„Wytycznych technicznych do projektowania sieci, przyłączy oraz urządzeń wodociągowych i kanalizacyjnych"** (dostępnych na stronie internetowej www.mpwik.lublin.pl lub w Biurze Obsługi Klienta).

Projekt w zakresie wod. – kan. podlega uzgodnieniu w MPWiK.

Niniejsze warunki pozostają aktualne przez okres jednego roku od daty ich wydania.

W sprawach dotyczących warunków technicznych można kontaktować się z Działem Programowania i Rozwoju MPWiK Sp. z o. o. Lublin, al. Piłsudskiego 15, budynek B, pokój nr 125 (tel. 081-532-42-81 wew. 207, 383).

Otrzymują:
1.Adresat+zał.graf.
2.TSW
3.a/a

Za zgodność kserokopii z oryginałem dokumentu

mgr inż. Jerzy Kaliszuk

PROKURENT
Dyrektor Eksploatacji
mgr inż. Andrzej Kozak

URZĄD MIASTA LUBLIN
Wydział Dróg i Mostów
Dnia 2009 -02- 13
L.dz. 1371/09

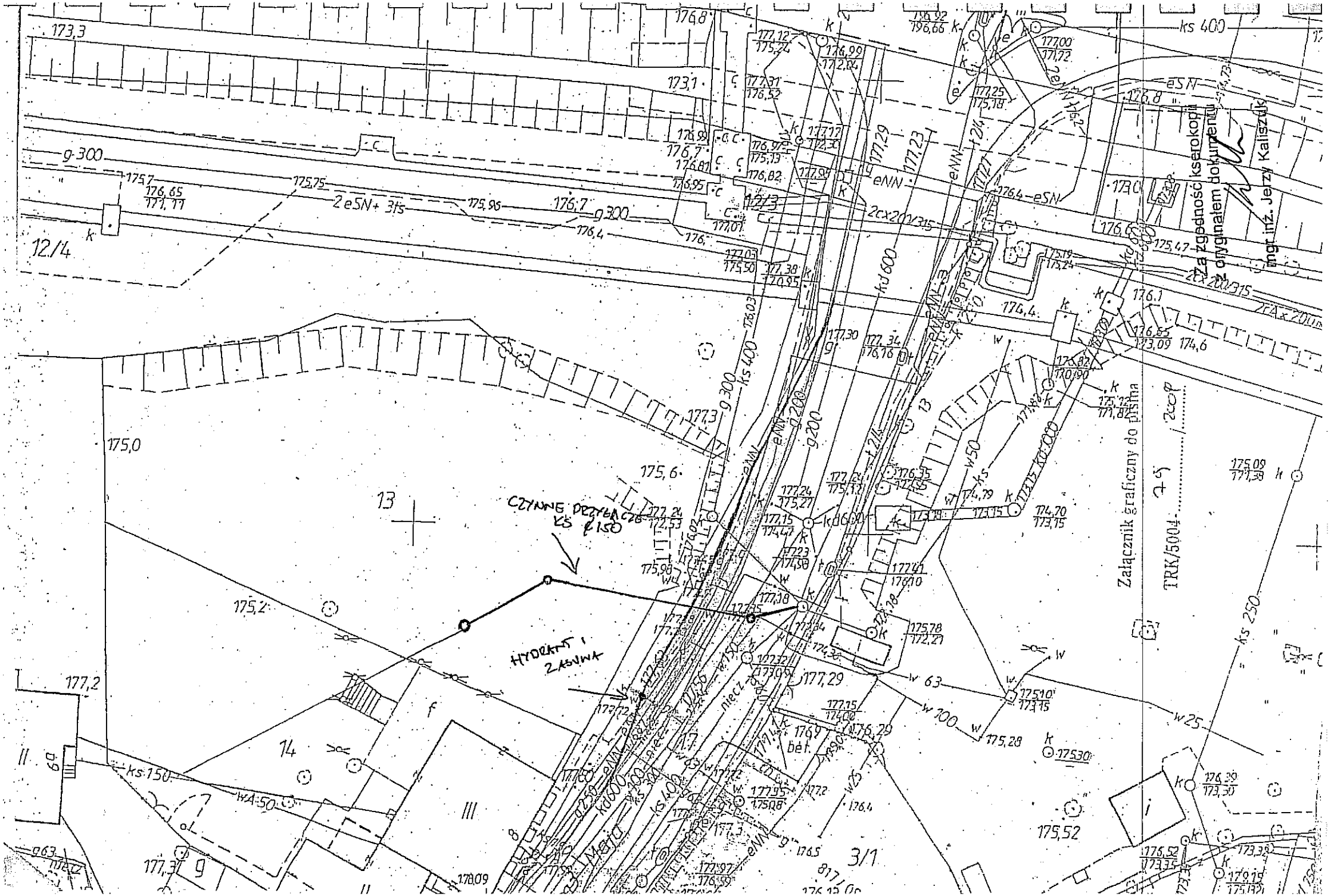
CZYNNE DRZEWA
HYDRANT i ZASUWA
Załącznik graficzny do pisma
TRK/5004/
Za zgodność kserokopii z oryginałem dokumentu
mgr inż. Jerzy Kaliszuk

MPWIK w Lublinie
Rok zał. 1899

Miejskie Przedsiębiorstwo Wodociągów i Kanalizacji w Lublinie Sp. z o.o.

al. J. Piłsudskiego 15, 20-407 Lublin
www.mpwik.lublin.pl

Sekretariat
tel. 081 532 37 56
fax 081 532 19 10

Centrala
tel. 081 532 42 81

Biuro Obsługi Klienta
al. J. Piłsudskiego 15
20-407 Lublin
tel./fax 081 532 01 80

Pogotowie Wod.-Kan.
tel. 081 534 19 94
tel. 994

Baza Zemborzycka
ul. Zemborzycka 114a
20-445 Lublin
tel. 081 744 36 41
fax 081 744 32 80

Oczyszczalnia Ścieków "Hajdów"
ul. Łagiewnicka 5
20-228 Lublin
tel. 081 746 01 01
fax 081 746 03 33

Centralne Laboratorium
ul. Zawilcowa 10
20-245 Lublin
tel. 081 746 03 24
fax 081 746 30 83

ISO 9001:2000 SGS HU06/1814
ISO 14001:2004 SGS HU06/67865
PN-N 18001
SZ BHP-6/3/2008
PCA Polskie Centrum Akredytacji BADANIA
AB 383

TRK/5004-460/2009 25.06.2009

Usługi Projektowe TRASA
mgr inż. Jerzy Kaliszuk
Jakubowice Konińskie 20A
21-003 Ciecierzyn

Dotyczy: **warunków technicznych w związku z budową sygnalizacji świetlnej na skrzyżowaniu al. Solidarności – ul. Dolna 3-go Maja i ul. Prusa wraz ze zmianą geometrii skrzyżowania.**

Odpowiadając na wystąpienie w sprawie jw. uprzejmie informujemy, że w projektowanej ulicy znajduje się miejskie uzbrojenie wod. – kan.

W związku z powyższym, przy budowie układu drogowego należy:

1. Dokonać analizy bezkolizyjnego usytuowania uzbrojenia wod. –kan. względem elementów zagospodarowania pasa drogowego. W przypadku kolizji należy je rozwiązać na etapie projektu budowlanego.
2. Pozostające w rejonie objętym modernizacją naziemne elementy uzbrojenia wod.-kan. należy dostosować do projektowanej geometrii i niwelety ulic.
3. Odwodnienie wskazanego skrzyżowania należy projektować do istniejącej w tym rejonie kanalizacji deszczowej.
4. W przypadku konieczności przebudowy przykanalików do krat, przebudową objąć całe przykanaliki.
5. Projektowane i pozostające w rejonie objętym modernizacją stropy i włazy studni w pasie jezdni należy dostosować do planowanego obciążenia ruchem (min. 40t).
6. Na kanalizacji deszczowej zaleca się stosowanie włazów z zamknięciem ryglowym oraz wpustów deszczowych z osadnikiem oraz z zawiasem i ryglem.
7. Przy opracowywaniu dokumentacji projektant zobowiązany jest do:
   - skorzystania z materiałów archiwalnych dotyczących istniejącego i projektowanego uzbrojenia wod-kan. w rejonie objętym projektowaniem, znajdujących się w archiwum technicznym MPWiK Sp. z o.o.
   - inwentaryzacji stanu istniejącego na podstawie wizji lokalnej w terenie.
8. Projekt budowlany w zakresie uzbrojenia wod. – kan. podlega uzgodnieniu z MPWiK Sp. z o.o.
9. O rozpoczęciu robót należy powiadomić MPWiK Sp. z o. o. z 7-dniowym wyprzedzeniem. Zastrzegamy sobie prawo kontroli wykonywanych prac wodociągowo-kanalizacyjnych.

Przy projektowaniu uwzględnić wymagania zawarte w **„Wytycznych technicznych do projektowania sieci, przyłączy oraz urządzeń wodociągowych i kanalizacyjnych"** (dostępnych na stronie internetowej www.mpwik.lublin.pl).

Niniejsze warunki pozostają aktualne przez okres jednego roku od daty ich wydania i należy je załączyć do projektu przedstawianego do uzgodnienia. Jeden egzemplarz uzgodnionej dokumentacji pozostaje w archiwum Przedsiębiorstwa.

Za zgodność kserokopii
z oryginałem dokumentu

mgr inż. Jerzy Kaliszuk

PGE DYSTRYBUCJA LUBZEL Sp. z o.o.
20-340 Lublin, ul. Garbarska 21a
ZAKŁAD ENERGETYCZNY LUBLIN-MIASTO
20-411 Lublin, ul. Wolska 12
tel.:081 445 10 00, fax.: 081 746 43 33
e-mail: dystrybucja_ze1@lubzel.com.pl

Lublin, dn. 16.02.2009r.

Nr 4 / 923 / K / TU / 2008

WYDZIAŁ INWESTYCJI
2009 -01- 19
WPŁYNĘŁO
L.dz. 530

Urząd Miasta Lublin
Wydział Inwestycji
ul. Wieniawska 14
20-071 Lublin

WARUNKI TECHNICZNE
USUNIĘCIA KOLIZJI

Odpowiadając na wniosek z dnia 02.02.2009r. określa się następujące warunki przebudowy sieci elektroenergetycznych będących własnością PGE DYSTRYBUCJA LUBZEL Spółka z o.o., kolidujących z projektowaną budową zatoki przystankowej przy ul. Dolna 3-go Maja w Lublinie.

Informujemy, że warunki rozwiązania kolizji zostały wydane na podstawie przedstawionego planu. Po opracowaniu ostatecznego projektu zagospodarowania terenu należy zgłosić się do ZE Lublin – Miasto celem uzgodnienia urządzeń będących w kolizji.

Ponadto w przypadku:
a) zmiany rzędnych wysokościowych terenu,
b) zmiany geometrii jezdni,
c) zmiany technologii wykonania jezdni

niniejsze warunki tracą swoją ważność.

1. Miejsce występującej kolizji: ul. Dolna 3-go Maja w Lublinie.
2. Sieci wchodzące w kolizję z projektowaną przebudową:

2a. **będące na majątku LUBZEL DYSTRYBUCJA Spółka z o.o.**
- linia kablowa oświetlenia drogowego typu YAKY 4x25mm^2 relacji słup Nr 12 ÷ słup Nr 14 ÷ słup Nr 16 ul. Dolna 3-go Maja,
- słup Nr 14 ul. Dolna 3-go Maja.

3. W celu usunięcia przewidywanej (występującej) kolizji należy:
   a) wykonać dokumentację projektową na wymaganą przebudowę łącznie z pozwoleniem na budowę,
   b) uzgodnić dokumentację projektową w Zakładzie Energetycznym Lublin – Miasto,
   c) dokonać przebudowy sieci elektroenergetycznych po trasach bezkolizyjnych, ogólnodostępnych.
4. Ważność warunków określa się na 2 lata licząc od daty ich wydania.
5. Od niniejszych warunków przebudowy służy prawo wniesienia odwołania do Zarządu PGE DYSTRYBUCJA LUBZEL Spółka z o.o. z siedzibą w Lublinie ul. Garbarska 21A w terminie 7 dni od daty otrzymania.

Za zgodność kserokopii
z oryginałem dokumentu

mgr inż. Jerzy Kaliszuk

Sprawę prowadzi Wydział TU, inż. Słabuszewski Tomasz, tel. 081 445 11 47

PGE Dystrybucja LUBZEL Sp. z o.o.
20-340 Lublin, ul. Garbarska 21A
Zakład Energetyczny Lublin-Miasto
ul. Wolska 12 20-411 Lublin
Tel. centrala 081 445 11 02 Fax 081 744 23 39
Tel. BOK 081 445 11 29

Lublin, dnia 19.02.2009

Załącznik nr 1 do umowy

Nr warunków 42041
Grupa przyłączeniowa V
113/ZE-1/2009
S10023/WNET
Dok.:P-042041/09-01 Rob.:P-042041/09-15

URZĄD MIASTA LUBLIN
WYDZIAŁ DRÓG I MOSTÓW
ul. WIENIAWSKA 14
20-071 LUBLIN

WARUNKI PRZYŁĄCZENIA
urządzeń elektroenergetycznych do sieci niskiego napięcia PGE Dystrybucja LUBZEL Sp. z o.o.

Odpowiadając na pismo Ldz. 1372/2009 z dnia 2009.02.13. oraz wniosek z dnia **17.02.2009** nr 113/ZE-1/20(określa się następujące warunki przyłączenia obiektu (nieruchomości): **sygnalizacja świetlna skrzyżowanie uli Aleja Solidarności / Dolna 3-go Maja / Bolesława Prusa w Lublinie, gm. Lublin.**

1. Miejsce przyłączenia do sieci elektroenergetycznej: **linia kablowa YAKY 4x25mm^2 - istniejąca ; K-23 Niecała 14.**
2. Miejsce dostarczania energii elektrycznej: **zaciski na listwie zaciskowej w kierunku instalacji odbiorcy.**
3. W celu przyłączenia wskazanych we wniosku urządzeń o poborze mocy przyłączeniowej **14,00 kW** należy:

3.1. Wybudować przyłącze (dane znamionowe urządzeń, instalacji i sieci oraz dopuszczalne parametry ich pracy): wybudować złącze kablowo-pomiarowe ZK-3a+P z usytuowaniem go przy ul. Dolna 3-go Maja w miejscu ogólnie dostępnym ; zasilanie złącza wykonać poprzez przelotowe wpięcie w linię kablową YAKY 4x25mm^2 relacji: ZK-3L2+P (dz. nr 3/1 ul. Dolna 3-go Maja) ÷ słup nr 6 linii napowietrznej ul. B. Prusa,

3.2. Rozbudować sieć - zakres niezbędnych zmian w sieci związanych z przyłączeniem (dane znamionowe urządzeń, instala i sieci oraz dopuszczalne parametry ich pracy):

3.3 Zastosować zabezpieczenia przedlicznikowe o wartości znamionowej **25 A** nadmiarowo-prądowe z wyzwalacza: samoczynnymi.

4. Wymagania dotyczące układu pomiarowo energii elektrycznej i systemu pomiarowego:

4.1. Zastosować bezpośredni układ pomiarowy energii elektrycznej na napięciu 0,4 kV spełniający poniższe wymogi:

4.2. Urządzenia wchodzące w skład układu pomiarowego muszą spełniać wymagania prawa.

4.3. Licznik energii elektrycznej powinien umożliwiać jednokierunkowy pomiar energii czynnej.

4.4. Urządzenia wchodzące w skład układu pomiarowego powinny spełniać wymagania określone w Instrukcji Ruchu Eksploatacji Sieci Dystrybucyjnej PGE Dystrybucja LUBZEL Sp. z o.o.

4.5. Liczniki energii elektrycznej muszą posiadać zabezpieczenie przed wpływem zewnętrznych pól magnetycznych wyjątkiem pola magnetycznego Ziemi) lub powinny posiadać elektroniczny systemem informujący o wystąpier takiego wpływu na liczniki (poprzez np. rejestrowanie, wskazanie, świecenie). System ten ma wykazywać wyłączr czy na licznik oddziaływano polem magnetycznym, o którym mowa powyżej. Zadziałanie systemu musi być widocz „gołym okiem" bez potrzeby demontażu licznika.

4.6. Wszystkie elementy członu zasilającego oraz osłony i urządzenia wchodzące w skład układu pomiarow rozliczeniowego energii elektrycznej muszą być przystosowane do plombowania.

5. Układ pomiarowo-rozliczeniowy i zabezpieczenia przedlicznikowe usytuować w projektowanym ww. złączu kablow pomiarowym.
6. Dopuszczalny poziom zmienności parametrów technicznych energii elektrycznej – zgodnie z Rozporządzeniem Ministra Gospodarki z dnia 4 maja 2007 r. (Dz. U. Nr 93 poz. 623 z 2007r.) w sprawie szczegółowych warunków funkcjonowani systemu elektroenergetycznego.
7. Inne wymagania, w tym dostosowania przyłączanych urządzeń, instalacji lub sieci do systemów sterowar dyspozytorskiego oraz ich niezbędnego wyposażenia do współpracy z siecią PGE Dystrybucja LUBZEL Sp. z o.o. – przewód ochronny instalacji elektrycznej wykonać poza złączem kablowo-licznikowym, od tablicy głównej.
8. Wymagany stopień skompensowania mocy biernej w miejscu dostarczania energii elektrycznej $tg\,\varphi = 0,4$
9. Należy zastosować zabezpieczenia przed przedostaniem się zakłóceń elektrycznych z urządzeń wnioskodawcy do si PGE Dystrybucja LUBZEL Sp. z o.o. i uzgodnić je na etapie projektowania.
10. W celu dostarczania energii elektrycznej w warunkach odmiennych od standardowych: nie przewiduje się.
11. Układ sieci **TT.**
12. Czas trwania jednorazowej przerwy dostarczaniu energii elektrycznej wynosi:
    a). do **16 godz.** dla przerwy planowanej
    b). do **24 godz.** dla przerwy nieplanowanej.

Za zgodność kserokopii
z oryginałem dokumentu

mgr inż. Jerzy Kaliszuk

NOTATKA SŁUŻBOWA

(Załącznik do warunków kolizyjnych Nr. 42041 z dnia 19.02.2009r.)

spisana w dniu 18. 03. 2009r. w Lublinie, pomiędzy przedstawicielami :

1. Urząd Miasta Wydział Dróg i Mostów, Lublin, ul. Wieniawska 14 ,
2. PGE Zakład Energetyczny Lublin - Miasto, Lublin, ul. Wolska 12 ,

w sprawie doświetlenia skrzyżowania Al. Solidarności - B. Prusa - Dolna 3-go Maja w Lublinie.

L.p.	*Imię i nazwisko*	*Stanowisko*	*Reprezentujący*
1.	Andrzej Kuchciak	Dyrektor Zakładu Energetycznego Lublin - Miasto	PGE Dystrybucja Lubzel Sp. z o.o. ZE Lublin - Miasto
2.	Krzysztof Skwarek	Starszy Technik ds. utrzymania sieci elektroenergetycznych	PGE Dystrybucja Lubzel Sp. z o.o. ZE Lublin - Miasto
3.	Stanisław Wąsiel	Kierownik Referatu ds. oświetlenia i sygnalizacji świetlnych	WDiM UM Lublin
4.	Aleksander Klepka	Kierownik Referat ds. Remontów	WDiM UM Lublin
5.	Adam Olech	Główny specjalista w Referacie ds. oświetlenia i sygnalizacji świetlnych	WDiM UM Lublin

W związku z planowaną budową sygnalizacji świetlnej na skrzyżowaniu ulic Al. Solidarności - B. Prusa - Dolna 3-go w Lublinie oraz w oparciu o warunki nr 42041 z dnia 19.02.2009r. ustalono co następuje :

- w ramach przebudowy należy przewidzieć wymianę istniejącego słupa oświetleniowego typu WZ (zlokalizowanego na środkowym pasie dzielącym Al. Solidarności) na maszt oświetleniowy, oraz postawienie dodatkowego masztu oświetleniowego - w/g zakresu określonego na załączonej mapie syt. - wys.
- szczegółowa lokalizacja masztów, typ i ilość opraw zostanie określona w dokumentacji projektowej wykonanej na zlecenie WDiM UM.
- zakres w/w prac będzie w całości finansowany przez UM Lublin.

Na tym notatkę zakończono i podpisano.

Podpisy

1. inż. Andrzej Kuchciak ..... DYREKTOR

2. ..... STARSZY TECHNIK ds. Utrzymania Sieci Elektroenergetycznych inż. Krzysztof Skwarek

3. ..... KIEROWNIK REFERATU ds. oświetlenia i sygnalizacji świetlnych mgr inż. Stanisław Wąsiel

4. ..... Kierownik Referatu ds. Remontów inż. Aleksander Klepka

5. ..... GŁÓWNY SPECJALISTA ds. elektroenergetycznych mgr inż. Adam Olech

upr. bud. nr 1112/Lb/89

Za zgodność kserokopii z oryginałem dokumentu

mgr inż. Jerzy Kaliszuk

URZĄD MIASTA LUBLIN
Wydział Geodezji
20-071 Lublin
ul. Wieniawska 14

Dokument niniejszy jest wypisem z opisowych danych ewidencji gruntów i budynków, wydanym przez Urząd Miasta Lublin, Wydział Geodezji, nie przeznaczonym do dokonania wpisu w księdze wieczystej.

2009 -06- 30

WYKAZ WŁAŚCICIELI NIERUCHOMOŚCI

Lp. / Nr JEDN	NAZWISKO, IMIĘ, NAZWA / Adres zamieszkania, siedziba	Nr ARK	Nr DZIAŁKI	Pow.działki / Nomenklatura prawna
1 G.20-1 431010077:	SKARB PAŃSTWA WŁAŚCICIELI UM-WYDZIAŁ DRÓG I MOSTÓW 20-071 LUBLIN UL. WIENIAWSKA 14 ZARZĄDCA	3 AL.SOLIDARNOŚCI 3 ALEJA SOLIDARNOŚCI KATEGORIA DROGI: KRAJOWA NUMER DROGI: 12	6/4 61/4	0.0275 ha 3.0534 ha KW 210631 KW 79923
2 G.218-1 431010077:	GMINA LUBLIN 20-071 LUBLIN UL. WIENIAWSKA 14 WŁAŚCICIEL Udz: 1/1 POLSKI ZWIĄZEK MOTOROWY 02-518 WARSZAWA UL. KAZIMIERZOWSKA 66 UŻYTKOWNIK	3 AL.SOLIDARNOŚCI	6/2	0.1570 ha GKN.LUBLIN-5634/99 KW 129133 PS NS 2389/93
3 G.51-1 431010077:	GMINA LUBLIN 20-071 LUBLIN UL. WIENIAWSKA 14 WŁAŚCICIEL Udz: 1/1 OKRĘGOWY ZARZĄD DZIAŁALNOŚCI GOSPODARCZEJ PZMOT 20-064 LUBLIN UL. PRUSA 8 UŻYTKOWNIK	3 AL.SOLIDARNOŚCI	16/4	0.2873 ha GGN01.2.2.7430/232/02 GKN-7224-6A/LUB-6403/00 KW 180750
4 G.250-1 431010077:	RUTKOWSKI MAREK/BOLESŁAW STANISŁAWA 20-810 LUBLIN UL. PLATANOWA 18 WŁAŚCICIEL	3 AL.SOLIDARNOŚCI	16/3	0.1047 ha AN1919/04 GGN01.2.2.7430/232/02 GKN-7224-6A/LUB-6403/00 GRG.IV.7413/Z/67/99 KW 220384
5 G.13-1 431010077:	SP-NIA PRACY "TĘCZA" 20-089 LUBLIN UL. PROBOSTWO 6 WŁAŚCICIEL	3 UL.PROBOSTWO 6	22/2	0.2182 ha D.GIV7221/90/91/92 KW 5304
6 G.214-1 431010077:	=KUBIK ZBIGNIEW/TADEUSZ JANINA 20-844 LUBLIN UL. BRACI WIENIAWSKICH 3 m 73 WŁAŚCICIEL (wspólność) +KUBIK MIECZYSŁAWA/BRONISŁAW 20-844 LUBLIN UL. BRACI WIENIAWSKICH 3 m 73 WŁAŚCICIEL (wspólność)	3 UL.PROBOSTWO 6a 3 AL.SOLIDARNOŚCI	22/1 61/1	0.0812 ha 0.0144 ha AN2209/95 22.09.95 D.GIV7221/90/91/92 KW 147874 WYROKSA/LU-1319/93
7 G.192-1 431010077:	GMINA LUBLIN 20-071 LUBLIN UL. WIENIAWSKA 14 WŁAŚCICIEL	3 AL.SOLIDARNOŚCI	61/2	0.0217 ha AB LUBLIN/3651/92 D.GIV7221/90/91/92 DEC.AB.3650/92 KW 122814
8 G.90-1 431010360:	SKARB PAŃSTWA WŁAŚCICIEL Udz: 1/1 WOJEWÓDZKI ZARZĄD MELIORACJI I URZĄDZEŃ WODNYCH 20-027 LUBLIN UL. KARŁOWICZA 4 UŻYTKOWNIK	2 RZEKA CZECHÓWKA	1/1	0.4620 ha
9 G.117-1 431010360:	GOLDCWAJG ADOLF BELGIA-RENAZ WŁAŚCICIEL	2 UL.NIECAŁA 7	31	1.0025 ha KW 161952
10 G.4-1 431010360:	SAMODZIELNY PUBLICZNY SZPITAL KLINICZNY NR 1 20-081 LUBLIN UL. STASZICA 16 WŁAŚCICIEL Udz: 1/1	2 UL.STASZICA 16a	41/1	1.7224 ha AN166/07 HIP.LUBLIN 1227 KW 125123
11 G.127-1 431010360:	KSIĘŻOPOLSKI TOMASZ WOJCIECH/WALDEMAR CECYLIA 21-030 MOTYCZ WŚ. MOTYCZ 117g WŁAŚCICIEL	2 UL.SZEWSKA 7	51/2	0.3789 ha AN4344/07 KH "LUBLIN 235" KW 185764 PS 399/59 PS 437/87 16.06.87

Za zgodność kserokopii
z oryginałem dokumentu

mgr inż. Jerzy Kaliszuk

URZĄD MIASTA LUBLIN
Wydział Geodezji
20-071 Lublin
ul. Wieniawska 14

z opisowych danych ewidencji gruntów i budynków, wydanym przez Urząd Miasta Lublin, Wydział Geodezji, nie przeznaczonym do dokonania wpisu w księdze wieczystej.

str. 2009 -06- 30

NR JEDN	NAZWISKO, IMIĘ, NAZWA Adres zamieszkania, siedziba	NR ARK.	Nr DZIAŁKI	Pow.działki Nomenklatura prawna
				PS1625/00
12 G.128-1 431010360:	GMINA LUBLIN 20-071 LUBLIN UL. WIENIAWSKA 14 WŁAŚCICIEL	2 UL.WODOPOJNA 6	52/3	0.1803 ha AB 3571/92 KW 929

Z up. PREZYDENTA MIASTA

Stanisława Miziołek-Arteniuk
Inspektor Wydziału Geodezji

Za zgodność kserokopii
z oryginałem dokumentu

mgr inż. Jerzy Kaliszuk

URZĄD MIASTA LUBLIN
Wydział Geodezji
20-071 Lublin
ul. Wieniawska 14

Dokument niniejszy jest wypisem z opisowych danych ewidencji gruntów i budynków, wydanym przez Urząd Miasta Lublin, Wydział Geodezji, nie przeznaczonym do dokonania wpisu w księdze wieczystej.

2009 -06- 30

WYKAZ WŁAŚCICIELI NIERUCHOMOŚCI

Lp. / Nr JEDN	NAZWISKO, IMIĘ, NAZWA / Adres zamieszkania, siedziba	Nr ARK	Nr DZIAŁKI	Nomenklatura prawna
1 G.90-1 431010360:	SKARB PAŃSTWA WŁAŚCICIEL Udz: 1/1 WOJEWÓDZKI ZARZĄD MELIORACJI I URZĄDZEŃ WODNYCH 20-027 LUBLIN UL. KARŁOWICZA 4 UŻYTKOWNIK	1 RZEKA	1/1 CZECHÓWKA	
2 G.75-1 431010360:	SKARB PAŃSTWA WŁAŚCICIEL Udz: 1/1	1 UL.DOLNA 3 MAJA 12	12/3	DEC.6602/33/74
3 G.78-1 431010360:	ZGROMADZENIE SIÓSTR MIŁOSIERDZIA ŚW.WINCENTEGO'PAULO 20-079 LUBLIN UL. DOLNA 3 MAJA 4 WŁAŚCICIEL	1 UL.DOLNA 3 MAJA 4	12/4	KW 49135
4 G.98-1 431010360:	GMINA LUBLIN 20-071 LUBLIN UL. WIENIAWSKA 14 WSPÓŁWŁAŚCICIEL Udz: 42848/53504 WOJTUSIAK CECYLIA KATARZYNA/JÓZEF ANIELA 20-078 LUBLIN UL. 3 MAJA 10 m 6 WSPÓŁWŁAŚCICIEL Udz: 4096/53504 GRYGLEWSKI MARIAN TADEUSZ/FELIKS KONSTANCJA 20-422 LUBLIN UL. KUNICKIEGO 108 m 6 WSPÓŁWŁAŚCICIEL Udz: 2272/53504 GONTARZ STANISŁAWA/STANISŁAW MARIA -NIE ŻYJE 20-079 LUBLIN UL. DOLNA 3 MAJA 10 m 20 WSPÓŁWŁAŚCICIEL Udz: 896/53504 HERMAN WOJCIECH MAREK/ANTONI DANUTA 20-605 LUBLIN UL. GRAŻYNY 17 m 13 WSPÓŁWŁAŚCICIEL Udz: 3392/53504	1 UL.DOLNA 3 MAJA 10	13	AN10222/92 2.12.92 AN10730/9611.12.96 AN10848/9613.12.96 AN709/2000 AN945/2002 KW 28
5 G.99-1 431010360:	HERMAN WOJCIECH MAREK/ANTONI DANUTA 20-605 LUBLIN UL. GRAŻYNY 17 m 13 WŁAŚCICIEL	1 UL.DOLNA 3 MAJA 8	14	AN3662/97 16.12.97 KW 1083 PROTOKOL Z 1.06.91
6 G.101-1 431010360:	=HERMAN WOJCIECH MAREK/ANTONI DANUTA 20-605 LUBLIN UL. GRAŻYNY 17 m 13 WSPÓŁWŁAŚCICIEL (wspólność)Udz: 18/24 +MAZUREK-HERMAN BARBARA JOANNA/JAN STANISŁAWA 20-815 LUBLIN UL. DUDZIŃSKIEGO 24 WSPÓŁWŁAŚCICIEL (wspólność)Udz: 18/24 CHUDZIAK MARIA ANNA/STEFAN JULIA 20-079 LUBLIN UL. DOLNA 3 MAJA 6 m 4 WSPÓŁWŁAŚCICIEL Udz: 6/24	1 UL.DOLNA 3 MAJA 6	16	AN3372/06 AN879/05 KW 189619 PS186/77 3.03.77 PS252/99 PS793/87 10.04.87
7 G.79-1 431010360:	ZGROMADZENIE SŁUG JEZUSA 00-331 WARSZAWA UL. SEWERYNÓW 8 WŁAŚCICIEL	1 UL.DOLNA 3 MAJA 2	18	KW 1350
8 G.9-1 431010360:	ZWIĄZEK PRODUCENTÓW RYB SPÓŁKA AKCYJNA/PRZEZ ZASTRZEZ. 05-080 IZABELIN-HORNÓWEK UL. SOSNOWA 14 WŁAŚCICIEL	2 UL.DOLNA 3 MAJA 13	2	HIP.LUBLIN 772
9 G.104-1 431010360:	ZDEB MAREK RYSZARD/JAN MARIA 20-313 LUBLIN UL. ŁĘCZYŃSKA 61 m 8 WŁAŚCICIEL	2 UL.DOLNA 3 MAJA 11a	3/1	AN14296/98 20.11.98 AN2116/2001 AN2386/2003 KW 14989 PS1825/97 23.07.97
10 G.200-1 431010360:	SZOSTAK GRZEGORZ/WIESŁAW DANUTA 20-147 LUBLIN AL. SPÓŁDZ.PRACY 53 WŁAŚCICIEL	2 UL.DOLNA 3 MAJA 11	3/2	AN4144/05 AN5929/99 1.07.99 AN7494/94 21.10.94 KW 19989
11	SURMACZ BOGUSŁAW STANISŁAW/STANISŁAW ALICJA	2	8	

Za zgodność kserokopii
z oryginałem dokumentu

mgr inż. Jerzy Kaliszuk

URZĄD MIASTA LUBLIN
Wydział Geodezji
20-071 Lublin
ul. Wieniawska 14

Dokument niniejszy jest wypisem z opisowych danych ewidencji gruntów i budynków, wydanym przez Urząd Miasta Lublin, Wydział Geodezji, nie przeznaczonym do dokonania wpisu w księdze wieczystej.

2009 -06-

Lp. Nr ewid.	NAZWISKO, IMIĘ, NAZWA Adres zamieszkania, siedziba	Nr ARK DZIAŁKI	Nomenklatura prawna
11 G.105-1 431010360:	20-045 LUBLIN UL. BELINIAKÓW 3 WSPÓŁWŁAŚCICIEL Udz: 7/10 PRZEDSIĘBIORSTWO HANDLU WEWNĘTRZNEGO SPÓŁKA Z O.O. 24-100 PUŁAWY UL. PARTYZANTÓW 2a WSPÓŁWŁAŚCICIEL Udz: 3/10 ZARZĄD NIERUCHOMOŚCI KOMUNALNYCH 20-112 LUBLIN UL. GRODZKA 12 UŻYTKOWNIK	2 9/3 UL.DOLNA 3 MAJA 9 2 9/4 UL.DOLNA 3 MAJA 7b	AN1618/99 AN2668/04 AN28162/89 KW 160474 PS 1037/96 28.5.96 PS 971/83 24.06.83 PS1037/96 28.05.96 PS934/05
12 G.317-1 431010360:	SKARB PAŃSTWA WŁAŚCICIEL Udz: 1/1 UM-WYDZIAŁ DRÓG I MOSTÓW 20-071 LUBLIN UL. WIENIAWSKA 14 ZARZĄDCA	2 9/1 UL.DOLNA 3 MAJA /dr.doj/ 4 68/1 ULICA 3 MAJA KATEGORIA DROGI: POWIATOWA NUMER DROGI: 2370 UCH.NR.LIII/531/93	
13 G.518-1 431010360:	=WŁOCH PIOTR/CZESŁAW KSAWERA 20-868 LUBLIN UL. KARPACKA 13 WŁAŚCICIEL (wspólność) +WŁOCH MARIA/JÓZEF ANNA 20-868 LUBLIN UL. KARPACKA 13 WŁAŚCICIEL (wspólność)	2 9/3 UL.DOLNA 3 MAJA 7a	AN1618/99 AN2668/04 AN28162/89 KW 244218 PS 971/83 24.06.83 PS1037/96 28.05.96 PS934/05
14 G.106-1 431010360:	LUBELSKA FUNDACJA ROZWOJU-Z SIEDZIBĄ W LUBLINIE 20-111 LUBLIN UL. RYNEK 7 WSPÓŁWŁAŚCICIEL Udz: 1/2 LUBELSKA FUNDACJA ROZWOJU-Z SIEDZIBĄ W LUBLINIE 20-111 LUBLIN UL. RYNEK 7 WSPÓŁWŁAŚCICIEL Udz: 1/2	2 10 UL.DOLNA 3 MAJA 5	KW 11248
15 G.110-1 431010360:	=LUBELSKA GIEŁDA NIERUCHOMOŚCI J.I Z.GOŁĄB S-KA JAWNA 20-076 LUBLIN UL. KRAKOWSKIE PRZEDM. 55 WSPÓŁWŁAŚCICIEL (wspólność)Udz: 1/2 +GOŁĄB ZBIGNIEW MAREK/JÓZEF IRENA 20-542 LUBLIN UL. TYMIANKOWA 54 m 29 WSPÓŁWŁAŚCICIEL (wspólność)Udz: 1/2 +GOŁĄB JOLANTA MARIA/WIESŁAW TERESA 20-542 LUBLIN UL. TYMIANKOWA 54 m 29 WSPÓŁWŁAŚCICIEL (wspólność)Udz: 1/2 =AGENCJA NIERUCHOMOŚCI GUZOWSKI-GOZDECKI SPÓŁKA JAWNA 20-413 LUBLIN UL. PIŁSUDSKIEGO 13 WSPÓŁWŁAŚCICIEL (wspólność)Udz: 1/2 +GUZOWSKI LECH/WŁODZIMIERZ MARIA 20-636 LUBLIN UL. GOŚCINNA 26 m 15 WSPÓŁWŁAŚCICIEL (wspólność)Udz: 1/2 +GOZDECKI DARIUSZ ROBERT/JERZY ANNA 21-030 MOTYCZ WŚ. KONOPNICA 257a WSPÓŁWŁAŚCICIEL (wspólność)Udz: 1/2	2 17/1 UL.DOLNA 3 MAJA 3	AN44/98 07.01.98 KW 440
16 G.111-1 431010360:	NERO" SPÓŁKA Z O.O W LUBLINIE 20-079 LUBLIN UL. 3-GO MAJA 1a m 2 WSPÓŁWŁAŚCICIEL Udz: 1/3 =NOWAKOWSKI MIROSŁAW ANDRZEJ/DONAT JADWIGA 20-732 LUBLIN UL. GDAŃSKA 69 WSPÓŁWŁAŚCICIEL (wspólność)Udz: 1/3 +NOWAKOWSKA KRYSTYNA MARIA/HENRYK IRENA 20-732 LUBLIN UL. GDAŃSKA 69 WSPÓŁWŁAŚCICIEL (wspólność)Udz: 1/3 NERO" SPÓŁKA Z O.O W LUBLINIE 20-079 LUBLIN UL. 3-GO MAJA 1a m 2 WSPÓŁWŁAŚCICIEL Udz: 1/3 NOWAKOWSKA LIDIA IZABELA/MIROSŁAW KRYSTYNA 20-732 LUBLIN UL. GDAŃSKA 69 WSPÓŁWŁAŚCICIEL Udz: 1/3	2 18 UL.DOLNA 3 MAJA 1	AN2284/2002 KW 2494 PS20/00 PS967/80

Z up. PREZYDENTA MIASTA

Stanisława Miziołek-Arteniuk
Inspektor Wydziału Geodezji

Za zgodność kserokopii
z oryginałem dokumentu

mgr inż. Jerzy Kaliszuk

URZĄD MIASTA LUBLIN
Wydział Geodezji
20-071 Lublin
ul. Wieniawska 14

Dokument niniejszy jest wypisem z opisowych danych ewidencji gruntów i budynków, wydanym przez Urząd Miasta Lublin, Wydział Geodezji, nie przeznaczonym do dokonania wpisu w księdze wieczystej.

2009 -06- 30

WYKAZ WŁAŚCICIELI NIERUCHOMOŚCI

Lp. / Nr JEDN	NAZWISKO, IMIĘ, NAZWA Adres zamieszkania, siedziba	Nr ARK	Nr DZIAŁKI	Nomenklatura prawna
1 G.192-1 431010077:	GMINA LUBLIN 20-071 LUBLIN UL. WIENIAWSKA 14 WŁAŚCICIEL	3 PRZY UL.PROBOSTWO	1/6	DEC.6011/P/114/94 DEC.GG/LUB-4088/93 KW 132299
2 G.96-1 431010077:	KOŚCIÓŁ WOLNYCH CHRZEŚCIJAN 43-300 BIELSKO-BIAŁA UL. SMOLNA 19 WŁAŚCICIEL	3 UL.PRUSA 4	3	AN 25083/89 KW 88004
3 G.97-1 431010077:	GULDOWSKI STANISŁAW/MIKOŁAJ FELIKSA -NIE ŻYJE 20-064 LUBLIN UL. PRUSA 6 WSPÓŁWŁAŚCICIEL Udz: 1/2 =MAKUŁA JÓZEF/JÓZEF -NIE ŻYJE 20-064 LUBLIN UL. PRUSA 6a WSPÓŁWŁAŚCICIEL (wspólność)Udz: 1/4 +MAKUŁA HALINA MARIA/STEFAN KAROLINA 20-064 LUBLIN UL. PRUSA 6a WSPÓŁWŁAŚCICIEL (wspólność)Udz: 1/4 CZURYŁO EWA MARTA/WŁODZIMIERZ ZDZISŁAWA 20-064 LUBLIN UL. PRUSA 6 WSPÓŁWŁAŚCICIEL Udz: 1/4	3 UL.PRUSA 6	4	AN 11727/90 KW 616
4 G.203-1 431010077:	GMINA LUBLIN 20-071 LUBLIN UL. WIENIAWSKA 14 WŁAŚCICIEL POLSKI ZWIĄZEK MOTOROWY 02-518 WARSZAWA UL. KAZIMIERZOWSKA 66 WIECZ. UŻYTKOWNIK Udz: 1/1	3 UL.PRUSA 8a 3 UL.PRUSA 8	16/5 16/6	AB 3483/92 D.V.6011/P/297/99 KW 108576
5 G.318-1 431010187:	DYBCIO IRENA/JÓZEF MARIANNA 20-064 LUBLIN UL. PRUSA 19 m 1 WŁAŚCICIEL	16 UL.PRUSA 19	18	AWZ 451/385/74 DEC.VI.7410/K/2/99 DZ.U.WL.NR36/06:PZ.851 GGN03.3.4.5.7410/3809/03 KW 288971
6 G.571-1 431010187:	GNIEWKOWSKA HALINA BARBARA/JAN GENOWEFA 20-064 LUBLIN UL. PRUSA 17 WSPÓŁWŁAŚCICIEL Udz: 1/2 GNIEWKOWSKI GRZEGORZ WOJCIECH/WOJCIECH HALINA 20-064 LUBLIN UL. PRUSA 17 WSPÓŁWŁAŚCICIEL Udz: 1/2	16 UL.PRUSA 17	19	AN 6751/93 4.10.93 AN5210/99 01.09.99 AN988/08 DEC.VI.7410/K/2/99 DZ.U.WL.NR36/06:PZ.851 GGN03.3.4.5.7410/3832/03 GGN07.2.1.6014/211/2001 KW 124126
7 G.771-1 431010187:	=LOGO-LIFT S.C. 20-718 LUBLIN AL. KRAŚNICKA 109 WŁAŚCICIEL (wspólność) +GOŚ STANISŁAW FELIKS/MIECZYSŁAW KLEMENTYNA 20-026 LUBLIN UL. CHOPINA 5 m 10 WŁAŚCICIEL (wspólność) +GOŚ ELŻBIETA TERESA/BOGDAN LIDIA 20-026 LUBLIN UL. CHOPINA 5 m 10 WŁAŚCICIEL (wspólność)	16 UL.PRUSA 13a	23/3	AN1213/07 AN4380/2002 AN6297/06 DEC.VI.7410/K/2/99 DZ.U.WL.NR36/06:PZ.851 GGN01.2.2.7430/222/06 GGN07.2.1.6014/198/03 KW 255516 PS 1826/89 PS1203/71 PS2000/83 PS21/01 ZD 1169
8 G.324-1 431010187:	=UMIENIUK JAN/STANISŁAW ANNA 20-064 LUBLIN UL. PRUSA 15 WŁADAJĄCY (wspólność) +UMIENIUK JÓZEFA/WALENTY WŁADYSŁAW 20-064 LUBLIN UL. PRUSA 15 WŁADAJĄCY (wspólność)	16 UL.PRUSA 15	24	DEC.VI.7410/K/2/99 DZ.U.WL.NR36/06:PZ.851 GGN03.3.4.5.7410/3812/03
9 G.763-1 431010187:	=LOGO-LIFT S.C. 20-718 LUBLIN AL. KRAŚNICKA 109 WSPÓŁWŁAŚCICIEL (wspólność)Udz: 20/24 +GOŚ STANISŁAW FELIKS/MIECZYSŁAW KLEMENTYNA	16 UL.PRUSA 13a	25/5	AN1030/03 AN1213/07 AN4403/08 AN6297/06

Za zgodność kserokopii
z oryginałem dokumentu

mgr inż. Jerzy Kaliszuk

URZĄD MIASTA LUBLIN
Wydział Geodezji
20-071 Lublin
ul. Wieniawska 14

Dokument niniejszy jest wypisem z opisowych danych ewidencji gruntów i budynków, wydanym przez Urząd Miasta Lublin, Wydział Geodezji, nie przesądzającym o treści wpisu w księdze wieczystej.

2009-06-30

Lp. ZEDN	NAZWISKO, IMIĘ, NAZWA / Adres zamieszkania, siedziba	Nr ARK	Nr DZIAŁKI	Nomenklatura prawna
	20-026 LUBLIN UL. CHOPINA 5 m 10 WSPÓŁWŁAŚCICIEL (wspólność)Udz: 20/24 +GOŚ ELŻBIETA TERESA/BOGDAN LIDIA 20-026 LUBLIN UL. CHOPINA 5 m 10 WSPÓŁWŁAŚCICIEL (wspólność)Udz: 20/24 KURASZKO GRZEGORZ JAN/RYSZARD ALEKSANDRA 21-040 ŚWIDNIK UL. KONARSKIEGO 13 WSPÓŁWŁAŚCICIEL Udz: 1/24 DUDA ANDRZEJ KRZYSZTOF/LEOPOLD ZOFIA 20-064 LUBLIN UL. PÓŁNOCNA 20 m 14 WSPÓŁWŁAŚCICIEL Udz: 1/24 CZARNOTA JOLANTA/BOLESŁAW JÓZEFA 37-464 STALOWA WOLA UL. KONWALIOWA 5 WSPÓŁWŁAŚCICIEL Udz: 1/24 WIECZOREK URSZULA TERESA/MARIAN DANUTA 24-300 OPOLE LUBELSKIE UL. ZAGRODY 87 WSPÓŁWŁAŚCICIEL Udz: 1/24			AN6782/08 AN8184/07 AWZ 451/823/75 DEC.VI.7410/K/2/99 DZ.U.WL.NR36/06:PZ.851 GGN01.2.2.7430/223/06 GGN07.2.1.6014/198/03 KW 209654 KW 252642 PS 223/86 1.03.86 PS1174/84 43.06.84
10 G.762-1 431010187:	=LOGO-LIFT S.C. 20-718 LUBLIN AL. KRAŚNICKA 109 WSPÓŁWŁAŚCICIEL (wspólność)Udz: 58/70 +GOŚ STANISŁAW FELIKS/MIECZYSŁAW KLEMENTYNA 20-026 LUBLIN UL. CHOPINA 5 m 10 WSPÓŁWŁAŚCICIEL (wspólność)Udz: 58/70 +GOŚ ELŻBIETA TERESA/BOGDAN LIDIA 20-026 LUBLIN UL. CHOPINA 5 m 10 WSPÓŁWŁAŚCICIEL (wspólność)Udz: 58/70 KURASZKO GRZEGORZ JAN/RYSZARD ALEKSANDRA 21-040 ŚWIDNIK UL. KONARSKIEGO 13 WSPÓŁWŁAŚCICIEL Udz: 1/70 =SAGAN MAREK JERZY/WŁADYSŁAW MARIA 20-814 LUBLIN UL. SIKORSKIEGO 3 m 70 WSPÓŁWŁAŚCICIEL (wspólność)Udz: 1/70 +CIEMPIEL-SAGAN KRYSTYNA/ALEKSANDER WANDA 20-814 LUBLIN UL. SIKORSKIEGO 3 m 70 WSPÓŁWŁAŚCICIEL (wspólność)Udz: 1/70 DUDA ANDRZEJ KRZYSZTOF/LEOPOLD ZOFIA 20-064 LUBLIN UL. PÓŁNOCNA 20 m 14 WSPÓŁWŁAŚCICIEL Udz: 1/70 =FIUTKA MIROSŁAW/STANISŁAW JANINA 21-110 OSTRÓW LUBELSKI UL. SŁONECZNA 8 WSPÓŁWŁAŚCICIEL (wspólność)Udz: 1/70 +FIUTKA TERESA FRANCISZKA/BOLESŁAW JADWIGA 21-110 OSTRÓW LUBELSKI UL. SŁONECZNA 8 WSPÓŁWŁAŚCICIEL (wspólność)Udz: 1/70 =MATYSIAK MARIAN GERARD/WŁADYSŁAW MARIANNA 22-135 BIAŁOPOLE WŚ. TERESIN 33 WSPÓŁWŁAŚCICIEL (wspólność)Udz: 1/70 +MATYSIAK ELŻBIETA JANINA/JAN KAROLINA 22-135 BIAŁOPOLE WŚ. TERESIN 33 WSPÓŁWŁAŚCICIEL (wspólność)Udz: 1/70 =PTAK MIROSŁAW/BOLESŁAW STANISŁAWA 37-464 STALOWA WOLA UL. KONWALIOWA 19 WSPÓŁWŁAŚCICIEL (wspólność)Udz: 1/70 +PTAK ELŻBIETA/KAZIMIERZ STANISŁAWA 37-464 STALOWA WOLA UL. KONWALIOWA 19 WSPÓŁWŁAŚCICIEL (wspólność)Udz: 1/70 DYŃSKA ANETA BEATA/ZDZISŁAW GRAŻYNA 21-040 ŚWIDNIK UL. AKACJOWA 6 m 4 WSPÓŁWŁAŚCICIEL Udz: 1/70 =BUCIOR HIERONIM/FELIKS JOANNA 22-600 TOMASZÓW LUBELSKI UL. PIEKARSKA 1b WSPÓŁWŁAŚCICIEL (wspólność)Udz: 1/70 +BUCIOR GALINA/DMITRIJ SOFIA 22-600 TOMASZÓW LUBELSKI zam.ROGÓŻNO_ UL. ZAMOJSKA 4 WSPÓŁWŁAŚCICIEL (wspólność)Udz: 1/70 DUDA ANDRZEJ KRZYSZTOF/LEOPOLD ZOFIA 20-064 LUBLIN UL. PÓŁNOCNA 20 m 14 WSPÓŁWŁAŚCICIEL Udz: 1/70 CZARNOTA JOLANTA/BOLESŁAW JÓZEFA 37-464 STALOWA WOLA UL. KONWALIOWA 5 WSPÓŁWŁAŚCICIEL Udz: 1/70 STASZCZYK DOMINIKA EDYTA/ANDRZEJ BOŻENA 23-400 BIŁGORAJ UL. TARGOWA 23a WSPÓŁWŁAŚCICIEL Udz: 1/70 WIECZOREK URSZULA TERESA/MARIAN DANUTA	16	25/6 UL.PRUSA /dr.doj/	AN1030/03 AN2165/07 AN2170/07 AN2175/07 AN2180/07 AN2560/09 AN4403/08 AN5888/08 AN6297/06 AN6320/06 AN6782/08 AN6807/06 AN8179/07 AN8184/07 AWZ 451/823/75 DEC.VI.7410/K/2/99 DZ.U.WL.NR36/06:PZ.851 GGN01.2.2.7430/223/06 GGN07.2.1.6014/198/03 KW 252643 PS 223/86 1.03.86 PS1174/84 43.06.84

Za zgodność kserokopii z oryginałem dokumentu

mgr inż. Jerzy Kaliszuk

Dokument niniejszy jest wypisem z opisowych danych ewidencji gruntów i budynków, wydanym przez Urząd Miasta Lublin Wydział Geodezji, nie przeznaczonym do dokonania wpisu w księdze wieczystej.
2009 -06- 30

Nr JEDN.	NAZWISKO, IMIĘ, NAZWA / Adres zamieszkania, siedziba	Nr ARK	Nr DZIAŁKI	Nomenklatura prawna
	24-300 OPOLE LUBELSKIE WSPÓŁWŁAŚCICIEL Udz: 1/70 =KURZĘPA STANISŁAW/WACŁAW MARIA 22-600 TOMASZÓW LUBELSKI UL. WAŃKOWICZA 7 WSPÓŁWŁAŚCICIEL (wspólność)Udz: 1/70 +KURZĘPA WIESŁAWA/LUDOMIR BARBARA 22-600 TOMASZÓW LUBELSKI UL. WAŃKOWICZA 7 WSPÓŁWŁAŚCICIEL (wspólność)Udz: 1/70			
11 G.603-1 431010187:	PGE DYSTRYBUCJA LUBZEL SP Z O.O. 20-340 LUBLIN UL. GARBARSKA 21a WŁAŚCICIEL	16 UL.PRUSA 9a	26/8	AN4901/05 AN8911/2001 DEC.VI.7410/K/2/99 DZ.U.WL.NR36/06:PZ.851 GGN01.2.2.7430/205/05 GGN07.2.1.6014/607/04 KW 240561 PS NS 582/65 PS2932/96
12 G.326-1 431010187:	=LOGO-LIFT S.C. 20-718 LUBLIN AL. KRAŚNICKA 109 WŁAŚCICIEL (wspólność) +GOŚ STANISŁAW FELIKS/MIECZYSŁAW KLEMENTYNA 20-026 LUBLIN UL. CHOPINA 5 m 10 WŁAŚCICIEL (wspólność) +GOŚ ELŻBIETA TERESA/BOGDAN LIDIA 20-026 LUBLIN UL. CHOPINA 5 m 10 WŁAŚCICIEL (wspólność)	16 UL.PRUSA /dr.doj/	26/9	AN8911/2001 DEC.VI.7410/K/2/99 DZ.U.WL.NR36/06:PZ.851 GGN01.2.2.7430/205/05 GGN07.2.1.6014/607/04 KW 190136 PS NS 582/65 PS2932/96
13 G.327-1 431010187:	NAP INVEST URSYNÓW SP.Z O.O.W WARSZAWIE 02-801 WARSZAWA UL. PUŁAWSKA 435a WŁAŚCICIEL	16 UL.PRUSA 7a	28/1	AN1765/04 AN76/09 DEC.VI.7410/K/2/99 DZ.U.WL.NR36/06:PZ.851 KW 5148 PS1666/02
14 G.329-1 431010187:	GAMLA ALICJA/JAN ANIELA 20-064 LUBLIN UL. PRUSA 7 WSPÓŁWŁAŚCICIEL Udz: 1/2 OPRYŃSKA URSZULA/JAN ANIELA 20-064 LUBLIN UL. PRUSA 7 WSPÓŁWŁAŚCICIEL Udz: 1/2	16 UL.PRUSA 7	28/3	DEC.VI.7410/K/2/99 DZ.U.WL.NR36/06:PZ.851 GG.01.2.2.7430/394/2001 GGN03.3.4.5.7410/3813/03 GGN03.3.4.5.7410/63/01 KW 25 PS 658/81 14.12.81
15 G.592-1 431010187:	SŁOMIANOWSKI WOJCIECH NORBERT/FELIKS WERONIKA 20-064 LUBLIN UL. PÓŁNOCNA 2 WŁAŚCICIEL	16 UL.PÓŁNOCNA 2 UL.PRUSA 1	30/2	AN 2302/95 2.08.95 AN 8818/92 4.12.92 DEC.VI.7410/K/2/99 DZ.U.WL.NR36/06:PZ.851 GGN03.3.4.5.7410/3837/03 KW 152520
16 G.593-1 431010187:	KASPEROWICZ KAZIMIERZ/JAN MARIA 20-064 LUBLIN UL. PRUSA 3 WŁAŚCICIEL	16 UL.PRUSA 3	31	AN 2302/95 2.08.95 AN 8818/92 4.12.92 DEC.VI.7410/K/2/99 DZ.U.WL.NR36/06:PZ.851 GGN03.3.4.5.7410/3838/03 KW 71
17 G.463-1 431010187:	TRUBALSKI MARIUSZ/JAN LEOKADIA 20-060 BIAŁA PODLASKA UL. PONIATOWSKIEGO 1 WŁAŚCICIEL	16 UL.PRUSA 5a	32/2	AN3823/98 16.09.98 DEC.VI.7410/K/2/99 DZ.U.WL.NR36/06:PZ.851 KW 173815 PS3083/95 29.01.96
18 G.462-1 431010187:	DWORNICZUK SŁAWOMIR/ANTONI HENRYKA 20-064 LUBLIN UL. PRUSA 5b WSPÓŁWŁAŚCICIEL Udz: 6/7 =DOBROWOLSKI JÓZEF/WŁADYSŁAW ANASTAZJA 20-064 LUBLIN UL. PRUSA 5 WSPÓŁWŁAŚCICIEL (wspólność)Udz: 4/56 +DOBROWOLSKA BOGUSŁAWA/TADEUSZ ALEKSANDRA 20-064 LUBLIN UL. PRUSA 5 WSPÓŁWŁAŚCICIEL (wspólność)Udz: 4/56 BARAN HALINA GRAŻYNA/MIECZYSŁAW JANINA WSPÓŁWŁAŚCICIEL Udz: 1/56 POTOCKI HENRYK STANISŁAW/MIECZYSŁAW JANINA	16 UL.PRUSA 5b	32/3	AN2263/2003 AN2413/06 DEC.VI.7410/K/2/99 DZ.U.WL.NR36/06:PZ.851 GGN01.2.1.7430/2/2004 GGN03.3.4.5.7410/3823/03 PS NS 1623/80 PS1388/05 PS1948/91 13.09.91

Za zgodność kserokopii z oryginałem dokumentu

mgr inż. Jerzy Kaliszuk

Dokument niniejszy jest wypisem z opisowych danych ewidencji gruntów i budynków, wydanym przez Urząd Miasta Lublin, Wydział Geodezji, nie przeznaczonym do dokonania wpisu w księdze wieczystej.

URZĄD MIASTA LUBLIN
Wydział Geodezji
20-071 Lublin
ul. Wieniawska 14

2009 -06- 30

NR JEDN	NAZWISKO IMIĘ, NAZWA Adres zamieszkania, siedziba	Nr ARK	Nr DZIAŁKI	Nomenklatura prawna
	WSPÓŁWŁAŚCICIEL Udz: 1/56 SOCHA TOMASZ GRZEGORZ/MIECZYSŁAW JANINA WSPÓŁWŁAŚCICIEL Udz: 1/56 SOCHA KAZIMIERA/MIECZYSŁAW JANINA WSPÓŁWŁAŚCICIEL Udz: 1/56			
19 G.333-1 431010187:	=DOBROWOLSKI JÓZEF/WŁADYSŁAW ANASTAZJA 20-064 LUBLIN UL. PRUSA 5 WŁAŚCICIEL (wspólność) +DOBROWOLSKA BOGUSŁAWA/TADEUSZ ALEKSANDRA 20-064 LUBLIN UL. PRUSA 5 WŁAŚCICIEL (wspólność)	16 UL.PRUSA 5c	32/4	AN 4769/82 DEC.VI.7410/K/2/99 DZ.U.WL.NR36/06:PZ.851 GGN01.2.1.7430/2/2004 GGN03.3.4.5.7410/3816/03 KW 50150 PS1388/05
20 G.24-1 431010187:	SKARB PAŃSTWA WŁAŚCICIEL Udz: 1/1	16 UL.PRUSA	34/1	DEC.VI.7410/K/2/99 DZ.U.WL.NR36/06:PZ.851 KW 3168
21 G.504-1 431010187:	SKARB PAŃSTWA WŁAŚCICIEL Udz: 1/1 UM-WYDZIAŁ DRÓG I MOSTÓW 20-071 LUBLIN UL. WIENIAWSKA 14 ZARZĄDCA	16 ALEJA SOLIDARNOŚCI KATEGORIA DROGI: KRAJOWA NUMER DROGI: 12 16 ULICA PÓŁNOCNA KATEGORIA DROGI: POWIATOWA NUMER DROGI: 2385	36/7 39	DEC.VI.7410/K/2/99 DZ.U.WL.NR36/06:PZ.851 KW 1054 KW 2093 KW 209589 KW 3168 KW PLAC LEMSZCZ.BURSAKI

Z up. PREZYDENTA MIASTA

Stanisława Mizołek-Arteniuk
Inspektor Wydziału Geodezji

Za zgodność kserokopii
z oryginałem dokumentu

mgr inż. Jerzy Kaliszuk

URZĄD MIASTA LUBLIN
Wydział Geodezji
20-071 Lublin
ul. Wieniawska 14

Dokument niniejszy jest wypisem z opisowych danych ewidencji gruntów i budynków, wydanym przez Urząd Miasta Lublin, Wydział Geodezji, nie przeznaczonym do dokonania wpisu w księdze wieczystej.

2009 -06- 3

WYKAZ WŁAŚCICIELI NIERUCHOMOŚCI

Lp. / Nr JEDN	NAZWISKO, IMIĘ, NAZWA / Adres zamieszkania, siedziba	Nr ARK	Nr DZIAŁKI	Pow.działki / Nomenklatura prawna
1 G.317-1 431010360:	SKARB PAŃSTWA WŁAŚCICIEL Udz: 1/1 UM-WYDZIAŁ DRÓG I MOSTÓW 20-071 LUBLIN UL. WIENIAWSKA 14 ZARZĄDCA	1 ULICA DOLNA 3 MAJA KATEGORIA DROGI: POWIATOWA NUMER DROGI: 2340	17	0.3689 ha
2 G.504-1 431010187:	SKARB PAŃSTWA WŁAŚCICIEL Udz: 1/1 UM-WYDZIAŁ DRÓG I MOSTÓW 20-071 LUBLIN UL. WIENIAWSKA 14 ZARZĄDCA	16 ULICA PRUSA KATEGORIA DROGI: POWIATOWA NUMER DROGI: 2386 16 AL.SOLIDARNOŚCI	33/1 36/16	0.5283 ha 3.3228 ha D.G.IV.7221/190/96 D.V.6011/P/185/00 D.V.6011/P/77/99 DEC.VI.7410/K/2/99 DZ.U.WL.NR36/06:PZ.851
3 G.235-1 431010187:	=CHRZANOWSKI WŁODZIMIERZ LEON/WŁODZIMIERZ GENOWEFA 20-827 LUBLIN UL. TULIPANOWA 75 WSPÓŁWŁAŚCICIEL (wspólność)Udz: 1/2 +CHRZANOWSKA HALINA ELŻBIETA/MIECZYSŁAW JADWIGA 20-827 LUBLIN UL. TULIPANOWA 75 WSPÓŁWŁAŚCICIEL (wspólność)Udz: 1/2 DROZD DOROTA ZOFIA/MARIAN MARIA 20-064 LUBLIN UL. PÓŁNOCNA 19a WSPÓŁWŁAŚCICIEL Udz: 1/2	16 UL.PÓŁNOCNA 22c 16 UL.PÓŁNOCNA 22d 16 AL.SOLIDARNOŚCI	9/16 9/21 9/22	0.4294 ha 0.3176 ha 0.2285 ha AN 476/95 26.01.95 AN476/95 26.01.95R D.GRGV6011//241/97 DEC.VI.7410/K/2/99 DZ.U.WL.NR36/06:PZ.851 GRGIII7410/P/68/97 KW 103994
4 G.450-1 431010187:	GMINA LUBLIN 20-071 LUBLIN UL. WIENIAWSKA 14 WŁAŚCICIEL AUTOMOBILKLUB LUBELSKI 20-064 LUBLIN UL. PÓŁNOCNA 22a WIECZ. UŻYTKOWNIK Udz: 1/1	16 UL.PÓŁNOCNA 22b {NIERUCHOMOŚĆ ZABYTKOWA}	9/15	0.2095 ha DEC.AB-1220/91 DEC.VI.7410/K/2/99 DZ.U.WL.NR36/06:PZ.851 KW 34079
5 G.459-1 431010187:	GMINA LUBLIN 20-071 LUBLIN UL. WIENIAWSKA 14 WŁAŚCICIEL AUTOMOBILKLUB LUBELSKI 20-064 LUBLIN UL. PÓŁNOCNA 22a UŻYTKOWNIK	16 UL.PÓŁNOCNA 22a {NIERUCHOMOŚĆ ZABYTKOWA} 16 W POBL.UL.PÓŁNOCNEJ {NIERUCHOMOŚĆ ZABYTKOWA}	12/1 12/3	0.3036 ha 0.0099 ha DEC.VI.7410/K/2/99 DZ.U.WL.NR36/06:PZ.851 GKN.LUBLIN-6172/98 GKN.LUBLIN-6173/98 KW 73618
6 G.314-1 431010187:	ZGÓRKA STANISŁAW TADEUSZ/JAN MARIANNA 20-023 LUBLIN UL. CHOPINA 18 m 8 WŁAŚCICIEL	16 UL.PRUSA 19b	14	0.1228 ha AN11562/96 12.96 DEC.VI.7410/K/2/99 DZ.U.WL.NR36/06:PZ.851 GGN03.3.4.5.7410/3805/03 KW 108427 PS1029/91
7 G.315-1 431010187:	WROCŁAWSKA JOANNA MICHALINA/JÓZEF MARIA 20-064 LUBLIN UL. PRUSA 19 m 2 WŁAŚCICIEL	16 UL.PRUSA 19a	15	0.1277 ha AWZ 451/384/74 DEC.VI.7410/K/2/99 DZ.U.WL.NR36/06:PZ.851 GGN03.3.4.5.7410/3806/03 KW 280085

Z up. PREZYDENTA MIASTA

Stanisława Wiziołek-Arteniuk
Inspektor Wydziału Geodezji

Za zgodność kserokopii z oryginałem dokumentu

mgr inż. Jerzy Kaliszuk

Opis techniczny

Do projektu budowy drogowej sygnalizacji świetlnej na skrzyżowaniu al. Solidarności – ul. Dolna 3-go Maja – ul. Prusa, budowa zatoki autobusowej

1. **Podstawa opracowania projektu.**
   Projekt opracowano w oparciu o:

   1. Ustawa z dnia 7 lipca 1994 r. „Prawo Budowlane", (dziennik Ustaw R.P. Nr 207 z 5 grudnia 2003 r. poz. 2016),
   2. Pomiary natężenia ruchu kołowego na skrzyżowaniach wykonane w maju 2009 r
   3. Zlecenie Inwestora,
   4. Mapy sytuacyjno – wysokościowe,
   5. Pomiary geodezyjne przekroi poprzecznych,
   6. Rozporządzenie Ministra Transportu i Gospodarki Morskiej z dnia 2 marca 1999 r., w sprawie warunków technicznych, jakim powinny odpowiadać drogi publiczne i ich usytuowanie (dz. Ustaw nr 43 z dnia 14 maja 1999 r.),
   7. Wytyczne i normy.
   8. Rozporządzenie Ministra Infrastruktury z dnia 2 września 2004r. w sprawie szczegółowego zakresu i formy dokumentacji projektowej, specyfikacji technicznych wykonania i odbioru robót budowlanych oraz programu funkcjonalno-użytkowego (Dz. U. Nr 202 z 2004r. poz. 2072).
   9. Rozporządzenie Ministrów Infrastruktury oraz Spraw Wewnętrznych i Administracji z dnia 31 lipca 2002 r w sprawie znaków i sygnałów drogowych (Dz. U. Nr 170 poz.1393),
   10. Rozporządzenie Ministra Infrastruktury z dnia 23 września 2003r. w sprawie szczegółowych warunków zarządzania ruchem na drogach oraz wykonywania nadzoru nad tym zarządzaniem (Dz.U.Nr 177 z dnia 14 października 2003 r. poz. 1729),
   11. Rozporządzenie Ministra Infrastruktury z dnia 3 lipca 2003 r. w sprawie szczegółowych warunków technicznych dla znaków i sygnałów drogowych oraz urządzeń bezpieczeństwa ruchu drogowego i warunków ich umieszczania na drogach (Dz. U. Nr 220 poz. 2181 z dnia 23 grudnia 2003 r.),

2. **Opis stanu istniejącego.**
   Do al. Solidarności dochodzi ulica Dolna 3-go Maja. Istniejąca ulica Dolna 3-go Maja posiada nawierzchnię bitumiczną szerokości 7,0m obwiedzioną krawężnikiem betonowym o wymiarach 20x30cm. Wzdłuż ulicy występuje obustronny chodnik o nawierzchni z płyt betonowych o wymiarach 35x35x5cm. Utworzone skrzyżowanie przez al. Solidarności z ulicą Dolna 3-go Maja posiada następujące relacje:

   <u>Al. Solidarności</u>
   a) od strony ulicy Lubomelskiej

   Wlot na skrzyżowanie posiada relacje:
   - na wprost dwa pasy ruchu szerokości po 3,50m
   - prawoskrętną w ulicę Dolna 3-go Maja poprzez pas wyłączenia szerokości 3,50m przykryty wyspą trójkątną o nawierzchni z płyt betonowych obwiedzionych krawężnikiem betonowym ułożonym na płask o wymiarach 20x30cm

- lewoskrętną w ulicę Prusa realizowaną w sposób pośredni poprzez przejazd do zawracania w pasie dzielącym al. Solidarności.

Wylot :
Dwa pasy ruchu szerokości po 3,50m

b) od strony ulicy Lubartowskiej
Wlot na skrzyżowanie posiada relacje:

- na wprost dwa pasy ruchu szerokości po 3,50m
- prawoskrętną w ulicę Prusa poprzez pas wyłączenia szerokości 3,50m przykryty wyspą trójkątną o nawierzchni z płyt betonowych obwiedzionych krawężnikiem betonowym ułożonym na płask o wymiarach 20x30cm
- lewoskręt w ulicę Dolna 3-go Maja realizowaną w sposób pośredni poprzez przejazd do zawracania w pasie dzielącym al. Solidarności.

Wylot :

- dwa pasy ruchu szerokości po 3,50m

Ulica Dolna 3-go Maja

Wlot na skrzyżowanie posiada relacje:

- prawoskręt w al. Solidarności
- lewoskręt i relacja na wprost w ulicę Prusa realizowaną w sposób pośredni poprzez przejazd do zawracania w pasie dzielącym al. Solidarności

Wylot :

- jeden pas ruchu szerokości 3,50m

Istniejące odwodnienie ulic na skrzyżowaniu i w jego sąsiedztwie poprzez wpusty deszczowe.

3. Stan projektowany.

Ulica Dolna 3-go Maja

Projektowana korekta geometrii ulicy jak na rys. nr 1 Projekt zagospodarowania terenu. Zmienia się szerokość istniejącej nawierzchni bitumicznej z 7,00m na 6,50m na długości projektowanej zatoki autobusowej po prawej stronie przekroju idąc zgodnie z kilometracją. Aby można było zaprojektować zatokę autobusową wraz z peronem została zmniejszona szerokość nawierzchni bitumicznej do 6,50m. Projektowana zatoka autobusowa o szerokości 3,0m i długości peronu 35,0m. Projektowana nawierzchnia peronu i chodnika na dojściach z kostki betonowej gr. 6cm. Celem wykonania zatoki autobusowej projektuje się rozebranie istniejącego chodnika z płyt betonowych oraz istniejącego krawężnika.

Istniejący krawężnik ulicy Dolna 3-go Maja z prawej strony przekroju przebiega po istniejącym śladzie. Projektowany promień skrętu R=24.50m. Nawierzchnia istniejących zjazdów i chodnika pozostawiona jest bez zmian. Pozostaje istniejący chodnik o nawierzchni z płyt betonowych.

Chodnik

Projektowany chodnik o nawierzchni z kostki betonowej gr. 6cm został umieszczony wg rys. nr 1 Projekt zagospodarowania terenu a jego spadek poprzeczny 2% w kierunku krawędzi nawierzchni bitumicznej.

4. **Przekrój normalny.**

Projektowana nawierzchnia chodnika z kostki betonowej gr 6cm wg rys nr 2 Przekroje normalne. Projektowany chodnik o spadku poprzecznym w kierunku nawierzchni bitumicznej 2%. Projektowana szerokość chodnika wg rys nr 1 Projekt zagospodarowania terenu i rys nr2 Przekroje normalne.

Konstrukcję nawierzchni opracowano w oparciu o Dziennik ustaw nr 43 - Rozporządzenie ministra transportu i gospodarki morskiej z dnia 2 marca 1999 r. w sprawie warunków technicznych, jakim powinny odpowiadać drogi publiczne i ich usytuowanie.

Określenie grupy nośności podłoża według danych otrzymanych od Inwestora DPZP WDiM UM Lublin :

- grupa nośności G4.

Kategoria ruchu została przyjęta w oparciu o dane uzyskane od DPZP WDIM UM Lublin. Konstrukcja nawierzchni została przyjęta dla kategorii ruchu KR5

KONSTRUKCJA NAWIERZCHNI CHODNIKA :

- 6cm kostka betonowa wg SST D.08.02.02
- 3cm podsypka cem.- piaskowa 1:4
- 10cm grunt stabilizowany cementem o Rm= 1,5 MPa wg PN-S-96012:1997

KONSTRUKCJA ZATOKI AUTOBUSOWEJ

- 8cm kostka betonowa wg SST D.08.02.02
- 3cm podsypka z grysu bazaltowego 2-4 mm
- 2cm asfalt lany wg PN-S-96025
- 20cm podbudowa zasadnicza z chudego betonu o Rm=7,5MPa wg PN-S-96013
- 20cm warstwa z cmentogruntu o Rm=5,0MPa z mieszanki wytworzonej w betoniarce wg PN-S-96012:1997
- 25cm grunt stabilizowany cementem Rm=2,5 Mpa wg PN-S-96012:1997

Nie przewiduje się korekty niwelety ulicy Dolna 3-go Maja.

Nawierzchnię istniejących zjazdów należy dostosować do projektowanej niwelety chodnika w rejonie projektowanej zatoki autobusowej . Projektowane światło krawężnika na zjazdach 5cm. Istniejąca nawierzchnia z kostki betonowej do przełożenia.

Projektowana konstrukcja zjazdów

kostka brukowa grub. 8 cm na podsypce grysowej o uziarnieniu od 2 do 4mm grub. warstwy 4 cm

15cm - podbudowa z kruszywa łamanego stabilizowanego mechanicznie wg SST D. 04.04.02

10cm - warstwa wzmacniająca podłoże gruntowe z piasku (kruszywa) stabilizowanego cementem Rm = 1,5 MPa z betoniarki. wg SST D. 04.05.01

5. Oświetlenie.

Oświetlenie wg odrębnego projektu branżowego.

6. Odwodnienie

Projektowany odcinek objęty opracowaniem wraz z sąsiadującym układem komunikacyjnym zaprojektowano na wspólnym korpusie.

Odwodnienie jezdni zaprojektowano do istniejącej kanalizacji deszczowej. Projektowane kratki ściekowe podaje załącznik graficzny nr 1 Projekt zagospodarowania terenu.

Kanalizacja deszczowa swoim zasięgiem obejmuje fragmenty ulic krzyżujących się z al. Solidarności.

Projekt kanalizacji deszczowej stanowi odrębne opracowanie.

7. Zieleń.

Zieleń ogranicza się do uzupełnienia humusem i obsiania powierzchni terenu w granicach pasa drogowego.

8. Urządzenia obce.

W pasie drogowym zlokalizowane są sieci podziemnego uzbrojenia terenu:
sieć telekomunikacyjna, energetyczna, wodociąg, kanał deszczowy i sanitarny oraz gazociąg.

Prace ziemne w pobliżu w/w sieci podziemnych wykonywane będą ręcznie ze szczególną ostrożnością.

9. Organizacja ruchu.

Projekt stałej organizacji ruchu i projekt sygnalizacji świetlnej stanowi odrębne opracowanie.

Projekt organizacji ruchu na czas prowadzenia robót opracuje Wykonawca robót i zatwierdzi w DPZP WDiM UM Lublin.

mgr inż. Jerzy Kaliszuk
upr. bud. do projektowania bez ograniczeń
w specjalności drogi
nr ewid. LUB/0026/POOD/04

INFORMACJA DOTYCZACA

BEZPIECZEŃSTWA I OCHRONY ZDROWIA

1. Bezpieczeństwo i higiena pracy

W zakresie wykonania i odbioru obowiązują specyfikacje techniczne dla robót drogowych, oraz wytyczne producentów.
W czasie wykonywania robót należy przestrzegać przepisy BHP i ruchu drogowego.
Przy realizacji obiektu należy spełnić wymagania wynikające z n/w rozporządzeń

1) Rozporządzenie Ministra Gospodarki w sprawie bezpieczeństwa i higieny pracy podczas eksploatacji maszyn i innych urządzeń technicznych do robót ziemnych budowlanych i drogowych Dz. U. z 2001r. nr 118 poz. 1263
2) Rozporządzenie Ministra Administracji, Gospodarki terenowej i Ochrony Środowiska, Ministra Komunikacji w sprawę bezpieczeństwa i higieny pracy przy wykonywaniu robót drogowych i mostowych Dz. U. z 1977r. nr 7 poz. 30
3) Rozporządzenie Rady Ministrów w sprawie bezpieczeństwa i higieny pracy przy robotach impregnacyjnych i odgrzybieniowych , Dz. U. 1956r. nr 5 poz. 25
4) Rozporządzenie Ministra Budownictwa i Przemysłu Materiałów Budowlanych w sprawie bezpieczeństwa i higieny pracy przy wykonywaniu robót budowlano-montażowych i rozbiórkowych Dz. U. 1972r. nr 13 poz. 9.3

2. Zakres robót

Zakres robót w kolejności realizacji:

- roboty przygotowawcze, w tym roboty rozbiórkowe,
- roboty ziemne,
- wykonanie konstrukcji nawierzchni jezdni, w tym wykonanie warstw podbudowy i warstw nawierzchniowych,
- wykonanie urządzeń bezpieczeństwa ruchu drogowego, w tym docelowego oznakowania poziomego i pionowego,
- budowa ciągów pieszych (chodników),

3. Wykaz obiektów istniejących

Istniejące uzbrojenie terenu: kable elektroenergetyczne, telekomunikacyjne, przewody sanitarne, gazociąg oraz wodociąg.

4. Informacja o bezpieczeństwie i zdrowiu ludzi

W trakcie realizacji budowy robotami, które mogą spowodować powstanie zagrożeń dla bezpieczeństwa i zdrowia ludzi będą:

zagrożenia związane z pracą przy użyciu ciężkiego sprzętu specjalistycznego, związane z obsługą maszyn i urządzeń,
możliwość porażenia prądem elektrycznym w związku z wykonywaniem robót w pobliżu kabli energetycznych,
wykonywanie robót „pod ruchem".

Wyżej wymienione roboty mogą stwarzać następujące zagrożenia dla zdrowia ludzi.

Roboty ziemne

- uszkodzenie ciała osób postronnych w wyniku zetknięcia z ruchomymi częściami sprzętu mechanicznego, wpadnięcia do wykopu lub stoczenia się ze skarpy
- uszkodzenie ciała pracowników lub sprzętu mechanicznego w wyniku oberwania się skarpy wykopu,
- uszkodzenie ciała pracowników w wyniku zetknięcia się z pracującym sprzętem zasypanie pracujących w wykopie w wyniku oberwania się skarpy

Roboty drogowe

- uszkodzenie ciała pracowników w wyniku zetknięcia się z pracującym sprzętem

W celu uniknięcia wyżej wymienionych zagrożeń należy:

- zatrudnić pracowników posiadających kwalifikacje przewidziane odrębnymi przepisami dla danego stanowiska, którzy mają orzeczenie lekarskie dopuszczające ich do określonej pracy oraz przeszli przeszkolenie w zakresie przepisów BHP i obsługi używanych przez nich do pracy maszyn i urządzeń
- wygrodzić plac budowy
- wyznaczyć i oznakować w pobliżu miejsc niebezpiecznych (wykopy, miejsce pracy dźwigu, koparki,) przejścia dla pieszych o szerokości min 1,2m oraz dobrze je oświetlić.

Wyznaczyć miejsce składowania materiałów, które powinno być lokalizowane w odległości nie mniejszej niż:

O, 75 m od ogrodzeń i zabudowań
5,0 m od stałego stanowiska pracy

- składować materiały w miejscu wyrównanym do poziomu
- zachowywać między stosami, pryzmami lub pojedynczymi elementami konstrukcji

odległość min 2,Om oraz o szerokości odpowiadającej szerokości naładowanego środka transportu

- oświetlić zgodnie z obowiązującymi normami w czasie wykonywania robót miejsce pracy, plac budowy, dojścia i dojazdy
- skrzynki rozdzielcze prądu do zasilania, urządzeń mechanicznych na placu budowy zabezpieczyć przed dostępom osób niepowołanych (podłączenie, konserwacja, naprawa skrzynek i urządzeń powinna być przeprowadzana przez osoby posiadające odpowiednie uprawnienia)
- zabronić podczas mechanicznego załadunku i rozładunku materiałów budowlanych, ziemi itp. Przemieszczania ich bezpośrednio nad ludźmi oraz nad kabiną kierowcy (kierowca na czas wykonywania tych czynności obowiązany jest opuścić kabinę)
- dopilnować aby operatorzy maszyn i urządzeń nie opuszczali ich zanim nie zastaną one unieruchomione (silnik wyłączony, maszyna lub urządzenie zahamowane)

dopilnować aby;

- ciężar podnoszonych materiałów budowlanych nie przekraczał udźwigu
- dopuszczalnego dla dźwigu jak i jego elementów(hak, liny, irp)
- został sprawdzony przed przystąpieniem do pracy stan techniczny maszyn i urządzeń oraz haków, zawiesi itp.
- zostało sprawdzone czy części ruchome maszyn i urządzeń są osłonięte tak aby zapobiegać wypadkom
- sprzęt zmechanizowany był zabezpieczony przed dostępem osób niepowołanych
- nie były dokonywane czynności związane z naprawą, smarowaniem, czyszczeniem sprzętu zmechanizowanego w czasie jogo pracy

zabronić:

- odtłuszczania i czyszczenia powierzchni sprzętu zmechanizowanego benzyną etylizowaną
- wykonywać wykopy za skarpami bezpiecznymi
- sprawdzać stan skarpy po deszczu, mrozie i każdorazowo przed rozpoczęciem robót
- ustawić koparkę wykonującą wykop w odległości co najmniej 0,6 m poza klinem odłamu dla danej kategorii gruntu
- pilnować aby ruch środków transportu przy wykopie odbywał się poza klinem odłamu gruntu
- pilnować aby przy wykonywaniu wykopu koparką przedsiębierną nie tworzyły się nawisy
- zabronić włączania mechanizmu obrotowego koparki przed zakończeniem napełniania łyżki gruntem

- zabronić wyładowania urobku z łyżki koparki nad skrzynią środka transportowego przed zatrzymaniem ruchu obrotowego koparki i na wysokości wyższej niż 0,5 m nad dnem skrzyni ładunkowej
- nakazać aby w czasie przejazdu koparki jej wysięgnik znajdował się w położeniu zgodnym z kierunkiem jazdy a łyżka powinna być opuszczona na wysokość 1,0 m

nad teren

- nakazać aby w czasie przerwy i po zakończeniu przerwy łyżkę koparki opuścić na ziemię, podwozie zablokować, silnik zatrzymać i zamknąć kabinę.

Zabezpieczenie terenu budowy w robotach budowlanych („pod ruchem")

Zabezpieczenie i oznakowanie robót drogowych powinno być dostosowane do utrudnień występujących na drodze, a także, przez okres realizacji budowy aż do zakończenia i odbioru ostatecznego robót, powinno zapewniać bezpieczeństwo uczestnikom ruchu oraz osobom wykonującym te roboty.
W tym celu niezbędne jest:

- Zabezpieczenie robót w okresie trwania budowy w oparciu o zatwierdzony z odpowiednim zarządem drogi i organem zarządzającym ruchem projekt organizacji ruchu i zabezpieczenia robót w okresie trwania budowy.
- Zapewnienie obsługi wszystkich tymczasowych urządzeń zabezpieczających takich jak zapory, światła ostrzegawcze, sygnały, itp., zapewniając w ten sposób bezpieczeństwo pojazdów i pieszych oraz zapewnienie stałych warunków widoczności w dzień i w nocy tych zapór i znaków, dla których jest to nieodzowne ze względów bezpieczeństwa.
- Publiczne obwieszczenie przez Wykonawcę faktu przystąpienia do robót przed ich rozpoczęciem.

mgr inż. Jerzy Kaliszuk
upr. bud. do projektowania bez ograniczeń
w specjalności drogi
nr ewid. LUB/0026/POOD/04

MAPA DO CELÓW PROJEKTOWYCH

Obiekt : Al.Solidarności cz. , Dolna 3 Maja cz.
Obręb ewid. : Nr 7 – Ark.3 , Nr 18 – Ark.16, Nr 36 – Ark.1, Ark.2
Jedn.ewid. : m.Lublin
Powiat : lubelski
Woj. : lubelskie

SKALA 1: 500

Niniejszą mapę wykonano na podstawie zaktualizowanej w obszarze objętym zamówieniem mapy zasadniczej w skali 1: 500,według stanu na dzień 25.06.2009 r.
Sekcje map : 32-**18-4, 32-19-3, 136.311.1321, 136.311.1322**
Obszar aktualizacji: gruba ciągła linia.

Poziom odniesienia wysokości : Kronsztadt 60

Wszelkie trwałe obiekty budowlane podlegają wytyczeniu oraz geodezyjnej inwentaryzacji przez jednostki wykonawstwa geodezyjnego.

BGRIL
Krzysztof Przybyła
20-315 Lublin, Al. W. Witosa 3
NIP 712-10-10-113, REGON 430517233
tel. 0502 11 51 71, 081- 744 36 11

GEODETA UPRAWNIONY
Krzysztof Przybyła
20-857 Lublin, ul. Hajdowska 21/64
Uprawnienia Nr 10431

Nr.ks.rob. 35/PK/09

URZĄD MIASTA LUBLIN
MIEJSKI OŚRODEK DOKUMENTACJI GEODEZYJNEJ I KARTOGRAFICZNEJ
W obszarze oznaczonym linią ciągłą mapa zasadnicza przyjęto do zasobu powstałego w dniu 10.07.2009 i zaewidencjonowano pod nr 1841.487-473/2009
Niniejsza mapa nie może służyć do celów prawnych
Projektowane obiekty budowlane wymagające pozwolenia na budowę podlegają wytyczeniu i inwentaryzacji powykonawczej przez jednostki uprawnione do wykonywania prac geodezyjnych.
Lublin dn. 10.07.09
Z up. PREZYDENTA MIASTA
mgr inż. Wojciech Kiwiński
KIEROWNIK
Miejskiego Ośrodka Dokumentacji Geodezyjnej i Kartograficznej

LEGENDA:

- proj. krawężnik
- proj. chodnik o naw. z kostki betonowej
- istn. granica pasa drogowego
- istn. granica działki nr 1/1

TRASA USŁUGI PROJEKTOWE	mgr inż. Jerzy Kaliszuk, Jakubowice Konińskie 20A, 21-003 Ciecierzyn		NIP 821-123-41-99, REGON 432258971	
e-mail: trasa_jk@wp.pl	kom. 0503 079 826		tel. 081 748 21 30	
INWESTOR	Gmina Lublin Ul. Plac Łokietka 1, 20-950 Lublin			
BRANŻA: Drogowa	Nr umowy:			
TEMAT: Projekt budowlano-wykonawczy budowy drogowej sygnalizacji świetlnej na skrzyżowaniu al. Solidarności-ul. Dolna 3-go Maja-ul. B. Prusa w Lublinie				
RYSUNEK: Projekt zagospodarowania terenu- ZATOKA AUTOBUSOWA				
Wyszczególnienie	Imię i Nazwisko	Podpis	Nr. upr.	DATA: 09.2009 r.
Drogowa	mgr inż. J. Kaliszuk		LUB/0026/POOD/04	SKALA 1 : 500
St. asystent	mgr inż. R. Palonka		---	
Weryfikator	mgr inż. E. Partyka		WZDP 19/2001 upr.215/73	Rys. nr 1

1 PRZEKRÓJ NORMALNY na długości zatoki autobusowej - ul. Dolna 3-go Maja

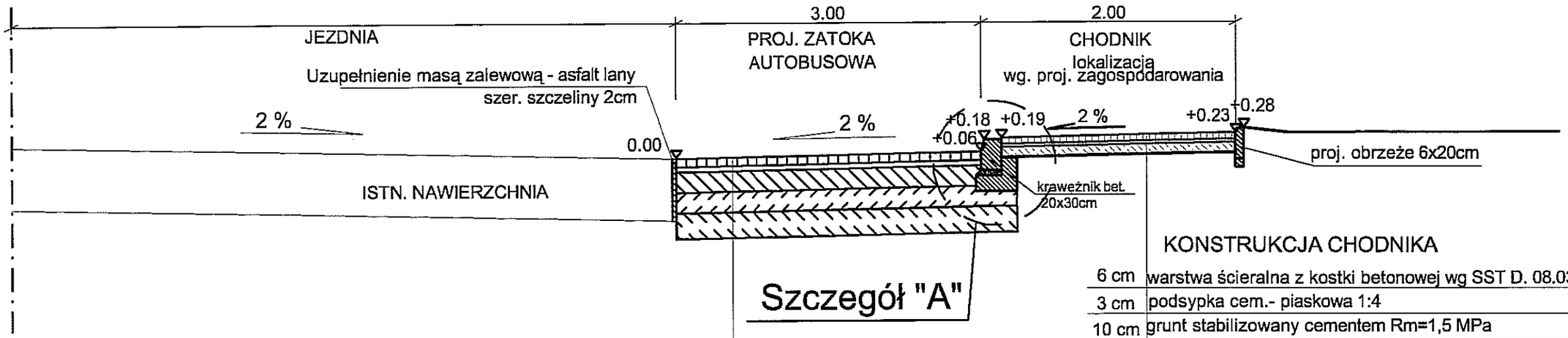

KONSTRUKCJA CHODNIKA

6 cm	warstwa ścieralna z kostki betonowej wg SST D. 08.03.01
3 cm	podsypka cem.- piaskowa 1:4
10 cm	grunt stabilizowany cementem Rm=1,5 MPa
Σ=19 cm	wg PN-S-96012:1997

KONSTRUKCJA ZATOKI AUTOBUSOWEJ

8 cm	kostka betonowa wg SST D.08.02.02
4 cm	podsypka z grysu bazaltowego 2-4 mm
3 cm	asfalt lany wg PN-S-96025
20 cm	podbudowa zasadnicza z chudego betonu o Rm=9,0MPa wg PN-S-96013
20 cm	warstwa z cmentogruntu o Rm=5,0MPa z mieszanki wytworzonej w betoniarce wg PN-S-96012:1997
25 cm	grunt stabilizowany cementem Rm=2,5 MPa wg PN-S-96012:1997
Σ=80 cm	

SZCZEGÓŁ"A"

skala 1 : 20

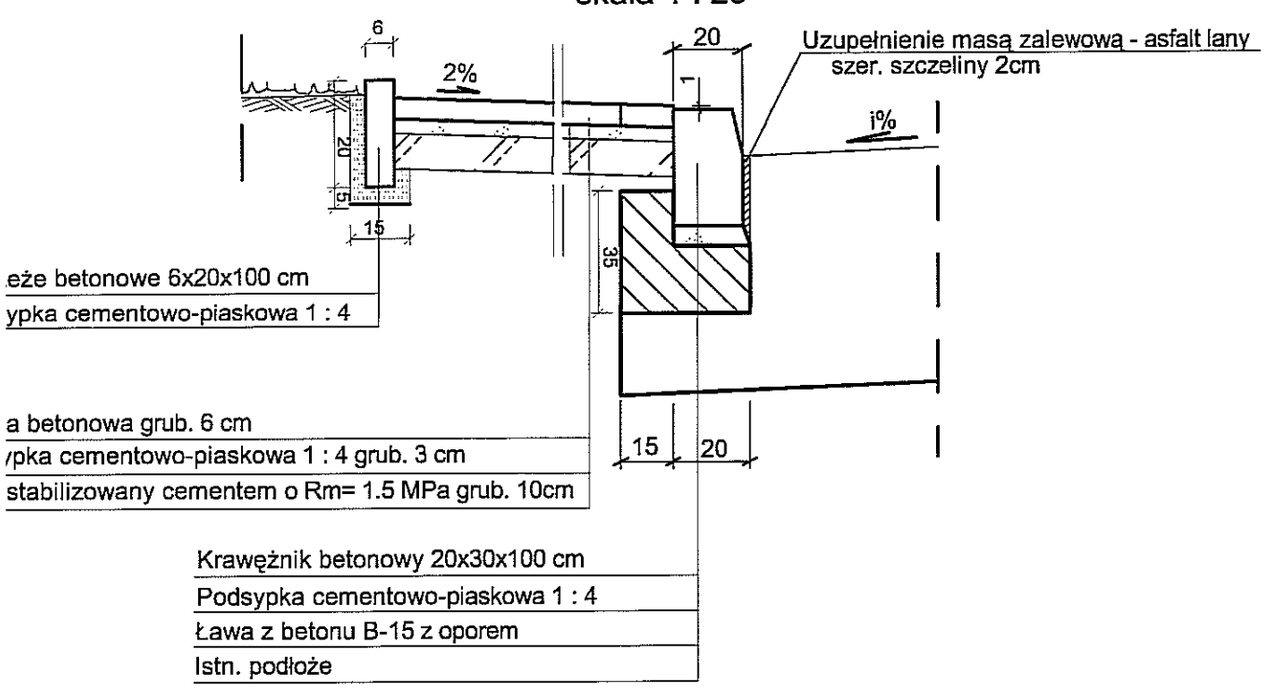

TRASA USŁUGI PROJEKTOWE
mgr inż. Jerzy Kaliszuk
Jakubowice Konińskie 20A
21-003 Ciecierzyn
NIP 821-123-41-99
REGON 43225897
e-mail: trasa_jk@wp.pl
kom. 0503 079 826
tel. 081 748 21 30

INWESTOR: Gmina Lublin Ul. Plac Litewski 20-950 Lublin

BRANŻA: Drogowa

Nr umowy:

TEMAT: Projekt budowlano-wykonawczy budowy drogowej sygnalizacji świetlnej na skrzyżowaniu ul al. Solidarności-ul. Dolna 3-go Maja-ul. B. Prusa w Lublinie

RYSUNEK: PRZEKRÓJ NORMALNY I SZCZEGÓŁ KONSTRUKCYJNY - ZATOKA AUTOBUSOW

Wyszczególnienie	Imię i Nazwisko	Podpis	Nr. upr.	DATA: 09.2009 r
Projektant	mgr inż. J. Kaliszuk		LUB/0026/POOD/04	SKALA 1 : 50
St. asystent	mgr inż. R. Palonka		—	
Weryfikator	mgr inż. E. Partyka		WZDP 19/2001 upr.215/73	Rys. nr

P. nr 7 A — 0+200.00

W =	0.7 m²
N =	0.0 m²

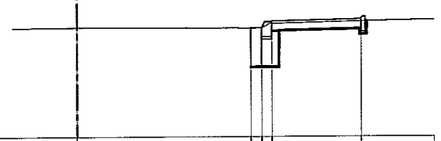

P. P. = 175.00

Rzędne projektowane	177.18	177.19	177.30	177.33
Rzędne istniejące	177.18	177.16	177.25	177.29
Różnica rzędnych	0.00	0.00	0.05	0.04
Odległości	0.00	3.50	3.80	5.70

P. nr 8 A — 0+225.00

W =	3.4 m²
N =	0.0 m²

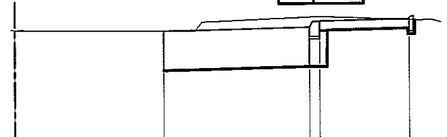

P. P. = 175.00

Rzędne projektowane	177.22	177.19	177.35	177.42
Rzędne istniejące	177.22	177.19	177.46	177.40
Różnica rzędnych	0.00	0.00	-0.11	0.02
Odległości	0.00	3.00	6.00	8.00

P. nr 9 A — 0+250.00

W =	3.0 m²
N =	0.0 m²

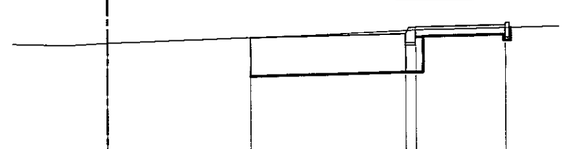

P. P. = 175.00

Rzędne projektowane	177.38	177.48	177.54	177.70
Rzędne istniejące	177.38	177.48	177.60	177.59
Różnica rzędnych	0.00	0.00	-0.06	0.11
Odległości	0.00	3.00	6.00	8.00

TRASA USŁUGI PROJEKTOWE
mgr inż. Jerzy Kaliszuk
Jakubowice Konińskie 20A
21-003 Ciecierzyn
NIP 821-123-41-99
REGON 432258971
e-mail: trasa_jk@wp.pl kom. 0503 079 826 tel. 081 748 21 30

INWESTOR: Gmina Lublin Ul. Plac Litewski 1 20-950 Lublin

BRANŻA: Drogowa

Nr umowy:

TEMAT:

Projekt budowlano-wykonawczy budowy drogowej sygnalizacji świetlnej na skrzyżowaniu ulic al. Solidarności-ul. Dolna 3-go Maja-ul. B. Prusa w Lublinie

RYSUNEK: PRZEKROJE POPRZECZNE
ul. Dolna 3-go Maja - ZATOKA AUTOBUSOWA

Wyszczególnienie	Imię i Nazwisko	Podpis	Nr. upr.	DATA: 09.2009 r.
Projektant	mgr inż. J. Kaliszuk		LUB/0026/POOD/04	SKALA 1 : 100
St. asystent	mgr inż. R. Palonka		—	
Weryfikator	mgr inż. E. Partyka		WZDP 19/2001 upr.215/73	Rys. nr 3

MAPA DO CELÓW PROJEKTOWYCH

Obiekt : Al.Solidarności cz. , Dolna 3 Maja cz.
Obręb ewid. : Nr 7 – Ark.3 , Nr 18 – Ark.16, Nr 36 – Ark.1, Ark.2
Jedn.ewid. : m.Lublin
Powiat : lubelski
Woj. : lubelskie

SKALA 1: 500

Niniejszą mapę wykonano na podstawie zaktualizowanej w obszarze objętym zamówieniem mapy zasadniczej w skali 1: 500,według stanu na dzień 25.06.2009 r.
Sekcje map : 32-**18-4, 32-19-3, 136.311.1321, 136.311.1322**
Obszar aktualizacji: gruba ciągła linia.

Poziom odniesienia wysokości : Kronsztadt 60

Wszelkie trwałe obiekty budowlane podlegają wytyczeniu oraz geodezyjnej inwentaryzacji przez jednostki wykonawstwa geodezyjnego.

BGRIL
Krzysztof Przybyła
20-315 Lublin, Al. W. Witosa 3
NIP 712-10-10-113, REGON 430517233
tel. 0502 11 51 71, 081- 744 36 11

GEODETA UPRAWNIONY
Krzysztof Przybyła
20-857 Lublin, ul. Hanaste 21/64
Uprawnienia Nr 10431

Nr.ks.rob. 35/PK/09

URZĄD MIASTA LUBLIN
MIEJSKI OŚRODEK DOKUMENTACJI GEODEZYJNEJ I KARTOGRAFICZNEJ
W obszarze mapy zasadniczej mapę uznaje się za aktualną
Dokumenty potwierdzające aktualność mapy zasadniczej przyjęto do zasobu prowadzonego przez ... pod numerem 1841. 487-473/2009 z dnia 10.07.2009
Niniejsza mapa może być wykorzystana do celów projektowania.
Projektowane obiekty budowlane wymagające wytyczenia w terenie podlegają wytyczeniu i inwentaryzacji geodezyjnej przez jednostki upoważnione do wykonywania prac geodezyjnych.
Lublin dn. 10.07.09
Z up. PREZYDENTA MIASTA
mgr inż. Wojciech Kiwiński
KIEROWNIK
Miejskiego Ośrodka Dokumentacji Geodezyjnej i Kartograficznej

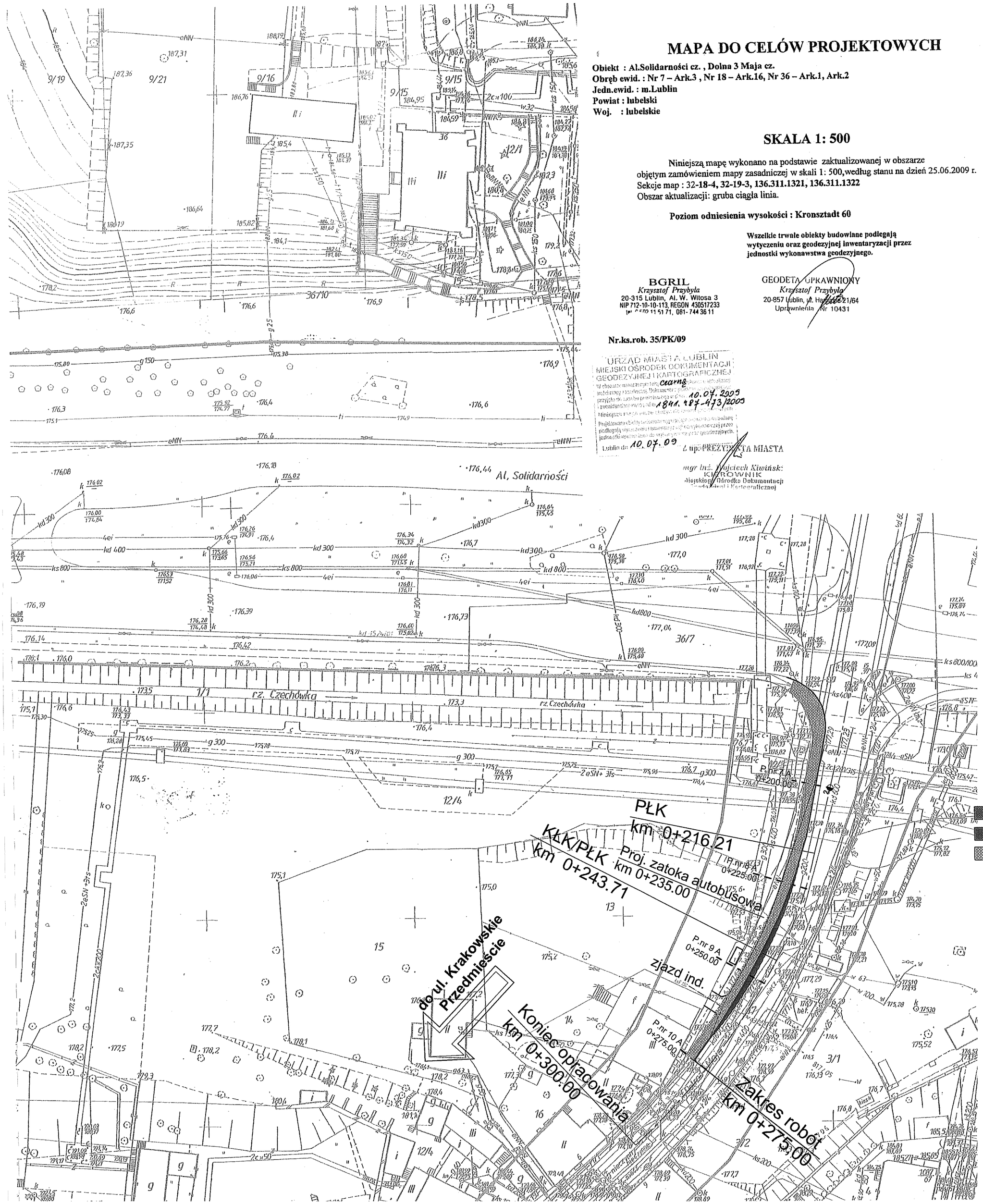

ist. krawężnik do rozebrania
ist. jezdnia do rozebrania
ist. chodnik do rozebrania

TRASA	mgr inż. Jerzy Kaliszuk, Jakubowice Konińskie 20A, 21-003 Ciecierzyn	NIP 821-123-41-99, REGON 432258971	
e-mail: trasa_jk@wp.pl	kom. 0503 079 826	tel. 081 748 21 30	
INWESTOR	Gmina Lublin Ul. Plac Łokietka 1, 20-950 Lublin		
BRANŻA: Drogowa	Nr umowy:		
TEMAT: Projekt budowlano-wykonawczy budowy drogowej sygnalizacji świetlnej na skrzyżowaniu al. Solidarności-ul. Dolna 3-go Maja-ul. B. Prusa w Lublinie			
RYSUNEK: Plan robót rozbiórkowych-ZATOKA AUTOBUSOWA			
Wyszczególnienie	Imię i Nazwisko	Podpis	Nr. upr.	DATA: 09.2009 r.
Projektant	mgr inż. J. Kaliszuk		LUB/0026/POOD/04	SKALA 1 : 500
St. asystent	mgr inż. R. Palonka		---	
Weryfikator	mgr inż. E. Partyka		WZDP 19/2001 upr.215/73	Rys. nr 4

MAPA DO CELÓW PROJEKTOWYCH

Obiekt : Al.Solidarności cz. , Dolna 3 Maja cz.
Obręb ewid. : Nr 7 – Ark.3 , Nr 18 – Ark.16, Nr 36 – Ark.1, Ark.2
Jedn.ewid. : m.Lublin
Powiat : lubelski
Woj. : lubelskie

SKALA 1: 500

Niniejszą mapę wykonano na podstawie zaktualizowanej w obszarze objętym zamówieniem mapy zasadniczej w skali 1: 500,według stanu na dzień 25.06.2009 r.
Sekcje map : **32-18-4, 32-19-3, 136.311.1321, 136.311.1322**
Obszar aktualizacji: gruba ciągła linia.

Poziom odniesienia wysokości : Kronsztadt 60

Wszelkie trwałe obiekty budowlane podlegają wytyczeniu oraz geodezyjnej inwentaryzacji przez jednostki wykonawstwa geodezyjnego.

BGRIL
Krzysztof Przybyła
20-315 Lublin, Al. W. Witosa 3
NIP 712-10-10-113, REGON 430517233
tel. 0502 11 51 71, 081- 744 36 11

GEODETA UPRAWNIONY
Krzysztof Przybyła
20-857 Lublin, ul. Hanzelin 21/64
Uprawnienia Nr 10431

Nr.ks.rob. 35/PK/09

URZĄD MIASTA LUBLIN
MIEJSKI OŚRODEK DOKUMENTACJI GEODEZYJNEJ I KARTOGRAFICZNEJ
W obszarze niniejszej mapy brak ... na podstawie mapy zasadniczej Dokumentu ... przyjęto do zasobu powiatowego ... 10.07.2009 ... 1841, 487-473/2009 ... zawiadomienia ...
Niniejsza ... służyć ...
Projektowane obiekty budowlane ... na podstawie ... podlegają ... przez jednostki ... geodezyjnych.
Lublin dn. 10.07.09
Z up. PREZYDENTA MIASTA
mgr inż. Wojciech Kiwiński
KIEROWNIK
Miejskiego Ośrodka Dokumentacji Geodezyjnej i Kartograficznej

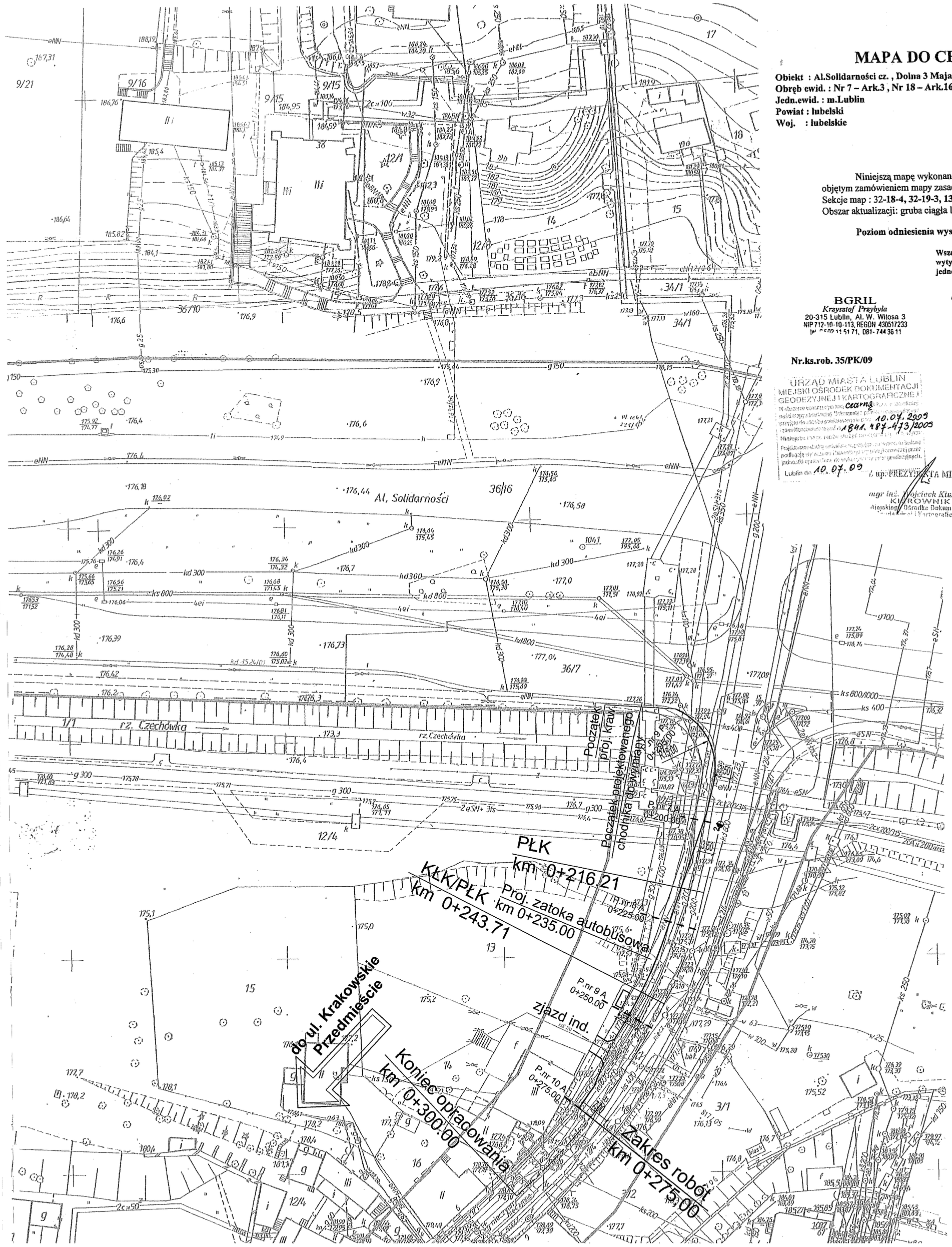

proj. krawężnik

proj. chodnik o naw. z kostki betonowej

TRASA URZĄD PROJEKTOWY	mgr inż. Jerzy Kaliszuk Jakubowice Konińskie 20A 21-003 Ciecierzyn		NIP 821-123-41-99 REGON 432258971	
e-mail: trasa_jk@wp.pl	kom. 0503 079 826		tel. 081 746 21 30	
INWESTOR	Gmina Lublin Ul. Plac Łokietka 1 20-950 Lublin			
BRANŻA: Drogowa	Nr umowy:			
TEMAT: Projekt budowlano-wykonawczy budowy drogowej sygnalizacji świetlnej na skrzyżowaniu al. Solidarności-ul. Dolna 3-go Maja-ul. B. Prusa w Lublinie				
RYSUNEK: Plan robót projektowanych- ZATOKA AUTOBUSOWA				
Wyszczególnienie	Imię i Nazwisko	Podpis	Nr. upr.	DATA: 09.2009 r.
Projektant	mgr inż. J. Kaliszuk		LUB/0026/POOD/04	SKALA 1 : 500
St. asystent	mgr inż. R. Palonka		---	Rys. nr 5
Weryfikator	mgr inż. E. Partyka		WZDP 19/2001 upr.215/73	

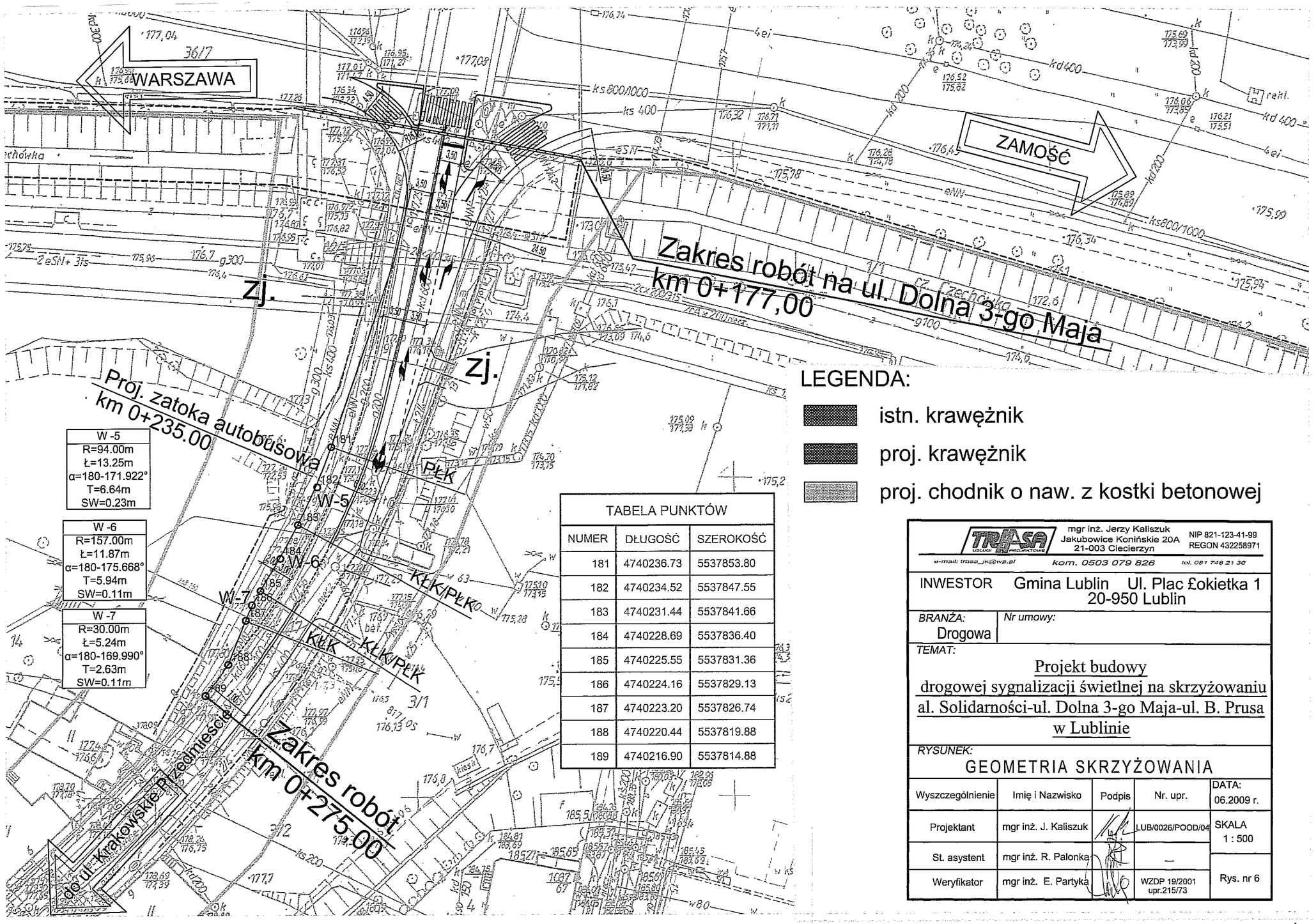

TABELA PUNKTÓW		
NUMER	DŁUGOŚĆ	SZEROKOŚĆ
181	4740236.73	5537853.80
182	4740234.52	5537847.55
183	4740231.44	5537841.66
184	4740228.69	5537836.40
185	4740225.55	5537831.36
186	4740224.16	5537829.13
187	4740223.20	5537826.74
188	4740220.44	5537819.88
189	4740216.90	5537814.88

LEGENDA:

- istn. krawężnik
- proj. krawężnik
- proj. chodnik o naw. z kostki betonowej

TRASA USŁUGI PROJEKTOWE
mgr inż. Jerzy Kaliszuk
Jakubowice Konińskie 20A
21-003 Ciecierzyn
NIP 821-123-41-99
REGON 432258971
e-mail: trasa_jk@wp.pl kom. 0503 079 826 tel. 081 748 21 30

INWESTOR Gmina Lublin Ul. Plac £okietka 1 20-950 Lublin

BRANŻA: Drogowa

Nr umowy:

TEMAT:

Projekt budowy drogowej sygnalizacji świetlnej na skrzyżowaniu al. Solidarności-ul. Dolna 3-go Maja-ul. B. Prusa w Lublinie

RYSUNEK:

GEOMETRIA SKRZYŻOWANIA

Wyszczególnienie	Imię i Nazwisko	Podpis	Nr. upr.	DATA: 06.2009 r.
Projektant	mgr inż. J. Kaliszuk		LUB/0026/POOD/04	SKALA 1 : 500
St. asystent	mgr inż. R. Palonka		–	Rys. nr 6
Weryfikator	mgr inż. E. Partyka		WZDP 19/2001 upr.215/73	